Form No. 3476-885 Rev A

TORO®

Count on it.

Navodila za uporabo

Vzmetne grablje

Vlečne enote Sand Pro®/Infield Pro® 3040 in 5040

Model št.: 08752—Serijska št.: 403300001 in gor

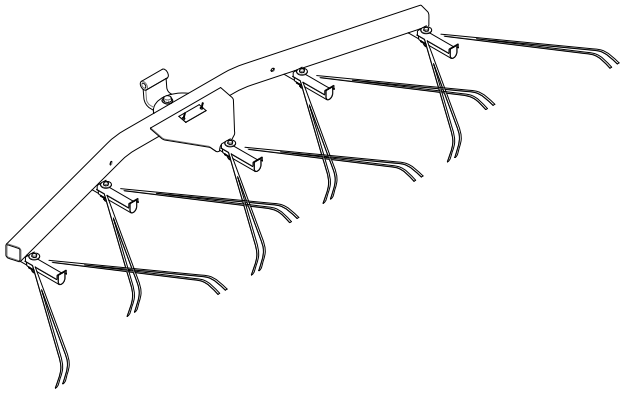

Registrirano pri www.Toro.com.
Prevod originala (SL)

3476-885

Uvod

Podrobno preberite te informacije, da se seznanite s pravilnim upravljanjem in vzdrževanjem stroja ter preprečite telesne poškodbe in poškodbe izdelka. Vi ste odgovorni za pravilno in varno upravljanje izdelka.

Če potrebujete informacije o varnosti izdelka in gradivo za usposabljanje za uporabo, podatke o dodatni opremi ali pomoč pri iskanju prodajalca oziroma želite registrirati izdelek, obiščite spletno mesto www.Toro.com.

Če potrebujete servisne storitve, originalne dele Toro ali dodatne informacije, se obrnite na pooblaščenega prodajalca oziroma službo za pomoč strankam družbe Toro, pri čemer predhodno pripravite številko modela in serijsko številko izdelka. Diagram 1 označuje mesto številke modela in serijske številke na izdelku. Številke vpišite v ustrezna polja.

Pomembno: **Do podatkov o garanciji, delih in drugih informacij o izdelku lahko dostopate tako, da z mobilno napravo odčitate QR-kodo na nalepki s serijsko številko (če je nameščena).**

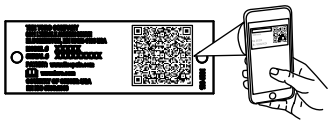

g268421

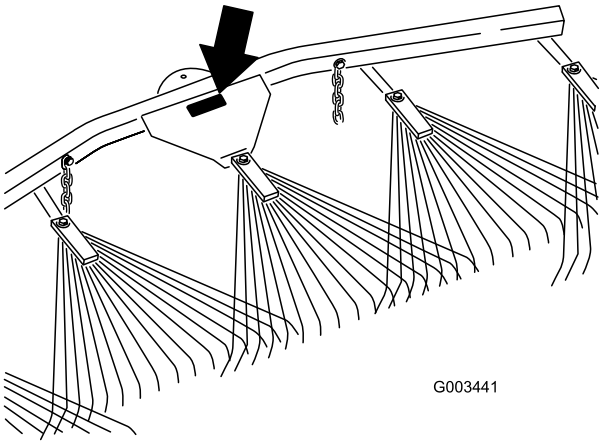

g003441

Diagram 1

Model št.: _____

Serijska št.: _____

V tem priročniku so opredeljene morebitne nevarnosti, pri čemer varnostna opozorila označuje poseben opozorilni znak za nevarnost (Diagram 2), ki lahko povzroči hude telesne poškodbe ali smrt, če ne upoštevate priporočenih previdnostnih ukrepov.



g000502

Diagram 2

Znak varnostnega opozorila

Za poudarjanje informacij sta v tem priročniku uporabljeni 2 besedi. **Pomembno** opozarja na posebne tehnične informacije, medtem ko **Opomba** označuje informacije, ki jih morate posebej pozorno prebrati.

Vsebina

Varnost 3
Nalepke z varnostnimi opozorili in navodili 3
Nastavitve 4
Namestitev vzmetnih grabelj 5
Pregled izdelka 8
Delovanje 8
Uvajalno obdobje 8
Nasveti za grabljenje 8
Vzorec grabljenja 8
Kako zapeljete v sipino in kako jo zapustite 9
Prilagajanje kota zgrabljalnika 9
Nastavitev položaja za transport 9
Vzdrževanje 11
Pregledovanje in čiščenje zgrabljalnika in vlečne enote 11
Mazanje adapterja priključka 11

© 2018—The Toro® Company

8111 Lyndale Avenue South
Bloomington, MN 55420

Kontaktirajte nas na: www.Toro.com.
Natisnjeno v ZDA.

Vse pravice pridržane

Varnost

Nalepke z varnostnimi opozorili in navodili

Varnostne nalepke in nalepke z navodili so nameščene v bližini vseh nevarnih predelov in dobro vidne upravljavcu. Poškodovane in manjkajoče varnostne nalepke nadomestite z novimi.

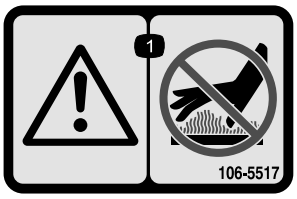

decal106-5517

106-5517

1. Opozorilo – ne dotikajte se vročih površin.

Nastavitve

Prosti deli

V spodnji karti potrdite vse dele kateri so bili poslani.

Opis	Količina	Uporaba
Sklop vzmetnih grabelj	1	Namestite vzmetne grablje.
Ramenski vijak	1	
Ploska podložka (17/32 x 1-1/16")	5	
Vijak (7/16-14 x 1-3/5")	1	
Ploska podložka (15/32 x 59/64")	1	
Matica (7/16")	1	
Upognjen nosilec tečaja	1	
Sestav krogelnega priključka	1	
Ploska podložka (3/8 x ⅞")	6	
Vijak s šestkotno glavo (3/8-16 x 2-½")	4	
Matica (⅜")	4	
Varovalni sornik	2	
Razcepka	2	
Veriga	2	
Distančnik (⅜")	2	
Kavelj	2	
Nosilec omejevalne ploščice	2	
Vijak s šestkotno glavo (½ x 5-½")	1	
Matica (½")	1	
Distančnik(½")	2	

Pomembno: **Ta komplet je bil zasnovan za namestitev na zadnji del zobatega zgrabljalnika ali vlečne enote. Za namestitev na vlečno enoto morate imeti sklop dvigalne roke/adapterja; glejte Namestitev vzmetnih grabelj na vlečno enoto (stran 6).**

Namestitev vzmetnih grabelj

Namestitev vzmetnih grabelj na zobati zgrabljalnik

1. Namestite upognjen nosilec tečaja na vzmetne grablje, kot je prikazano v Diagram 3.

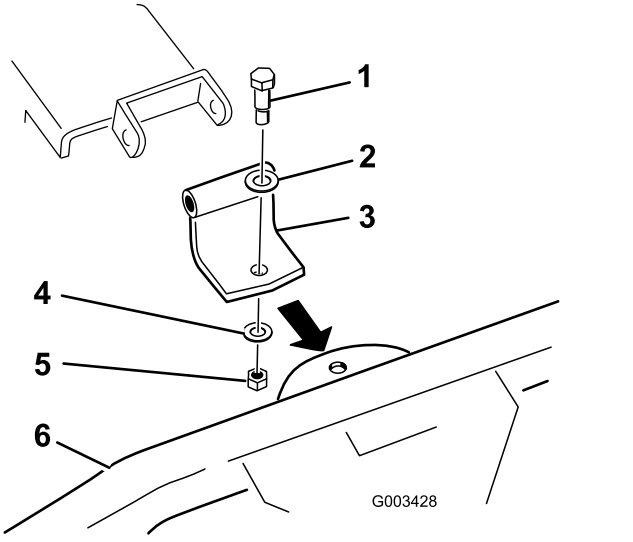

Diagram 3

1. Ramenski vijak
2. Podložka (17/32 x 1-1/16")
3. Upognjen nosilec tečaja
4. Podložka (15/32 x 59/64")
5. Matica (7/16")
6. Vzmetne grablje

2. Priključite nosilec tečaja na zobati zgrabljalnik, kot je prikazano v Diagram 4.

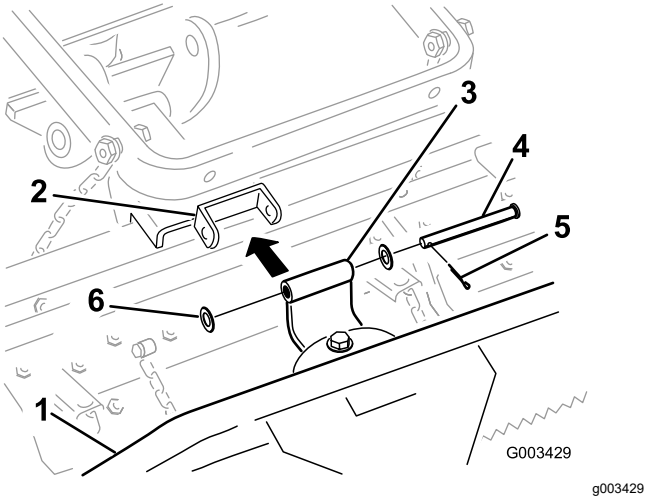

Diagram 4

1. Vzmetne grablje
2. Nosilec zobatega zgrabljalnika
3. Upognjen nosilec tečaja
4. Varovalni sornik
5. Razcepka
6. Podložka (17/32 x 1-1/16")

3. Transportne verige pritrdite na dvigalno roko z enim od naslednjih postopkov:

   A. Na zadnji del dvigalne roke pritrdite 2 kavlja z 2 maticama (⅜") (Diagram 5). Verige pritrdite na kavlje na želeni dolžini.

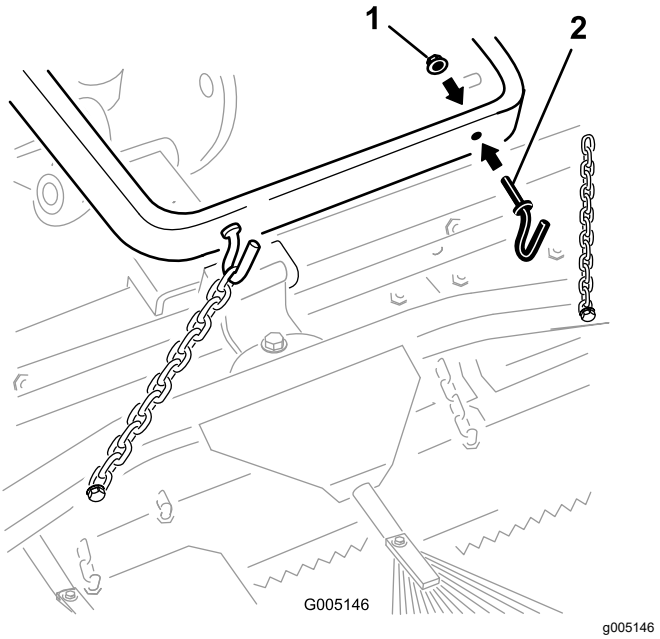

Diagram 5

1. Matica (⅜")
2. Kavelj

   B. Vsako verigo pritrdite na stran dvigalne roke s pomočjo vijaka (⅜ x 2–½"), 2 podložk (⅜ x ⅞"), distančnika in matice (⅜"), kot prikazuje Diagram 6.

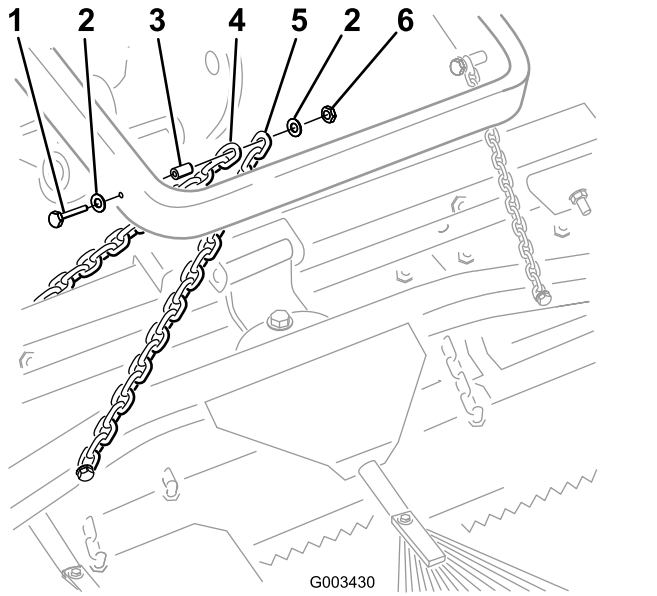

Diagram 6

1. Vijak (⅜ x 2–½")
2. Podložka (⅜ x ⅞")
3. Distančnik
4. Transportna veriga zobatega zgrabljalnika
5. Transportna veriga vzmetnih grabelj
6. Matica (⅜")

Opomba: Za ta korak lahko uporabite pritrdilne elemente zobatih grabelj.

Namestitev vzmetnih grabelj na vlečno enoto

1. Namestite sestav krogelnega priključka na vzmetne grablje, kot prikazuje Diagram 7.

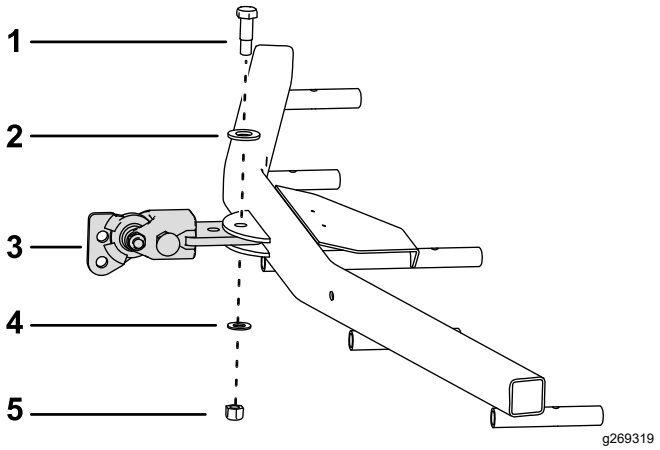

Diagram 7

1. Ramenski vijak
2. Podložka (17/32 x 1-1/16")
3. Sestav krogelnega priključka
4. Podložka (15/32 x 59/64")
5. Matica (7/16")

2. Priključite sestav krogelnega priključka na adapter, kot prikazuje Diagram 8 in Diagram 9.

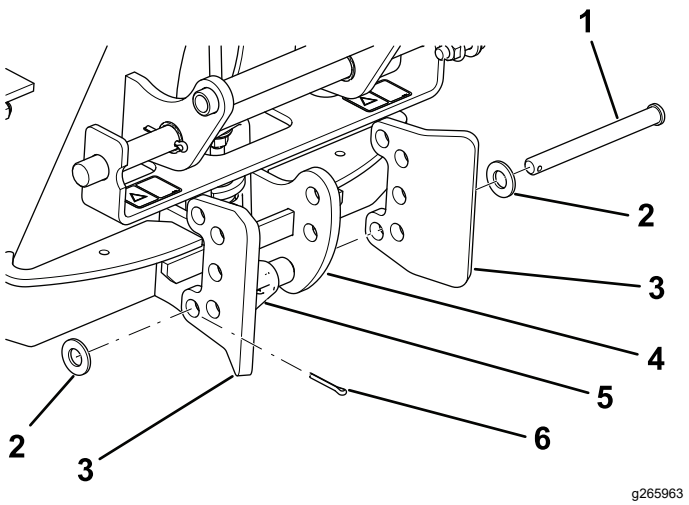

Diagram 8

1. Varovalni sornik
2. Podložka (17/32 x 1-1/16")
3. Nosilec omejevalne ploščice
4. Adapter priključka
5. Mehanizem zapaha
6. Razcepka

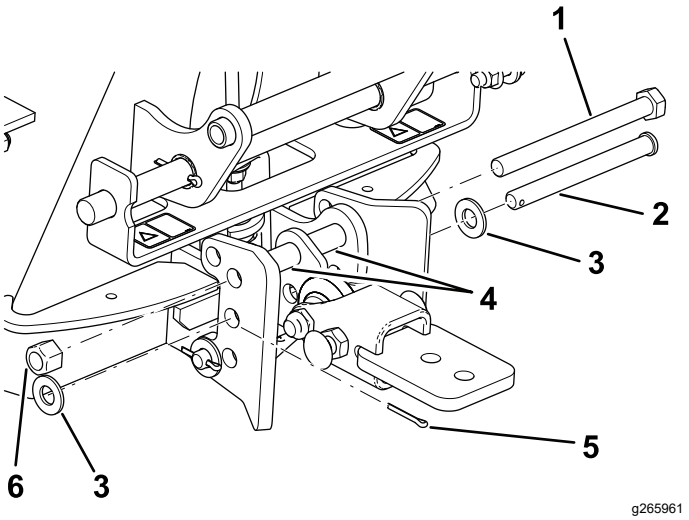

Diagram 9

1. Vijak (½ x 5-½")
2. Varovalni sornik
3. Podložka (17/32 x 1-1/16")
4. Distančniki
5. Razcepka
6. Matica (½")

3. Odstranite vse priključke z zadnje strani vlečne enote.
4. Vlečno enoto namestite nazaj v položaj pred adapterjem priključka in spustite adapter vlečne enote.
5. Prepričajte se, da je zaklepni vzvod zasukan v levo (odklenjen položaj), gledano z zadnje strani stroja.
6. Potisnite adapter priključka na adapter vlečne enote.

⚠ POZOR

Med adapterjem priključka in adapterjem vlečne enote si lahko priščipnete prste.

Nastavek dvigujte in premikajte z ročajem na hrbtni strani adapterja priključka.

7. Obrnite zaklepni vzvod v desno, da zaklenete adapterje.
8. Tretji člen vsake verige pritrdite na zunanjo stran dvigalne roke (Diagram 10) s pomočjo vijaka (⅜ x 2–½"), 2 podložk (⅜ x ⅞"), distančnika in matice (⅜").

   Opomba: Če so verige pritrjene na kavlje, jih ponovno priključite na želeni dolžini.

   Opomba: Verige morajo biti ohlapne, ko je zgrabljalnik v spuščenem (delovnem) položaju.

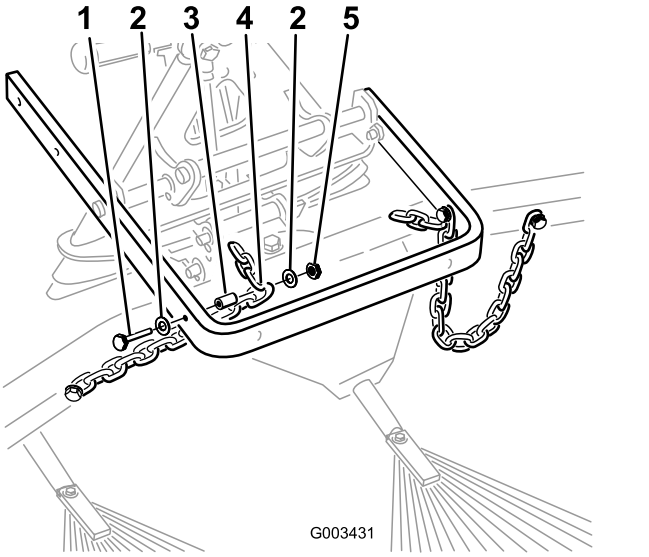

Diagram 10

1. Vijak (⅜ x 2–½")
2. Podložka (⅜ x ⅞")
3. Distančnik
4. Tretji člen verige
5. Matica (⅜")

9. Ko so grablje nameščene in pritrjene na vlečno enoto, izmerite razdaljo med zgornjo podložko in distančnikom v sklopu člena na adapterju priključka, kot prikazuje Diagram 11.

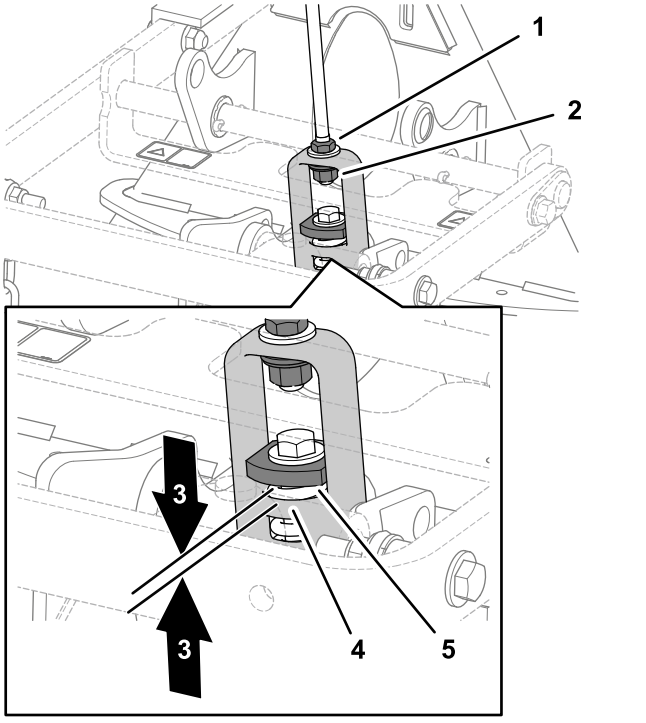

Diagram 11

1. Varovalna matica
2. Nastavitvena matica
3. Od 1,5 do 2 mm
4. Rama dvižnih vilic
5. Debela podložka

10. Če razmak ni pravilen, odvijte varovalno matico in po potrebi zategnite ali popustite nastavitveno matico na sklopu veznega člena, da spremenite razmik.

Pregled izdelka

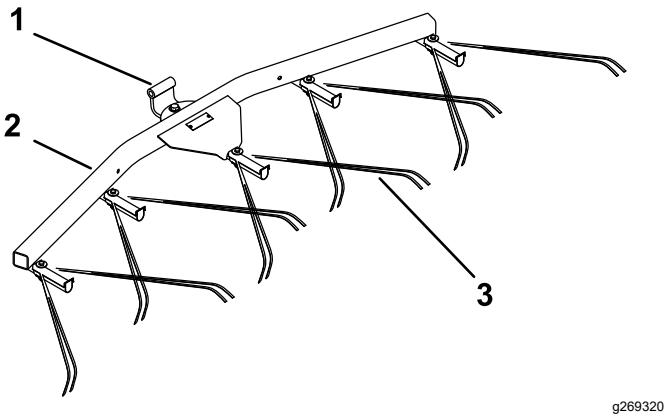

g269320

Diagram 12

1. Tečaj
2. Obešalo vzmetnih grabelj
3. Vzmetne grablje

Delovanje

Preberite ta razdelek o grabljenju, preden se lotite grabljenja sipin. Obstaja veliko pogojev, ki določajo prilagoditve priključka za zobati zgrabljalnik. Tekstura in globina peska, vsebnost vlage, plevel in količina zbitosti se lahko razlikujejo od steze do steze ali celo od sipine do sipine na isti stezi. Izvedite prilagoditve na zgrabljalniku za optimalne rezultate na vašem območju.

Uvajalno obdobje

Vadite grabljenje na veliki ravni sipini na stezi. Vadite zagon, ustavitev, obračanje, dvigovanje in spuščanje zgrabljalnika; vstop in izstop iz sipine itd. Vadite pri zmerni hitrosti motorja in nizki hitrosti tal. To uvajalno obdobje vam bo pomagalo pridobiti samozavest pri rokovanju z napravo.

Opomba: Vlečne enote ne peljite vzvratno s spuščenim priključkom. Poškodovali boste priključek.

Nasveti za grabljenje

Če je pesek dovolj globok, lahko na ravnih površinah pograbite vse do roba sipine.

Če je pesek raznesen po travi, ostanite dovolj oddaljeni od roba, da ne poškodujete zemlje pod travo.

Ne grabite v bližini kratkega, strmega brega. Pesek bo le spolzel na dno sipine.

Na strmih bregovih, majhnih žepih ipd. bo morda potrebno popraviti z ročnimi grabljami.

Vzorec grabljenja

Sipino pograbite v skladu z vzorcem, prikazanim v Diagram 13. S tem vzorcem se boste izognili nepotrebnemu prekrivanju, zmanjšali boste zbitost peska na minimum, v pesku pa boste pustili urejen in privlačen vzorec.

Zapeljite v sipino v vzdolžni smeri, kjer je breg najmanj strm. Peljite se skozi sredino sipine skoraj do konca, zavijte v katero koli smer čim bolj ostro in se vrnite nazaj vzdolžno ob prvi sledi. Spiralno se premikajte proti zunanjemu robu, kot prikazuje slika, in zapustite sipino v desni smeri na ravnem območju.

Strme, kratke bregove in majhne žepe uredite z ročnimi grabljami.

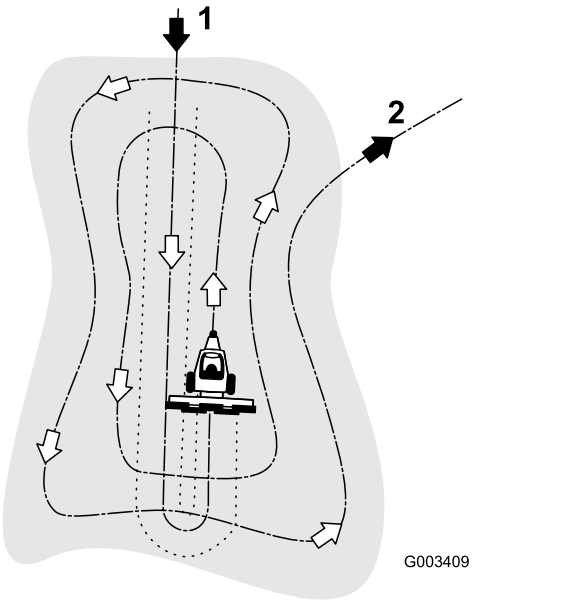

Diagram 13

1. Zapeljite v sipino v vzdolžni smeri na ravnem območju.
2. Zapustite sipino v desni smeri na ravnem območju.

Kako zapeljete v sipino in kako jo zapustite

Ko zapeljete v sipino, ne spustite zgrabljalnika, dokler zgrabljalnik ni na pesku. S tem boste preprečili, da bi porezali travo ali da bi vnesli kose trave ali druge odpadke v sipino. Zgrabljalnik spustite, ko se naprava premika.

Pri izstopu iz sipine začnite dvigovati zgrabljalnik, ko sprednje kolo zapusti sipino. Ko se naprava pomika iz sipine, se zgrabljalnik dvigne in tako ne zanese peska na travo.

Z izkušnjami in vajo boste kmalu znali izbrati pravi trenutek, kdaj zapeljati v sipino in kdaj iz nje izstopiti.

Prilagajanje kota zgrabljalnika

Spremenite lahko postavitev zgrabljalnika, da povečate ali zmanjšate agresivnost obdelave peska. Namestite sornik in zgrabljalnik, kot je prikazano na naslednjih slikah, da dosežete želeno agresivnost.

Nastavitev najmanjšega vklopa zob

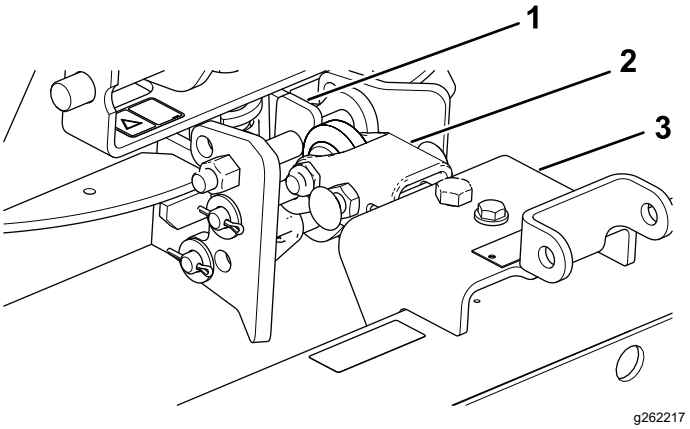

Diagram 14

1. Ravna stran na vrhu
2. Sornik
3. Zgrabljalnik

1. Namestite sklop vlečne kljuke tako, da bo ravna stran na vrhu (Diagram 14).
2. Sestavite sornik na spodnji strani sklopa obešala (Diagram 14).

Nastavitev največjega vklopa zob

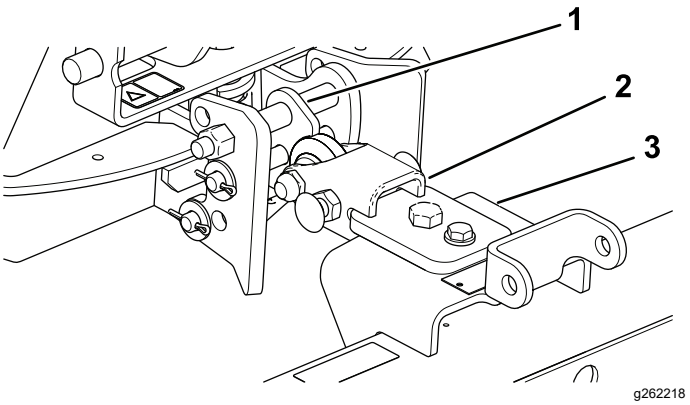

Diagram 15

1. Pod kotom na vrhu
2. Sornik
3. Zgrabljalnik

1. Namestite sklop vlečne kljuke tako, da bo kotna stran na vrhu (Diagram 15).
2. Sestavite sornik na zgornji strani sklopa obešala (Diagram 15).

Nastavitev položaja za transport

Izvedite naslednji postopek za povečanje višine zgrabljalnika med transportom:

1. Spustite zgrabljalnik in dvignite sklop čim nižje.

2. Odklopite verige z dvigalnih rok in jih znova povežite višje.

Opomba: Da zagotovite pravilno delovanje zgrabljalnika, pred uporabo zgrabljalnika vrnite verige v prvotni položaj.

Vzdrževanje

Pregledovanje in čiščenje zgrabljalnika in vlečne enote

Po grabljenju napravo temeljito očistite. Ker napravo uporabljate predvsem v pesku in ker je pesek izjemno abraziven, jo po vsaki uporabi sperite. Če napravo čistite pogosto (preden se pesek strdi), jo očistite s curkom vode iz cevi z odstranjeno šobo. Visokotlačni tok bi lahko pognal pesek v območja obrabe, kjer bi lahko deloval kot brusilna zmes.

Opomba: Če se adapter priključka drži adapterja vlečne enote, vstavite kovinski vzvod ali izvijač v režo, da sprostite dele (Diagram 16).

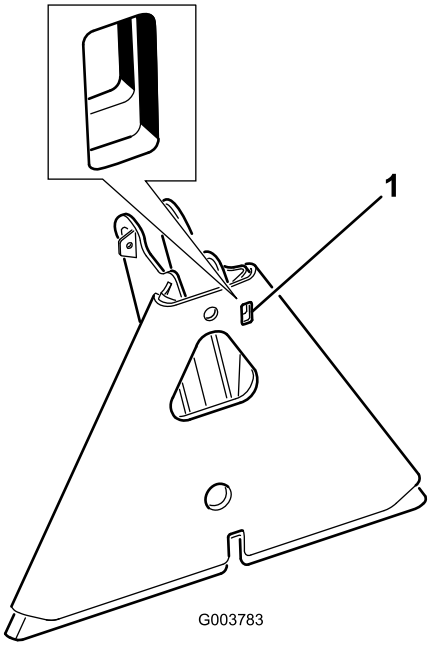

g003783

Diagram 16

1. Reža

Mazanje adapterja priključka

Če se zaklepna ročica na adapterju priključka ne vrti prosto in zlahka, nanesite rahel sloj masti na območje, prikazano na Diagram 17.

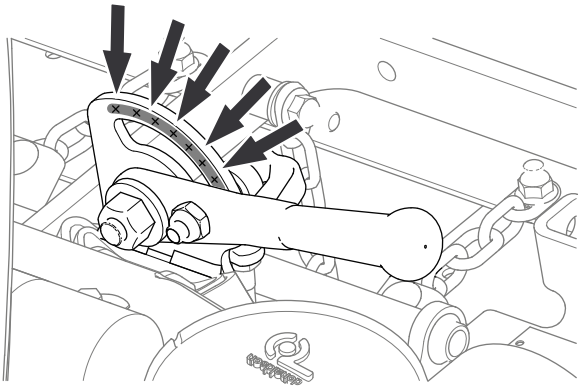

g220788

Diagram 17



Count on it.