Form No. 3476-886 Rev A

TORO®

Count on it.

Priručnik za uporabu za rukovatelja

Opružne grablje

Vučne jedinice Sand Pro® / Infield Pro® 3040 i 5040

Br. modela 08752—Serijski br. 403300001 i gore

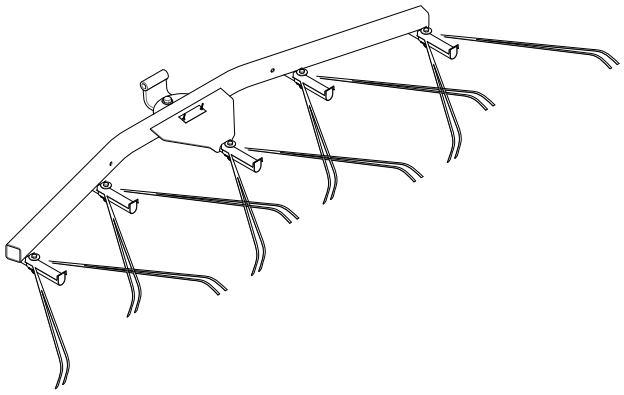

Registrirajte se na www.Toro.com.
Originalne upute (HR)

3476-886

Uvod

Pažljivo pročitajte ove informacije kako biste naučili ispravno upravljati uređajem i održavati ga te kako biste izbjegli tjelesne ozljede i oštećenja uređaja. Odgovorni ste za ispravno i sigurno upravljanje uređajem.

Na internetskoj stranici tvrtke Toro www.Toro.com možete dobiti informacije o sigurnosti uređaja, materijale za obuku rukovatelja, informacije o dodatnoj opremi, pomoć pri nalaženju distributera ili možete registrirati uređaj.

Ako vam je potreban servis, originalni dijelovi proizvođača Toro ili dodatne informacije, obratite se ovlaštenom serviseru ili službi za korisnike tvrtke Toro i pripremite broj modela i serijski broj svojeg uređaja. Slika 1 prikazuje lokaciju broja modela i serijskog broja na uređaju. Upišite brojeve na za to predviđeno mjesto.

Važno: **S pomoću mobilnog uređaja možete skenirati QR kod (ako postoji) na pločici sa serijskim brojem kako biste pristupili podacima o jamstvu i dijelovima te ostalim informacijama o proizvodu.**

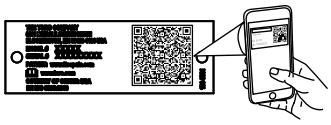

g268421

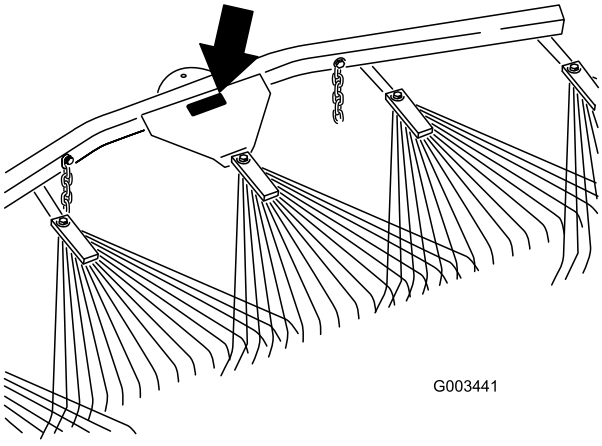

g003441

Slika 1

Br. modela _____

Serijski br. _____

U ovom su priručniku navedene moguće opasnosti i sigurnosne poruke označene simbolom sigurnosnog upozorenja (Slika 2), koji upućuje na opasnost od teških ozljeda ili smrti u slučaju nepridržavanja preporučenih mjera opreza.



g000502

Slika 2

Simbol sigurnosnog upozorenja

U priručniku se informacije ističu dvjema riječima. Riječ **Važno** upućuje na posebne mehaničke informacije, a riječ **Napomena** na opće informacije na koje treba obratiti posebnu pažnju.

Sadržaj

Sigurnost 3
Sigurnosne naljepnice i naljepnice s uputama 3
Postavljanje 4
Postavljanje opružnih grablji 5
Pregled proizvoda 8
Rad 9
Razdoblje obučavanja 9
Savjeti za grabljanje 9
Uzorak grabljanja 9
Pristupanje i napuštanje pješčane zamke 9
Podešavanje kuta grabli 9
Postavljanje u položaj za transport 10
Održavanje 11
Pregledavanje i čišćenje grabli i uređaja 11
Podmazivanje adaptera priključka 11

© 2018—The Toro® Company

8111 Lyndale Avenue South
Bloomington, MN 55420

Kontaktirajte nas na www.Toro.com.

Tiskano u Sjedinjenim Američkim Državama.
Sva prava pridržana

Sigurnost

Sigurnosne naljepnice i naljepnice s uputama

Sigurnosne naljepnice i upute lako su vidljive korisniku i nalaze se blizu svih područja potencijalne opasnosti. Zamijenite sve naljepnice koje su oštećene ili otpale.

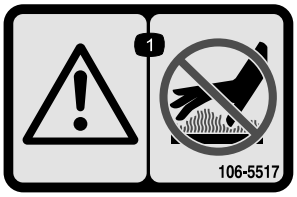

decal106-5517

106-5517

1. Upozorenje – ne dirajte vruću površinu.

Postavljanje

Nepričvršćeni dijelovi

S pomoću prikaza u nastavku provjerite jesu li isporučeni svi dijelovi.

Opis	Kol.	Namjena
Sklop opružnih grablji	1	Za postavljanje opružnih grablji.
Vijak s osloncem	1	
Ravna podloška (17/32 × 1 1/16 inča)	5	
Matični vijak (7/16 – 14 × 1 3/5 inča)	1	
Ravna podloška (15/32 × 5 9/64 inča)	1	
Matica (7/16 inča)	1	
Zakrivljeni okretni nosač	1	
Sklop kuglaste spojke	1	
Ravna podloška (3/8 × ⅞ inča)	6	
Šesterokutni vijak (⅜ – 16 × 2½ inča)	4	
Matica (⅜ inča)	4	
Svornjak s poprečnim provrtom	2	
Rascjepka	2	
Lanac	2	
Odstojnik (⅜ inča)	2	
Kuka	2	
Zaustavna ploča nosača	2	
Šesterokutni vijak (½ × 5½ inča)	1	
Matica (½ inča)	1	
Odstojnik(½ inča)	2	

Važno: **Ovaj komplet osmišljen je za postavljanje na stražnju stranu zupčastih grablji ili vučne jedinice. Za montažu na vučnu jedinicu morate nabaviti polugu za podizanje / sklop adaptera; pogledajte** **Postavljanje opružnih grablji na vučnu jedinicu (stranica 6)****.**

Postavljanje opružnih grablji

Postavljanje opružnih grablji na zupčaste grablje

1. Postavite zakrivljeni okretni nosač na opružne grablje kao što je prikazano na Slika 3.

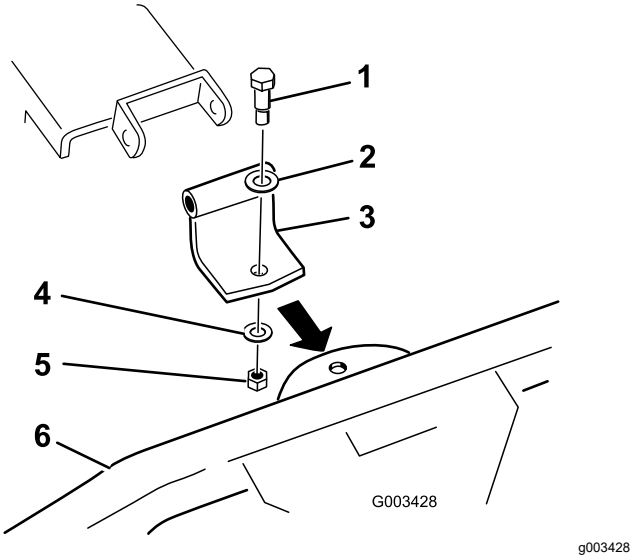

Slika 3

1. Vijak s osloncem	4. Podloška (15/32 × 59/64 inča)
2. Podloška (17/32 × 1 1/16 inča)	5. Matica (7/16 inča)
3. Zakrivljeni okretni nosač	6. Opružne grablje

2. Spojite okretni nosač s opružnim grabljama kao što je prikazano na Slika 4.

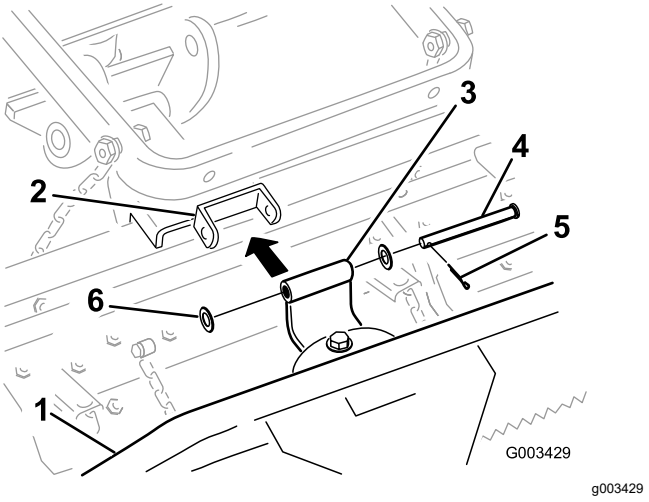

Slika 4

1. Opružne grablje	4. Svornjak s poprečnim provrtom
2. Nosač zupčastih grablji	5. Rascjepka
3. Zakrivljeni okretni nosač	6. Podloška (17/32 × 1 1/16 inča)

3. Pričvrstite transportne lance na polugu za podizanje koristeći se jednim od sljedećih postupaka:

   A. Montirajte dvije kuke na stražnju stranu poluge za podizanje s dvije matice (⅜ inča) (Slika 5). Pričvrstite lance na kuke na željenoj duljini.

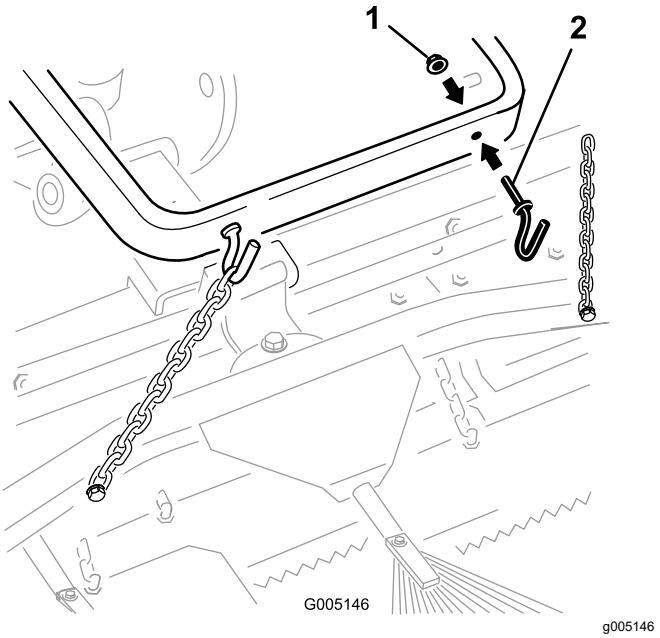

Slika 5

1. Matica (⅜ inča)	2. Kuka

   B. Pričvrstite svaki lanac na stranu poluge za podizanje s pomoću vijka (⅜ × 2½ inča), dvije podloške (⅜ × ⅞ inča), odstojnika i

matice (⅜ inča) kao što je prikazano na Slika 6.

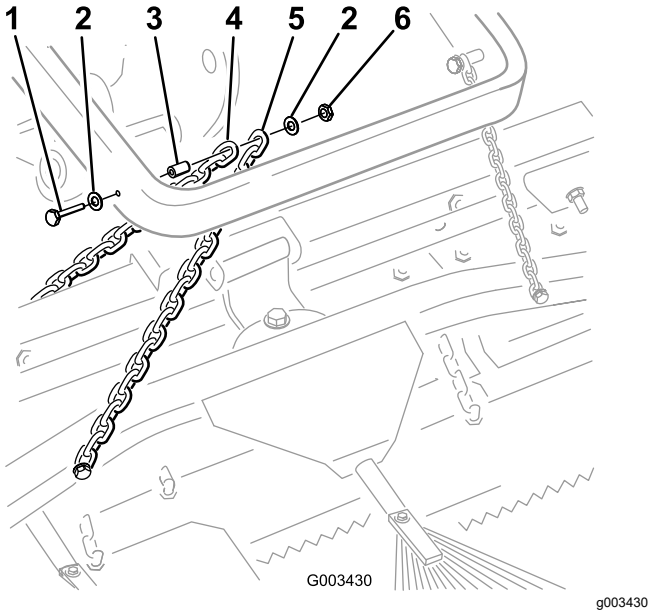

Slika 6

1. Vijak (⅜ × 2-½ inča)
2. Podloška (⅜ × ⅞ inča)
3. Odstojnik
4. Transportni lanac zupčastih grablji
5. Transportni lanac opružnih grablji
6. Matica (⅜ inča)

Napomena: Za ovaj korak možete upotrijebiti pričvršćivače sa zupčastih grablji.

Postavljanje opružnih grablji na vučnu jedinicu

1. Postavite sklop kuglaste spojke na opružne grablje kao što je prikazano na Slika 7.

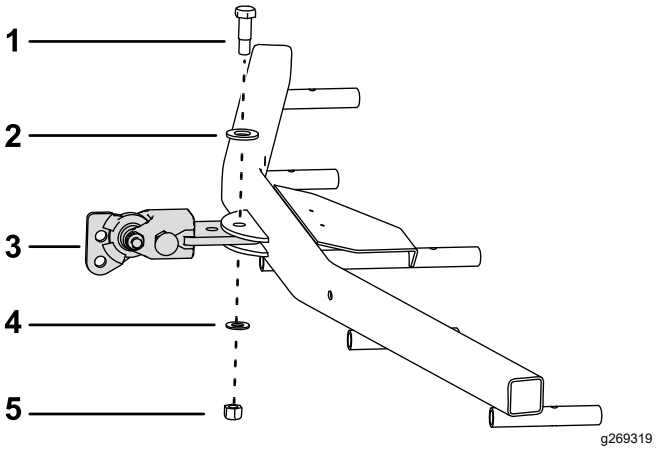

Slika 7

1. Vijak s osloncem
2. Podloška (17/32 × 1 1/16 inča)
3. Sklop kuglaste spojke
4. Podloška (15/32 × 59/64 inča)
5. Matica (7/16 inča)

2. Spojite sklop kuglaste spojke s adapterom kao što je prikazano na Slika 8 i na Slika 9.

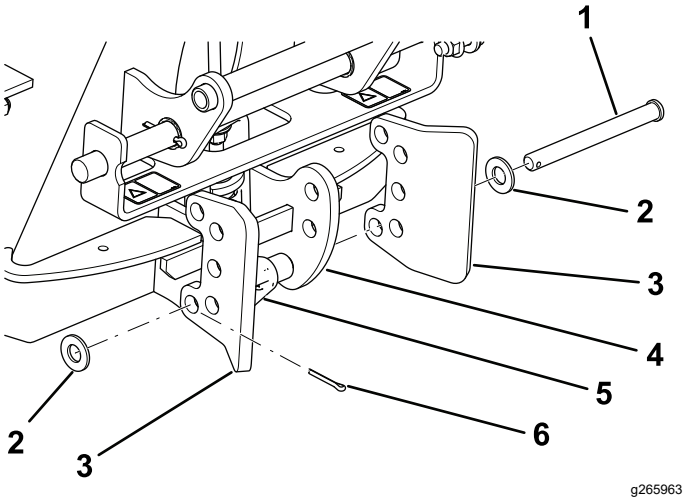

Slika 8

1. Svornjak s poprečnim provrtom
2. Podloška (17/32 × 1 1/16 inča)
3. Zaustavna ploča nosača
4. Adapter priključka
5. Zaporni mehanizam
6. Rascjepka

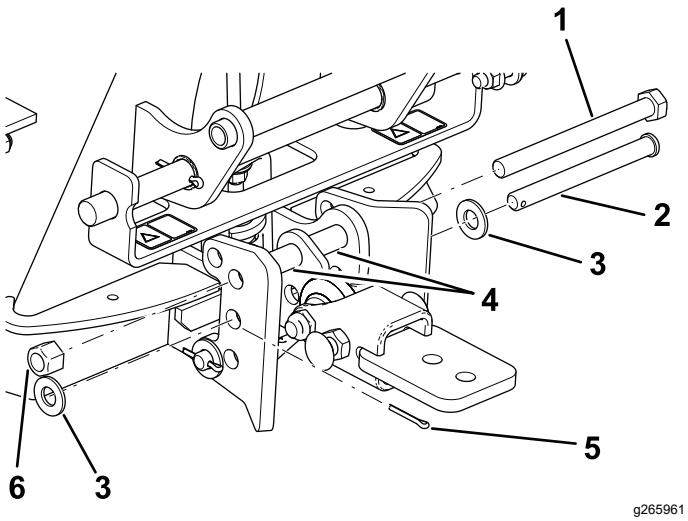

Slika 9

1. Vijak (½ × 5½ inča)
2. Svornjak s poprečnim provrtom
3. Podloška (17/32 × 1 1/16 inča)
4. Odstojnici
5. Rascjepka
6. Matica (½ inča)

3. Uklonite priključak sa stražnjeg dijela vučne jedinice.
4. Vratite vučnu jedinicu u položaj ispred adaptera priključka i spustite adapter vučne jedinice.
5. Pobrinite se da je poluga za zaključavanje okrenuta prema lijevo (otključani položaj) kada se gleda sa stražnje strane uređaja.
6. Pomaknite adapter priključka na adapter vučne jedinice.

⚠ OPREZ

Može doći do prignječenja prstiju između adaptera priključka i vučne jedinice.

Podižite i pomičite priključak upotrebom ručice na stražnjoj strani adaptera priključka.

7. Okrenite polugu za zaključavanje udesno kako biste zaključali adaptere jedan za drugi.
8. Pričvrstite treću kariku svakog lanca na vanjski dio poluge za podizanje (Slika 10) upotrebom vijka (⅜ × 2½ inča), 2 podloške (⅜ × ⅞ inča), odstojnika i matice (⅜ inča).

   Napomena: Ako su lanci pričvršćeni na kuke, ponovno ih spojite na željenoj duljini.

   Napomena: Lanci moraju biti labavi kada su grablje u spuštenom (radnom) položaju.

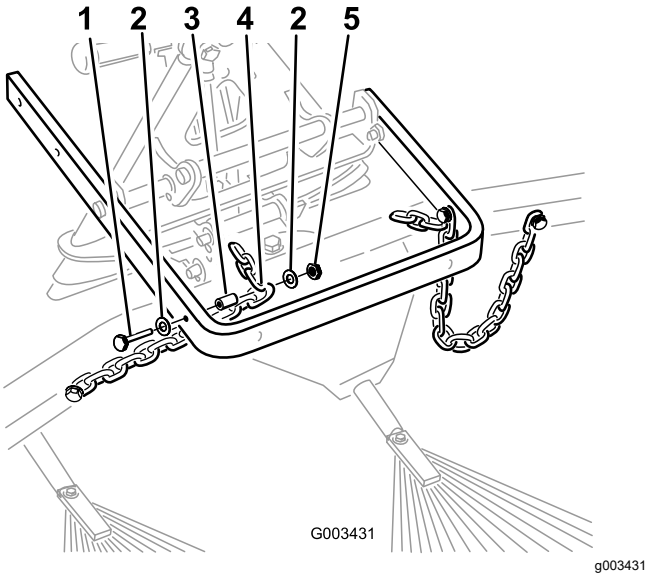

Slika 10

1. Vijak (⅜ × 2-½ inča)
2. Podloška (⅜ × ⅞ inča)
3. Odstojnik
4. Treća karika lanca
5. Matica (⅜ inča)

9. S grabljama montiranim i pričvršćenim na vučnu jedinicu, izmjerite razmak između gornje podloške i odstojnika u sklopu spoja na adapteru priključka kao što je prikazano na Slika 11.

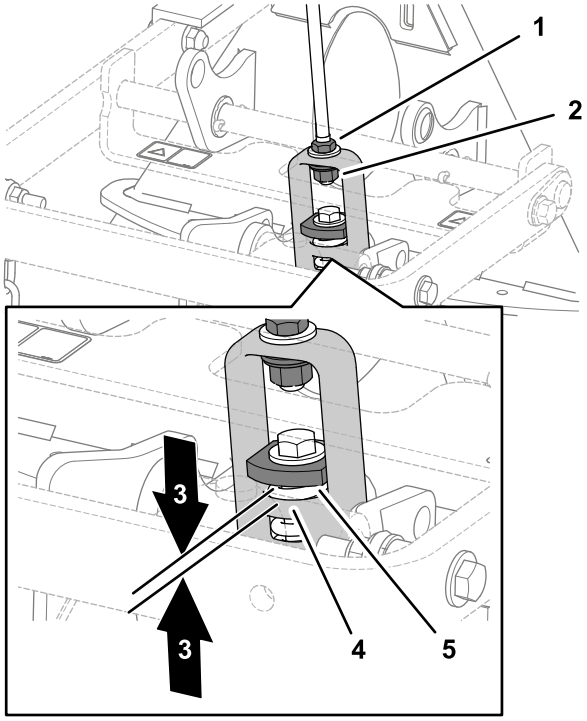

g220790

Slika 11

1. Protumatica
2. Matica za podešavanje
3. 1,5 do 2 mm (0,060 do 0,080 inča)
4. Oslonac valjka za podizanje
5. Deblja podloška

10. Ako razmak nije ispravan, otpustite protumaticu i pritegnite ili otpustite maticu za podešavanje na sklopu spoja koliko je potrebno promijeniti razmak.

Pregled proizvoda

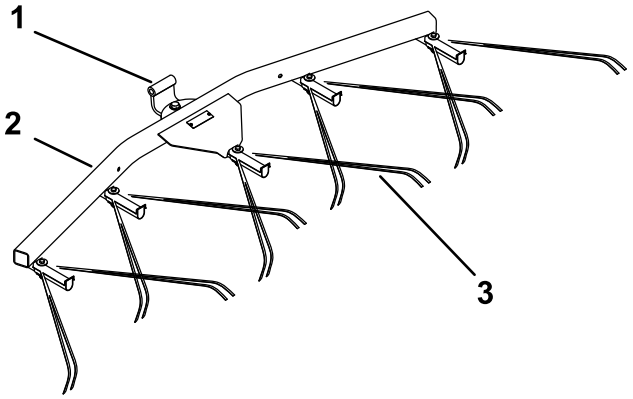

g269320

Slika 12

1. Okretni dio
2. Okvir opružnih grablji
3. Opružne grablje

Rad

Pročitajte ovaj dio prije grabljanja pješčane zamke. Brojni su uvjeti koji određuju podešavanja priključka zupčastih grablji. Tekstura i dubina pijeska, udio vlage, prisustvo korova i zbijenost mogu se razlikovati od terena do terena, pa čak i među pješčanim zamkama istog terena. Izvršite podešavanja grablji za optimalne rezultate na svojem terenu.

Razdoblje obučavanja

Vježbajte grabljanje na velikoj, ravnoj pješčanoj zamki na terenu. Vježbajte pokretanje, zaustavljanje, okretanje, podizanje i spuštanje grablji, ulazak na pješčanu zamku i izlazak iz nje, itd. Vježbajte pri srednjem broju okretaja motora i niskoj brzini. Razdoblje obučavanja pomoći će vam da steknete samopouzdanje u radu s uređajem.

Napomena: Uređaj nemojte pomicati prema natrag dok je priključak spušten. U suprotnom će doći do oštećenja priključka.

Savjeti za grabljanje

Ako je pijesak dovoljno dubok, možete grabljati sve do ruba pješčane zamke na ravnim područjima.

Ako se pijesak širi prema travnjaku, držite se dalje od ruba kako ne biste oštetili podlogu.

Nemojte grabljati preblizu kratkog i strmog humka. Pijesak će se u tom slučaju sliti na dno pješčane zamke.

Dotjerivanje ručnim grabljama može biti potrebno na strmim humcima, manjim površinama itd.

Uzorak grabljanja

Pješčana zamka grablja se prema uzorku kako prikazuje Slika 13. Primjenom tog uzorka sprječava se nepotrebno preklapanje, dolazi do minimalnog zbijanja te na kraju ostaje uredan i zanimljiv uzorak na pijesku.

Pristupite pješčanoj zamci ravno po duljoj strani, na mjestu na kojemu je nagib najmanji. Vozite središtem pješčane zamke gotovo do kraja, a zatim skrenite u jednom ili drugom smjeru što je oštrije moguće te se vratite uz liniju prvog prolaska. Krećite se spiralno prema van kako je prikazano na crtežu te napustite pješčanu zamku pod pravim kutom na ravnom području.

Strme i kratke humke te manje površine dotjerajte ručnim grabljama.

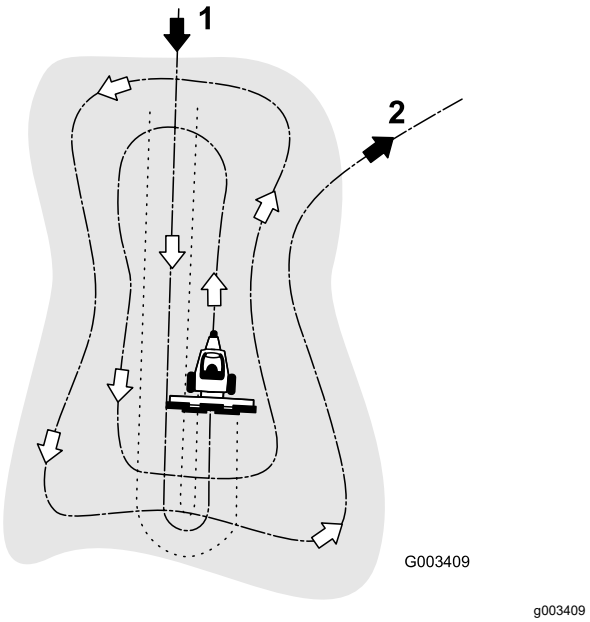

Slika 13

1. Pristupite pješčanoj zamci ravno po duljoj strani na ravnom području.
2. Napustite pješčanu zamku pod pravim kutom na ravnom području.

Pristupanje i napuštanje pješčane zamke

Kad pristupate zamki, nemojte spuštati grablje prije nego što se one nađu iznad pijeska. Time se sprječava oštećivanje travnjaka ili povlačenje pokošene trave i drugih ostataka u pješčanu zamku. Spustite grablje dok je uređaj u pokretu.

Pri napuštanju pješčane zamke započnite podizati grablje u trenutku kada prednji kotač napušta pješčanu zamku. Kako se uređaj kreće prema van, tako se podižu grablje, a pijesak se ne širi po travi.

S iskustvom i praksom moći ćete procijeniti kada je odgovarajuće vrijeme za pristupanje i napuštanje pješčane zamke.

Podešavanje kuta grablji

Možete promijeniti položaj grablji kako biste povećali ili smanjili pritisak na pijesak. Postavite poteznicu i grablje na način prikazan na slikama u nastavku za postizanje željenog pritiska.

Postavljanje najniže razine upotrebe zubaca

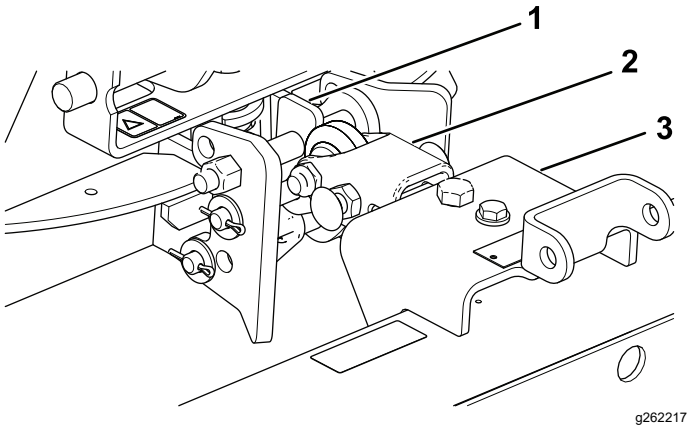

Slika 14

1. Ravno na vrhu
2. Poteznica
3. Grablje

1. Postavite sklop kuke tako da je ravna strana na vrhu (Slika 14).
2. Pričvrstite poteznicu s donje strane sklopa nosača (Slika 14).

Postavljanje najviše razine upotrebe zubaca

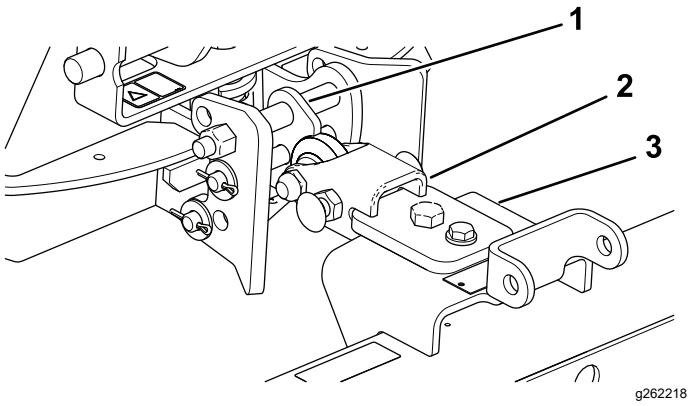

Slika 15

1. Nagib na vrhu
2. Poteznica
3. Grablje

1. Postavite sklop kuke tako da je strana s nagibom na vrhu (Slika 15).
2. Pričvrstite poteznicu na gornju stranu sklopa nosača (Slika 15).

Postavljanje u položaj za transport

Dovršite postupak u nastavku da biste povećali visinu grablji pri transportu:

1. Spustite grablje i sklop za podizanje što je niže moguće.
2. Odspojite lance s poluga za podizanje i ponovno ih spojite na viši položaj.

Napomena: Da biste osigurali ispravan rad grablji, vratite lance u početni opušteni položaj prije upotrebe grablji.

Održavanje

Pregledavanje i čišćenje grablji i uređaja

Nakon grabljanja temeljito očistite uređaj. Budući da se uređaj prvenstveno upotrebljava u pijesku, koji je iznimno abrazivan, isperite pijesak nakon svake upotrebe. Ako redovito čistite uređaj (prije nego što se pijesak uspije stvrdnuti), čistite ga s pomoću vode iz crijeva s uklonjenom mlaznicom. Ako se upotrebljava voda pod visokim pritiskom, pijesak može doći do dijelova koji se troše i oštetiti ih.

Napomena: Ako ne možete odvojiti adapter priključka i adapter uređaja, umetnite polugu ili odvijač u otvor za odvajanje da biste odvojili spojene dijelove (Slika 16).

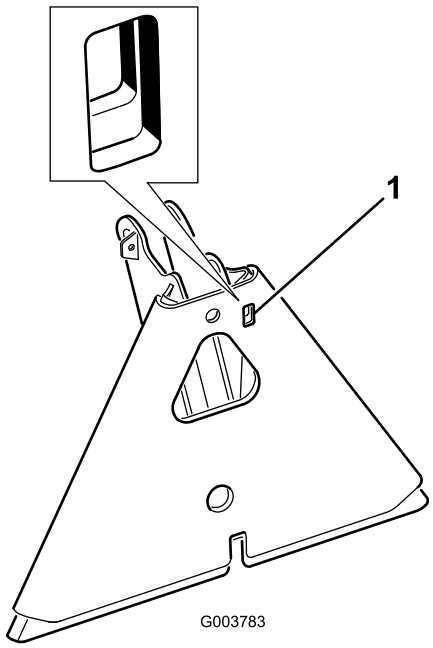

g003783

Slika 16

1. Otvor za odvajanje

Podmazivanje adaptera priključka

Ako se poluga za zaključavanje na adapteru priključka ne može slobodno i lako okretati, primijenite tanak sloj maziva na područje kako prikazuje Slika 17.

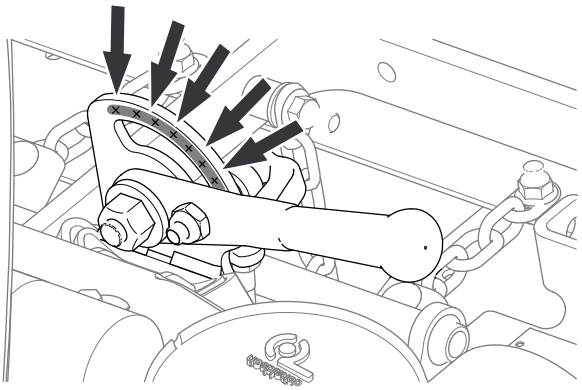

g220788

Slika 17



Count on it.