Form No. 3435-689 Rev B

Kit ventilateur et entraînement de 122, 132 ou 152 cm

Tondeuse Grandstand®

N° de modèle 78525—N° de série 400000000 et suivants

N° de modèle 78526—N° de série 400000000 et suivants

N° de modèle 78527—N° de série 400000000 et suivants

Instructions de montage

Important: **N'utilisez pas de pneus Tweels pour les roues motrices ou pivotantes quand cet outil est monté. Si la machine est équipée de roues motrices ou pivotantes à pneus Tweels, remplacez ces pneus par des pneus à air pour roues motrices ou des pneus semi-pneumatiques pour roues pivotantes d'usine.**

Remarque: Montez ce kit si vous utilisez le système de ramassage à deux bacs E-Z Vac ; reportez-vous au *Manuel de l'utilisateur* pour les consignes les procédures de sécurité, d'utilisation et d'entretien.

Important: **Pour les Grandstand dans les plages de numéros de série suivantes, engagez l'embrayage un minimum de 50 fois avant d'installer et d'utiliser le kit ventilateur et entraînement.**

- **Modèle 74513 – numéro de série 405291650 et précédents**
- **Modèle 79518 – numéro de série 405291708 et précédents**
- **Tous les autres modèles – numéros de série 405453838 et précédents**

Engagez l'embrayage pendant au moins 45 secondes et désengagez-le pendant au moins 15 secondes chaque fois. Cette opération peut s'effectuer pendant l'utilisation normale de la machine avant l'installation du kit.

⚠ ATTENTION

CALIFORNIE
Proposition 65 - Avertissement

L'utilisation de ce produit peut entraîner une exposition à des substances chimiques considérées pas l'état de Californie comme capables de provoquer des cancers, des anomalies congénitales ou d'autres troubles de la reproduction.

Sécurité

Autocollants de sécurité et d'instruction

Des autocollants de sécurité et des instructions bien visibles par l'utilisateur sont placés près de tous les endroits potentiellement dangereux. Remplacez tout autocollant endommagé ou manquant.



decal133-8061

133-8061

© 2025—The Toro® Company
8111 Lyndale Avenue South
Bloomington, MN 55420

Enregistrez votre produit à www.Toro.com.

Traduction du texte d'origine (FR)
Imprimé aux États-Unis
Tous droits réservés

3435-689

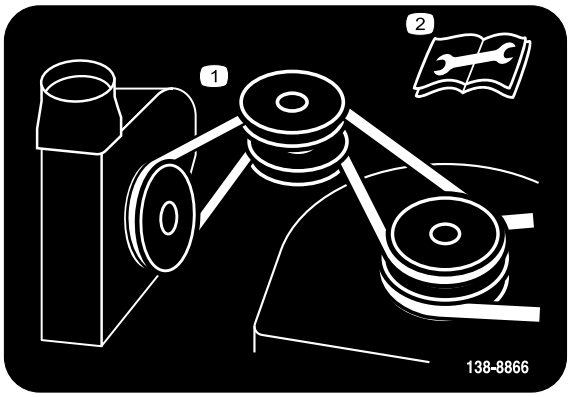

decal138-8866

138-8866

1. Trajet de la courroie
2. Lisez le *manuel de l'utilisateur* avant de procéder à tout entretien.



decal136-4087

136-4087

1. Attention – lisez le *Manuel de l'utilisateur*.
2. Attention – portez des protecteurs d'oreilles.
3. Risque de projection d'objets – n'utilisez pas la machine sans avoir auparavant monté et verrouillé le système de ramassage.
4. Risque de coupure/mutilation des mains par la turbine – ne vous approchez pas des pièces mobiles et gardez toutes les protections en place.
5. Risque de coupure/mutilation des mains par la turbine – désengagez la PDF, retirez la clé de contact et attendez l'arrêt de toutes les pièces mobiles.
6. Attention, risque de perte de motricité – n'utilisez pas la machine lorsqu'elle est seulement équipée des contrepoids ou du système E-Z Vac ; utilisez toujours la machine équipée à la fois du système E-Z Vac et des contrepoids.

Montage

Pièces détachées

Reportez-vous au tableau ci-dessous pour vérifier si toutes les pièces ont été expédiées.

Procédure	Description	Qté	Utilisation
1	Aucune pièce requise	–	Préparation de la machine.
3	Support de souffleur Boulon (½" x 1½") Rondelle-frein Écrou (1/2") Boulon (⅜" x 1¼") Écrou (⅜") Boulon de carrosserie (⅜" x 1¼") Boulon de carrosserie (⅜" x 1") Poulie de tension Poulie	1 1 1 1 1 1 1 1 1 1	Montage de la poulie de souffleur et de la poulie de tension (modèles à axe en fonte).
4	Poulie Boulon (½" x 1½") Rondelle-frein Écrou (1/2") Boulon (⅜" x 1¼") Écrou (⅜") Boulon de carrosserie (⅜" x 1¼") Boulon de carrosserie (⅜" x 1") Plateau de support de poulie Écrou à embase (⅜")	1 1 1 1 1 1 1 1 1 3	Installation de la poulie et la courroie (modèles à axe en aluminium).
5	Souffleur Courroie Protège-courroie Bouton Protège- Collier	1 1 1 1 1 1	Montage du ventilateur, du déflecteur, de la courroie et du protège-courroie.

Remarque: Les côtés gauche et droit de la machine sont déterminés d'après la position d'utilisation normale.

1

Préparation de la machine

Aucune pièce requise

Procédure

Pour préparer le montage du souffleur et du kit de finition sur la machine, procédez comme suit :

1. Désengagez la PDF, amenez les leviers de commande de déplacement à la position de VERROUILLAGE AU POINT MORT et serrez le frein de stationnement.
2. Avant de quitter la position d'utilisation, coupez le moteur, retirez la clé de contact et attendez l'arrêt complet de toutes les pièces mobiles.
3. Réparez toutes les parties pliées ou endommagées du plateau de coupe et remplacez les pièces manquantes.
4. Nettoyez la machine ou la partie arrière du plateau de coupe pour faciliter l'installation.

2

Dépose de la goulotte d'éjection et du protège-courroie existant

Aucune pièce requise

Procédure

Remarque: Conservez toutes les pièces et montez-les sur la machine chaque fois que vous enlevez le système de ramassage.

1. Retirez le boulon (5/16" x 7½") et l'écrou (5/16") qui fixent la goulotte de décharge sur le plateau. Déposez la goulotte, le ressort et l'entretoise (Figure 1).

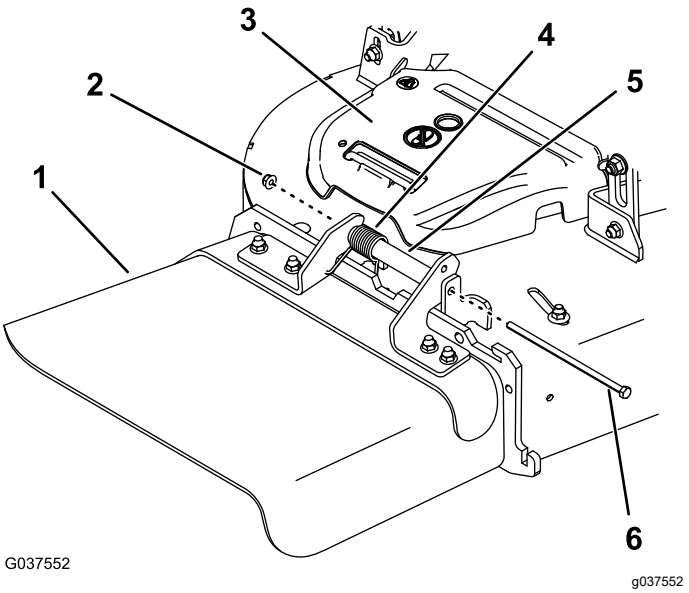

Figure 1

1. Goulotte d'éjection
2. Écrou (5/16")
3. Protège-courroie
4. Ressort
5. Entretoise
6. Boulon (5/16" x 7½")

2. Enlevez le couvercle de la courroie (Figure 1).
3. Déposez l'étrier métallique, le déflecteur, les 2 boulons de carrosserie (⅜" x 1") et les 4 écrous (⅜") du plateau (Figure 2).

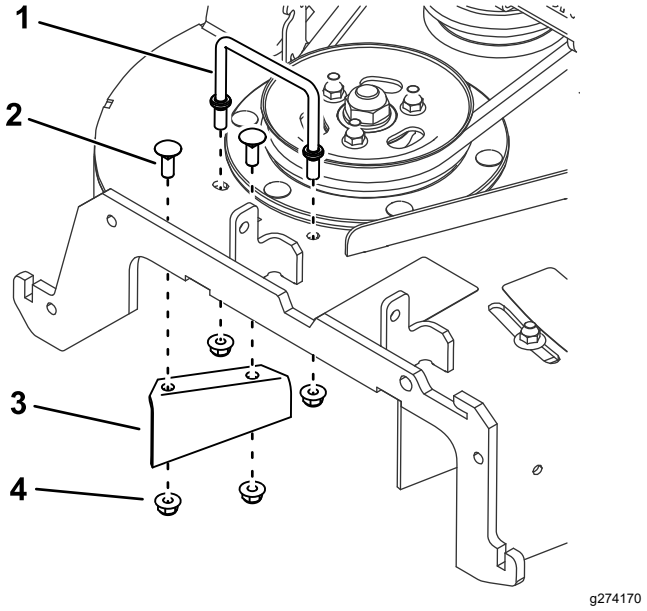

Figure 2

1. Armature métallique
2. Boulon de carrosserie (⅜" x 1") (2)
3. Déflecteur
4. Écrou (⅜") (4)

3

Montage de la poulie de souffleur et de la poulie de tension

Modèles à axe en fonte

Pièces nécessaires pour cette opération:

1	Support de souffleur
1	Boulon (½" x 1½")
1	Rondelle-frein
1	Écrou (1/2")
1	Boulon (⅜" x 1¼")
1	Écrou (⅜")
1	Boulon de carrosserie (⅜" x 1¼")
1	Boulon de carrosserie (⅜" x 1")
1	Poulie de tension
1	Poulie

Procédure

1. Fixez le support du souffleur sur le plateau à l'aide de 1 boulon (½" x 1½"), 1 rondelle frein, 1 écrou (½"), 1 boulon (⅜" x 1¼") et 1 écrou (⅜"), comme montré à la Figure 3.

   Remarque: Il vous faudra peut-être desserrer les 3 boulons du déflecteur lors de l'installation du support du souffleur, afin d'aligner l'ensemble sur le plateau. Resserrez les boulons après avoir installé le support.

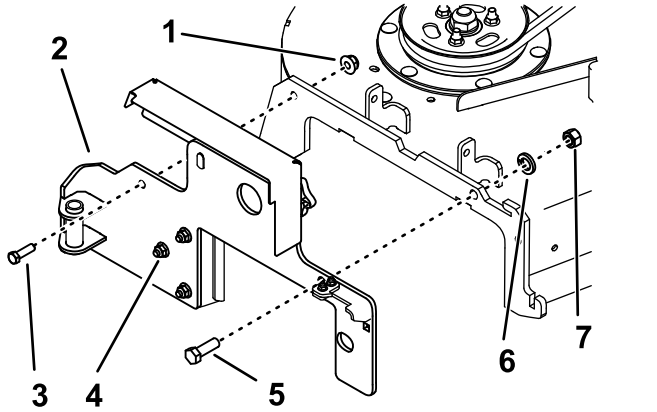

Figure 3

1. Écrou (⅜")
2. Support de souffleur
3. Boulon (⅜" x 1¼")
4. Boulon de déflecteur (3)
5. Boulon (½" x 1½")
6. Rondelle-frein
7. Écrou (½")

2. Retirez les écrous de l'axe de la poulie de plateau droite et utilisez-les pour fixer la poulie à la poulie du plateau (Figure 4).

   Remarque: Vous devrez peut-être déposer la courroie de la tondeuse pour réduire la tension sur la poulie du plateau quand vous installez la poulie. Reportez-vous au *Manuel de l'utilisateur* de la machine.

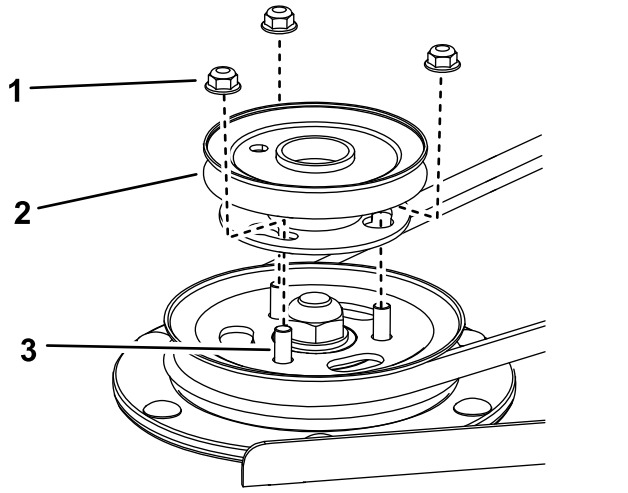

Figure 4

1. Écrou
2. Poulie
3. Axe

3. Fixez la poulie du souffleur sur le plateau de coupe à l'aide des 3 écrous retirés précédemment, de 1 boulon de carrosserie (⅜" x 1¼") et de 2 boulons de carrosserie (⅜" x 1") (Figure 5).

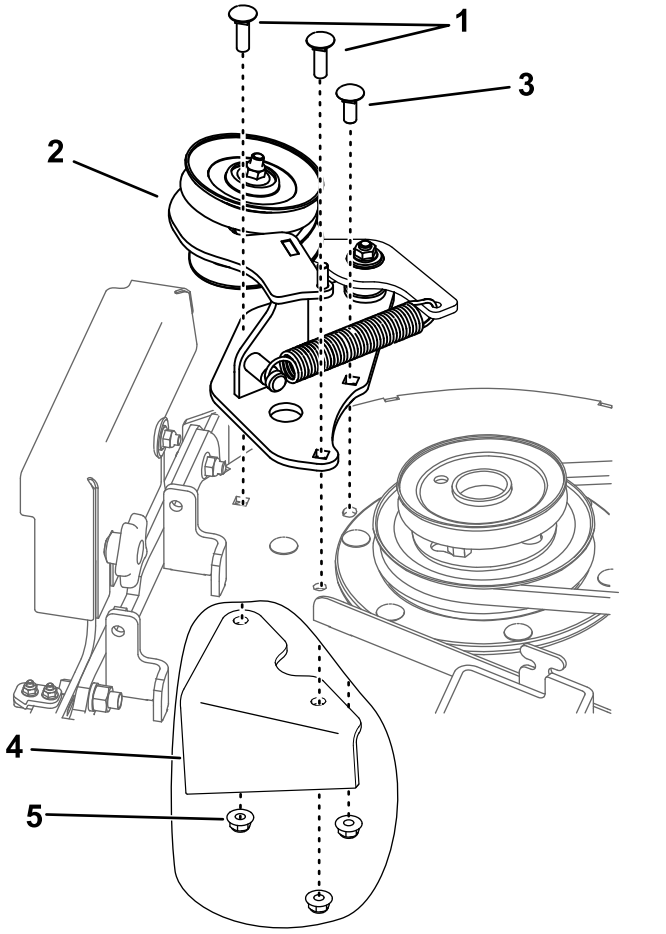

Figure 5

1. Boulon de carrosserie (⅜" x 1¼")
2. Poulie de tension
3. Boulon de carrosserie (⅜" x 1")
4. Plateau de coupe
5. Écrou (sous le plateau de coupe)

4

Installation de la poulie et de la courroie

Modèles à axe en aluminium

Pièces nécessaires pour cette opération:

1	Poulie
1	Boulon (½" x 1½")
1	Rondelle-frein
1	Écrou (1/2")
1	Boulon (⅜" x 1¼")
1	Écrou (⅜")
1	Boulon de carrosserie (⅜" x 1¼")
1	Boulon de carrosserie (⅜" x 1")
1	Plateau de support de poulie
3	Écrou à embase (⅜")

Procédure

1. Fixez le support du souffleur sur le plateau à l'aide de 1 boulon (½" x 1½"), 1 rondelle frein, 1 écrou (½"), 1 boulon (⅜" x 1¼") et 1 écrou (⅜"), comme montré à la Figure 3.

   Remarque: Il vous faudra peut-être desserrer les 3 boulons du déflecteur lors de l'installation du support du souffleur, afin d'aligner l'ensemble sur le plateau. Resserrez les boulons après avoir installé le support.

2. Retirez l'écrou supérieur, la rondelle et la roue à gorge de l'axe (Figure 6).

   Remarque: Notez l'orientation de la roue à gorge lorsque vous la déposez de l'axe pour la reposer correctement ultérieurement.

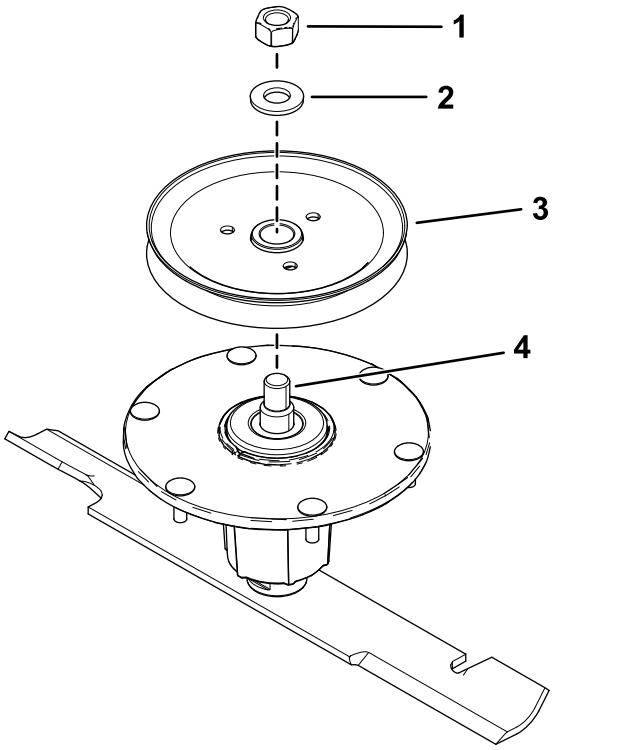

Figure 6

1. Écrou supérieur
2. Rondelle
3. Roue à gorge
4. Axe

3. Insérez les goujons du plateau de support de la poulie dans les trous de la roue à gorge (Figure 7).

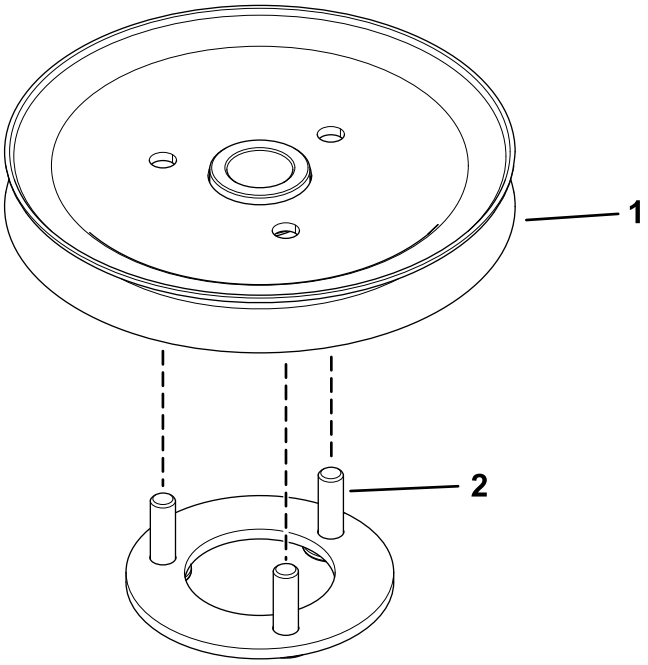

Figure 7

1. Roue à gorge
2. Goujons du plateau de support de poulie

4. Serrez légèrement les 3 écrous sur les goujons (Figure 8).

   Laissez un jeu de 5 mm entre l'écrou et la roue à gorge.

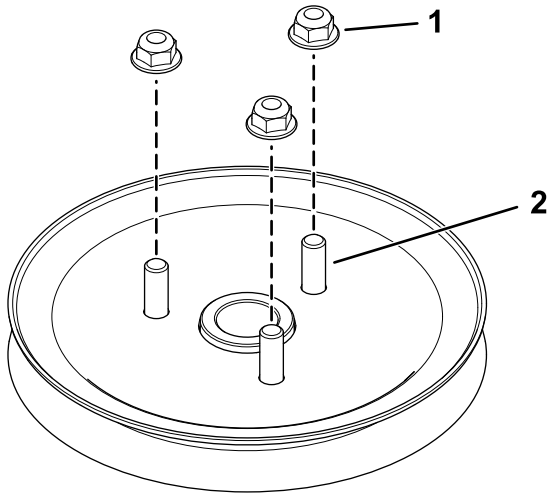

g302412

Figure 8

1. Écrou
2. Goujon

5. Fixez la roue à gorge sur l'axe avec la rondelle et l'écrou supérieur (Figure 9).

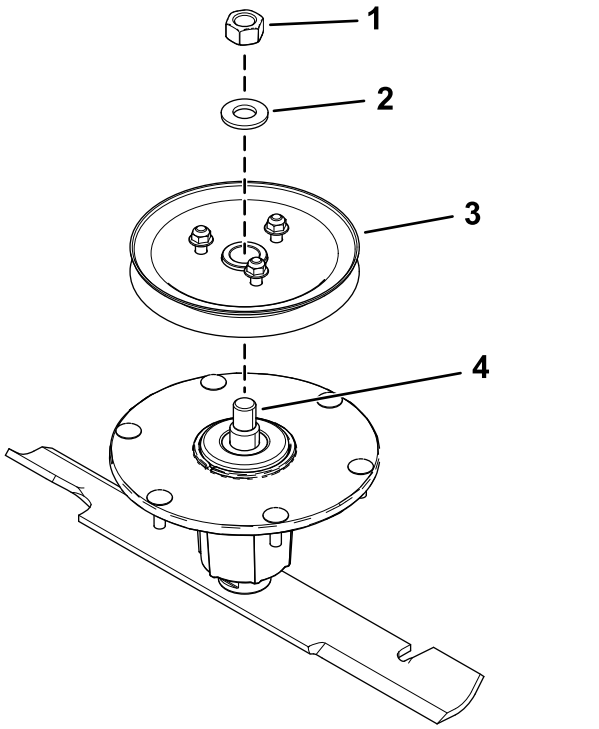

g302413

Figure 9

1. Écrou supérieur
2. Rondelle
3. Roue à gorge
4. Axe

6. Serrez l'écrou supérieur à un couple de 176 à 217 N·m.

   Remarque: Vérifiez que la roue à gorge tourne librement.

7. Placez la nouvelle poulie de sorte à pouvoir engager ses ouvertures sur les écrous (Figure 10).

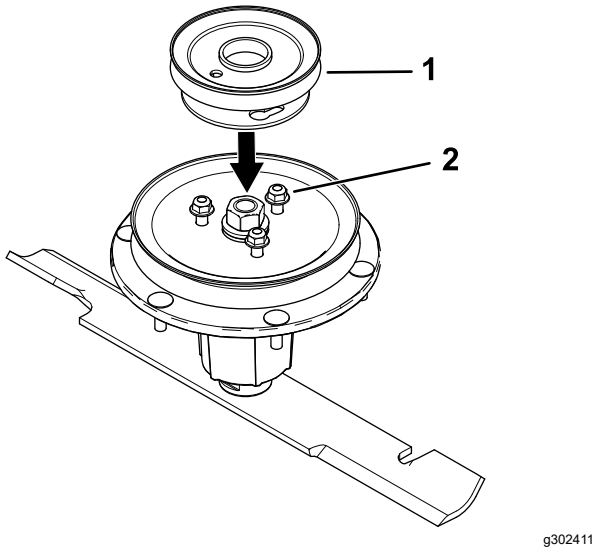

g302411

Figure 10

1. Poulie
2. Écrous

8. Tournez la poulie pour la bloquer en position (Figure 11).

   Remarque: Si la poulie ne tourne pas, desserrez les écrous pour les élever et laissez la poulie se bloquer en position.

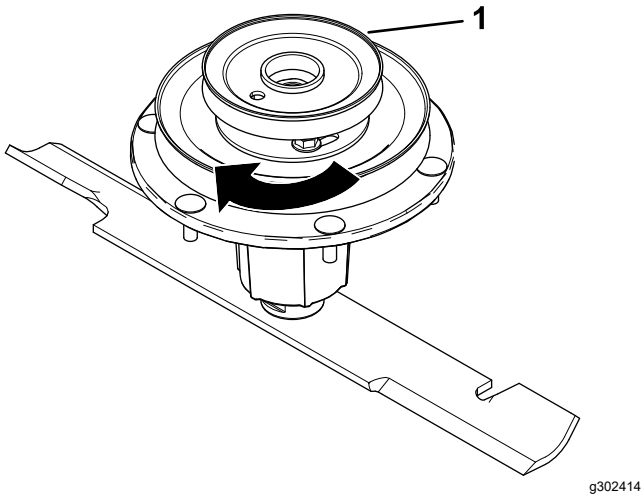

g302414

Figure 11

1. Poulie

9. Une fois la nouvelle poulie en position, serrez les écrous pour la fixer en place.

   Serrez les 3 écrous à un couple de 28 à 34 N·m.

10. Fixez la poulie du souffleur sur le plateau de coupe à l'aide des 3 écrous retirés précédemment, de 1 boulon de carrosserie (⅜" x 1¼") et de 2 boulons de carrosserie (⅜" x 1") (Figure 5).

11. Installez la courroie du plateau de coupe.

5

Montage du ventilateur, de la courroie et du protège-courroie

Pièces nécessaires pour cette opération:

1	Souffleur
1	Courroie
1	Protège-courroie
1	Bouton
1	Protège-
1	Collier

Procédure

Reportez-vous au *Manuel de l'utilisateur* du système de ramassage pour monter correctement le souffleur, la courroie et les protège-courroies.

Remarques:

Remarques:

Proposition 65 de Californie – Information concernant cet avertissement

En quoi consiste cet avertissement ?

Certains produits commercialisés présentent une étiquette d'avertissement semblable à ce qui suit :

AVERTISSEMENT : Cancer et troubles de la reproduction – www.p65Warnings.ca.gov.

Qu’est-ce que la Proposition 65 ?

La Proposition 65 s'applique à toute société exerçant son activité en Californie, qui vend des produits en Californie ou qui fabrique des produits susceptibles d'être vendus ou importés en Californie. Elle stipule que le Gouverneur de Californie doit tenir et publier une liste des substances chimiques connues comme causant des cancers, malformations congénitales et/ou autres troubles de la reproduction. Cette liste, qui est mise à jour chaque année, comprend des centaines de substances chimiques présentes dans de nombreux objets du quotidien. La Proposition 65 a pour objet d'informer le public quant à l'exposition à ces substances chimiques.

La Proposition 65 n'interdit pas la vente de produits contenant ces substances chimiques, mais impose la présence d'avertissements sur tout produit concerné, sur son emballage ou sur la documentation fournie avec le produit. D’autre part, un avertissement de la Proposition 65 ne signifie pas qu’un produit est en infraction avec les normes ou exigences de sécurité du produit. De fait, le gouvernement californien a clairement précisé qu'un avertissement de la Proposition 65 « était différent d’une décision réglementaire établissant l’innocuité d’un produit ». Bon nombre de ces substances chimiques sont utilisées dans des produits du quotidien depuis des années, sans aucun effet nocif documenté. Pour en savoir plus, rendez-vous sur le sitehttps://oag.ca.gov/prop65/faqs-view-all.

Un avertissement de la Proposition 65 signifie qu’une société a soit (1) évalué l’exposition et conclu qu’elle dépassait le « niveau ne posant aucun risque significatif » ; soit (2) choisi d’émettre un avertissement simplement sur la base de sa compréhension quant à la présence d’une substance chimique de la liste, sans tenter d’en évaluer l’exposition.

Cette loi s’applique-t-elle partout ?

Les avertissements de la Proposition 65 sont exigés uniquement en vertu de la loi californienne. Ces avertissements sont présents dans tout l'état de Californie, dans des environnements très variés, notamment mais pas uniquement les restaurants, magasins d'alimentations, hôtels, écoles et hôpitaux, et sur un vaste éventail de produits. En outre, certains détaillants en ligne et par correspondance affichent des avertissements de la Proposition 65 sur leurs sites internet ou dans leurs catalogues.

Quelles différences entre les avertissements de Californie et les limites fédérales ?

Les normes de la Proposition 65 sont souvent plus strictes que les normes fédérales et internationales. Diverses substances nécessitent d'afficher un avertissement de la Proposition 65 à des niveaux largement inférieurs à ceux imposés par les exigences fédérales. Par exemple, la norme de la Proposition 65 en matière d’avertissements liés au plomb se situe à 0,5 µg/jour, soit bien moins que les normes fédérales et internationales.

Pourquoi tous les produits similaires ne portent-ils pas cet avertissement ?

- Pour les produits commercialisés en Californie, l'étiquetage Proposition 65 est exigé, tandis qu’il ne l’est pas sur des produits similaires commercialisés ailleurs.
- Il se peut qu’une société impliquée dans un procès lié à la Proposition 65 et parvenant à un accord soit obligée d’utiliser les avertissements de la Proposition 65 pour ses produits, tandis que d’autres sociétés fabriquant des produits semblables peuvent ne pas être soumises à cette obligation.
- L'application de la Proposition 65 n'est pas uniforme.
- Certaines sociétés peuvent choisir de ne pas indiquer d'avertissements car elles considèrent qu'elles n'y sont pas obligées au titre de la Proposition 65 ; l'absence d'avertissements sur un produit ne signifie pas que le produit ne contient pas de substances de la liste à des niveaux semblables.

Pourquoi cet avertissement apparaît-il sur les produits Toro ?

Toro a choisi de fournir aux consommateurs le plus d'informations possible afin qu'ils puissent prendre des décisions éclairées quant aux produits qu'ils achètent et utilisent. Toro fournit des avertissements dans certains cas d'après ses connaissances quant à la présence de l'une ou plusieurs des substances chimiques de la liste, sans en évaluer le niveau d'exposition, car des exigences de limites ne sont pas fournies pour tous les produits chimiques de la liste. Bien que l'exposition avec les produits Toro puisse être négligeable ou parfaitement dans les limites « sans aucun risque significatif », par mesure de précaution, Toro a décidé de fournir les avertissements de la Proposition 65. De plus, en l'absence de ces avertissements, la société Toro pourrait faire l'objet de poursuites par l'État de Californie ou par des particuliers cherchant à faire appliquer la Proposition 65, et donc être assujettie à d'importantes pénalités.