Form No. 3467-760 Rev B

Count on it.

Käyttöopas

Kaksoiskerääjä

GrandStand®-ruohonleikkuri

Mallinro: 78524—Sarjanro: 416433627 tai suurempi

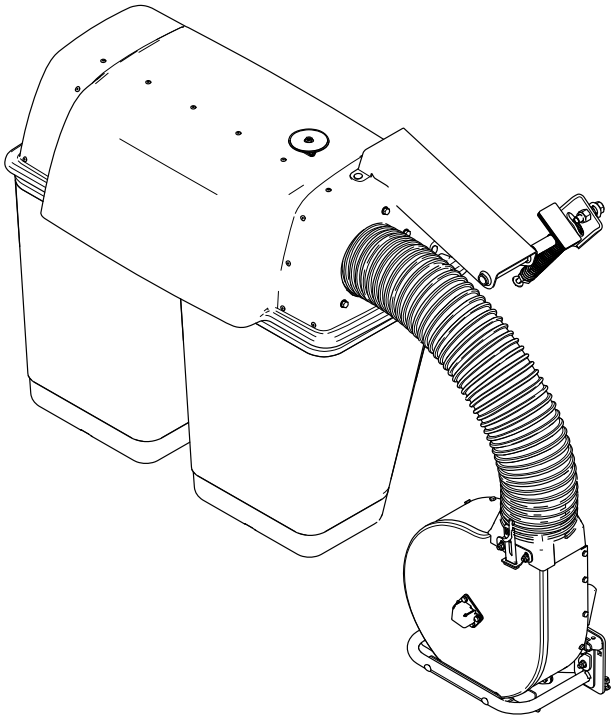

Huomaa: Tämän sarjan oikea toiminta edellyttää muiden sarjojen samanaikaista asennusta. Hanki vastaavat tarvittavat osat ottamalla yhteys valtuutettuun huoltoliikkeeseen. Lisätietoja on osoitteessa www.Toro.com.

Rekisteröi tuotteesi osoitteessa www.Toro.com.
Käännös alkuperäisestä tekstistä (FI)

3467-760

⚠ VAARA

KALIFORNIA
Lakiesityksen 65 mukainen varoitus

Tämän tuotteen käyttäminen voi altistaa kemikaaleille, jotka Kalifornian osavaltion tietojen mukaan aiheuttavat syöpää, synnynnäisiä epämuodostumia tai muuta lisääntymiseen liittyvää haittaa.

Johdanto

Lue nämä tiedot huolellisesti, jotta oppisit käyttämään ja huoltamaan laitetta asianmukaisesti sekä välttämään tapaturmia ja tuotevaurioita. Olet itse vastuussa tuotteen asianmukaisesta ja turvallisesta käytöstä.

Käy osoitteessa www.Toro.com, jos tarvitset tuoteturvallisuuteen ja käyttökoulutukseen liittyviä materiaaleja, tietoja lisävarusteista tai lähimmästä jälleenmyyjästä tai haluat rekisteröidä tuotteesi.

Aina kun tarvitset huoltoa, alkuperäisiä Toro-varaosia tai lisätietoja, ota yhteys valtuutettuun huoltoliikkeeseen tai Toron asiakaspalveluun. Ota tällöin tuotteen malli- ja sarjanumerot valmiiksi esiin. Kuva 1 näyttää laitteen malli ja sarjanumeron sijainnin. Kirjoita numerot annettuun tilaan.

Tärkeää: **Skannaa sarjanumerokilvessä (jos varusteena) oleva QR-koodi mobiililaitteella, niin saat tuotetietoja sekä takuu- ja varaosatietoja.**

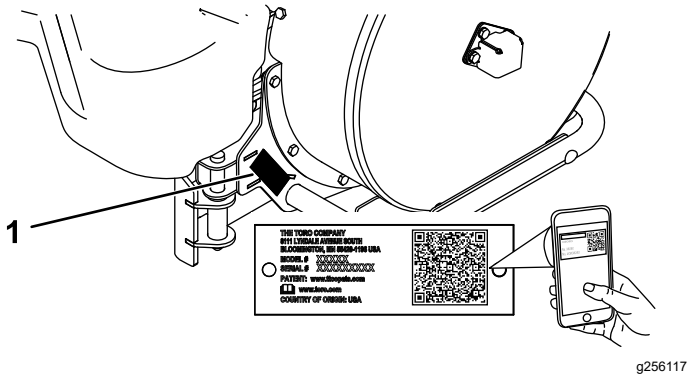

Kuva 1

1. Puhaltimen malli- ja sarjanumeron sijainti

Mallinro: _____

Sarjanro: _____

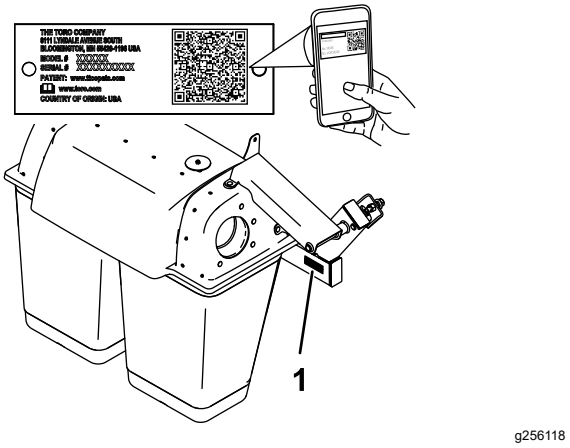

Kuva 2

1. Kerääjän malli- ja sarjanumeron sijainti

Mallinro: _____

Sarjanro: _____

Tässä käyttöoppaassa esiintyvä varoitusmerkintä (Kuva 3) ilmaisee vaaratilannetta, josta saattaa olla seurauksena vakava tapaturma tai jopa kuolema, jos suositellut varotoimenpiteet laiminlyödään.

g000502

Kuva 3

1. Varoitusmerkintä

Tässä käyttöoppaassa käytetään kahta termiä tietojen korostamiseksi. **Tärkeää** kiinnittää huomiota mekaanisiin erikoistietoihin ja **Huomautus** korostaa erityishuomion ansaitsevia yleistietoja.

© 2025—The Toro® Company
8111 Lyndale Avenue South
Bloomington, MN 55420

Toron WWW-sivusto osoitteessa www.Toro.com.
Painettu Yhdysvalloissa
Kaikki oikeudet pidätetään

Sisältö

Turvaohjeet 3
Turva- ja ohjetarrat 4
Käyttöönotto 6
1 Koneen valmistelu 7
2 E-Z Vac -puhallin- ja -vetosarjan asennus 7
3 Puhallinkokoonpanon, hihnan ja hihnasuojuksen asennus 7
4 Kerääjän parannussarjan asennus (lisävaruste) 8
5 Kannattimien asennus 8
6 Kerääjän rungon asennus 11
7 Keräimien asennus 12
8 Kerääjän putken asennus 12
9 Painon asennus 14
Käyttö 15
Käyttöturvallisuus 15
Virtauslevittimen asento 15
Kerääjän käyttö 15
Täyttymisen ilmaisimen käyttö 16
Käyttövihjeitä 16
Ruohonkeräimien tyhjennys 17
Tukosten poisto kerääjäjärjestelmästä 18
Kerääjän irrotus 18
Koneen kuljetus 18
Kunnossapito 20
Kunnossapitotaulukko 20
Kerääjän ja keräimien puhdistus 20
Kerääjän hihnan tarkastus 20
Kerääjän hihnan vaihto 20
Kerääjän tarkastus 21
Leikkurin terien tarkistus 21
Leikkurin terien asennus 21
Varastointi 22
Vianetsintä 23

Turvaohjeet

⚠ VAARA

Estä henkilövahingot noudattamalla seuraavia ohjeita:

- **Tutustu leikkurin *käyttöoppaan* käyttö- ja turvaohjeisiin ennen tämän lisälaitteen käyttöä.**
- **Älä irrota heittoputkea, keräimiä, kerääjän suojusta tai suppiloa, kun moottori on käynnissä.**
- **Sammuta aina moottori, irrota virta-avain ja odota, että liikkuvat osat pysähtyvät, ennen tukoksen poistamista keräysjärjestelmästä.**
- **Älä huolla tai korjaa konetta moottorin ollessa käynnissä.**

⚠ VAARA

Kun kerääjä on käytössä, puhallin pyörii ja voi aiheuttaa vakavia vammoja käsiin ja sormiin.

- **Ennen kuin säädät, puhdistat, korjaat ja tarkistat puhallinta sekä ennen kuin poistat tukoksen suppilosta, sammuta moottori, irrota virta-avain ja odota, että kaikki liikkuvat osat pysähtyvät.**
- **Poista tukokset puhaltimesta ja putkesta kepillä tai vastaavalla esineellä äläkä käsilläsi.**
- **Pidä kasvot, kädet, jalat ja muut kehon osat ja vaatteet piilossa olevien, liikkuvien tai pyörivien osien ulottumattomissa.**

⚠ VAARA

Kuivat lehdet, heinä ja aluskasvillisuus voi syttyä palamaan. Moottoritilassa syttyvä tulipalo voi aiheuttaa henkilö- ja omaisuusvahinkoja.

- **Moottoritila ja äänenvaimentimen alue on pidettävä puhtaana.**
- **Kerääjän suojus on avattava varovasti, jotta moottoritilaan ja äänenvaimentimen alueelle ei putoa roskia.**
- **Koneen on annettava jäähtyä ennen varastointia.**

Seuraavassa luettelossa on erityisesti Toro-tuotteita koskevia turvaohjeita ja muita turvallisuustietoja, jotka käyttäjän on tunnettava.

- Tutustu laitteen turvallisen käytön ohjeisiin, ohjauslaitteisiin ja turvamerkintöihin.
- Ole erityisen varovainen käyttäessäsi ruohonkerääjiä tai muita lisälaitteita. Ne voivat vaikuttaa koneen käyttöominaisuuksiin ja vakauteen.
- Noudata koneen *käyttöoppaassa* kuvattuja suosituksia painojen lisäyksestä tai irrotuksesta.
- Älä käytä ruohonkerääjää jyrkillä rinteillä. Painava ruohonkerääjä saattaa aiheuttaa hallinnan menettämisen tai koneen kaatumisen.
- Hidasta ja ole erityisen varovainen rinteillä. Leikkaa rinteet sivuttaissuunnassa. Nurmiolosuhteet voivat heikentää koneen vakautta. Ole erittäin varovainen käyttäessäsi konetta pudotusten lähellä.
- Liiku rinteillä hitaasti ja vähän kerrallaan. Älä muuta nopeutta, suuntaa tai käännön jyrkkyyttä äkillisesti.
- Ruohonkerääjä voi estää näkymän oikealle. Käytä konetta erityisen varovasti peruutettaessa.
- Ole varovainen lastatessasi konetta perävaunuun tai kuorma-autoon.
- Älä koskaan käytä konetta, jos heittokanavan suuntain on ylhäällä tai irrotettu tai jos sitä on muunnettu, ellei ruohonkerääjä ole käytössä.
- Pidä kädet ja jalat etäällä liikkuvista osista. Älä tee säätöjä moottorin ollessa käynnissä.
- Pysäytä kone tasaiselle maalle, vapauta käytöt, kytke seisontajarru, sammuta moottori ja irrota virta-avain aina ennen kuin poistut käyttäjän paikalta, myös ruohonkeräimen tyhjennystä tai suppilon tukoksen poistamista varten.
- Älä käytä konetta ilman, että joko koko ruohonkerääjä tai suuntain ja/tai suojus on paikoillaan.
- Sammuta moottori ja irrota virta-avain ennen ruohonkerääjän irrottamista tai tukoksen poistamista suppilosta.
- Älä jätä ruohonkerääjään ruohoa pitkäksi aikaa.
- Ruohonkerääjän osat voivat kulua, vaurioitua ja heikentyä, minkä vuoksi käyttäjä voi altistua liikkuville osille tai sinkoutuville kappaleille. Tarkista osat säännöllisesti ja vaihda ne tarvittaessa valmistajan suosittelemiin osiin.

Turva- ja ohjetarrat

Turva- ja ohjetarrat on sijoitettu hyvin näkyville paikoille mahdollisten vaara-alueiden lähettyville. Korvaa vioittuneet tai kadonneet tarrat uusilla.

decal133-8061

133-8061

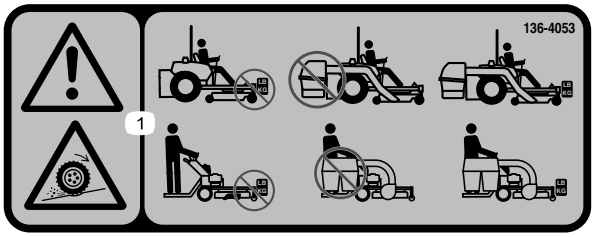

decal136-4053

136-4053

1. Pidon menetyksen vaara: Älä käytä vain vastapainot asennettuina. Älä käytä vain E-Z Vac asennettuna. Käytä vain, kun sekä E-Z Vac että vastapainot on asennettu.

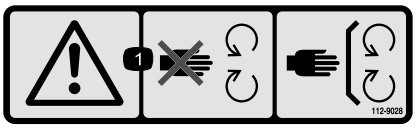

decal112-9028

112-9028

1. Vaara: Pysy etäällä liikkuvista osista. Pidä kaikki suojukset ja suojalevyt paikoillaan.

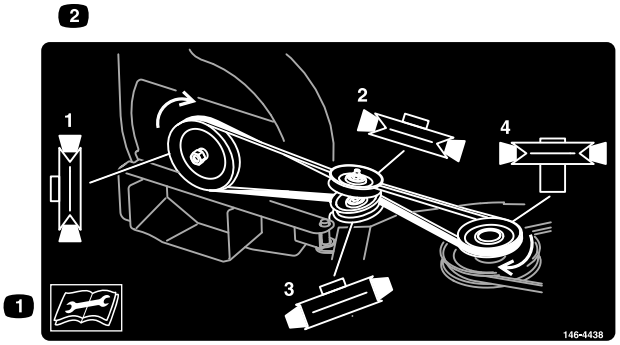

decal146-4438

146-4438

1. Lue käyttöohjeet ennen korjaamista tai huoltamista.
2. Käännä puhallin pois päin leikkuupöydästä, aseta hihna puhaltimen hihnapyörälle, vie se ylempään välipyörään ja alempaan takakiristinpyörään ja sitten ylempään väliakselin hihnapyörään.

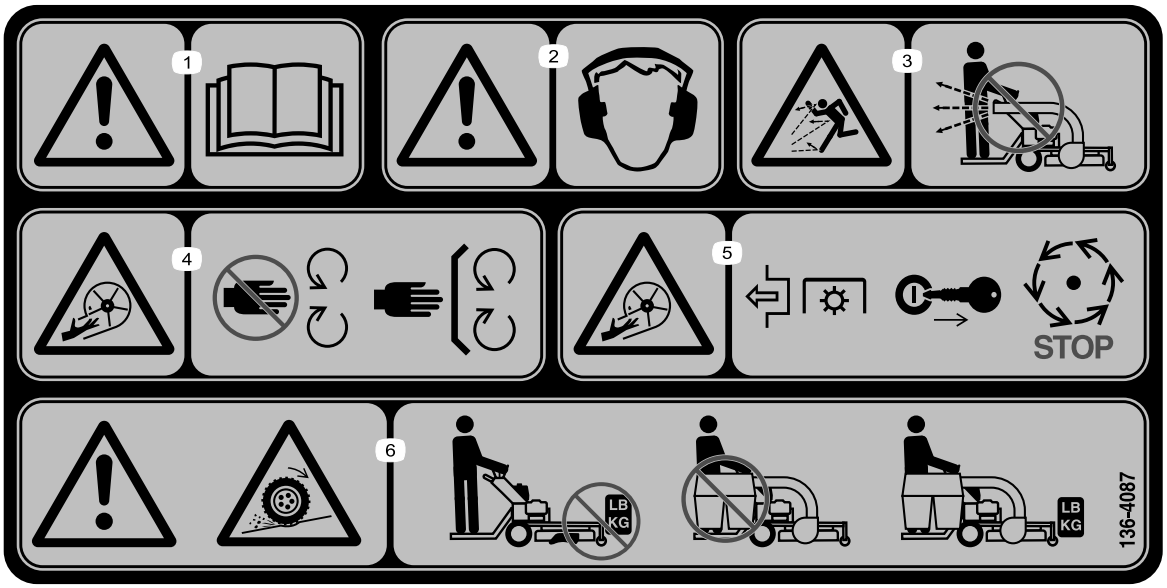

decal136-4087

136-4087

1. Vaara: lue *käyttöopas*.
2. Vaara: käytä kuulosuojaimia.
3. Esineiden sinkoutumisvaara: älä käytä puhallinta ilman paikalleen asennettua ja lukittua koko keruujärjestelmää.
4. Loukkaantumisvaara, siipipyörä: pysy etäällä liikkuvista osista ja pidä kaikki suojukset ja suojalevyt paikoillaan.
5. Loukkaantumisvaara, siipipyörä: vapauta voimanulosotto (PTO), irrota virta-avain ja odota, kunnes kaikki liikkuvat osat ovat pysähtyneet.
6. Pidon menetyksen vaara: Älä käytä vain vastapainot asennettuina. Älä käytä vain E-Z Vac asennettuna. Käytä vain, kun sekä E-Z Vac että vastapainot on asennettu.

Käyttöönotto

Irralliset osat

Tarkista alla olevasta taulukosta, että kaikki osat on toimitettu.

Ohjeet	Kuvaus	Määrä	Käyttökohde
1	Mitään osia ei tarvita	–	Koneen valmistelu.
2	E-Z Vac -puhallin- ja -vetosarja (myydään erikseen)	1	E-Z Vac -puhallin- ja -vetosarjan asennus (myydään erikseen)
3	Puhallinkokoonpano (puhallin- ja vetosarjasta) Hihna (puhallin- ja vetosarjasta) Hihnasuojus (puhallin- ja vetosarjasta) Nuppi (puhallin- ja vetosarjasta)	1 1 1 1	Puhallinkokoonpanon, hihnan ja hihnasuojuksen asennus
4	Kerääjän parannussarja	1	Kerääjän parannussarjan asennus (lisävaruste)
5	Etummainen asennuskannatin Alempi asennuskannatin Takimmainen asennuskannatin Oikeanpuoleinen asennuskannatin Litteä aluslaatta Pultti (⅜ × 4 tuumaa) Lukkopultti (⅜ × 1 tuumaa) Mutteri (⅜ tuumaa) Lukkopultti (¼ × ⅝ tuumaa) Mutteri (¼ tuumaa)	1 1 1 1 2 2 1 1 2 2	Kannattimien asennus
6	Kerääjän rungon kokoonpano Liitintappi Sokka Painealuslaatta Mutteri (⅜ tuumaa) Lukkopultti (⅜ × 1 tuumaa)	1 2 3 1 1 1	Kerääjän rungon asennus
7	Keräin	2	Keräimien asennus
8	Letku (puhallin- ja vetosarjasta) Letkunkiristin (puhallin- ja vetosarjasta)	1 1	Kerääjän letkun asennus
9	Paino U-pultti Pitkä U-pultti (vain 132 cm:n leikkuupöydillä varustetut Multi ForceTM -koneet) Lukkomutteri (½ tuumaa)	1 1 1 2	Asenna paino.

Tärkeää: **Tämän lisälaitteen kanssa ei saa käyttää Tweel-veto- tai -kääntöpyöriä. Jos kone on varustettu Tweel-veto- tai -kääntöpyörillä, vaihda ne tehdasvalmisteisiin pneumaattisiin vetäviin renkaisiin tai tehdasvalmisteisiin pneumaattisiin tai paineettomiin kääntöpyörän renkaisiin.**

Huomaa: Koneen vasen ja oikea puoli määritellään normaalista käyttöasennosta käsin.

1

Koneen valmistelu

Mitään osia ei tarvita

Ohjeet

Huomaa: Irrota rullaraidoitinsarja (jos se on asennettu) ennen tämän lisälaitteen asentamista.

1. Vapauta voimanulosotto, siirrä liikkeenohjausvivut LUKITTU VAPAA -asentoon ja kytke seisontajarru.
2. Sammuta moottori, irrota avain ja odota, että kaikki liikkuvat osat ovat pysähtyneet, ennen kuin poistut käyttäjän paikalta.
3. Korjaa kaikki leikkuupöydän taipuneet tai vahingoittuneet alueet ja asenna mahdolliset puuttuvat osat.
4. Puhdista koneen leikkuupöytä ja takaosa roskista asennuksen helpottamiseksi.

2

E-Z Vac -puhallin- ja -vetosarjan asennus

Vaiheeseen tarvittavat osat:

1	E-Z Vac -puhallin- ja -vetosarja (myydään erikseen)

Ohjeet

Katso sarjan *asennusohjeet*.

3

Puhallinkokoonpanon, hihnan ja hihnasuojuksen asennus

Vaiheeseen tarvittavat osat:

1	Puhallinkokoonpano (puhallin- ja vetosarjasta)
1	Hihna (puhallin- ja vetosarjasta)
1	Hihnasuojus (puhallin- ja vetosarjasta)
1	Nuppi (puhallin- ja vetosarjasta)

Ohjeet

1. Laske leikkuupöytä alimpaan asetukseen.
2. Aseta puhallinkokoonpanon tappi puhaltimen asennuskannattimeen kuvan mukaisesti (Kuva 4). Älä lukitse puhallinta puhaltimen kannattimelle.

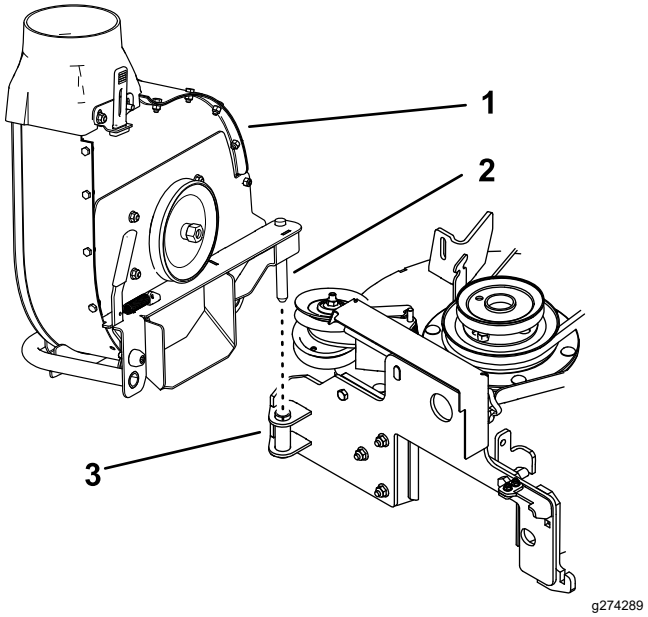

Kuva 4

1. Puhallinkokoonpano
2. Tappi
3. Aseta tappi tähän.

3. Asenna hihna hihnapyöriin ja kiristinpyöräkokoonpanoon kuvien mukaisesti (Kuva 5 ja Kuva 6).

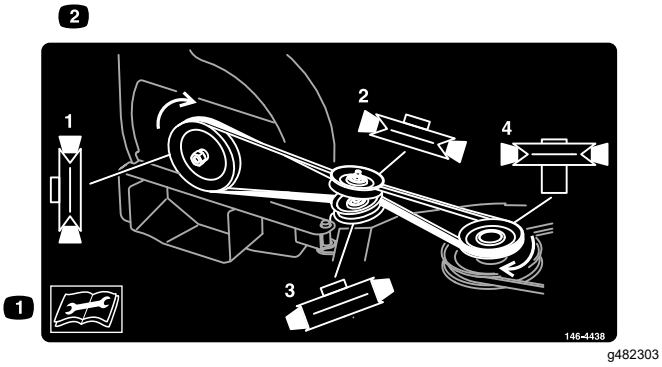

Kuva 5

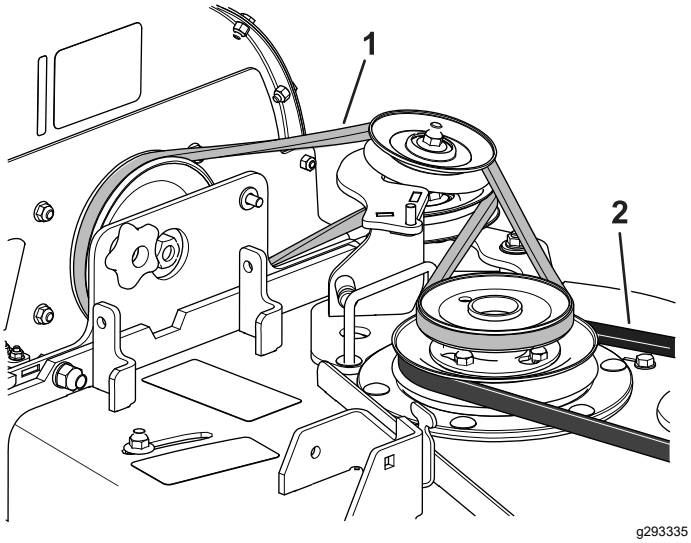

Kuva 6

1. Puhaltimen hihna
2. Leikkuupöydän hihna

4. Sulje puhallinkokoonpano niin, että puhaltimen kannattimen kahva lukittuu.
5. Asenna hihnasuojus ja kiinnitä se ruuvaamalla nuppi kiristinpyörän ruuviin (Kuva 7).

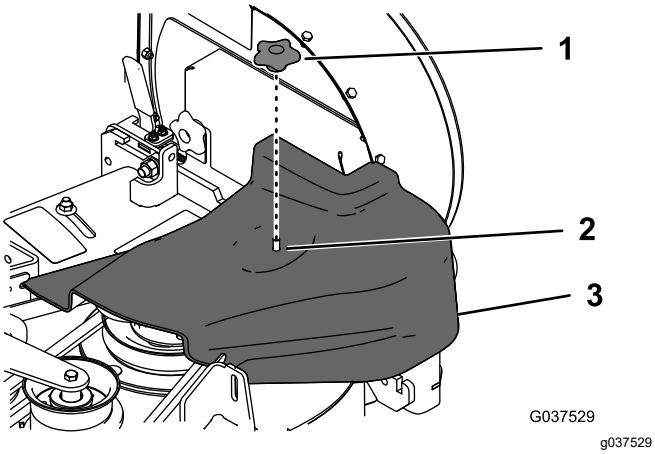

Kuva 7

1. Nuppi
2. Kiristinpyörän ruuvi
3. Hihnasuojus

Huomaa: Kun puhallinkokoonpano on avattava, irrota hihnasuojus ensin.

4

Kerääjän parannussarjan asennus (lisävaruste)

Vaiheeseen tarvittavat osat:

1	Kerääjän parannussarja

Ohjeet

Katso sarjan *asennusohjeet*.

5

Kannattimien asennus

Vaiheeseen tarvittavat osat:

1	Etummainen asennuskannatin
1	Alempi asennuskannatin
1	Takimmainen asennuskannatin
1	Oikeanpuoleinen asennuskannatin
2	Litteä aluslaatta
2	Pultti (⅜ × 4 tuumaa)
1	Lukkopultti (⅜ × 1 tuumaa)
1	Mutteri (⅜ tuumaa)
2	Lukkopultti (¼ × ⅝ tuumaa)
2	Mutteri (¼ tuumaa)

Ohjeet

1. Irrota polttoainesäiliö. Lisätietoja on koneen *käyttöoppaassa*.
2. Nosta koneen oikeanpuoleinen takaosa irti maasta niin, että oikealla renkaalla ei ole painoa.
3. Irrota oikeanpuoleinen rengas (Kuva 8).

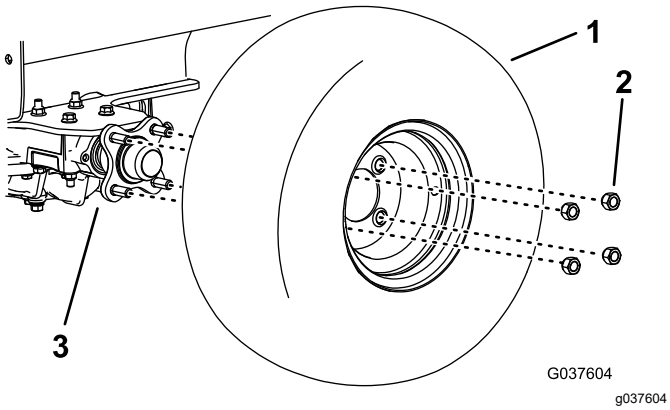

Kuva 8

1. Oikeanpuoleinen rengas
2. Pyöränmutteri
3. Oikeanpuoleinen vaihteisto

4. Nosta käyttäjän taso.
5. Irrota kaksi takapulttia ja kaksi mutteria oikeasta vaihteistosta (Kuva 9). Säilytä mutterit.

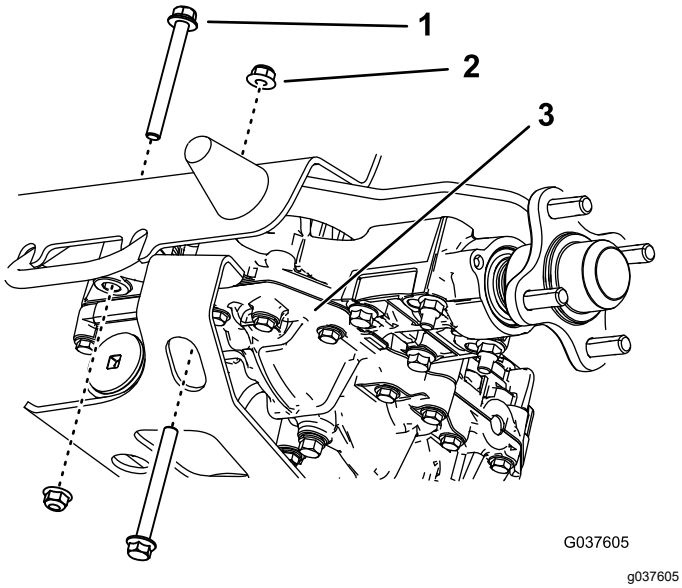

Kuva 9

1. Pultti
2. Mutteri
3. Oikeanpuoleinen vaihteisto

6. Asenna alempi asennuskannatin vaihteistoon kahdella irrotetulla mutterilla, kahdella litteällä aluslaatalla ja kahdella pultilla (⅜ × 4 tuumaa) kuvan mukaisesti (Kuva 10).

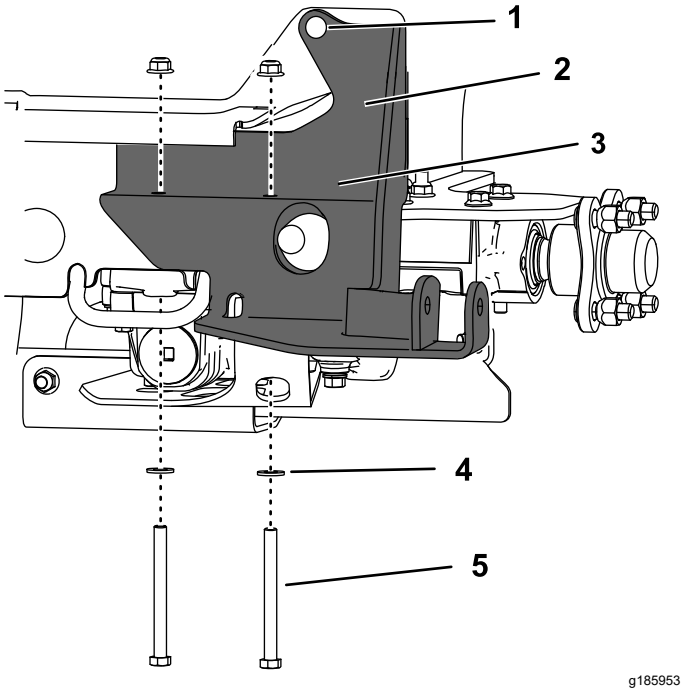

Kuva 10

1. Lukkopultti (⅜ × 1 tuumaa) ja mutteri (⅜ tuumaa)
2. Mutteri
3. Alempi asennuskannatin
4. Litteä aluslaatta
5. Pultti (⅜ × 4 tuumaa)

7. Kiinnitä kannattimen yläosa yhdellä lukkopultilla (⅜ × 1 tuumaa) ja yhdellä mutterilla (⅜ tuumaa).
8. Kiristä pultit momenttiin 37–45 N·m.
9. Irrota kaksi etummaista pulttia ja mutteria oikeanpuoleisesta asennuskannattimesta ja kaksi etummaista pulttia ja mutteria oikeanpuoleisesta pylvään paneelista (Kuva 11).

   Tärkeää: **Varmista, että rungon sisällä oleva puhaltimen suojus ei putoa vaihteiston päälle, kun irrotat kiinnitysosia.**

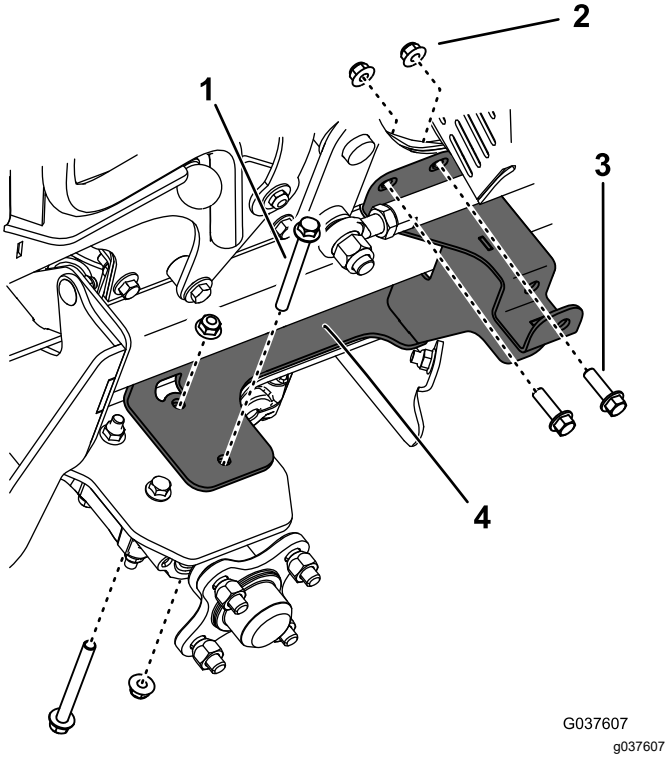

Kuva 11

1. Vaihteiston pultti
2. Mutteri
3. Pylvään paneelin pultti
4. Oikeanpuoleinen asennuskannatin

10. Asenna oikeanpuoleinen asennuskannatin ja puhaltimen suojus runkoon (Kuva 11) pulteilla ja muttereilla, jotka irrotettiin vaiheessa 9. Kiristä pultit momenttiin 37–45 N·m.
11. Asenna etummainen asennuskannatin löysästi ohjauspylvään etuosaan kahdella lukkopultilla (¼ × ⅝ tuumaa) ja kahdella mutterilla (¼ tuumaa) kuvan mukaisesti (Kuva 12).

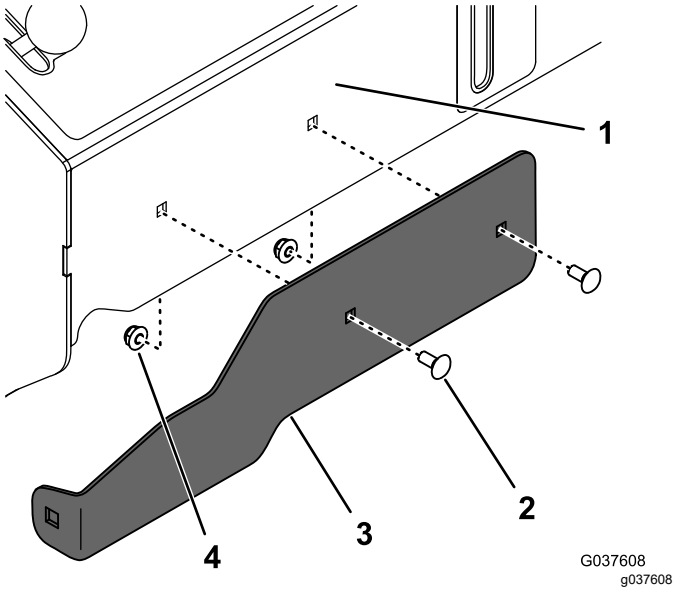

Kuva 12

1. Ohjauspylvään etuosa
2. Lukkopultti (¼ × ⅝ tuumaa)
3. Etummainen asennuskannatin
4. Mutteri (¼ tuumaa)

12. Laske käyttäjän taso.
13. Asenna oikea rengas, kiristä pyöränmutterit momenttiin 115–142 N·m ja laske kone (Kuva 8).

6

Kerääjän rungon asennus

Vaiheeseen tarvittavat osat:

1	Kerääjän rungon kokoonpano
2	Liitintappi
3	Sokka
1	Painealuslaatta
1	Mutteri (⅜ tuumaa)
1	Lukkopultti (⅜ × 1 tuumaa)

Ohjeet

1. Pyydä toinen henkilö avuksi ja nosta kerääjän runko ja kiinnitä rungon taka-alaosa alempaan asennuskannattimeen liitintapilla ja sokalla (Kuva 13).

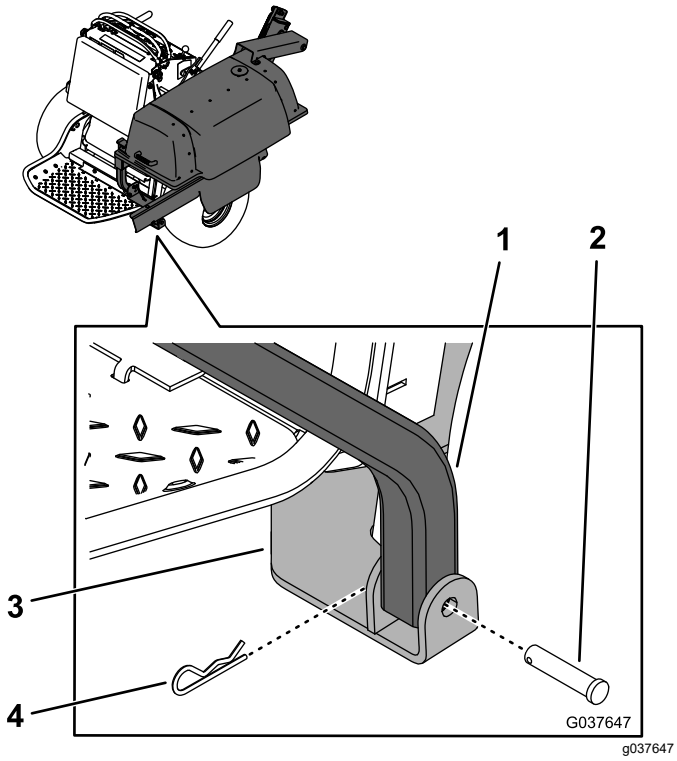

Kuva 13

1. Kerääjän runko
2. Liitintappi
3. Alempi asennuskannattimen
4. Sokka

2. Kiinnitä runko takimmaisen asennuskannattimen tappiin painealuslaatalla ja sokalla (Kuva 14).

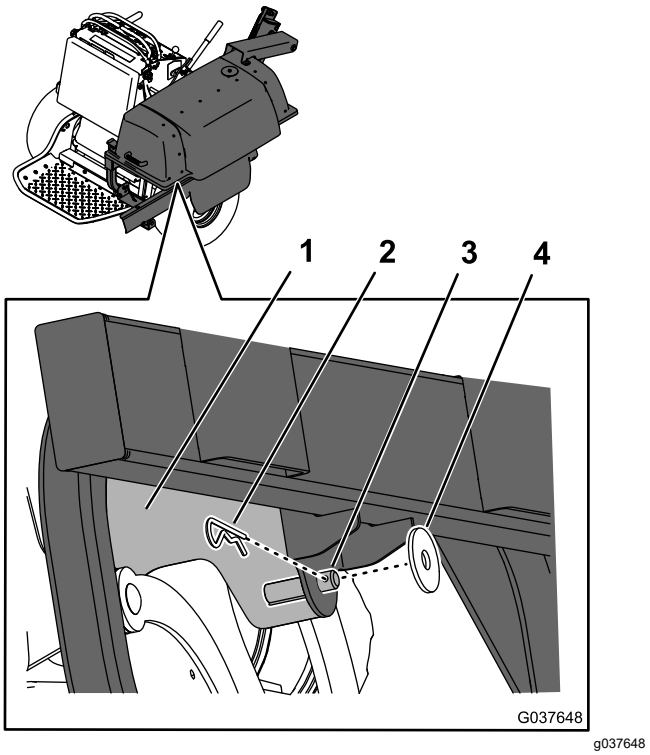

Kuva 14

1. Takimmainen asennuskannatin
2. Sokka
3. Tappi (osa kannatinta)
4. Painealuslaatta

3. Kiinnitä kerääjän rungon etu-alaosa vaihteiston asennuskannattimeen liitintapilla ja sokalla (Kuva 15).

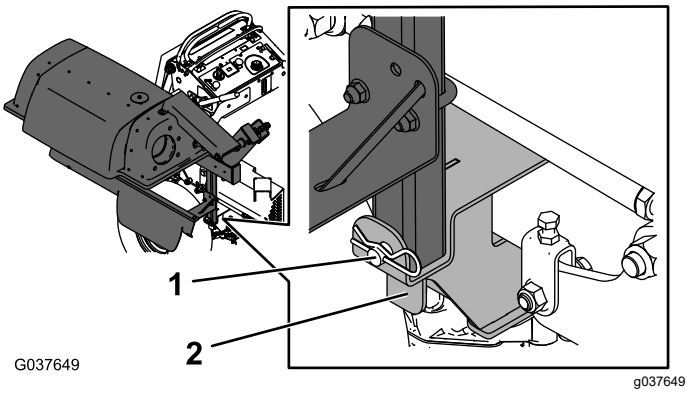

Kuva 15

1. Liitintappi ja sokka (asennettu)
2. Vaihteiston asennuskannatin

4. Kiinnitä kerääjän runko etummaiseen asennuskannattimeen lukkopultilla (⅜ × 1 tuumaa) ja mutterilla (⅜ tuumaa) kuvan mukaisesti (Kuva 16).

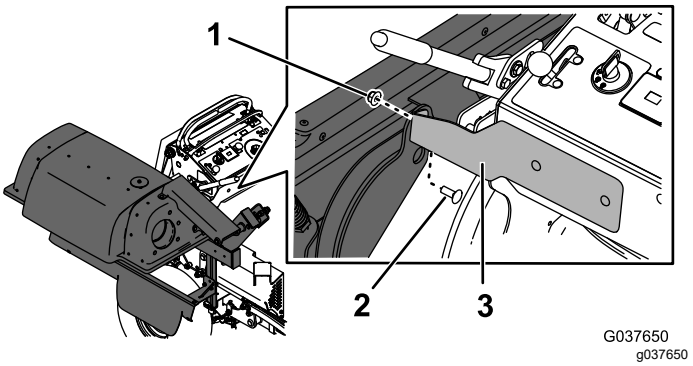

Kuva 16

1. Mutteri (⅜ tuumaa)
2. Lukkopultti (⅜ × 1 tuumaa)
3. Etummainen asennuskannatin

5. Kiristä kerääjän runko ja etummaisen asennuskannattimen mutterit.
6. Asenna polttoainesäiliö. Lisätietoja on koneen *käyttöoppaassa*.

   Huomaa: Kun asennat polttoainesäiliön kannattimen, asenna takimmainen asennuskannatin ohjauspylvään ja polttoainesäiliön kannattimen väliin.

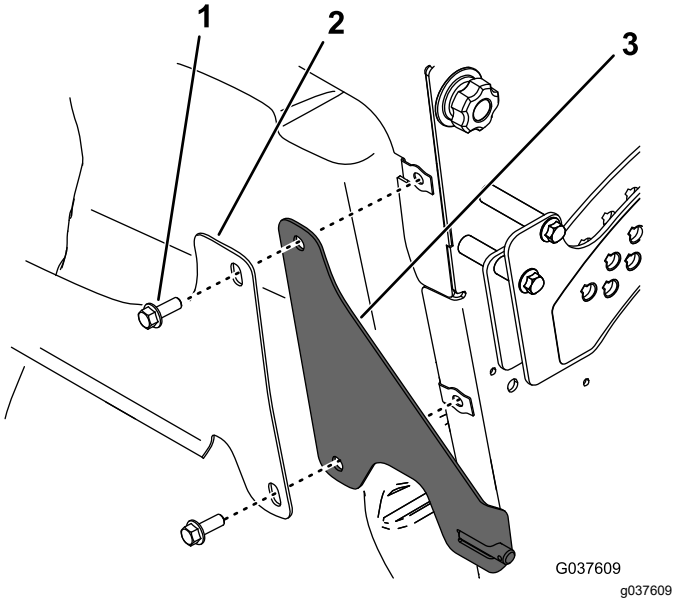

Kuva 17

1. Pultti
2. Polttoainesäiliön kannatin
3. Takimmainen asennuskannatin

7. Nosta pehmuste.

7

Keräimien asennus

Vaiheeseen tarvittavat osat:

2	Keräin

Ohjeet

1. Vapauta salpa ja avaa konepeltikokoonpano.
2. Asenna keräimet keräimen kannattimiin (Kuva 18).

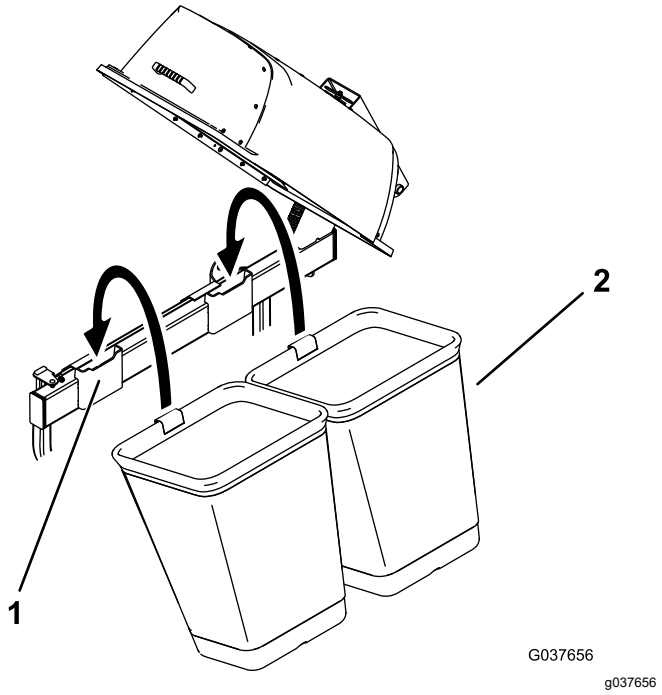

Kuva 18

1. Keräimen kannatin
2. Keräin

3. Sulje ja salpaa konepeltikokoonpano.

8

Kerääjän putken asennus

Vaiheeseen tarvittavat osat:

1	Letku (puhallin- ja vetosarjasta)
1	Letkunkiristin (puhallin- ja vetosarjasta)

Ohjeet

1. Kierrä letkun toista päätä konepeltiin 2–3 kierteen verran (Kuva 19).

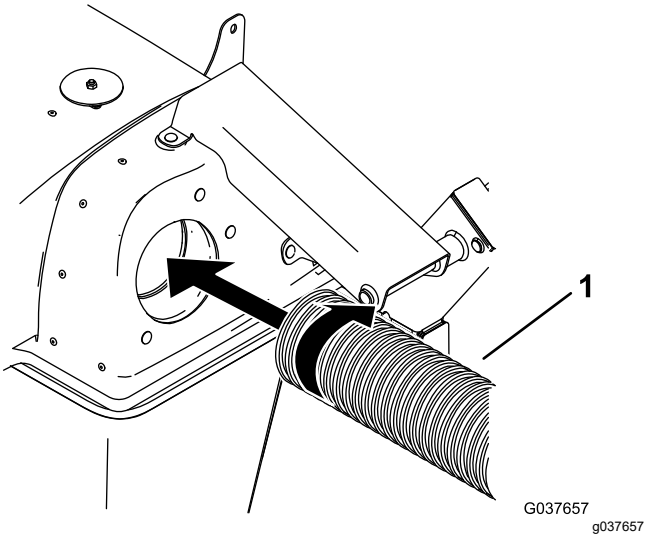

Kuva 19

1. Letku

2. Kierrä letkunkiristintä uuden letkun toiseen päähän 2–3 kierrosta (Kuva 20).

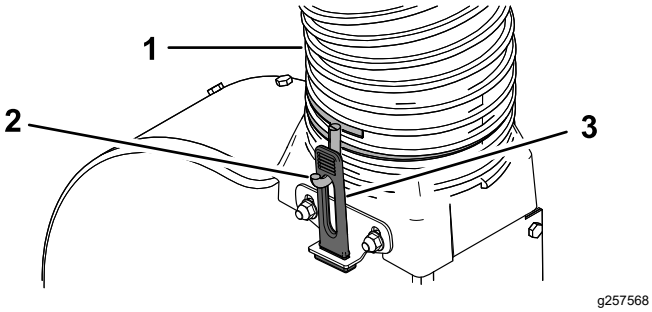

Kuva 20

1. Letku
2. Letkunkiristin
3. Kumisalpa

3. Asenna letku puhaltimen siirto-osan päälle niin, että letku muodostaa noin 90 asteen mutkan konepellistä. Säädä letkunkiristimen koukkujen suuntaa tarvittaessa niin, että ne kohdistuvat kumisalpoihin, ja kiinnitä letku venyttämällä kumisalvat koukkujen päälle (Kuva 20).

   Huomaa: Varmista, että kumisalvat ovat tiukalla. Kierrä kiristintä pidemmälle letkuun, jos salvat ovat löysällä.

9

Painon asennus

Vaiheeseen tarvittavat osat:

1	Paino
1	U-pultti
1	Pitkä U-pultti (vain 132 cm:n leikkuupöydillä varustetut Multi Force™ -koneet)
2	Lukkomutteri (½ tuumaa)

Ohjeet

Asenna painot vasemmanpuoleiseen kääntöpyörään U-pultilla ja kahdella lukkomutterilla (½ tuumaa) kuvan mukaisesti (Kuva 21).

Huomaa: Käytä pitkää U-pulttia 132 cm:n leikkuupöydillä varustetuissa Multi Force -koneissa. Paino asettuu rungon päälle (Kuva 22).

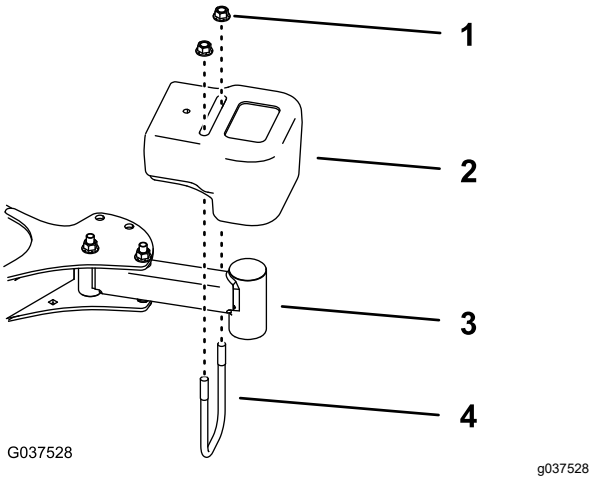

Kuva 21

1. Lukkomutteri, ½ tuumaa (2)
2. Paino
3. Kääntöpyörä (pyörä ei kuvassa)
4. U-pultti

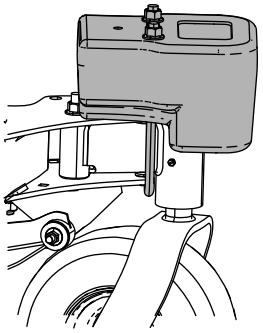

Kuva 22

Käyttö

Käyttöturvallisuus

- Tutustu koneen *käyttöoppaan* käyttö- ja turvaohjeisiin ennen tämän lisälaitteen käyttöä.
- Älä irrota kerääjää tai kerääjän putkia moottorin ollessa käynnissä.
- Sammuta aina moottori, irrota virta-avain ja odota, että liikkuvat osat pysähtyvät, ennen tukoksen poistamista keräysjärjestelmästä.
- Älä huolla tai korjaa konetta moottorin ollessa käynnissä.
- Kytke seisontajarru.

⚠ VAARA

Ellei suuntainta, kerääjän putkia tai kokonaista kerääjäkokoonpanoa ole asennettu, käyttäjä tai sivulliset voivat joutua kosketuksiin terien kanssa tai heitä kohti voi sinkoutua roskia. Terä- tai siipipyöräkosketus tai sinkoutuvat roskat voivat aiheuttaa loukkaantumisen tai kuoleman.

- **Asenna suuntain aina, kun irrotat kerääjän ja vaihdat sivuheittotilaan.**
- **Jos suuntain vaurioituu, vaihda se heti. Suuntain ohjaa materiaalin alaspäin nurmea kohti.**
- **Älä koskaan pane käsiä tai jalkoja koneen alle.**
- **Siirrä voimanulosotto (PTO) pois-asentoon ja käännä virta-avain pysäytys-asentoon aina ennen poistoalueen tai leikkuuterien puhdistamista. Irrota myös virta-avain ja sytytystulpan johto.**
- **Sammuta moottori ennen tukoksen poistamista puhaltimen kotelosta.**

⚠ VAROITUS

Lapset ja sivulliset voivat loukkaantua, jos he siirtävät tai yrittävät käyttää konetta sen ollessa ilman valvontaa.

Muista irrottaa virta-avain ja kytkeä seisontajarru aina, kun jätät koneen ilman valvontaa, vaikka vain muutamaksi minuutiksi.

Virtauslevittimen asento

Säädä levitin asentoon C (etuasentoon) keräämistä varten. Lisätietoja on koneen *käyttöoppaassa*.

Varmista, että levitin ei kosketa puhaltimen koteloa.

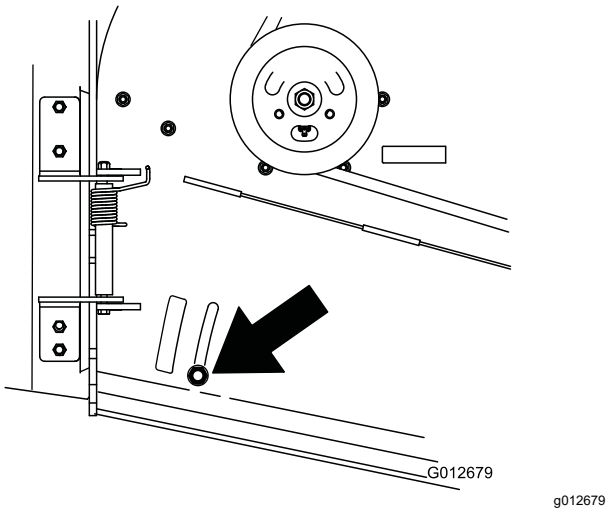

Kuva 23

Kerääjän käyttö

Käynnistä puhallin kytkemällä ajoyksikön voimanulosotto; pysäytä puhallin vapauttamalla voimanulosotto.

Kun kerääjää käytetään kuivissa olosuhteissa, laske leikkuupöytä, jotta ulos puhaltuvan tuotteen määrä on vähäisempi.

Keräysjärjestelmä saattaa tukkeutua, jos ajetaan liian nopeasti ja moottorin nopeus on liian hidas. Rinteillä saattaa olla tarpeen hidastaa koneen ajonopeutta. Mikäli mahdollista, leikkaa alamäen suuntaan.

⚠ VAROITUS

Kerääjän täyttyessä koneen takaosaan kertyy ylimääräistä painoa. Koneen äkkilähdöt ja -pysäytykset rinteillä saattavat johtaa hallinnan menettämiseen tai koneen kaatumiseen.

- **Älä lähde liikkeelle tai pysähdy äkillisesti ajaessasi ylä- tai alamäkeen. Vältä liikkeelle lähtöä ylämäessä.**
- **Jos pysäytät laitteen ajaessasi ylämäkeen, vapauta voimanulosotto. Peruuta sitten hitaasti alas.**
- **Älä muuta nopeutta rinteillä tai pysähdy rinteisiin.**

Täyttymisen ilmaisimen käyttö

Kerääjän suojuksen päällä oleva täyttymisen ilmaisin pyörii keräimiä täytettäessä (Kuva 24). Keräimet ovat täynnä, kun ilmaisin lopettaa pyörimisen.

Puhdista täyttymisen ilmaisimen siipipyörä, jos siihen on kertynyt ruohoa tai roskia.

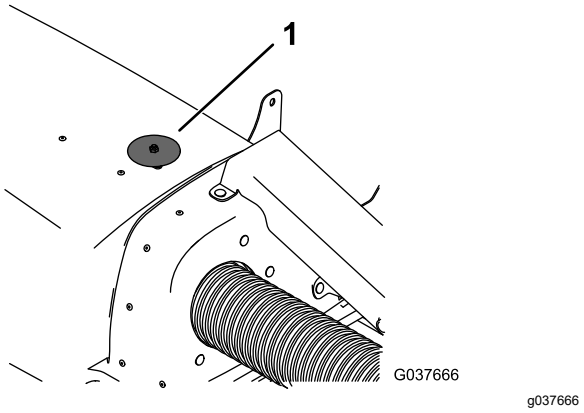

Kuva 24

1. Täyttymisen ilmaisin

Käyttövihjeitä

Koneen koko

Muista, että kone on pidempi ja leveämpi tämän lisälaitteen ollessa asennettuna. Liian jyrkät käännökset ahtaissa paikoissa saattavat vahingoittaa lisälaitetta tai muuta omaisuutta.

Viimeistely

Viimeistele aina leikkurin vasemmalla puolella. Älä viimeistele leikkurin oikealla puolella, sillä kerääjän suppilo ja heittoputki voivat vahingoittua.

Leikkuukorkeus

Kerääjän suorituskyky on paras, kun leikataan enintään 51–76 mm tai kolmasosa ruohon pituudesta (pienemmän mukaan). Jos leikataan tätä enemmän, imujärjestelmän kapasiteetti heikkenee.

Leikkuun tiheys

Leikkaa ruoho usein, etenkin jos se kasvaa nopeasti. Ruoho on leikattava kahdesti, jos se on kasvanut liian pitkäksi. Katso kohta Pitkän ruohon keräys (sivu 16).

Leikkausmenetelmä

Nurmikosta tulee hyvän näköinen, jos leikkuri on leikattaessa osittain jo leikatun alueen päällä. Tämä vähentää moottorin kuormitusta sekä puhallinkokoonpanon ja putken tukkeutumisriskiä.

Pitkän ruohon keräys

Jos ruoho on normaalia pidempi tai hyvin kosteaa, leikkaa ja kerää ruoho tavallista korkeammalla leikkuukorkeudella. Leikkaa ja kerää ruoho sitten uudelleen normaalia, alempaa leikkuukorkeutta käyttäen.

Erittäin pitkä ruoho on painavaa eikä se välttämättä siirry kerääjään asti. Jos näin käy, putki ja puhallin saattavat tukkeutua. Keräysjärjestelmän tukkeutuminen voidaan estää leikkaamalla ruoho ensin korkealla leikkuukorkeudella ja sitten normaalilla leikkuukorkeudella sekä toistamalla keräysprosessi.

Lehtien keräys

Paras leikkuujälki saavutetaan pitämällä leikkuukorkeus niin lähellä ruohon korkeutta kuin mahdollista lehtien keräyksen aikana. Leikkuukorkeutta voi olla tarpeen laskea ruohon korkeuden alle kuivissa ja pölyisissä olosuhteissa, jotta tuotetta ei puhallu ulos. Lehtien levitys ennen niiden keräystä voi parantaa kerääjän suorituskykyä.

Kostean ruohon keräys

Mikäli mahdollista, leikkaa ruoho sen ollessa kuivaa. Kostea ruoho voi aiheuttaa tukoksia.

Tukosten esto

Keräysjärjestelmän tukkeutuminen voidaan estää vähentämällä ajonopeutta, leikkaamalla ruoho ensin korkealla leikkuukorkeudella ja sitten normaalilla leikkuukorkeudella sekä toistamalla keräysprosessi.

Tukoksen merkit

Normaalisti pieni määrä leikattua ruohoa puhaltuu ulos leikkurin etuosasta ruohoa kerättäessä. Jos ulos puhaltuu paljon leikattua ruohoa, kerääjä on täynnä tai puhallin tai putki on tukkeutunut.

Kerääjän terät

Useimmissa leikkausolosuhteissa korkeiden vakioterien avulla saavutetaan paras keräystulos.

Käytä Toron Atomic-teriä kuivien lehtien keräämiseen. Kuivissa ja pölyisissä olosuhteissa keskikorkeat ja matalat terät vähentävät ulos puhallettavan pölyn ja lian määrää ja tehostavat samalla kerääjän ilmavirtaa.

Hanki eri leikkausolosuhteisiin soveltuvat terät valtuutetusta huoltoliikkeestä.

Reunakiveys ja lastaus

Nosta leikkuupöytä aina korkeimpaan asentoon, kun konetta lastataan peräkärryyn tai kun sillä noustaan reunakiveykselle tai laskeudutaan reunakiveykseltä. Tätä alemman asennon käyttäminen saattaa vahingoittaa leikkuria lastattaessa tai reunakiveyksen yli ajettaessa. Jos reunakiveys on korkeampi kuin 15,2 cm, ylitä se viistosti leikkuupöytä yläasennossa. Ole varovainen lastatessasi konetta perävaunuun.

Ruohonkeräimien tyhjennys

Täydet ruohonkeräimet ovat raskaita. Ole varovainen nostaessasi tai käsitellessäsi täyttä ruohonkeräintä.

1. Vapauta voimanulosotto, siirrä liikkeenohjausvivut LUKITTU VAPAA -asentoon ja kytke seisontajarru.
2. Sammuta moottori, irrota avain ja odota, että kaikki liikkuvat osat ovat pysähtyneet, ennen kuin poistut käyttäjän paikalta.
3. Vapauta kerääjän salpa.
4. Avaa kerääjän suojus.
5. Paina roskat kasaan keräimiin. Nosta keräintä kaksin käsin ja vapauta se kerääjän kannattimesta.
6. Tartu keräimen pohjassa olevaan kahvaan ja tyhjennä keräin kääntämällä se (Kuva 25).

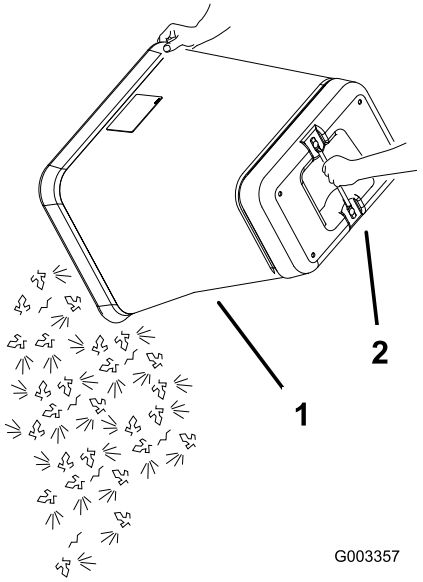

g003357

Kuva 25

1. Keräin
2. Pohjakahva

7. Tee sama toiselle keräimelle.
8. Asenna keräimen kieleke kerääjän kannatinrungon pykälään. Tee näin kummallekin keräimelle.
9. Laske kerääjän suojus keräimien päälle.
10. Salpaa kerääjän suojus.

Tukosten poisto kerääjäjärjestelmästä

⚠ VAARA

Kerääjän ollessa käytössä puhallin voi pyöriä ja aiheuttaa vakavia vammoja käsiin.

- **Ennen kuin säädät, puhdistat, korjaat ja tarkistat puhallinta sekä ennen kuin poistat tukoksen suppilosta, sammuta moottori ja odota, että kaikki liikkuvat osat pysähtyvät. Irrota avain.**
- **Poista tukokset puhaltimesta ja putkesta kepillä äläkä käsilläsi.**
- **Pidä kasvot, kädet, jalat ja muut kehon osat ja vaatteet piilossa olevien, liikkuvien tai pyörivien osien ulottumattomissa.**

1. Vapauta voimanulosotto, siirrä liikkeenohjausvivut LUKITTU VAPAA -asentoon ja kytke seisontajarru.
2. Sammuta moottori, irrota avain ja odota, että kaikki liikkuvat osat ovat pysähtyneet, ennen kuin poistut käyttäjän paikalta.
3. Tyhjennä keräimet.
4. Irrota putki puhaltimesta.
5. Irrota putki kerääjästä.
6. Poista tukokset putkesta kepillä tai muulla vastaavalla esineellä äläkä käsilläsi.

   Huomaa: Useimmiten roskat voidaan ravistaa ulos putkesta.
7. Asenna putki.
8. Jos puhallinkokoonpano on tukossa, irrota hihnasuojus, vapauta puhallinkokoonpano ja avaa se.
9. Poista tukokset puhallinkokoonpanosta kepillä tai muulla vastaavalla esineellä äläkä käsilläsi.
10. Kun tukos on poistettu, sulje puhallinkokoonpano niin, että kahva lukittuu.

Kerääjän irrotus

⚠ VAARA

Moottoria ympäröivät osat ovat kuumia, jos kone on ollut käynnissä. Kuumien osien koskettaminen voi aiheuttaa palovammoja.

- **Älä kosketa moottorin osia niiden ollessa kuumia.**
- **Anna moottorin jäähtyä ennen kerääjän irrottamista.**

⚠ VAROITUS

Jos konetta käytetään etummaiset kerääjän painot asennettuina ja ilman kerääjän lisälaitetta, siitä voi tulla epävakaa ja seurauksena voi olla ohjattavuuden menetys.

Irrota aina etummaiset painot kerääjän lisälaitetta poistettaessa.

1. Vapauta voimanulosotto, siirrä liikkeenohjausvivut LUKITTU VAPAA -asentoon ja kytke seisontajarru.
2. Sammuta moottori, irrota avain ja odota, että kaikki liikkuvat osat ovat pysähtyneet, ennen kuin poistut käyttäjän paikalta.
3. Irrota kerääjä toistamalla asennusvaiheet päinvastaisessa järjestyksessä vaiheesta 8 Kerääjän putken asennus (sivu 12) alkaen.
4. Irrota puhallinkokoonpano toistamalla asennusvaiheet päinvastaisessa järjestyksessä. Lisätietoja on puhaltimen *asennusohjeissa*.

   Huomaa: Varmista, että etupaino irrotetaan ja suuntain asennetaan, kun puhallinkokoonpano irrotetaan.

⚠ HENGENVAARA

Ellei suuntainta, poistolevyä tai ruohonkerääjää ole asennettu, käyttäjä tai sivulliset voivat joutua kosketuksiin terien kanssa tai heitä kohti voi sinkoutua leikkuujätettä. Teräkosketus tai ulossinkoutuva jäte voi aiheuttaa loukkaantumisen tai kuoleman.

- **Asenna suuntain aina, kun irrotat kerääjän ja vaihdat sivuheittotilaan.**
- **Jos suuntain vaurioituu, vaihda se heti. Suuntain ohjaa materiaalin alaspäin nurmea kohti.**
- **Älä koskaan pane käsiä tai jalkoja koneen alle.**
- **Siirrä voimanulosotto (PTO) POIS-asentoon, käännä virta-avain PYSÄYTYS-asentoon ja irrota avain aina ennen poistoalueen tai leikkuuterien puhdistamista.**

Koneen kuljetus

Varmista, että kerääjän suojuksen takaosan salpa on kiinnitetty ennen koneen kuljetusta.

⚠ HENGENVAARA

Kone saattaa vahingoittua, jos sitä kuljetetaan, kun kerääjässä on ruohoa tai roskia.

Älä jätä ruohoa tai roskia kerääjään, kun konetta kuljetetaan.

Kunnossapito

⚠ VAROITUS

Jos jätät avaimen virtalukkoon, joku voi vahingossa käynnistää moottorin ja vahingoittaa vakavasti lähellä olijoita.

Irrota avain virtalukosta ennen huoltoa.

Kunnossapitotaulukko

Huoltoväli	Huoltotoimenpide
8 ensimmäisen käyttötunnin jälkeen	• Tarkasta kerääjän hihna. • Tarkasta kerääjä.
Jokaisen käytön jälkeen	• Puhdista kerääjä, keräimet ja täyttymisen ilmaisimen siipipyörä.
25 käyttötunnin välein	• Tarkasta kerääjän hihna. • Tarkasta siipipyöräkokoonpano.
100 käyttötunnin välein	• Tarkasta kerääjä.

Kerääjän ja keräimien puhdistus

Huoltoväli: Jokaisen käytön jälkeen

Huomaa: Jos kerääjää ei puhdisteta, puhaltimen koteloon ja putkeen voi kertyä kuivunutta ruohoa, joka voi tukkia ne.

1. Pese sisä- ja ulkopuolelta kerääjän suojus, keräimet, putki sekä täyttymisen ilmaisimen siipipyörä ja pese koneen alapuoli. Poista lika miedolla autoissa käytettävällä puhdistusaineella.
2. Varmista, että kaikki osiin takertunut ruoho poistetaan.
3. Kun osat on pesty, anna niiden kuivua kunnolla.

Huomaa: Kun kaikki osat on asennettu, käynnistä kone ja anna sen käydä minuutti. Tämä nopeuttaa kuivumista.

Kerääjän hihnan tarkastus

Huoltoväli: 8 ensimmäisen käyttötunnin jälkeen
25 käyttötunnin välein

Tarkasta, ettei hihnoissa ole murtumia, rispaantuneita reunoja, palojälkiä tai muita vaurioita. Vaihda vaurioituneet hihnat.

Kerääjän hihnan vaihto

1. Vapauta voimanulosotto, siirrä liikkeenohjausvivut LUKITTU VAPAA -asentoon ja kytke seisontajarru.
2. Sammuta moottori, irrota avain ja odota, että kaikki liikkuvat osat ovat pysähtyneet, ennen kuin poistut käyttäjän paikalta.
3. Laske leikkuupöytä alimpaan asetukseen.
4. Löysää hihnasuojuksen nuppia ja irrota suojus.
5. Avaa puhallinkokoonpano, jotta pääset käsiksi hihnaan ja hihnapyörään.
6. Vedä jousikuormitteinen kiristinpyörä taakse, jotta hihnan kireys hellittää (Kuva 26).

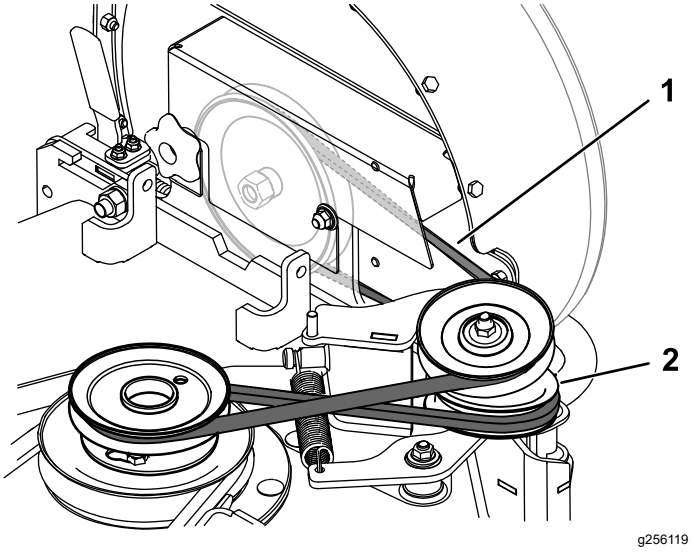

Kuva 26

1. Hihna
2. Jousikuormitteinen kiristinpyörä

7. Irrota nykyinen kerääjän hihna leikkuupöydästä ja puhallinkokoonpanosta kääntämällä

puhaltimen hihnapyörää, kun hihnaa vedetään pois.

8. Asenna hihna puhaltimen ja kiristinpyörien ympärille kuvan mukaisesti (Kuva 27). Aseta hihna puhaltimen hihnapyörän V-uraan. Pidä hihna kireällä ja käännä hihnapyörää hitaasti käsin.

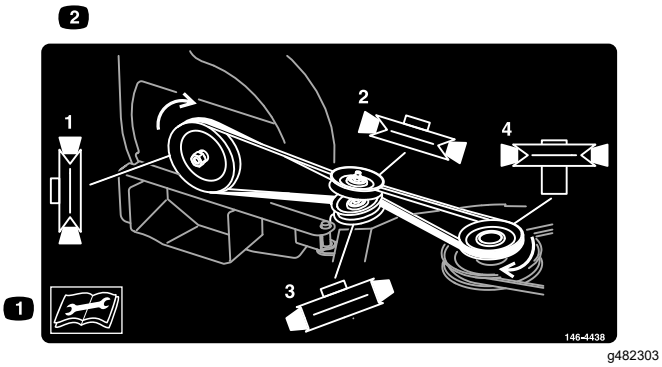

Kuva 27

9. Sulje puhallinkokoonpano niin, että kahva lukittuu.
10. Asenna hihnasuojus.

Kerääjän tarkastus

Huoltoväli: 100 käyttötunnin välein

8 ensimmäisen käyttötunnin jälkeen

1. Vapauta voimanulosotto, siirrä liikkeenohjausvivut LUKITTU VAPAA -asentoon ja kytke seisontajarru.
2. Sammuta moottori, irrota avain ja odota, että kaikki liikkuvat osat ovat pysähtyneet, ennen kuin poistut käyttäjän paikalta.
3. Tarkista ylempi putki, alempi putki, kerääjän suojus ja puhallinkokoonpano. Vaihda murtuneet tai rikkoutuneet osat.
4. Tarkista keräimet, kerääjän runko ja säleikkö. Vaihda murtuneet tai rikkoutuneet osat.
5. Kiristä kaikki mutterit, pultit ja ruuvit.

Leikkurin terien tarkistus

1. Tarkista leikkurin terät säännöllisesti ja aina, kun terä osuu esteeseen.
2. Jos terät ovat pahoin kuluneita tai vaurioituneita, asenna uudet terät. Kattavat terien huolto-ohjeet ovat koneen *käyttöoppaassa*.

Leikkurin terien asennus

Useimmissa leikkausolosuhteissa korkeiden vakioterien avulla saavutetaan paras keräystulos.

Käytä Toron Atomic-teriä kuivien lehtien keräämiseen. Kuivissa ja pölyisissä olosuhteissa keskikorkeat ja matalat terät vähentävät ulos puhallettavan pölyn ja lian määrää ja tehostavat samalla kerääjän ilmavirtaa.

Hanki eri leikkausolosuhteisiin soveltuvat terät valtuutetusta huoltoliikkeestä.

Koneen *käyttöoppaassa* on lisätietoja terien asentamisesta.

Varastointi

1. Puhdista kerääjä. Katso kohta Kerääjän ja keräimien puhdistus (sivu 20).
2. Tarkasta, onko kerääjä vaurioitunut. Katso kohta Kerääjän tarkastus (sivu 21).
3. Varmista, että keräimet ovat tyhjät ja täysin kuivat.
4. Tarkista, ettei hihnassa ole kulumia tai murtumia.
5. Varastoi kone puhtaaseen, kuivaan paikkaan suoran auringonvalon ulottumattomiin. Jos kone varastoidaan ulos, se on suojattava säänkestävällä peitteellä. Tämä suojaa muoviosia ja pidentää koneen käyttöikää.

Vianetsintä

Ongelma	Mahdollinen syy	Korjaustoimenpiteet
Epänormaali värinä.	1. Leikkuuterät ovat taipuneet tai epätasapainossa. 2. Terän kiinnityspultti on löysällä. 3. Puhaltimen hihnapyörä tai hihnapyörästö on löysä. 4. Kerääjän hihna on kulunut. 5. Yksi tai useampi puhaltimen terä on taipunut tai epätasapainossa.	1. Asenna uusi leikkuuterä / uudet leikkuuterät. 2. Kiristä terän kiinnityspultti. 3. Kiristä löysä pyörä. 4. Vaihda hihna. 5. Ota yhteys valtuutettuun huoltoliikkeeseen.
Kerääjän suorituskyky on heikentynyt.	1. Moottorin käyntinopeus on matala. 2. Kerääjän suojuksen säleikkö on tukossa. 3. Kerääjän hihna on löysällä. 4. Putki tai puhallin on tukkeutunut. 5. Keräimet ovat täynnä.	1. Käytä kerääjää aina täydellä kaasulla. 2. Poista roskat, lehdet ja leikkuujätteet säleiköstä. 3. Vaihda kerääjän hihna. 4. Paikanna ja poista tukoksen aiheuttavat roskat. 5. Tyhjennä kerääjä.
Puhallin ja putket tukkeutuvat liian usein.	1. Keräimet ovat liian täynnä. 2. Moottorin käyntinopeus on matala. 3. Ruoho on liian kosteaa. 4. Ruoho on liian pitkää. 5. Kerääjän suojuksen säleikkö on tukossa. 6. Ajonopeus on liian suuri. 7. Kerääjän hihna on kulunut. 8. Kerääjän hihna on asennettu väärin.	1. Tyhjennä keräimet useammin. 2. Käytä kerääjää aina täydellä kaasulla. 3. Leikkaa ruoho sen ollessa kuivaa. 4. Leikkaa enintään 51–76 mm tai kolmasosa ruohon pituudesta (pienemmän mukaan). 5. Poista roskat, lehdet ja leikkuujätteet säleiköstä. 6. Aja hitaammin täydellä kaasulla. 7. Vaihda hihna. 8. Asenna hihna oikein.
Roskia puhaltuu ulos.	1. Keräimet ovat liian täynnä. 2. Ajonopeus on liian suuri. 3. Leikkuupöytä ei ole tasassa.	1. Tyhjennä keräimet useammin. 2. Aja hitaammin täydellä kaasulla. 3. Lisätietoja leikkuupöydän tasaamiseen on koneen *käyttöoppaassa.*
Puhaltimen siipipyörä ei pyöri vapaasti.	1. Puhallinkokoonpanossa on tukos. 2. Siipipyörä ei ole kohdallaan tai se on taipunut. 3. Puhaltimen siipipyörä on löystynyt.	1. Poista roskat, lehdet ja leikkuujätteet puhaltimen siipipyörästä. 2. Ota yhteys valtuutettuun huoltoliikkeeseen. 3. Kiristä siipipyörän kiinnitystarvikkeet.

Huomautuksia:

Tietoa Kalifornian osavaltion antamasta varoituksesta (Kalifornian lakiesitys 65)

Mikä tämä varoitus on?

Myytävässä tuotteessa saattaa olla seuraava varoitusmerkki:

VAROITUS: Syöpä ja lisääntymiseen liittyvä haitta – www.p65Warnings.ca.gov.

Mikä on lakiesitys 65?

Lakiesitys 65 koskee kaikkia yrityksiä, jotka toimivat tai myyvät tuotteita Kaliforniassa tai valmistavat tuotteita, joita voidaan myydä Kaliforniassa tai tuoda Kaliforniaan. Se määrää, että Kalifornian kuvernööri ylläpitää ja julkaisee luettelon kemikaaleista, joiden tiedetään aiheuttavan syöpää, synnynnäisiä vikoja ja / tai muita lisääntymishäiriöitä. Vuosittain päivitettävä luettelo sisältää satoja kemikaaleja, joita monet jokapäiväisessä käytössä olevat tuotteet sisältävät. Lakiesityksen 65 tarkoituksena on tiedottaa yleisöä näille kemikaaleille altistumisesta.

Lakiesitys 65 ei kiellä näitä kemikaaleja sisältävien tuotteiden myyntiä, mutta se vaatii varoitusten esittämistä tuotteessa, tuotepakkauksessa tai tuoteasiakirjoissa. Lakiesityksen 65 mukainen varoitus ei tarkoita, että tuote rikkoisi tuoteturvallisuusvaatimuksia tai -standardeja. Itse asiassa Kalifornian hallitus on selventänyt, että lakiesityksen 65 mukainen varoitus ”ei ole sääntelyyn liittyvä päätös siitä, onko tuote turvallinen vai vaarallinen”. Monia näistä kemikaaleista on käytetty jokapäiväisessä käytössä olevissa tuotteissa vuosia ilman dokumentoitua haittaa. Lisätietoja on osoitteessahttps://oag.ca.gov/prop65/faqs-view-all.

Lakiesityksen 65 mukainen varoitus tarkoittaa, että yritys on joko (1) arvioinut altistuksen ja tullut siihen tulokseen, että se ylittää ”ei-merkittävän riskitason” tai (2) on päättänyt antaa varoituksen perustuen tietoihinsa luettelossa olevan kemiallisen aineen olemassaolosta, mutta ei arvioi altistusta.

Sovelletaanko tätä lakia kaikkialla?

Lakiesityksen 65 mukaiset varoitukset vaaditaan vain Kalifornian lainsäädännössä. Varoituksia on esillä Kaliforniassa erilaisissa ympäristöissä, muun muassa ravintoloissa, päivittäistavarakaupoissa, hotelleissa, kouluissa ja sairaaloissa sekä monenlaisissa tuotteissa. Lisäksi jotkut verkko- ja postimyyntiyritykset antavat lakiesityksen 65 mukaisia varoituksia verkkosivustoillaan tai myyntiluetteloissaan.

Miten Kalifornian varoitukset eroavat Yhdysvaltain liittovaltion rajoituksista?

Lakiesityksen 65 vaatimukset ovat usein tiukempia kuin Yhdysvaltain liittovaltion vaatimukset ja kansainväliset vaatimukset. Useat aineet edellyttävät lakiesityksen 65 mukaisen varoituksen, vaikka aineen pitoisuus on huomattavasti pienempi kuin liittovaltion rajoituksissa. Esimerkiksi lyijyä koskeva rajoitus lakiesityksen 65 mukaisen varoituksen puitteissa on 0,5 µg/vrk, mikä on selvästi liittovaltion ja kansainvälisiä vaatimuksia vähemmän.

Miksi kaikissa vastaavissa tuotteissa ei ole varoitusta?

- Kaliforniassa myytäviin tuotteisiin vaaditaan lakiesityksen 65 mukainen merkintä, vaikka sitä ei vaadita muualla myytäviin vastaaviin tuotteisiin.
- Lakiesitystä 65 koskevassa oikeudenkäynnissä voidaan päättää, että yritys voi joutua käyttämään tuotteissaan lakiesityksen 65 mukaisia varoituksia, mutta muihin vastaavia tuotteita valmistaviin yrityksiin ei välttämättä sovelleta kyseistä vaatimusta.
- Lakiesityksen 65 täytäntöönpano on epäjohdonmukaista.
- Yritys voi päättää olla antamatta varoituksia, koska se on tullut siihen tulokseen, ettei lakiesitys 65 edellytä sitä. Se, ettei tuotteessa ole varoitusta, ei tarkoita sitä, että tuotteella ei olisi samoja kemikaalipitoisuuksia.

Miksi tämä varoitus on Toro-tuotteissa?

Toro on päättänyt tarjota kuluttajille mahdollisimman paljon tietoa, jotta he voivat tehdä tietoon perustuvia päätöksiä ostamistaan ja käyttämistään tuotteista. Toro antaa varoituksia tietyissä tapauksissa, kun se tietää, että tuotteessa on yhtä tai useampaa luettelossa olevaa kemikaalia, mutta ei arvioi altistustasoa, koska kaikista luettelon kemikaaleista ei ole olemassa altistuksen raja-arvoja. Toro on varmuuden vuoksi päättänyt antaa lakiesityksen 65 mukaiset varoitukset, vaikka Toro-tuotteista saatu altistus voi olla vähäinen tai selvästi ”ei-merkittävällä riskitasolla”. Lisäksi jos Toro ei anna näitä varoituksia, Kalifornian osavaltio tai lakiesityksen 65 toimeenpanoa vaativat yksityiset tahot voivat haastaa Toron oikeuteen, mistä voi aiheutua huomattavia rangaistuksia.