Form No. 3395-249 Rev C

TORO®

Count on it.

Betjeningsvejledning

122 cm og 132 cm E-Z Vac Twin-sugeopsamlingssystem eller 153 cm og 183 cm E-Z Vac Triple-sugeopsamlingssystem

G3-plæneklippere i Z Master-serien

Modelnr. 78562—Serienr. 290000001 og derover
Modelnr. 78563—Serienr. 290000001 og derover
Modelnr. 78564—Serienr. 290000001 og derover

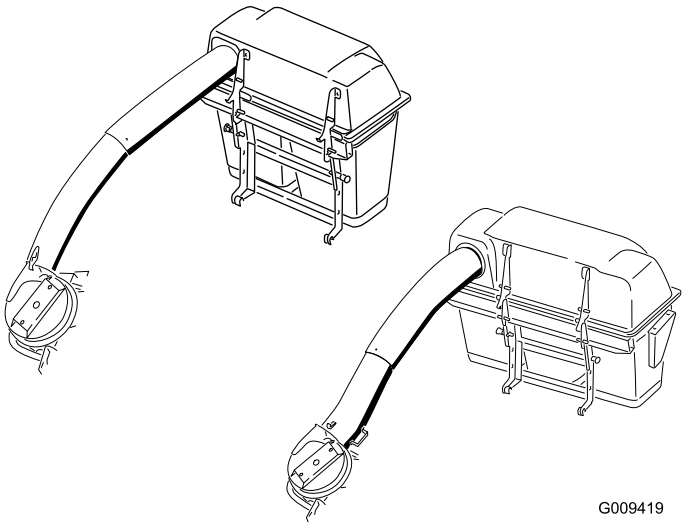

Registrer dit produkt på www.Toro.com.
Oversættelse af original (DA)

CE UK CA

3395-249

Dette produkt overholder alle relevante EU-direktiver. Få yderligere oplysninger i inkorporeringserklæringen bagest i denne udgivelse.

Indledning

Læs disse oplysninger omhyggeligt, så du kan lære at betjene og vedligeholde produktet korrekt samt undgå person- og produktskade. Det er dit ansvar at betjene produktet korrekt og sikkert.

Du kan kontakte Toro direkte på www.Toro.com for at få materialer om produktsikkerhed og oplæring i betjening, oplysninger om tilbehør, hjælp til at finde en forhandler eller for at registrere dit produkt.

Når du har brug for service, originale Toro-dele eller yderligere oplysninger, bedes du kontakte en autoriseret serviceforhandler eller Toros kundeservice samt have produktets model- og serienummer parat. Figur 1, Figur 2 og Figur 3 angiver, hvor model- og serienummeret er placeret på produktet. Notér numrene, hvor der er gjort plads til dette.

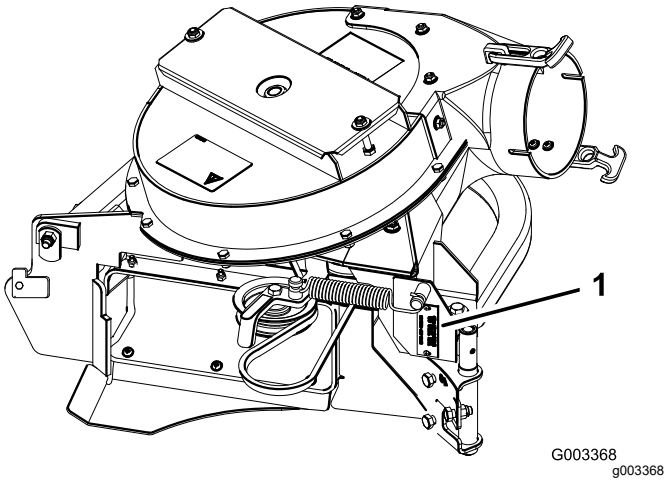

Figur 1

1. Blæsermodel- og serienummerets placering

Modelnr. _____

Serienr. _____

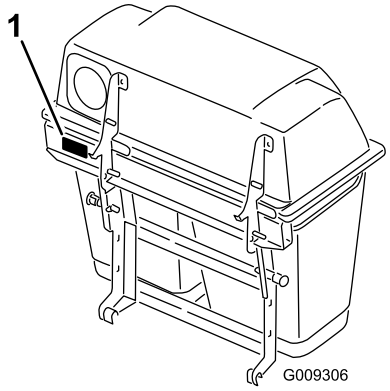

Figur 2

Serienummer på 122 cm og 132 cm opsamler

1. Opsamlermodel- og serienummerets placering

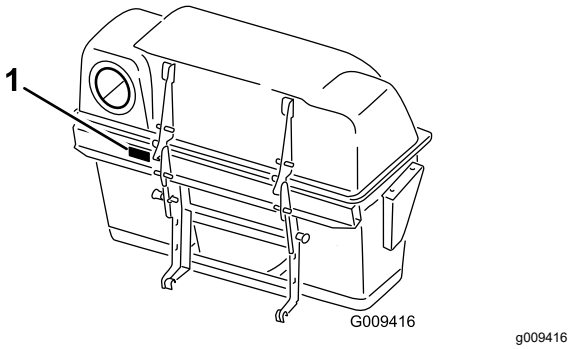

Figur 3

Serienummer på 153 cm og 183 cm opsamler

1. Placering af opsamlerens model- og serienummer

Modelnr. _____

Serienr. _____

Denne betjeningsvejledning beskriver potentielle risici og indeholder sikkerhedsmeddelelser, der angives med advarselssymbolet (Figur 4). Dette angiver en farekilde, der kan medføre alvorlig personskade eller død, hvis du ikke følger de anbefalede forholdsregler.

g000502

Figur 4

1. Advarselssymbol

Denne betjeningsvejledning bruger to ord til at fremhæve oplysninger. **Vigtigt** henleder opmærksomheden på særlige mekaniske oplysninger, og **Bemærk** angiver generel information, som det er værd at lægge særligt mærke til.

© 2025—The Toro® Company
8111 Lyndale Avenue South
Bloomington, MN 55420

Kontakt os på www.Toro.com.
Trykt i USA
Alle rettigheder forbeholdes

Indhold

Sikkerhed 3
Sikkerheds- og instruktionsmærkater 4
Opsætning 6
1 Klargøring af maskinen 7
2 Montering af sidekofangerne 7
3 Montering af opsamlerens monteringsbeslag 8
4 Montering af motorhjelmsenhed og poser 8
5 Montering af lydpottedeflektoren 11
6 Indføring af blæserremmen i blæserenheden 11
7 Montering af blæserenheden 12
8 Montering af udblæsningsrør 14
9 Montering af remskærm 18
10 Montering af vægtene 19
11 Montering af kofangerne 21
12 Justering af parkeringsbremsen 22
13 Kontrol af dæktrykket 22
Betjening 23
Placering af den indstillelige skærm 23
Tømning af græsposerne 23
Fjernelse af blokeringer i opsamlersystemet 24
Afmontering af opsamleren 24
Brug af græsdeflektoren 25
Transport af maskinen 25
Tip vedrørende betjening 25
Vedligeholdelse 27
Skema over anbefalet vedligeholdelse 27
Rengøring af hjelmskærmen 27
Rengøring af opsamleren og poserne 27
Eftersyn af blæserremmen 27
Udskiftning af blæserremmen på 153 cm og 183 cm maskiner 27
Udskiftning af blæserremmen på 122 cm og 132 cm maskiner 28
Kontrol og justering af blæserklinken 29
Smøring af styrearmen 29
Eftersyn af opsamleren 30
Eftersyn af skæreknivene 30
Montering af plæneklipperens skæreknive 30
Udskiftning af græsdeflektoren 30
Opbevaring 31
Fejlfinding 32

Sikkerhed

Nedenstående liste indeholder sikkerhedsoplysninger, som gælder specielt for Toro-produkter, og andre sikkerhedsoplysninger, du skal kende.

- Bliv fortrolig med anvisningerne for sikker betjening af udstyret samt med betjeningsanordningerne og sikkerhedssymbolerne.
- Vær ekstra forsigtig med græsfang eller andet udstyr. Dette kan ændre maskinens betjeningsegenskaber og stabilitet.
- Følg producentens anbefalinger om tilføjelse eller fjernelse af hjulvægte eller modvægte for at forbedre stabiliteten.
- Brug ikke et græsfang på stejle skråninger. Et tungt græsfang kan føre til, at du mister kontrollen over maskinen, eller at den vælter.
- Sænk hastigheden, og udvis ekstra forsigtighed på skråninger. Sørg for at køre i den anbefalede retning på skråninger. Plæneforholdene kan påvirke maskinens stabilitet. Vær yderst forsigtig, når du kører nær bratte afsatser.
- Udfør al bevægelse på skråninger langsomt og gradvis. Foretag ikke pludselige hastigheds- og retningsændringer samt pludselige drejninger.
- Græsfanget kan hindre udsynet bagud. Vær ekstra forsigtig, når du bakker.
- Vær forsigtig, når du læsser maskinen på eller af en anhænger eller lastbil.
- Må aldrig betjenes med udblæsningsdeflektoren hævet, fjernet eller ændret, medmindre der benyttes græsfang.
- Hold hænder og fødder væk fra bevægelige dele. Undgå at foretage justeringer, når motoren kører.
- Stands på plan grund, udkobl drevene, spær eller bloker hjulene, sluk for motoren, inden du forlader operatørens betjeningsplads, uanset årsagen, inklusive for at tømme græsfanget eller rense slisken.
- Hvis du fjerner græsfanget, skal du sørge for at montere en eventuel udblæsningsdeflektor eller skærm, der måtte være fjernet, da græsfanget blev monteret. Undlad at betjene maskinen uden at enten hele græsfanget eller græsdeflektoren er monteret.
- Stands motoren, før du fjerner græsfanget eller renser slisken.
- Undlad at efterlade græs i græsfanget i længere tid.
- Græsfangets komponenter udsættes for slid, beskadigelse og forringelser, hvilket kan blotlægge bevægelige dele eller medføre udslyngning af genstande. Efterse hyppigt komponenterne, og

udskift dem med producentens anbefalede dele, når det er nødvendigt.

Sikkerheds- og instruktionsmærkater

Sikkerheds- og instruktionsmærkaterne kan nemt ses af operatøren og er placeret tæt på potentielle risikoområder. Beskadigede eller bortkomne mærkater skal udskiftes.

decal1-653558

1-653558

decal98-5954

98-5954

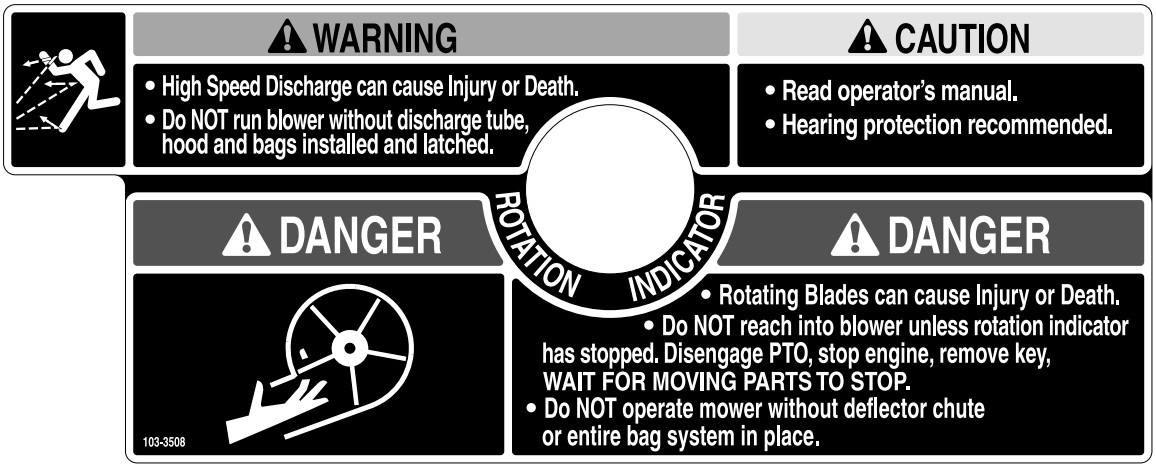

decal103-3508

103-3508

decal106-0871

106-0871

decal106-3339

106-3339

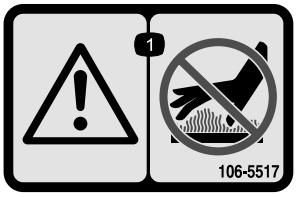

decal106-5517

106-5517

1. Advarsel – rør ikke ved den varme overflade.

Opsætning

Løsdele

Brug skemaet herunder til at kontrollere, at alle dele er blevet leveret.

Fremgangsmåde	Beskrivelse	Antal	Anvendelse
1	Kræver ingen dele	–	Klargøring af maskinen.
2	Venstre kofanger Højre kofanger Bræddebolt (⅜" x 1¼") Flangemøtrik (⅜")	1 1 2 6	Montering af sidekofangerne.
3	Øverste monteringsbeslag Nederste monteringsbeslag Bræddebolt (⅜" x 1¼") Bræddebolt (½" x 2½") Flangemøtrik (⅜") Flangemøtrik (½")	1 1 4 2 4 2	Montering af opsamlerens monteringsbeslag.
4	Hjelmenhed Pose (skjolde på 122 cm og 132 cm) Pose (skjolde på 153 cm og 183 cm) Pind- og låseclipsenhed	1 2 3 2	Montering af hjelmenhed og poser.
5	Lydpottedeflektor Flangemøtrik (⅜") Bræddebolt (⅜" x 1¼")	1 2 2	Montering af lydpottedeflektoren.
6	Blæserrem (fra blæser- og drevsæt)	1	Indføring af blæserremmen i blæserenheden.
7	Blæserenhed (fra blæser- og drevsættet) Fjeder (fra blæser- og drevsættet)	1 1	Montering af blæserenheden.
8	Øverste rør Nederste rør Bolt (nr. 10 x ¾") Låsemøtrik (nr. 10) Spændeskive (7/32")	1 1 3 3 3	Montering af udblæsningsrør.
9	Remskærm (fra blæser- og drevsæt)	1	Montering af remskærm.
10	Styrevægt (om nødvendigt) Gaffelbolt Låseclips Låseskive (⅜") Vægtmonteringsbeslag Bolt (3/8 x 1-1/2 tommer) Flad spændeskive (⅜") Bræddebolt (5/16 x ¾ tomme) Flangemøtrik (5/16 tomme) Frontvægt (skjolde på 122 cm, 132 cm og 153 cm) Frontvægt (skjolde på 183 cm)	2 2 2 6 1 6 6 3 3 3 1	Montering af vægtene.

Fremgangsmåde	Beskrivelse	Antal	Anvendelse
11	Støddæmper Afstandsbøsning Låsemøtrik (5/16")	2 2 2	Montering af kofangerne (til maskiner med MyRide™ ophængningssystem).
12	Kræver ingen dele	–	Justering af parkeringsbremsen.
13	Kræver ingen dele	–	Kontrol af dæktrykket.

Vigtigt: **Undlad at bruge driv- eller styrehjuls-Tweels med dette redskab. Hvis maskinen er udstyret med driv- eller styrehjuls-Tweels, skal de udskiftes med drivdæk, der er luftfyldte fra fabrikken, eller halvpneumatiske styrehjulsdæk.**

Bemærk: Maskinens venstre og højre side er som set fra den normale betjeningsposition.

1

Klargøring af maskinen

Kræver ingen dele

Fremgangsmåde

Gennemfør den følgende procedure for at klargøre maskinen til fastgørelse af blæseren og finishingsættet.

1. Udkobl kraftudtaget, flyt bevægelseshåndtagene til den NEUTRALE LÅSEposition, og aktiver parkeringsbremsen.
2. Stop motoren, fjern nøglen, og vent, til alle bevægelige dele er standset, før du forlader betjeningspositionen.
3. Reparer alle bøjede eller beskadigede områder på maskinens skjold, og udskift evt. manglende dele.
4. Fjern snavs på skjoldet eller bagenden af maskinen for nemmere montering.

2

Montering af sidekofangerne

Dele, der skal bruges til dette trin:

1	Venstre kofanger
1	Højre kofanger
2	Bræddebolt (⅜" x 1¼")
6	Flangemøtrik (⅜")

Fremgangsmåde

1. Fjern de møtrikker og bolte, der fastgør sidekofangerne til maskinen (Figur 5).

   Bemærk: Kasser alle møtrikker og kun den ene bolt, som blev fjernet fra hver side.

2. Monter den nye venstre og højre kofanger med to bræddebolte (⅜ x 1 ¼ tommer), de fire bræddebolte, du fjernede tidligere, og seks flangemøtrikker (⅜ tomme) som vist i Figur 5.

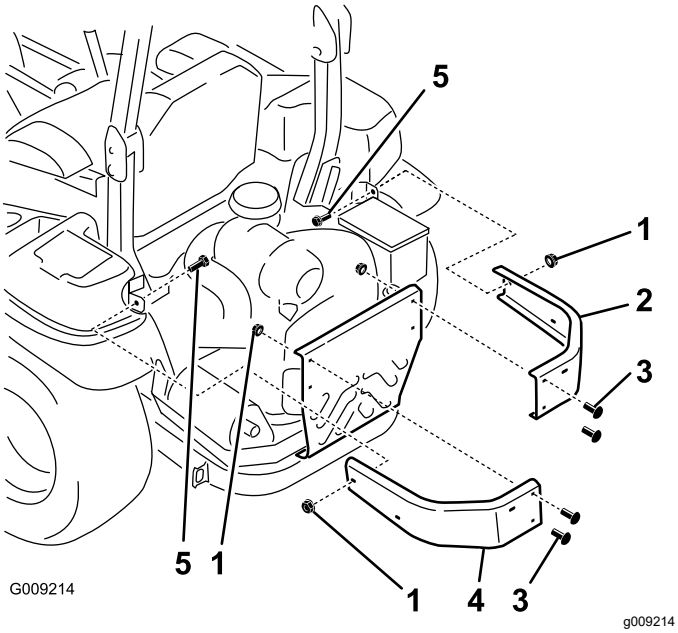

Figur 5

1. Flangemøtrik (⅜ tomme)
2. Højre kofanger
3. Brug eksisterende bolte
4. Venstre kofanger
5. Bolt (⅜" x 1¼")

3

Montering af opsamlerens monteringsbeslag

Dele, der skal bruges til dette trin:

1	Øverste monteringsbeslag
1	Nederste monteringsbeslag
4	Bræddebolt (⅜" x 1¼")
2	Bræddebolt (½" x 2½")
4	Flangemøtrik (⅜")
2	Flangemøtrik (½")

Fremgangsmåde

1. Monter det nederste monteringsbeslag på maskinens stel med fire bræddebolte (⅜ x 1¼ tommer) og fire flangemøtrikker (⅜ tomme) som vist i Figur 6.
2. Monter det øverste monteringsbeslag på venstre og højre sidekofanger med to bræddebolte (½ x 2½ tommer) og to flangemøtrikker (½ tomme) som vist i Figur 6.

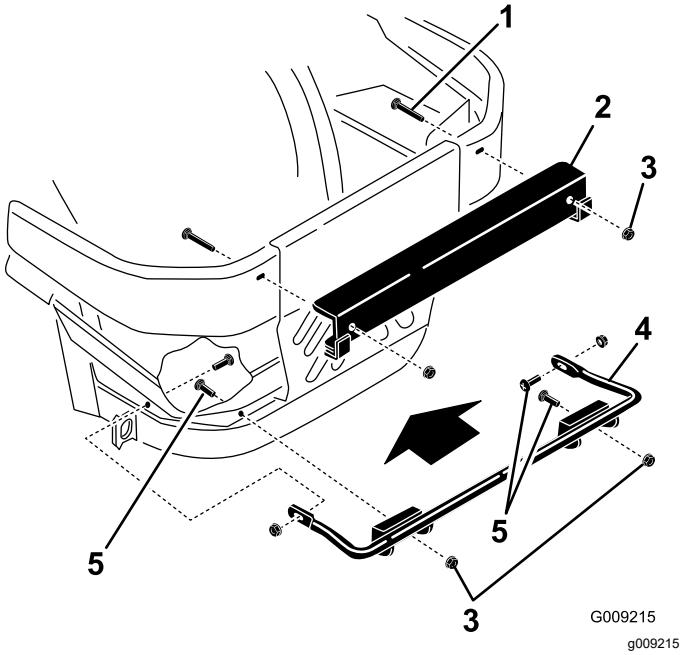

Figur 6

1. Bræddebolt (½ x 2½ tommer)
2. Øverste monteringsbeslag
3. Flangemøtrik (½")
4. Nederste monteringsbeslag
5. Bræddebolt (⅜ x 1 ¼ tommer)
6. Flangemøtrik (⅜ tomme)

4

Montering af motorhjelm-senhed og poser

Dele, der skal bruges til dette trin:

1	Hjelmenhed
2	Pose (skjolde på 122 cm og 132 cm)
3	Pose (skjolde på 153 cm og 183 cm)
2	Pind- og låseclipsenhed

Fremgangsmåde

1. Placer motorhjelmsenheden, så den hviler på bagsiden.
2. Skub krogene op på det nederste monteringsbeslag (Figur 7).
3. Drej motorhjelmsenheden op på det nederste opsamlermonteringsbeslag (Figur 7).
4. Ret hullet i opsamleren ind efter det øverste monteringsbeslag (Figur 7).
5. Monter pinden, og fastgør den med låseclipsen på begge sider (Figur 7).

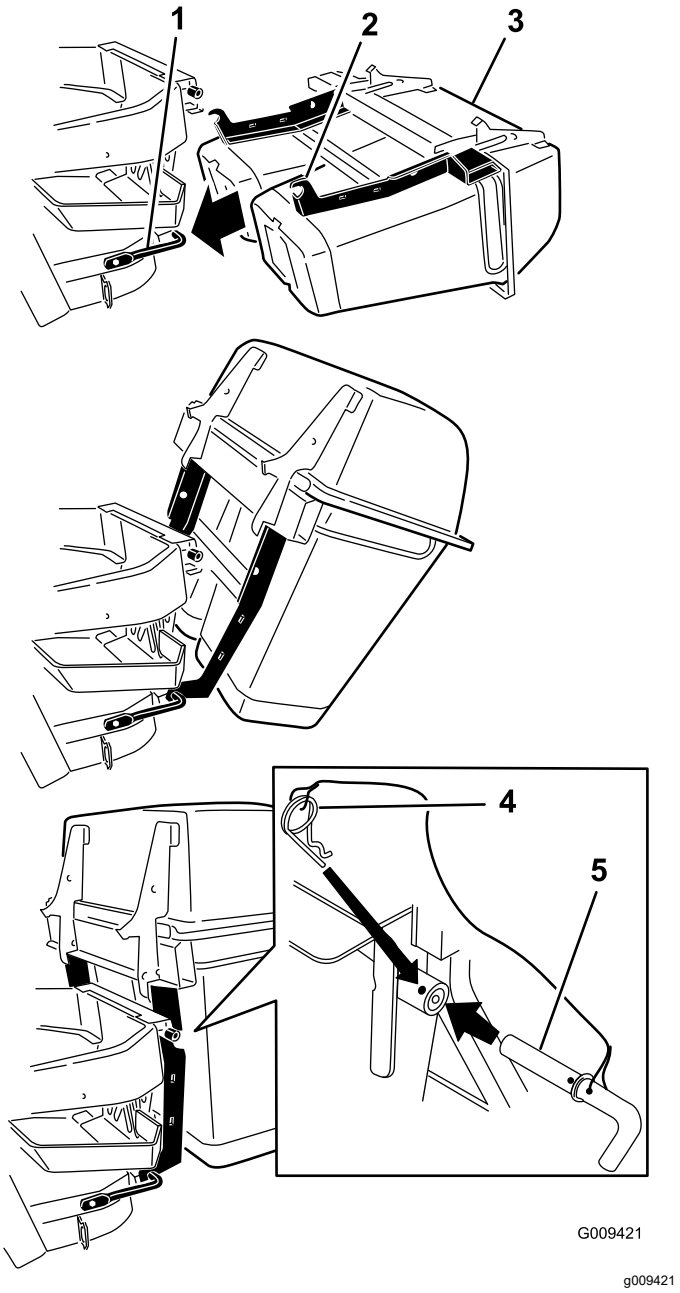

Figur 7

1. Nederste monteringsbeslag
2. Krog
3. Motorhjelmsenhed
4. Låseclips forbundet til snor
5. Pind forbundet til snoren

6. Monter posens tap i motorhjelmsenhedens hak (Figur 8 eller Figur 9).

   Bemærk: Gør dette med alle poserne.

   Bemærk: Poserne hviler på opsamlerens ramme.

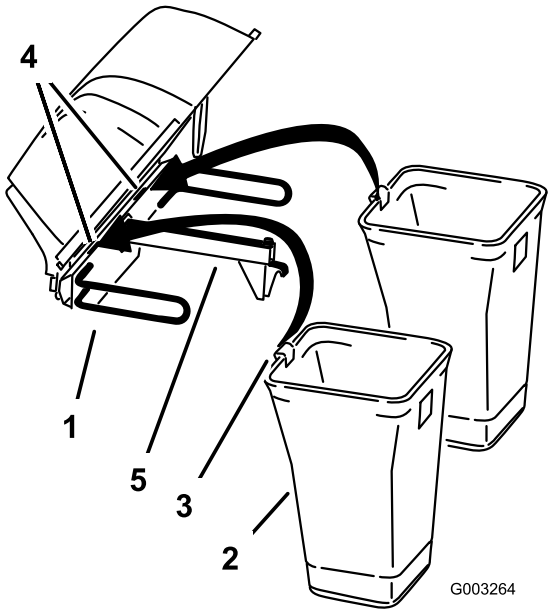

g003264

Figur 8
Twin-opsamler illustreret

1. Motorhjelmsenhed
2. Pose
3. Posetap
4. Hak
5. Opsamlerramme

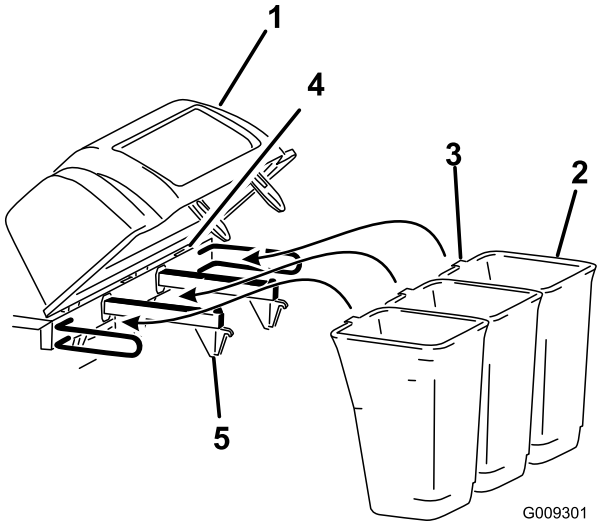

g009301

Figur 9
Triple-opsamler illustreret

1. Motorhjelmsenhed
2. Pose
3. Posetap
4. Hak
5. Opsamlerramme

7. Sænk opsamlerhjelmen over poserne (Figur 10 eller Figur 11).

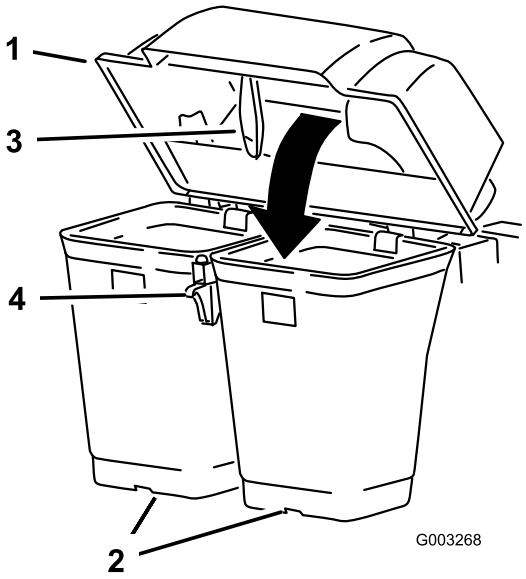

g003268

Figur 10
Twin-opsamler illustreret

1. Motorhjelm
2. Pose
3. Opsamlerlås
4. Låsekrog

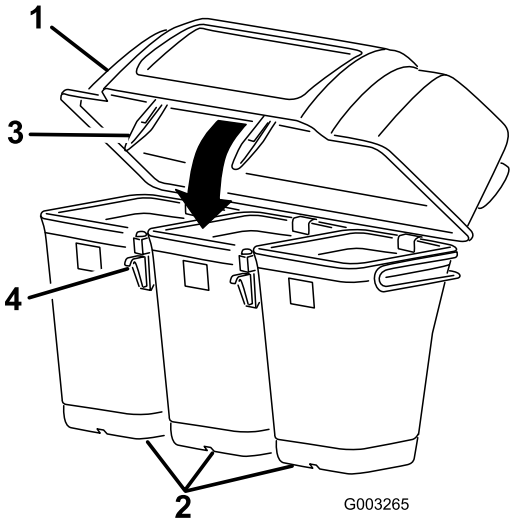

g003265

Figur 11
Triple-opsamler illustreret

1. Motorhjelm
2. Pose
3. Opsamlerlås
4. Låsekrog

8. Placer opsamlerlåsen under låsekrogen (Figur 12).
9. Tryk ned på opsamlerlåsen, indtil den låser på plads (Figur 12).

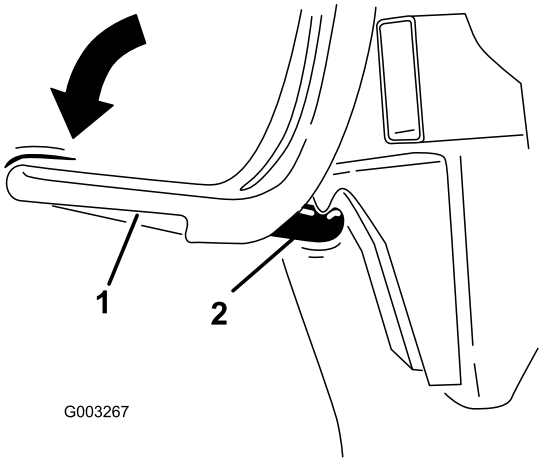

Figur 12

1. Opsamlerlås
2. Låsekrog

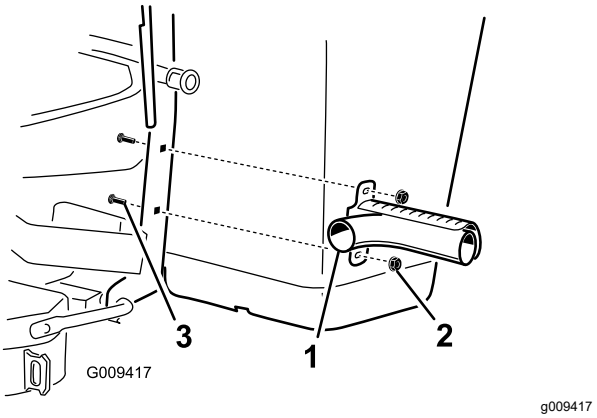

Figur 13

1. Lydpottedeflektor
2. Flangemøtrik (⅜ tomme)
3. Bræddebolt (⅜ x 1¼ tommer)

5

Montering af lydpottede-flektoren

Dele, der skal bruges til dette trin:

1	Lydpottedeflektor
2	Flangemøtrik (⅜")
2	Bræddebolt (⅜" x 1¼")

Fremgangsmåde

Monter lydpottedeflektoren på siden af opsamlerrammen (Figur 13).

Bemærk: Sørg for, at lydpottedeflektoren er placeret over lydpottens endestykke.

6

Indføring af blæserremmen i blæserenheden

Dele, der skal bruges til dette trin:

1	Blæserrem (fra blæser- og drevsæt)

Fremgangsmåde

1. For maskinskjolde på 153 cm og 183 cm skal remmen sættes omkring blæserremskiven (Figur 14).

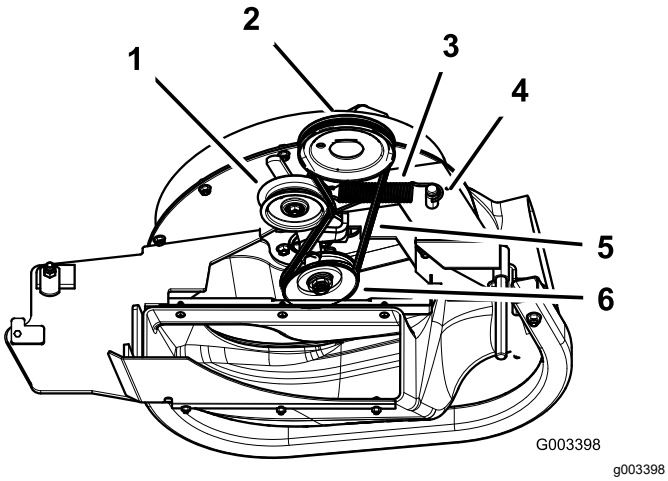

Figur 14

Blæser til maskiner på 153 cm og 183 cm

1. Styreremskive
2. Maskinskjoldets remskive
3. Fjeder
4. Fjedertap
5. Rem
6. Blæserremskive

2. På maskiner på 122 cm og 132 cm skal bolten til remstyret løsnes (Figur 15).
3. Monter remmen omkring blæserremskiven og den faste styreremskive (Figur 15).
4. Stram remmens styrebolt.

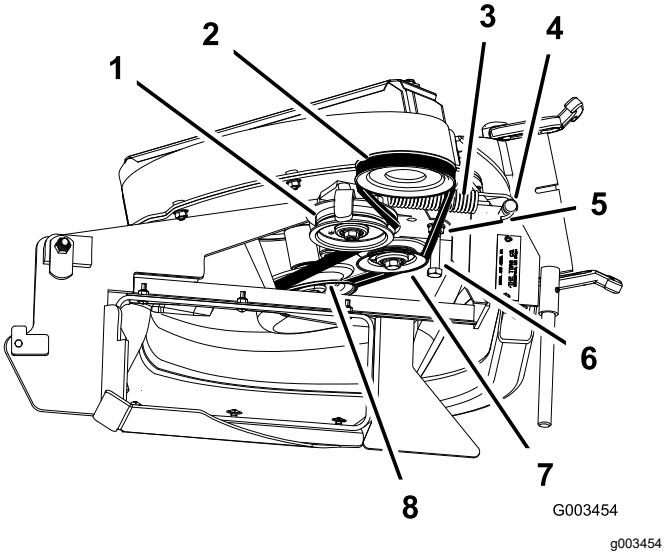

Figur 15

1. Styreremskive
2. Maskinskjoldets remskive
3. Fjeder
4. Fjedertap
5. Rem
6. Rems styrebolt
7. Fast styreremskive
8. Blæserremskive

7

Montering af blæserenheden

Dele, der skal bruges til dette trin:

1	Blæserenhed (fra blæser- og drevsættet)
1	Fjeder (fra blæser- og drevsættet)

Fremgangsmåde

⚠ ADVARSEL

En utildækket udblæsningsåbning kan resultere i, at der udkastes genstande mod dig eller omkringstående, hvilket kan medføre alvorlig personskade. Der kan også opstå kontakt med skærekniven.

- **Betjen aldrig plæneklipperen uden at have monteret en dækplade, en kværnafskærmning eller en græssliske og et græsfang.**
- **Sørg for, at græsdeflektoren er monteret, når græsslisken og græsfanget er afmonteret.**

1. Fjern sideudblæsningsrøret fra plæneklipperskjoldet (Figur 16).

   Bemærk: Gem alle bolte og møtrikker samt sideudblæsningsrøret. Monter sideudblæsningsrøret, når opsamleren og blæseren er blevet fjernet.

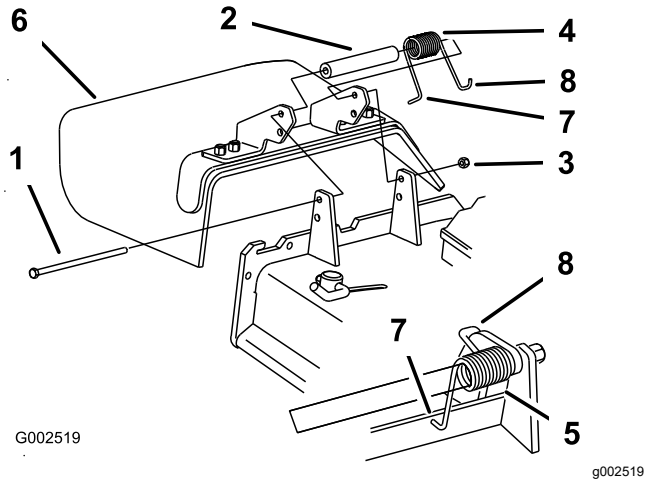

Figur 16

1. Bolt
2. Afstandsbøsning
3. Låsemøtrik
4. Fjeder
5. Fjeder monteret
6. Græsdeflektor
7. Fjederens **L**-formede ende (placer bag skjoldets kant før montering af bolten)
8. Fjederens **J**-formede ende

2. Skub blæserenhedstappen ind i drejetappens hul (Figur 17 eller Figur 18).

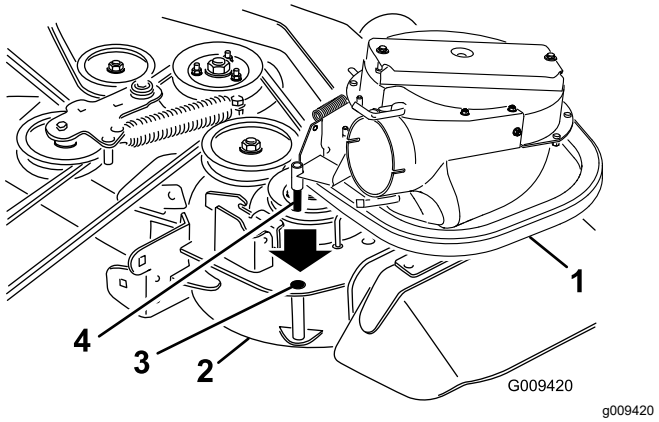

Figur 17

122 cm og 132 cm plæneklipperskjold illustreret

1. Blæserenhed
2. Plæneklipperskjold
3. Drejetappens hul
4. Blæseenhedens tap

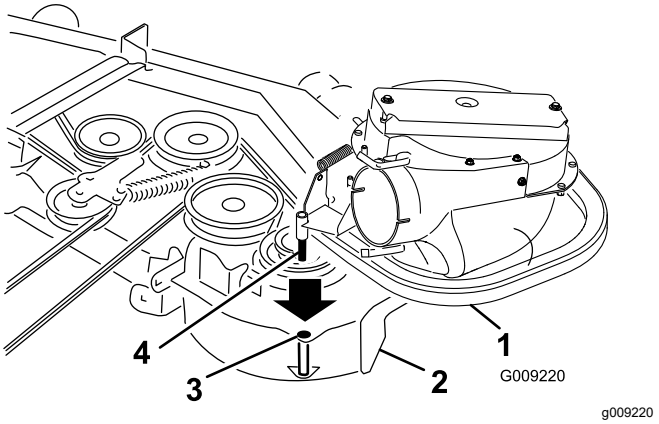

Figur 18

153 cm og 183 cm plæneklipperskjold illustreret

1. Blæserenhed
2. Plæneklipperskjold
3. Drejetappens hul
4. Blæseenhedens tap

3. Luk blæserenheden for at se, om låsene er justeret korrekt.

   Bemærk: Løsn eller stram bolten, så låsene holder blæserenheden fast mod plæneklipperskjoldet, men så den kan løsnes med hånden (Figur 19).

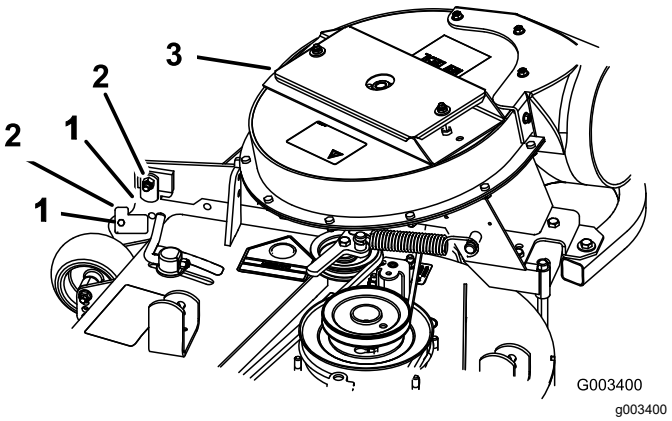

Figur 19

1. Lås
2. Bolt
3. Blæserenhed

4. Monter fjederen som vist i Figur 20.

   Bemærk: Sørg for, at krogene er placeret korrekt.

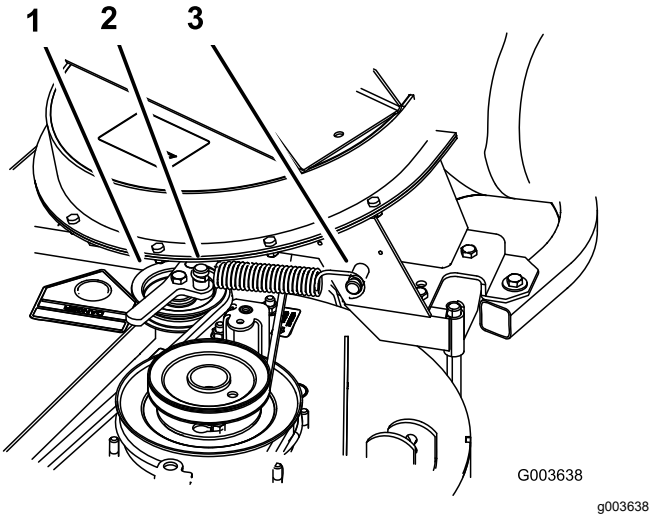

Figur 20

1. Fjederbelastet styreremskive
2. Kort krogende
3. Lang krogende

5. Træk den fjederbelastede styreremskive tilbage, og før remmen rundt om plæneklipperskjoldets remskive.

   Bemærk: Sørg for, at remmen er ført korrekt rundt om blæserremskiverne (Figur 21).

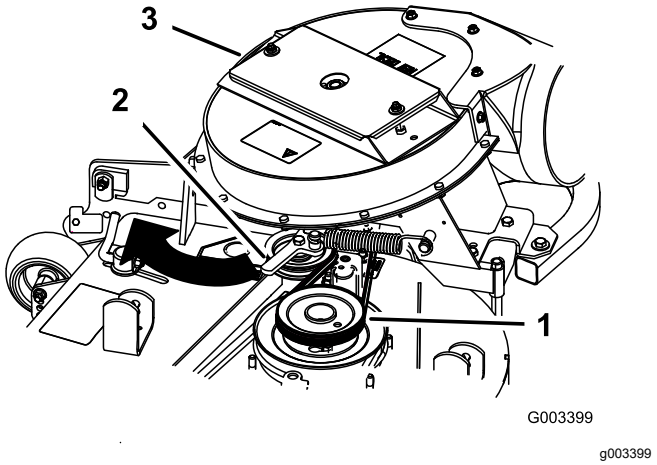

Figur 21

1. Plæneklipperskjoldets remskive
2. Fjederbelastet styreremskive
3. Blæser

8

Montering af udblæsnings-rør

Dele, der skal bruges til dette trin:

1	Øverste rør
1	Nederste rør
3	Bolt (nr. 10 x ¾")
3	Låsemøtrik (nr. 10)
3	Spændeskive (7/32")

Fremgangsmåde

Vigtigt: **Sørg for, at plæneklipperskjoldet er i den laveste klippehøjde, mens udblæsningsrørene monteres.**

Bemærk: Husk at udskifte græsdeflektoren, når opsamleren afmonteres fra maskinen. Se Udskiftning af græsdeflektoren (side 30).

1. Udkobl kraftudtaget, og aktiver parkeringsbremsen.

2. Stop motoren, fjern nøglen, og vent, til alle bevægelige dele er standset, før du forlader betjeningspositionen.
3. Sænk maskinskjoldet til den laveste klippehøjde.
4. Tag poserne af for at se røret under hjelmen.
5. Monter det øverste rør på opsamlerens åbning, og træk det tilbage, så gummipakningen stikker ud (Figur 22 eller Figur 23).

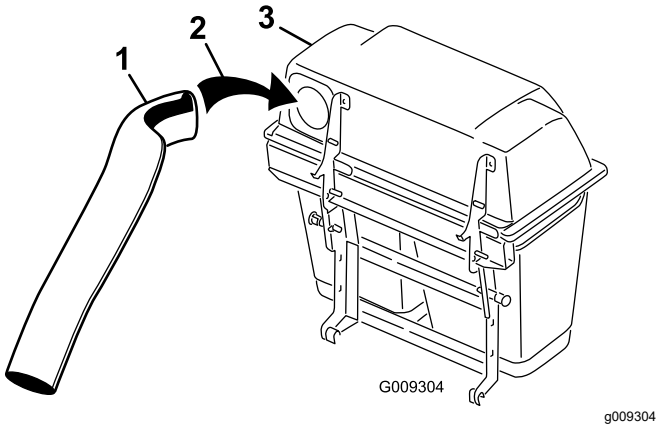

Figur 22
Twin-opsamler illustreret

1. Øverste rør
2. Opsamlerens åbning
3. Opsamlerens hjelm

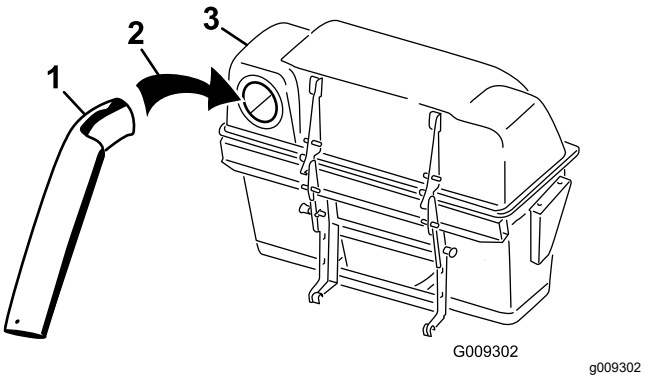

Figur 23
Triple-opsamler illustreret

1. Øverste rør
2. Opsamlerens åbning
3. Opsamlerens hjelm

6. Lad hjelmen være nede, og mål, hvor langt røret er inden i hjelmen.

   Mål fra hjelmpladen til kanten af røret som vist i Figur 24.

   Bemærk: Afstanden skal være 19 mm.

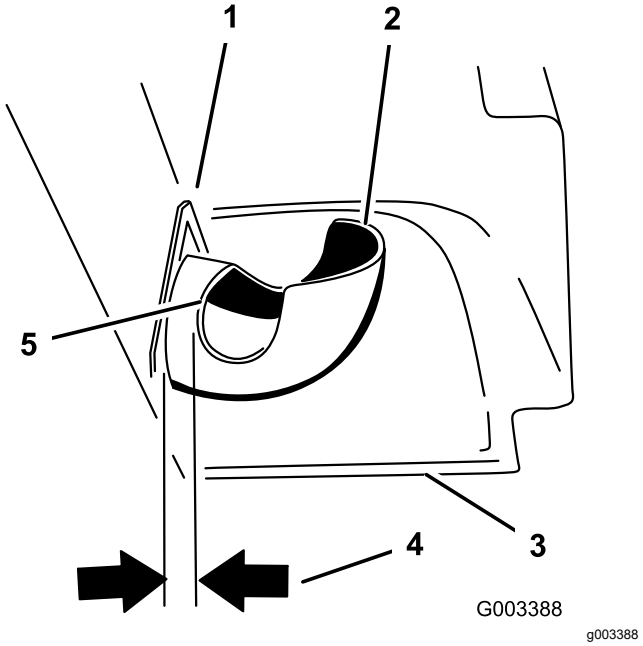

Figur 24

1. Hjelmplade
2. Øverste rør
3. Hjelmen i den sænkede position
4. 19 mm
5. Kanten af røret

7. Når afstanden på 19 mm er opnået, skal du markere, hvor gummipakningen stikker ud på ydersiden af det øverste rør (Figur 25).

   Bemærk: Denne markering skal sikre, at det øverste rør sidder rigtigt, når du borer huller og forbinder det øverste og nederste rør.

   Bemærk: Gummipakningen skal stikke ud fra opsamlerens hjelm.

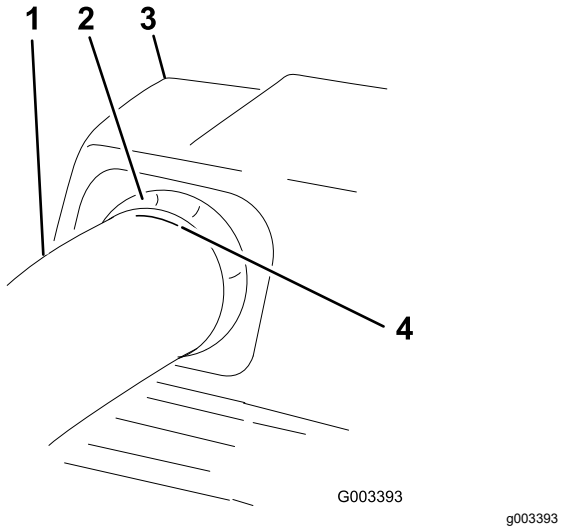

Figur 25

1. Øverste rør
2. Gummipakning, der stikker ud
3. Opsamlerens hjelm
4. Marker her mod gummipakningen

8. Monter det nederste rør på det øverste rør (Figur 26).

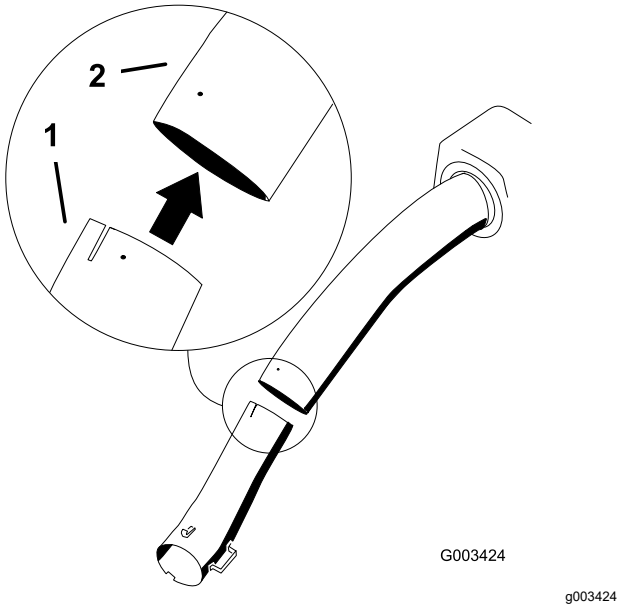

Figur 26

1. Nederste rør
2. Øverste rør

9. Skub det nederste rør op på kappen, og lås dem sammen (Figur 27 eller Figur 28).

   Bemærk: Der er en lås øverst og nederst på blæserhuset.

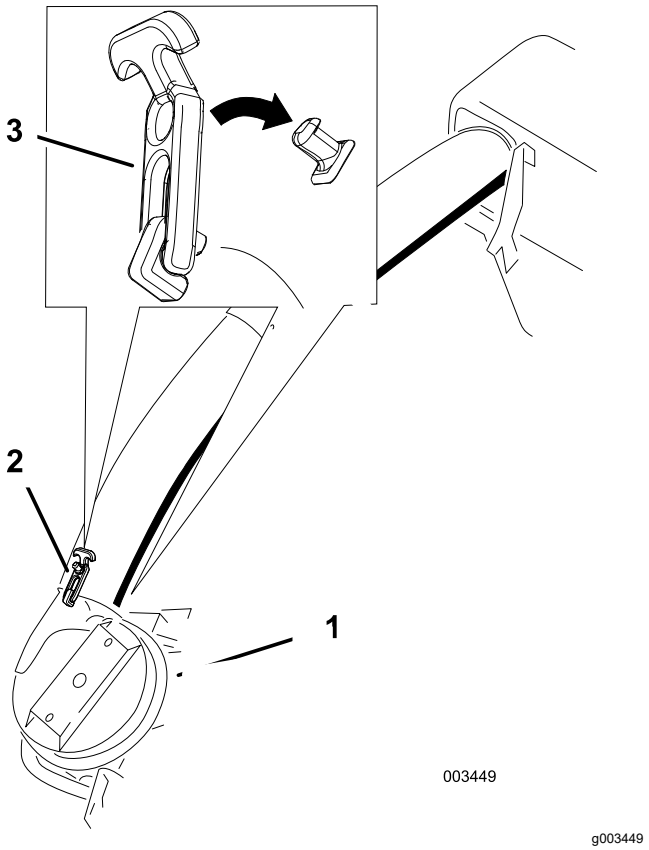

Figur 27

Twin-opsamler illustreret

1. Blæserenhed
2. Nederste rør
3. Lås (Twin-opsamler illustreret)

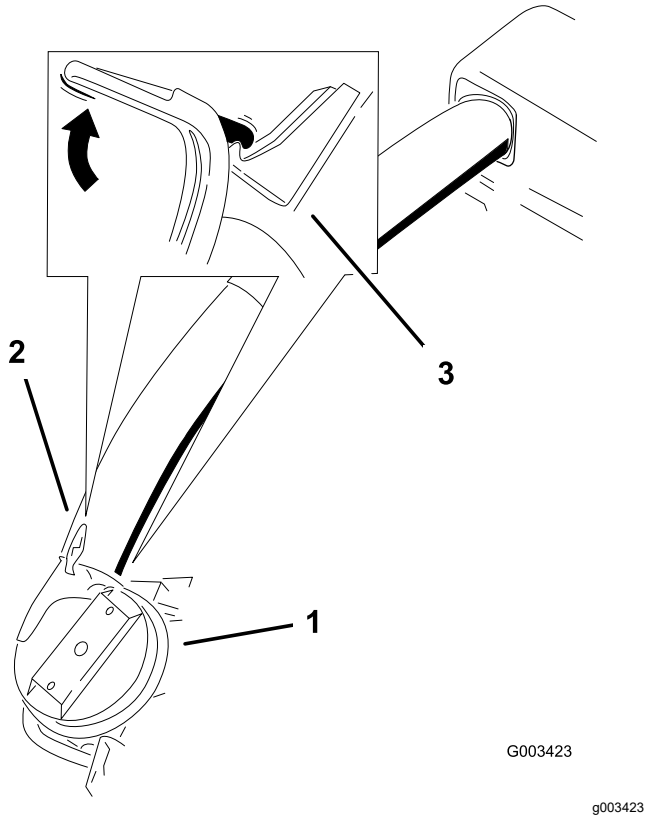

Figur 28

Triple-opsamler illustreret

1. Blæserenhed
2. Nederste rør
3. Lås (Triple-opsamler illustreret)

10. Sørg for, at maskinskjoldet er i den laveste klippehøjde.
11. Kontrollér, at markeringen fra Figur 25 stadig er på plads.
12. Ved hjælp af de tre huller eller mærkerne i det øverste rør som skabelon skal du bore tre huller (7/32 tomme i diameter), hvor det øverste og nederste rør samles (Figur 29).

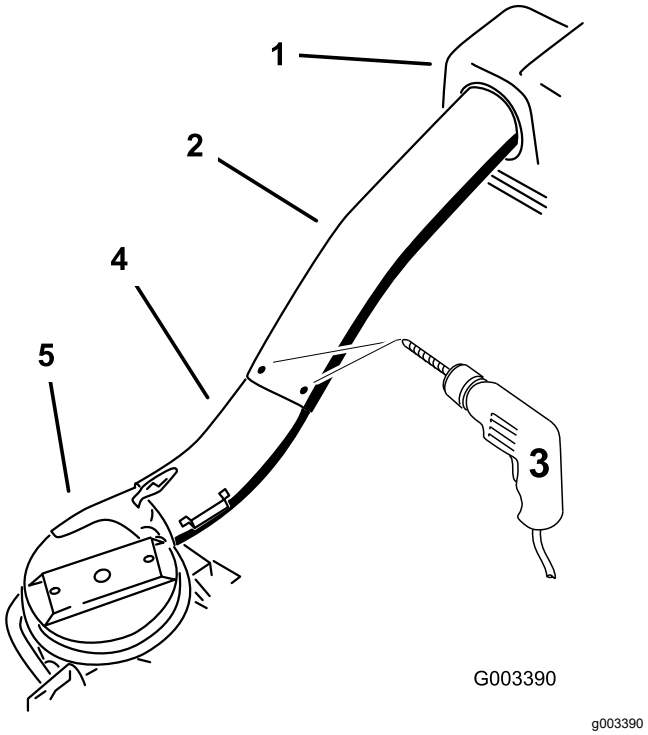

Figur 29

1. Opsamlerens hjelm
2. Øverste rør
3. Bor huller her med en diameter på 7/32 tomme (brug det øverste hul som skabelon)
4. Nederste rør
5. Blæserenhed

13. Fjern det nederste rør fra blæseren.

14. Saml det øverste og nederste rør med 3 bolte (nr. 10 x ¾"), 3 flade spændeskiver (7/32") og 3 låsemøtrikker (nr. 10), som vist i Figur 30.

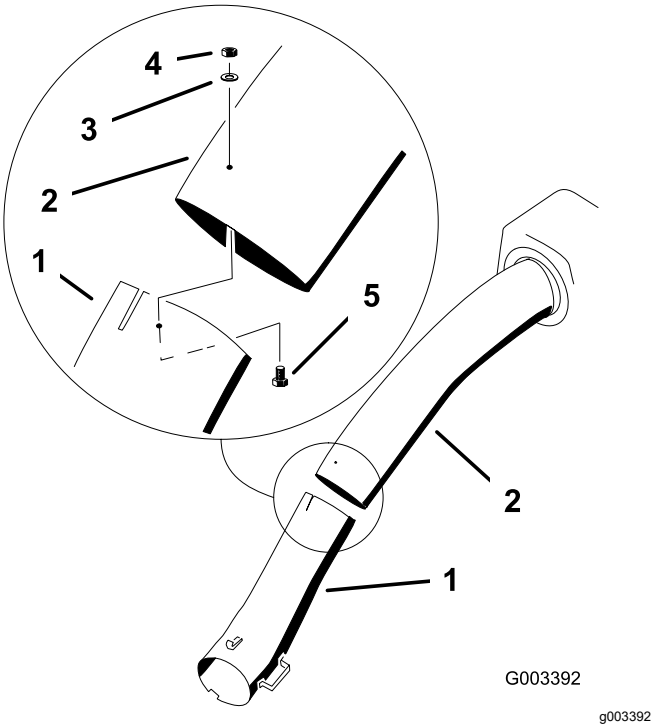

Figur 30

1. Nederste rør
2. Øverste rør
3. Flad spændeskive (7/32")
4. Låsemøtrik (nr. 10)
5. Bolt (nr. 10 x ¾ tomme)

15. Monter det nederste rør på blæserhuset, og fastgør det med låsene.
16. Monter poserne på opsamleren.

9

Montering af remskærm

Dele, der skal bruges til dette trin:

1	Remskærm (fra blæser- og drevsæt)

Fremgangsmåde

1. Sænk plæneklipperskjoldet til den laveste klippehøjde.
2. Monter den nye remskærm, så hakkerne på begge sider rækker ud over remskærmens støtter, og fastgør låsen (Figur 32 eller Figur 31).

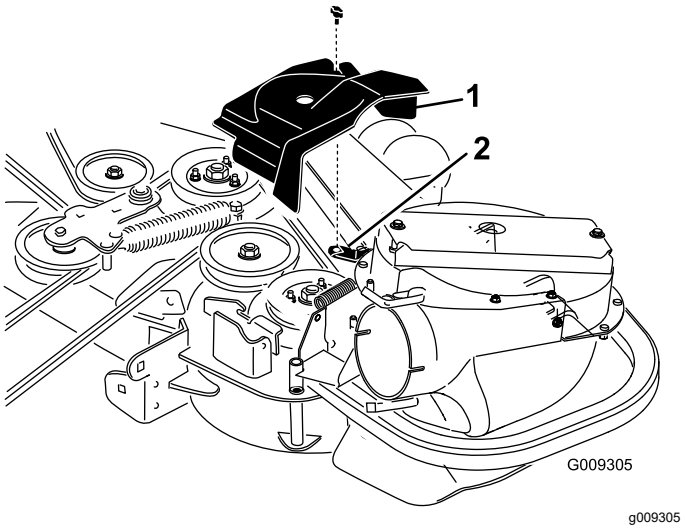

Figur 31

122 cm og 132 cm opsamler illustreret

1. Remskærm
2. Remskærmsstøtte
3. Hak

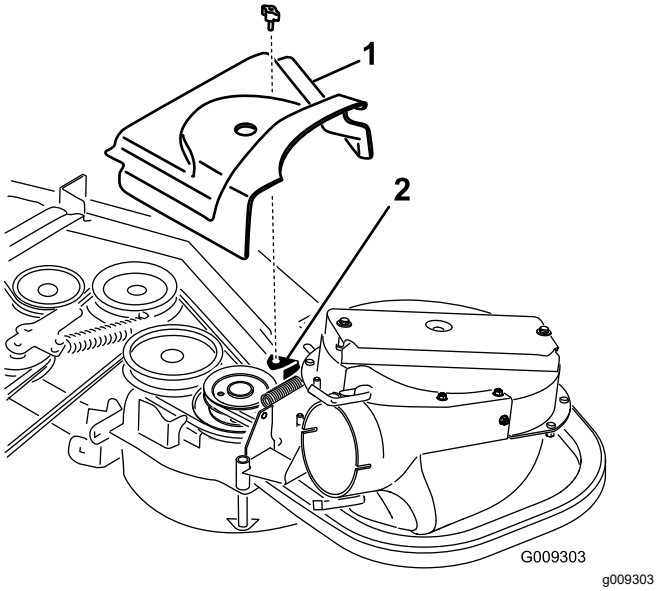

Figur 32

153 cm og 183 cm opsamler illustreret

1. Remskærm
2. Remskærmsstøtte
3. Hak

10

Montering af vægtene

Dele, der skal bruges til dette trin:

2	Styrevægt (om nødvendigt)
2	Gaffelbolt
2	Låseclips
6	Låseskive (⅜")
1	Vægtmonteringsbeslag
6	Bolt (3/8 x 1-1/2 tommer)
6	Flad spændeskive (⅜")
3	Bræddebolt (5/16 x ¾ tomme)
3	Flangemøtrik (5/16 tomme)
3	Frontvægt (skjolde på 122 cm, 132 cm og 153 cm)
1	Frontvægt (skjolde på 183 cm)

Fremgangsmåde

For at overholde ANSI/OPEI B71.4-2012-standarden skal maskinen udstyres med vægte.

⚠ FORSIGTIG

Når opsamleren monteres, tilføjes maskinens bagende en betydelig vægt, hvilket kan gøre maskinen ustabil og forårsage, at man mister herredømmet.

Følgende tabel viser, hvilke vægte der anvendes, når en opsamler er monteret.

	Forvægte anvendes	Styrevægte anvendes
122 cm maskinskjold med opsamler	3	0
132 cm maskinskjold med opsamler	3	0
153 cm maskinskjold med opsamler	3	2
183 cm maskinskjold med opsamler	1	2

1. Monter styrevægte på de forreste styrehjul med en gaffelbolt og en låseclips (Figur 33).
2. Monter møtrikken på hver fransk skrue, og monter de franske skruer i hver vægt (Figur 33).
3. Stram den franske skrue, så den berører stellet, og stram derefter kontramøtrikken mod vægten.

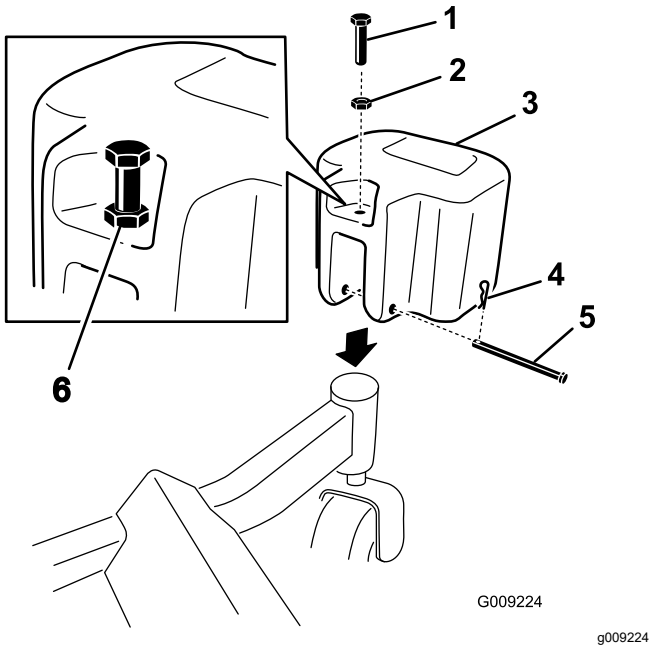

Figur 33

1. Fransk skrue (3/8 x 1½ tommer)
2. Møtrik (⅜ tomme)
3. Styrevægt
4. Låseclips
5. Gaffelbolt
6. Monter den franske skrue mod stellet, og stram møtrikken.

4. Monter vægtmonteringsbeslaget under fodstøtten med 2 bræddebolte (5/16 x ¾ tomme) og 2 flangemøtrikker (5/16 tomme) som vist i Figur 34.

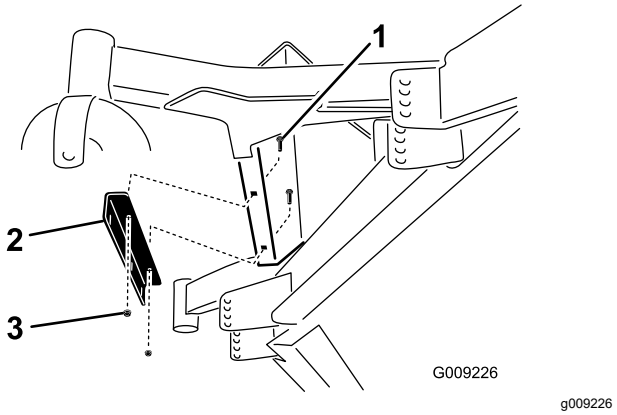

Figur 34

1. Bræddebolt (5/16 x ¾ tomme)
2. Vægtmonteringsbeslag
3. Flangemøtrik (5/16")

5. Monter forvægtene oven på fodstøtten (Figur 35).
6. Fastgør frontvægtene oven på fodstøtten og på vægtmonteringsbeslaget med seks bolte (3/8 x 1 tomme), seks låsespændeskiver (3/8 tomme), tre flangemøtrikker (3/8 tomme) og seks flade spændeskiver (3/8 tomme) som vist i Figur 35.

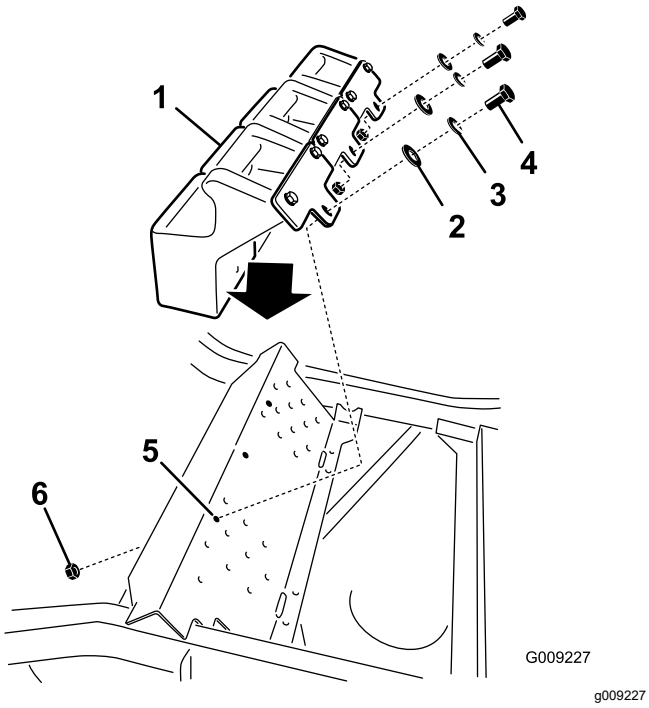

Figur 35

1. Forvægt
2. Flad spændeskive (⅜")
3. Låseskive (⅜")
4. Bolt (⅜" x 1")
5. Hul i fodstøtte
6. Flangemøtrik (⅜ tomme)

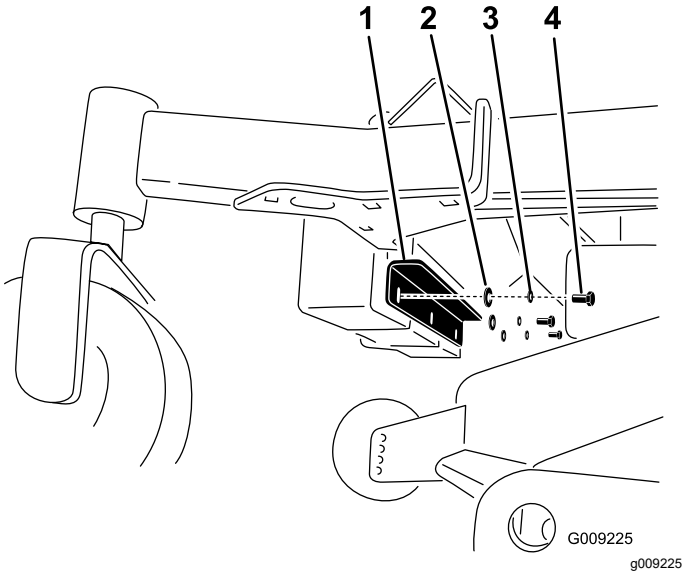

Figur 36

1. Vægtmonteringsbeslag
2. Flad spændeskive (⅜")
3. Låseskive (⅜")
4. Bolt (⅜" x 1")

11

Montering af kofangerne

Maskiner med MyRide™ ophængningssystem

Dele, der skal bruges til dette trin:

2	Støddæmper
2	Afstandsbøsning
2	Låsemøtrik (5/16")

Fremgangsmåde

For skjolde på 122 cm, 132 cm og 153 cm: Monter kofangerne i de to udvendige huller af fodbrættet (Figur 37).

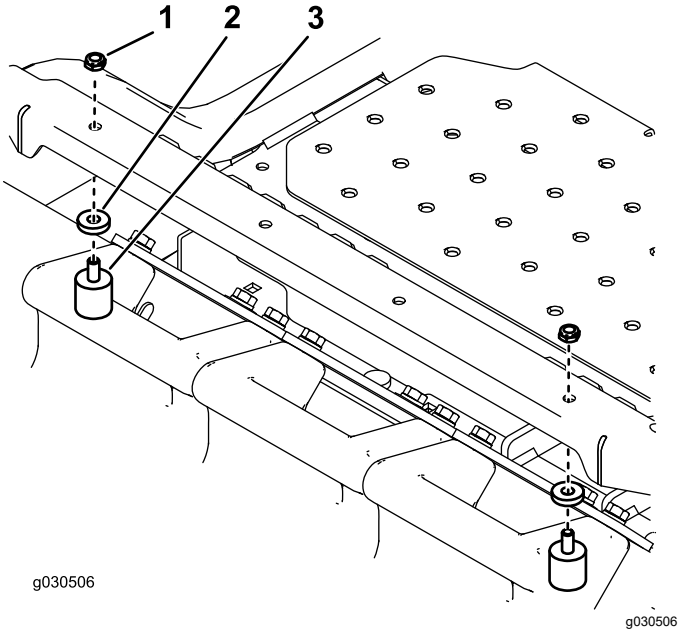

Figur 37

1. Låsemøtrik
2. Afstandsbøsning
3. Støddæmper

For skjolde på 182 cm: Monter kofangerne i fodbrættets to indvendige huller (Figur 38).

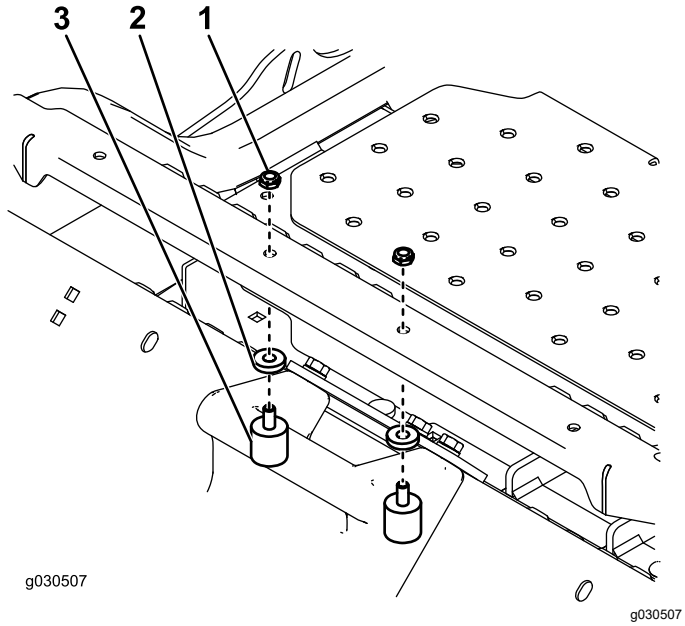

Figur 38

1. Låsemøtrik
2. Afstandsbøsning
3. Støddæmper

12

Justering af parkerings-bremsen

Kræver ingen dele

Fremgangsmåde

Kontroller, at parkeringsbremsen er justeret korrekt. Se *brugerhåndbogen* for oplysninger om den korrekte procedure.

13

Kontrol af dæktrykket

Kræver ingen dele

Fremgangsmåde

Bemærk: Forøg dæktrykket for at udligne den forøgede vægtbelastning.

Kontroller, og forøg lufttrykket i forstyrehjulene og bagdækkene (Figur 39).

Lufttryk i bagdækkene: 1,38 bar

Lufttryk i forstyrehjulene: 1,72 bar

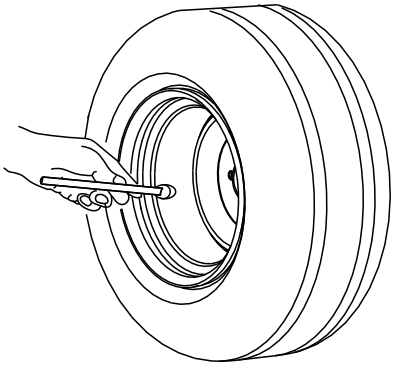

Figur 39

Betjening

Bemærk: Maskinens venstre og højre side er som set fra den normale betjeningsposition.

Vigtigt: **Aktiver parkeringsbremsen, når maskinen efterlades uden opsyn, selv hvis det blot er i nogle få minutter.**

⚠ ADVARSEL

Følg disse fremgangsmåder for at undgå personskade:

- **Sæt dig ind i alle betjenings- og sikkerhedsinstrukser i maskinens *betjeningsvejledning*, før du benytter dette redskab.**
- **Afmonter aldrig opsamleren eller opsamlerrørene, mens motoren kører.**
- **Sluk altid for motoren, og vent på, at alle bevægelige dele er standset, før der fjernes en blokering i opsamlersystemet.**
- **Foretag aldrig vedligeholdelsesarbejde eller reparationer, mens motoren kører.**
- **Aktiver parkeringsbremsen.**

⚠ ADVARSEL

Hvis ikke der er monteret græsdeflektorafskærmning, opsamlerrør eller en komplet opsamlerenhed, udsætter du dig selv og andre for kontakt med skærekniven og udslyngede genstande. Kontakt med roterende skærekniv(e) og udslyngede genstande vil medføre personskade eller død.

- **Monter altid græsdeflektorafskærmningen, når du afmonterer opsamleren og skifter over til sideudkast.**
- **Hvis græsdeflektoren beskadiges, skal den straks udskiftes. Græsdeflektoren leder materialerne ned mod plænen.**
- **Placer aldrig hænder eller fødder under plæneklipperskjoldet.**
- **Prøv aldrig at rense udkastningsområdet eller skæreknivene, medmindre kraftudtaget sættes på udkoblet, og tændingsnøglen drejes til den slukkede position. Fjern endvidere tændingsnøglen, og fjern tændrørskablet fra tændrøret/ene.**
- **Sluk motoren, før du renser afgangstragten.**

⚠ FORSIGTIG

Børn eller omkringstående personer kan komme til skade, hvis de flytter eller forsøger at betjene maskinen, når operatøren ikke er til stede.

Fjern altid tændingsnøglen, og aktiver parkeringsbremsen, når du efterlader maskinen uden opsyn, selv hvis det blot er i nogle få minutter.

Placering af den indstillelige skærm

Juster skærmen til position B (midterste position) til opsamling. Se *betjeningsvejledningen* til maskinen.

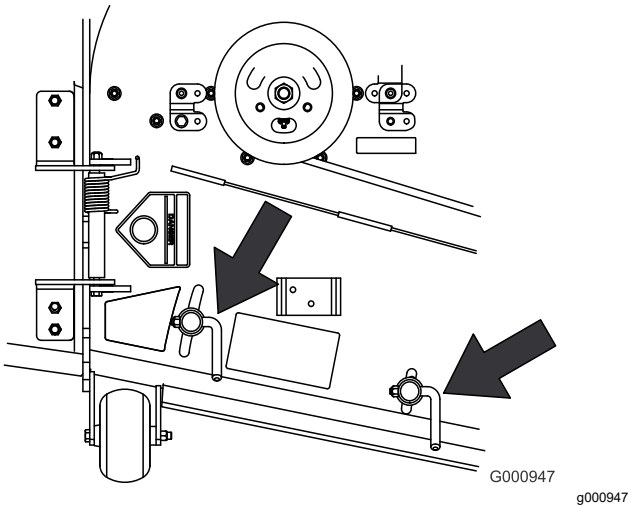

Figur 40

Tømning af græsposerne

De fyldte græsposer er tunge. Vær forsigtig, når du løfter eller håndterer en fuld græspose.

1. Frakobl kraftudtaget, aktiver parkeringsbremsen, og spær eller bloker hjulene, hvis maskinen står på en skråning.
2. Løsn opsamlerlåsen.
3. Åbn opsamlerhjelmen.
4. Pres det afklippede græs sammen i poserne. Løft op i posen med begge hænder, og hægt den af opsamlerbeslaget.
5. Tag fat i håndtaget i posens bund, og vip det over til den tomme pose (Figur 41).

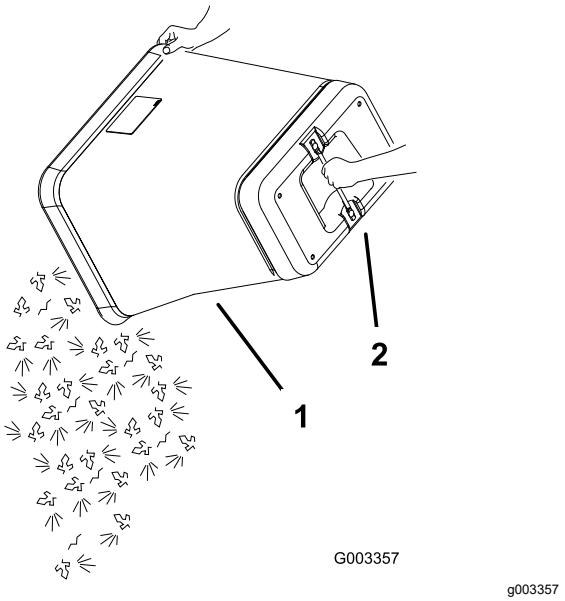

Figur 41

1. Pose
2. Håndtag i bunden

6. Gentag proceduren for den anden pose.
7. Monter posens tap i motorhjelmsenhedens hak i opsamlerens støtteramme.

   Bemærk: Gør dette med alle poser.
8. Sænk opsamlerhjelmen over poserne.
9. Lås opsamlerhjelmen.

Fjernelse af blokeringer i opsamlersystemet

⚠ ADVARSEL

Når opsamleren kører, kan blæseren rotere og amputere eller skade hænderne.

- **Stands motoren, og vent på, at alle bevægelige dele stopper, før du justerer, rengør, reparerer eller efterser blæseren, og før du renser slisken. Fjern nøglen.**
- **Brug en pind, ikke hænderne, til at fjerne blokeringer i blæseren og røret.**
- **Hold ansigt, hænder, fødder og andre kropsdele samt tøj væk fra skjulte, bevægelige eller roterende dele.**

1. Udkobl kraftudtaget, og aktiver parkeringsbremsen.
2. Stop motoren, fjern nøglen, og vent, til alle bevægelige dele er standset, før du forlader betjeningspositionen.
3. Tøm poserne.
4. Åben det nederste rør.
5. Fjern rørene fra opsamleren.
6. Brug en pind eller lignende, ikke dine hænder, til at fjerne blokeringen i rørenheden.

   Bemærk: I de fleste tilfælde kan genstande rystes ud af rørene.
7. Hvis blæseren er tilstoppet, skal du låse op for opsamlerens blæserenhed, fjerne remmen og åbne den.
8. Brug en pind eller lignende, ikke dine hænder, til at fjerne blokeringen i blæserenheden.
9. Når du har fjernet blokeringen, skal hele opsamlersystemet monteres og brugen af maskinen genoptages.

Afmontering af opsamleren

⚠ ADVARSEL

Komponenterne omkring motoren bliver varme, når maskinen har været i drift. Det kan medføre brandsår at røre ved varme komponenter.

- **Rør ikke motorkomponenterne, når de er varme.**
- **Lad motoren køle af, før opsamleren afmonteres.**

1. Frakobl kraftudtaget, aktiver parkeringsbremsen, og spær eller bloker hjulene.
2. Stop motoren, fjern nøglen, og vent, til alle bevægelige dele er standset, før du forlader betjeningspositionen.
3. Løsn det nederste rør fra blæseren og fjern røret fra blæserenheden.
4. Fjern røret fra opsamlerens hjelm.
5. Sænk plæneklipperskjoldet til den laveste klippehøjde.
6. Løsn remskærmen over plæneklipperens remskiveenhed.
7. Fjern opsamlerens rem fra plæneklipperens remskiveenhed.
8. Åbn blæserenheden.
9. Fjern blæserenheden fra drejetappens hul.
10. Hvis du skifter til sideudkast, skal du sørge for, at græsdeflektoren er monteret og kan sænkes til driftspositionen.
11. Fjern hjelm- og poseenheden.

Brug af græsdeflektoren

⚠ FARE

Hvis ikke der er monteret græsdeflektor, udblæsningsdæksel eller komplet græsfang, udsætter du dig selv og andre for kontakt med skæreknivene og udslyngede genstande. Kontakt med plæneklipperens roterende skærekniv(e) og udslyngede genstande vil medføre personskade eller død.

- **Monter altid græsdeflektorafskærmningen, når du afmonterer opsamleren og skifter over til sideudkast.**
- **Hvis græsdeflektoren beskadiges, skal den straks udskiftes. Græsdeflektoren leder materialerne ned mod plænen.**
- **Placer aldrig hænder eller fødder under plæneklipperskjoldet.**
- **Forsøg aldrig at rengøre udblæsningsområdet eller skæreknivene, medmindre kraftudtaget er slået FRA. Drej tændingsnøglen hen til slukket positionen, hvor den er slået fra.**
- **Brug aldrig hænderne til at rydde udkastningsområdet. Brug en pind eller lignende til at rydde udkastningsområdet.**

Transport af maskinen

Efterlad ikke græs eller affald i opsamleren under transport af maskinen.

⚠ FARE

Hvis maskinen transporteres med græs eller affald i opsamleren, kan den blive beskadiget.

Efterlad ikke græs eller affald i opsamleren under transport af maskinen.

Tip vedrørende betjening

Maskinstørrelse

Husk, at maskinen er længere og bredere, når dette udstyr er installeret. Udstyret eller anden ejendom kan blive beskadiget, hvis du drejer for skarpt, hvor der ikke er plads nok.

Trimning

Trim altid med venstre side af plæneklipperskjoldet. Trim ikke med højre side af plæneklipperskjoldet, da dette kan beskadige opsamlerrørene.

Klippehøjde

For at opnå optimal opsamling skal skjoldets klippehøjde indstilles, så der ikke afskæres mere end 51 til 76 mm eller 1/3 af græshøjden, alt efter hvad der er mindst. Hvis der afskæres mere end dette, reduceres sugesystemets kapacitet.

Klippehyppighed

Klip græsset hyppigt, især når det vokser hurtigt. Hvis græsset bliver for langt, kan det være nødvendigt at klippe det to gange (se Opsamling af langt græs (side 25)).

Klippeteknik

Du opnår det bedste resultat ved at sørge for, at plæneklipperskjoldet overlapper det område, som du allerede har klippet. Dette bidrager til at reducere motorbelastningen og mindsker risikoen for blokering af blæser og rør.

Opsamlingshastighed

Opsamlingssystemet kan blive blokeret, hvis du kører for hurtigt, og motorhastigheden bliver for langsom. På bakker kan det være nødvendigt at sænke maskinens kørselshastighed. Slå græsset ned ad bakke, når det er muligt.

⚠ FORSIGTIG

Efterhånden som opsamleren bliver fuld, bliver maskinens bagende tungere. Hvis du bremser og starter pludseligt på skråninger, risikerer du at miste herredømmet, eller at maskinen tipper.

- **Undgå pludselig start eller opbremsning ved kørsel op og ned ad skråninger. Undgå at starte op ad skråninger.**
- **Hvis du standser maskinen, mens du kører op ad skråninger, skal du koble kraftudtaget fra. Derefter skal du bakke langsomt ned ad skråningen.**
- **Undlad at ændre hastighed eller standse på skråninger.**

Opsamling af langt græs

Hvis græsset får lov til at vokse længere end normalt, eller hvis græsset er meget vådt, skal klippehøjden forøges i forhold til den normale højde, hvorefter græsset skal slås og opsamles ved denne indstilling. Slå derefter græsset igen ved den lavere, normale indstilling.

Meget langt græs er tungt, og der er risiko for, at det ikke bliver slynget helt ind i opsamleren. Hvis dette sker, kan røret og blæseren blive blokeret. For at undgå blokering af opsamlingssystemet skal græsset slås med en høj klippehøjde, hvorefter plæneklipperskjoldet kan sænkes til normal klippehøjde, og opsamlingsprocessen kan gentages.

Opsamling af vådt græs

Forsøg altid at slå græsset, når det er tørt. Vådt græs kan forårsage blokering.

Nedsættelse af blokeringsrisiko

For at undgå blokering af opsamlingssystemet skal kørselshastigheden sænkes, og græsset slås med en høj klippehøjde, hvorefter plæneklipperskjoldet kan sænkes til normal klippehøjde, og opsamlingsprocessen kan gentages.

Tegn på blokering

Når du opsamler græsset, blæser der normalt en lille smule afklippet græs ud foran plæneklipperskjoldet. Hvis der blæser meget afklippet græs ud, er det tegn på, at opsamleren er fuld, eller at røret er blokeret.

Opsamlingsskæreknive

Under de fleste klippeforhold giver skæreknive i standardhøjden den bedste opsamlingskapacitet.

Toro Atomic-skærekniven anbefales til opsamling af blade under tørre forhold. Under tørre, støvede forhold vil middelplaceringen eller den lave placering af knivene mindske støv og udblæsning af jord, mens de leverer en effektiv luftgennemstrømning i opsamleren.

Kontakt en autoriseret forhandler for at få de rette skæreknive til de forskellige klippeforhold.

Kørsel over kantsten og pålæsning

Hæv altid skjoldet til den højeste position, når maskinen læsses på anhængere eller kører op og ned ad kantsten. Plæneklipperskjoldet kan blive beskadiget, hvis den efterlades i den lavere position, mens det lastes eller kører over en kantsten. Hvis en kantsten er højere end 152 mm, skal den forceres i en skarp vinkel og med skjoldet hævet helt. Vær yderst forsigtig, når du læsser maskinen på en anhænger.

Vedligeholdelse

Skema over anbefalet vedligeholdelse

Vedligeholdelsesintervaller	Vedligeholdelsesprocedure
Efter de første 8 timer	• Efterse blæserremmen. • Efterse opsamleren.
Hver anvendelse eller dagligt	• Rengør hjelmskærmen. • Rengør opsamleren.
For hver 25 timer	• Efterse blæserremmen.
For hver 50 timer	• Smør styrearmen.
For hver 100 timer	• Efterse opsamleren.

Rengøring af hjelmskærmen

Eftersynsinterval: Hver anvendelse eller dagligt

Skærmen skal rengøres, hver gang maskinen bruges. Når græsset er vådt, skal den rengøres oftere.

1. Udkobl kraftudtaget, og aktiver parkeringsbremsen.
2. Stop motoren, fjern nøglen, og vent, til alle bevægelige dele er standset, før du forlader betjeningspositionen.
3. Åbn opsamlerhjelmen.
4. Fjern snavset fra skærmen.
5. Luk opsamlerhjelmen.

Rengøring af opsamleren og poserne

Eftersynsinterval: Hver anvendelse eller dagligt

Opsamleren skal rengøres dagligt.

1. Vask inder- og ydersiden af opsamlerhjelmen, poserne, røret og undersiden af plæneklipperskjoldet. Brug en mild bilshampoo til at fjerne snavs.
2. Sørg for at fjerne sammenklumpet græs fra alle dele.
3. Lad alle delene tørre grundigt efter vask.

Bemærk: Start, og kør maskinen i et minut, når alle delene er monteret. Derved tørrer de hurtigere.

Eftersyn af blæserremmen

Eftersynsinterval: Efter de første 8 timer

For hver 25 timer

Kontroller remmene for revner, flossede kanter, brændemærker eller andre skader. Udskift beskadigede remme.

Udskiftning af blæserremmen på 153 cm og 183 cm maskiner

1. Udkobl kraftudtaget, flyt bevægelseshåndtagene til den NEUTRALE LÅSEposition, og aktiver parkeringsbremsen.
2. Stop motoren, fjern nøglen, og vent, til alle bevægelige dele er standset, før du forlader betjeningspositionen.
3. Træk i den fjederbelastede styreremskive for at løsne remspændingen (Figur 42).
4. Fjern den eksisterende opsamlerrem fra plæneklipperskjoldet og derefter blæserremskiverne.
5. Monter den nye rem omkring blæserremskiverne og koblingsremskiven (Figur 42).

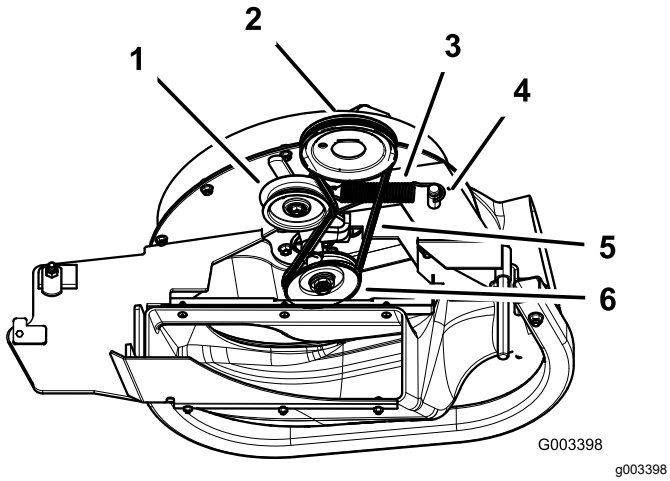

Figur 42

1. Styreremskive	4. Fjedertap
2. Plæneklipperskjoldets remskive	5. Rem
3. Fjeder	6. Blæserremskive

6. Monter fjederen som vist i Figur 43.

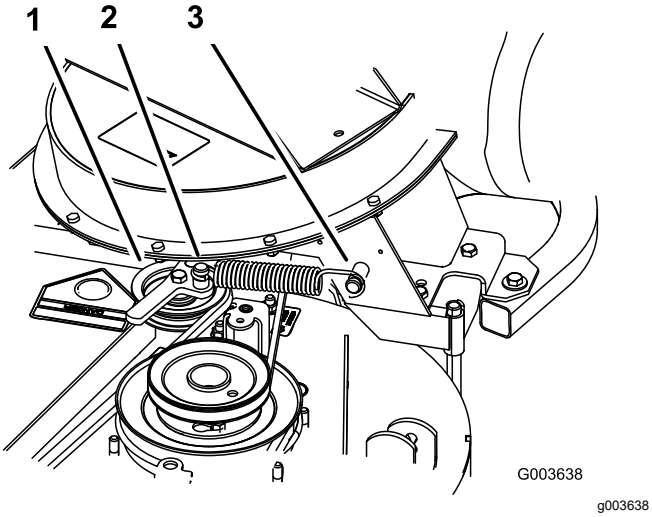

Figur 43

1. Fjederbelastet styreremskive	3. Lang krogende
2. Kort krogende	

7. Træk tilbage i den fjederbelastede styreremskive, og monter remmen på den fjederbelastede styreremskive (Figur 42).

Udskiftning af blæserremmen på 122 cm og 132 cm maskiner

1. Udkobl kraftudtaget, flyt bevægelseshåndtagene til den NEUTRALE LÅSEposition, og aktiver parkeringsbremsen.
2. Stop motoren, fjern nøglen, og vent, til alle bevægelige dele er standset, før du forlader betjeningspositionen.
3. Løsn remmens styrebolt (Figur 44).
4. Fjern den eksisterende blæserrem.
5. Monter den nye rem på blæserremskiven (Figur 44).
6. Monter remmen mellem den faste styreremskive og remmens styrebolt.
7. Stram remmens styrebolt (Figur 44).

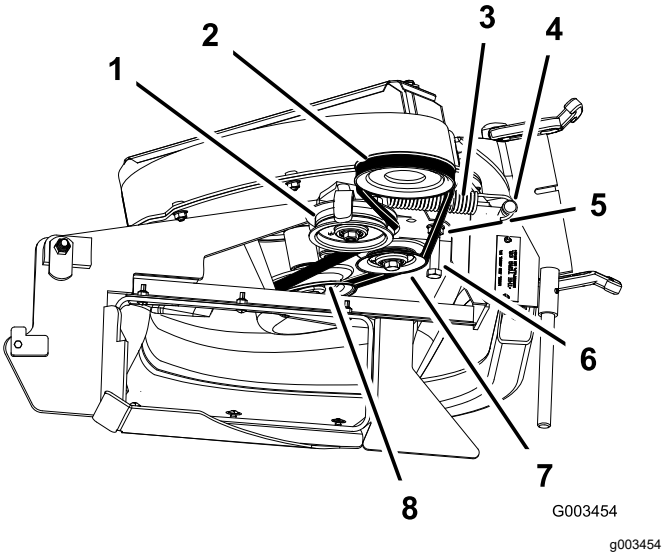

Figur 44

1. Styreremskive	5. Rem
2. Plæneklipperskjoldets remskive	6. Rems styrebolt
3. Fjeder	7. Fast styreremskive
4. Fjedertap	8. Blæserremskive

8. Monter fjederen som vist i Figur 45.

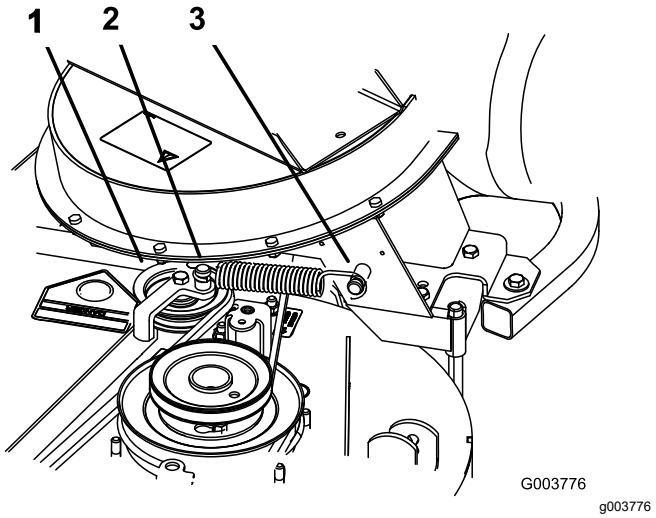

Figur 45

1. Fjederbelastet styreremskive
2. Kort krogende
3. Lang krogende

9. Monter remmen på den fjederbelastede remskive (Figur 44).

Kontrol og justering af blæserklinken

Luk blæserenheden for at se, om låsene er justeret korrekt. Løsn eller stram boltene, så låsene holder blæserenheden sikkert fast mod plæneklipperskjoldet, men så den kan løsnes med hånden.

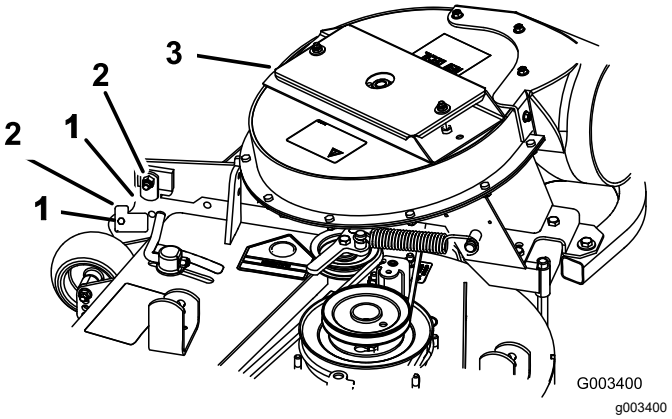

Figur 46

1. Lås
2. Bolt
3. Blæserenhed

Smøring af styrearmen

Eftersynsinterval: For hver 50 timer

Smør opsamlerremmens styrearm (Figur 47) hver 50. time.

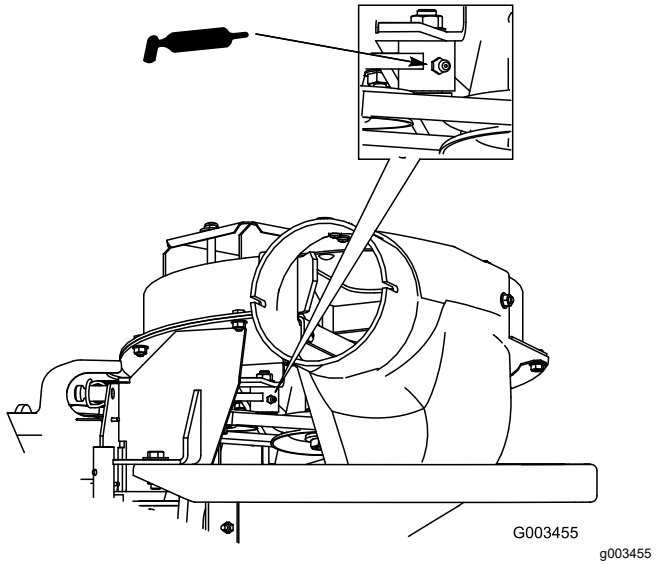

Figur 47

Eftersyn af opsamleren

Eftersynsinterval: For hver 100 timer

Efter de første 8 timer

1. Udkobl kraftudtaget, flyt bevægelseshåndtagene til den NEUTRALE LÅSEposition, og aktiver parkeringsbremsen.
2. Stop motoren, fjern nøglen, og vent, til alle bevægelige dele er standset, før du forlader betjeningspositionen.
3. Kontroller det øverste rør, det nederste rør, opsamlerhjelmen og blæserenheden. Udskift disse dele, hvis de er revnet eller gået i stykker.
4. Kontroller poserne, opsamleren, opsamlerrammen og skærmen. Udskift alle revnede eller beskadigede dele.
5. Stram alle møtrikker, bolte og skruer.

Eftersyn af skæreknivene

1. Efterse skæreknivene jævnligt, og når en skærekniv rammer et fremmedlegeme.
2. Hvis skæreknivene er meget slidte eller beskadigede, skal der monteres nye skæreknive. Se *betjeningsvejledning* til maskinen for at få oplysninger om komplet skæreknivvedligeholdelse.

Montering af plæneklipperens skæreknive

Under de fleste klippeforhold giver skæreknive i standardhøjden den bedste opsamlingskapacitet.

Toro Atomic-skærekniven anbefales til opsamling af blade under tørre forhold. Under tørre, støvede forhold vil middelplaceringen eller den lave placering af knivene mindske støv og udblæsning af jord, mens de leverer en effektiv luftgennemstrømning i opsamleren.

Kontakt en autoriseret forhandler for at få de rette skæreknive til de forskellige klippeforhold.

Se maskinens *betjeningsvejledning* for at få yderligere oplysninger om montering af skæreknive.

Udskiftning af græsdeflektoren

⚠ ADVARSEL

En utildækket udblæsningsåbning kan resultere i, at der udkastes genstande mod dig eller omkringstående, hvilket kan medføre alvorlig personskade. Der kan også opstå kontakt med skærekniven.

- **Betjen aldrig plæneklipperen uden at have monteret en dækplade, en kværnafskærmning eller en græssliske og et græsfang.**
- **Sørg for, at græsdeflektoren er i sænket position.**

1. Fjern låsemøtrikken, bolten, fjederen og afstandsbøsningen, som fastholder græsdeflektoren til akselbeslagene (Figur 48).
2. Fjern den beskadigede eller slidte græsdeflektor.
3. Placer afstandsklodsen og fjederen på græsdeflektoren. Placer fjederens **L**-formede ende bag skjoldets kant.

   Bemærk: Sørg for, at fjederens **L**-formede ende monteres bag skjoldets kant, før bolten monteres som vist i Figur 48
4. Montering af bolt og møtrik.
5. Placer fjederens **J**-formede ende omkring græsdeflektoren (Figur 48).

   Vigtigt: **Græsdeflektoren skal kunne sænkes ned på plads. Løft deflektoren op for at kontrollere, at den kan sænkes helt ned.**

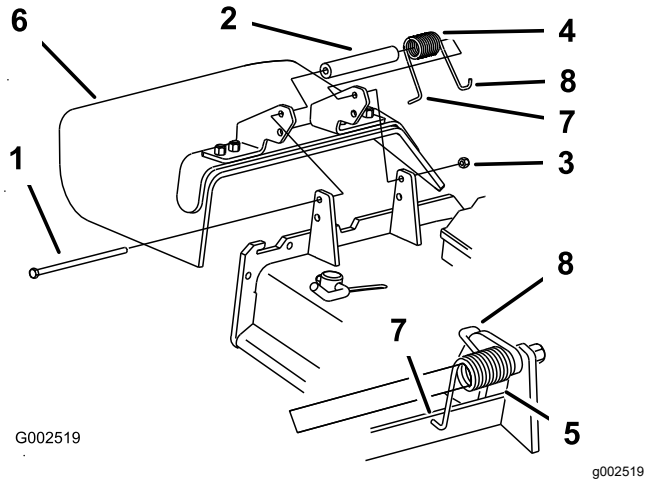

Figur 48

1. Bolt
2. Afstandsbøsning
3. Låsemøtrik
4. Fjeder
5. Fjeder (monteret)
6. Græsdeflektor
7. Fjederens **L**-formede ende placeres bag skjoldets kant før montering af bolten
8. Fjederens **J**-formede ende

Opbevaring

1. Rengør opsamlerudstyret. Se Rengøring af opsamleren og poserne (side 27).
2. Efterse opsamleren for skader. Se Eftersyn af opsamleren (side 30).
3. Sørg for, at poserne er tomme og helt tørre.
4. Kontroller remmen for slid eller revner.
5. Opbevar maskinen et rent, tørt sted, hvor den ikke udsættes for direkte sollys. Hvis du er nødt til at opbevare maskinen udendørs, så dæk den til med et vejrbestandigt betræk. Dette beskytter plasticdelene og forlænger maskinens levetid.

Fejlfinding

Problem	Mulig årsag	Afhjælpning
Der er en unormal vibration.	1. Skærekniven(e) er bøjede eller ude af balance. 2. Skæreknivenes monteringsbolt er løs. 3. Blæserremskiven eller remskiveenheden er løs. 4. Opsamlerremmen er slidt. 5. Blæserens ventilatorvinge(r) er bøjede eller ude af balance.	1. Monter en eller flere nye skæreknive. 2. Tilspænd skæreknivenes monteringsbolt. 3. Tilspænd den løse remskive. 4. Sæt remmen på igen. 5. Kontakt en autoriseret serviceforhandler.
Opsamlingsydelsen er forringet.	1. Motorhastigheden er lav. 2. Opsamlerens motorhjelmsskærm er tilstoppet. 3. Løs opsamlerrem. 4. Blæseren eller røret er tilstoppet. 5. Poserne er fulde.	1. Betjen altid opsamleren ved fuld gas. 2. Fjern snavs, blade eller græsaffald fra skærmen. 3. Udskift opsamlerremmen. 4. Find og fjern det snavs, der har sat sig fast. 5. Tøm poserne.
Blæser og rør tilstoppes for ofte.	1. Poserne er for fulde. 2. Motorhastigheden er lav. 3. Græsset er for vådt. 4. Græsset er for langt. 5. Skærmen i hjelmen er tilstoppet. 6. For hurtig kørselshastighed. 7. Opsamlerremmen er slidt.	1. Tøm poserne hyppigere. 2. Betjen altid opsamleren ved fuld gas. 3. Klip græsset, når det er tørt. 4. Klip ikke mere end 51-76 mm eller 1/3 af græssets højde, alt efter hvad der måtte være mindst. 5. Fjern snavs, blade eller græsaffald fra skærmen. 6. Kør langsommere ved fuld gas. 7. Sæt remmen på igen.
Der er udblæsning af snavs.	1. Poserne er for fulde. 2. For hurtig kørselshastighed. 3. Plæneklipperskjoldet er ikke nivelleret.	1. Tøm poserne hyppigere. 2. Kør langsommere ved fuld gas. 3. Se, hvordan plæneklipperskjoldet nivelleres i betjeningsvejledningen til plæneklipperen.
Blæserens rotor drejer ikke frit.	1. Blæseren er tilstoppet. 2. Rotoren er ikke tilrettet.	1. Fjern snavs, blade eller græsaffald fra blæserens rotor. 2. Kontakt en autoriseret serviceforhandler.

Bemærkninger:

Bemærkninger:

Bemærkninger:

Inkorporeringserklæring

The Toro Company, 8111 Lyndale Ave. South, Bloomington, MN, USA, erklærer, at de(n) følgende enhed(er) overholder de anførte direktiver, når de(n) installeres iht. den medfølgende vejledning på visse Toro-modeller som angivet i den relevante overensstemmelseserklæring.
1

Relevant teknisk dokumentation er blevet udarbejdet som krævet iht. del B i bilag VII til direktiv 2006/42/EF.

Vi vil som svar på anmodninger fra nationale myndigheder fremsende relevant information om dette delvist komplette maskineri. Informationerne bliver fremsendt elektronisk.

Dette maskineri må ikke idriftsættes, før det er inkorporeret i godkendte Toro-modeller som angivet i den tilknyttede overensstemmelseserklæring og iht. alle vejledninger, hvorved det kan erklæres at overholde alle relevante direktiver.

Certificeret:

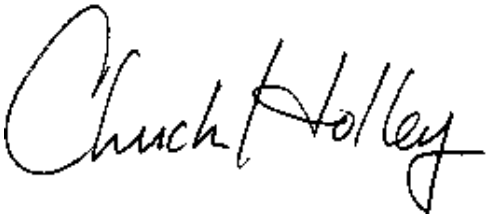

Chuck Holley
Overordnet teknisk chef
8111 Lyndale Ave. South
Bloomington, MN 55420, USA
Maj 29, 2015

Bemyndiget repræsentant:

Marcel Dutrieux
Manager European Product Integrity
Toro Europe NV
Nijverheidsstraat 5
2260 Oevel
Belgium

International forhandlerliste

Forhandler:	Land:	Tlf.:	Forhandler:	Land:	Tlf.:
Agrolanc Kft	Ungarn	36 27 539 640	Maquiver S.A.	Colombia	57 1 236 4079
Balama Prima Engineering Equip.	Hongkong	852 2155 2163	Maruyama Mfg. Co. Inc.	Japan	81 3 3252 2285
B-Ray Corporation	Korea	82 32 551 2076	Mountfield a.s.	Tjekkiet	420 255 704 220
Casco Sales Company	Puerto Rico	787 788 8383	Mountfield a.s.	Slovakiet	420 255 704 220
Ceres S.A.	Costa Rica	506 239 1138	Munditol S.A.	Argentina	54 11 4 821 9999
CSSC Turf Equipment (pvt) Ltd.	Sri Lanka	94 11 2746100	Norma Garden	Rusland	7 495 411 61 20
Cyril Johnston & Co.	Nordirland	44 2890 813 121	Oslinger Turf Equipment SA	Ecuador	593 4 239 6970
Cyril Johnston & Co.	Irland	44 2890 813 121	Oy Hako Ground and Garden Ab	Finland	358 987 00733
Equiver	Mexico	52 55 539 95444	Parkland Products Ltd.	New Zealand	64 3 34 93760
Femco S.A.	Guatemala	502 442 3277	Perfetto	Polen	48 61 8 208 416
ForGarder OU	Estland	372 384 6060	Pratoverde SRL.	Italien	39 049 9128 128
G.Y.K. Company Ltd.	Japan	81 726 325 861	Prochaska & Cie	Østrig	43 1 278 5100
Geomechaniki of Athens	Grækenland	30 10 935 0054	RT Cohen 2004 Ltd.	Israel	972 986 17979
Golf international Turizm	Tyrkiet	90 216 336 5993	Riversa	Spanien	34 9 52 83 7500
Guandong Golden Star	Kina	86 20 876 51338	Lely Turfcare	Danmark	45 66 109 200
Hako Ground and Garden	Sverige	46 35 10 0000	Solvert S.A.S	Frankrig	33 1 30 81 77 00
Hako Ground and Garden	Norge	47 22 90 7760	Spyros Stavrinides Limited	Cypern	357 22 434131
Hayter Limited (U.K.)	Storbritannien	44 1279 723 444	Surge Systems India Limited	Indien	91 1 292299901
Hydroturf Int. Co Dubai	Forenede Arabiske Emirater	97 14 347 9479	T-Markt Logistics Ltd.	Ungarn	36 26 525 500
Hydroturf Egypt LLC	Ægypten	202 519 4308	Toro Australia	Australien	61 3 9580 7355
Irrimac	Portugal	351 21 238 8260	Toro Europe NV	Belgien	32 14 562 960
Irrigation Products Int'l Pvt Ltd.	Indien	0091 44 2449 4387	Valtech	Marokko	212 5 3766 3636
Jean Heybroek b.v.	Holland	31 30 639 4611	Victus Emak	Polen	48 61 823 8369

Europæisk erklæring om beskyttelse af privatlivets fred

De oplysninger, som Toro indsamler
Toro Warranty Company (Toro) respekterer dit privatliv. For at vi kan behandle dit garantikrav og kontakte dig i tilfælde af en produkttilbagekaldelse, beder vi dig dele visse oplysninger med os, enten direkte eller gennem din lokale Toro-virksomhed eller -forhandler.

Toros garantisystem hostes på servere i USA, hvor love om beskyttelse af privatlivets fred muligvis ikke yder samme beskyttelse, som gælder i dit land.

VED AT DELE DINE PERSONLIGE OPLYSNINGER MED OS GIVER DU DIT SAMTYKKE TIL BEHANDLING AF DINE PERSONLIGE OPLYSNINGER SOM BESKREVET I DENNE ERKLÆRING OM BESKYTTELSE AF PRIVATLIVETS FRED.

Toros brug af oplysninger
Toro kan bruge dine personlige oplysninger til at behandle garantikrav og kontakte dig i tilfælde af en produkttilbagekaldelse og til ethvert andet formål, som vi informerer dig om. Toro kan dele dine oplysninger med Toros søsterselskaber, forhandlere eller andre forretningspartnere i forbindelse med enhver af disse aktiviteter. Vi sælger ikke dine personlige oplysninger til andre virksomheder. Vi forbeholder os retten til at offentliggøre personlige oplysninger for at kunne overholde gældende lovgivning og efter anmodning fra relevante myndigheder med henblik på at kunne betjene vores systemer korrekt eller af hensyn til vores egen eller brugerens beskyttelse.

Opbevaring af dine personlige oplysninger
Vi opbevarer dine personlige oplysninger, så længe vi har behov for dem, til de formål, som de oprindeligt blev indsamlet til, eller til andre legitime formål (som f.eks. overholdelse af regler) eller som påkrævet af gældende lovgivning.

Toros forpligtelse i forbindelse med sikkerheden af dine personlige oplysninger
Vi tager rimelige forholdsregler for at beskytte sikkerheden af dine personlige oplysninger. Vi tager også forholdsregler for at opretholde nøjagtigheden og aktualiteten af personlige oplysninger.

Adgang til og korrigering af dine personlige oplysninger
Hvis du gerne vil gennemse eller ændre dine personlige oplysninger, kan du kontakte os pr. e-mail på legal@toro.com.

Forbrugerlovgivning i Australien

Forbrugere i Australien kan finde nærmere oplysninger om forbrugerlovgivningen i Australien i kassen eller hos den lokale Toro-forhandler.

Toro Total dækningsgaranti

Begrænset garanti (se garantiperioder nedenfor)

Udstyr

til landskab-sentreprenører (LCE)

Fejl og produkter, der er dækket

Toro Company og deres søsterselskab, Toro Warranty Company, garanterer over for den oprindelige køber i fællesskab i henhold til en aftale mellem dem at reparere de nedenfor anførte Toro-produkter, hvis de viser sig at have materialefejl eller fejl i den håndværksmæssige udførelse.

Følgende perioder gælder fra datoen for den oprindelige ejers køb:

Produkter	Garantiperiode
53 cm plæneklippere	2 års privat brug[1] 1 års kommerciel brug
• Motorer[4]	Honda – 2 år Kawasaki – 3 år
76 cm plæneklippere	2 års privat brug[1] 1 års kommerciel brug
• Motorer[4]	Kawasaki – 3 år
Mellemstore håndplæneklippere	2 år
• Motorer[4]	Kawasaki – 3 år
GrandStand®-plæneklippere	5 år eller 1.200 timer[2]
• Motorer[4]	3 år
• Stel	Produktlivstid (kun den originale ejer)[3]
Plæneklippere i Z Master® 2000-serien	4 år eller 500 timer[2]
• Motorer[4]	3 år
• Stel	Produktlivstid (kun den originale ejer)[3]
Plæneklippere i Z Master® 3000-serien	5 år eller 1.200 timer[2]
• Motorer[4]	3 år
• Stel	Produktlivstid (kun den originale ejer)[3]
Plæneklippere i Z Master® 5000-serien	5 år eller 1.200 timer[2]
• Motorer[4]	Kohler Command – 2 år Kohler EFI – 3 år
• Stel	Produktlivstid (kun den originale ejer)[3]
Plæneklippere i Z Master® 6000-serien	5 år eller 1.200 timer[2]
• Motorer[4]	Kawasaki – 3 år
• Stel	Produktlivstid (kun den originale ejer)[3]
Plæneklippere i Z Master® 7000-serien	5 år eller 1.200 timer[2]
• Motorer[4]	2 år
• Stel	Produktlivstid (kun den originale ejer)[3]
Plæneklippere i Z Master® 8000-serien	2 år eller 1,200 timer[2]
• Motorer[4]	2 år
• Stel	Produktlivstid (kun den originale ejer)[3]
Alle plæneklippere	
• Batteri	90 dages reservedele og arbejdsløn 1 år kun på dele
• Remme og dæk	90 dage
• Redskaber	1 år

[1]Privat brug betyder, at produktet bruges på samme grund, som dit hjem ligger på. Brug på mere end ét sted anses for at være kommerciel brug, og i dette tilfælde finder garantien for kommerciel brug anvendelse.

[2]Alt efter hvad der indtræffer først.

[3]Produktlivstid på stellet – Hvis hovedstellet, som består af sammensvejsede dele, der danner traktorstrukturen, som andre komponenter, f.eks. motoren, er fastgjort på, revner eller går i stykker under normal brug, vil den blive repareret eller udskiftet efter Toros valg i henhold til garantien, uden at kunden skal afholde omkostninger til reservedele og arbejdsløn. Svigt i stellet, som følge af forkert brug eller misbrug, og svigt eller påkrævet reparation, som følge af rust eller korrosion, er ikke omfattet af garantien.

[4]Nogle af de motorer, der bruges på Toro-udstyr er omfattet af motorfabrikantens garanti.

Sådan får du udført service, der er dækket af garantien

Hvis du mener, at dit Toro-produkt har en materialefejl eller fejl i den håndværksmæssige udførelse, skal du følge denne fremgangsmåde:

1. Kontakt en autoriseret Toro-serviceforhandler for at arrangere reparation hos denne. Du kan finde en forhandler i nærheden på de gule sider i telefonbogen (slå op under "plæneklippere") eller ved at kigge på vores websted på www.Toro.com. Du kan også ringe på telefonnumrene under punkt 3, hvis du vil bruge vores 24 timers lokaliseringssystem for Toro-forhandlere.
2. Medbring produktet og dit købsbevis (salgskvittering) til serviceforhandleren. Forhandleren vil diagnosticere problemet og afgøre, om det dækkes af garantien.
3. Hvis du af en eller anden årsag er utilfreds med serviceforhandlerens vurdering eller med den service, du får, kan du kontakte os på:

   RLC Customer Care Department
   Toro Warranty Company
   8111 Lyndale Avenue South
   Bloomington, MN 55420-1196, USA
   888-865-5676 (kunder i USA)
   888-865-5691 (kunder i Canada)

Ejerens ansvar

Du skal vedligeholde dit Toro-produkt ved at følge de vedligeholdelsesprocedurer, der er beskrevet i *betjeningsvejledningen*. Du skal selv afholde udgifterne til denne rutinevedligeholdelse, uanset om den udføres af en forhandler eller dig selv.

Genstande og fejl, der ikke er dækket

Der er ingen udtrykkelig garanti undtagen for det særlige emissionssystem og motorgarantidækning på visse produkter. Denne udtrykkelige garanti dækker ikke følgende:

- Udgifter til regelmæssig vedligeholdelsesservice eller reservedele som filtre, brændstof, smøremidler, olieskift, tændrør, luftfiltre, slibning af slidte skæreknive, kabel-/forbindelsesjusteringer eller bremse- og koblingsjusteringer
- Komponenter, der svigter som følge af almindeligt slid
- Ethvert produkt eller enhver del, der er blevet ændret, anvendt forkert eller forsømt og kræver udskiftning eller reparation som følge af ulykker eller manglende korrekt vedligeholdelse
- Afhentnings- og leveringsudgifter
- Reparationer eller forsøg på reparationer af andre end en autoriseret Toro-serviceforhandler
- Reparationer, der er nødvendige, fordi den anbefalede brændstofprocedure ikke er blevet fulgt (se *betjeningsvejledningen* for yderligere oplysninger)
  - Fjernelse af forureningsstoffer fra brændstofsystemet dækkes ikke
  - Brug af gammelt brændstof (mere end en måned gammelt) eller brændstof, der indeholder mere end 10 % ethanol eller mere end 15 % MTBE
  - Undladelse af at aftappe brændstofsystemet før en periode på over en måned, hvor maskinen ikke skal bruges

Generelle betingelser

Alle reparationer, der er dækket af disse garantier, skal udføres af en autoriseret Toro-serviceforhandler, som anvender Toro-godkendte reservedele.

Hverken The Toro Company eller Toro Warranty Company er ansvarlig for følgeskader eller indirekte eller hændelige skader i forbindelse med brugen af de Toro-produkter, der er dækket af nærværende garanti, herunder omkostninger eller udgifter til at fremskaffe erstatningsudstyr eller service i de perioder, der med rimelighed medgår i forbindelse med funktionsfejl eller manglende rådighed over produktet, mens der udføres reparationer i henhold til garantien.

Alle underforståede garantier om salgbarhed (at produktet er egnet til almindelig brug) og egnethed til formålet (at produktet er egnet til et bestemt formål) er begrænset til varigheden af den udtrykkelige garanti.

I visse stater er det ikke tilladt at fragå ansvar for hændelige- og følgeskader eller at begrænse tidsrummet for en underforstået garantis varighed, så ovenstående ansvarsfragåelser og begrænsninger gælder muligvis ikke for dig.

Denne garanti giver dig bestemte juridiske rettigheder, men derudover kan du også have andre rettigheder, som varierer fra stat til stat.

Andre lande end USA og Canada

Kunder, som har købt Toro-produkter uden for USA eller Canada, skal kontakte deres Toro-forhandler for at få en garantipolice, som gælder for deres land, provins eller stat. Såfremt du af en eller anden grund er utilfreds med din forhandlers service eller har problemer med at få oplysninger om garantien, bedes du kontakte Toro-importøren. Hvis alt andet svigter, kan du kontakte os hos Toro Warranty Company.

Forbrugerlovgivning i Australien: Forbrugere i Australien kan finde nærmere oplysninger om forbrugerlovgivningen i Australien i kassen eller hos den lokale Toro-forhandler.