Form No. 3350-709

Twister® 1600 Arbejdskøretøj

Modelnr. 12004 – Serienr. 240000001 og højere
Modelnr. 12004TC – Serienr. 240000001 og højere

Betjeningsvejledning

Registrer dit produkt på www.Toro.com

Oversættelse af foriginalen (DK)

Advarsel

Udstødningsgassen fra dette produkt indeholder kemikalier, der ifølge staten Californien er kræftfremkaldende samt giver medfødte defekter eller andre forplantningsskader.

Vigtigt Motoren i dette produkt er ikke udstyret med en gnistfangerlydpotte. Det er en overtrædelse af California Public Resource Code Section 4442 at bruge eller betjene denne motor på et skovbegroet, buskbegroet eller græsbegroet område som defineret i CPRC 4126. Andre stater eller føderale områder kan have lignende lovgivning.

Dette gnisttændingssystem er i overensstemmelse med de canadiske ICES-002.

Den medfølgende motorvejledning indeholder information om U.S. Environmental Protection Agency (EPA) og California Emission Control Regulation for emissionssystemer, vedligeholdelse og garanti.

Opbevar denne motormanual sammen med din enhed. Skulle denne motormanual blive beskadiget eller ulæselig, bør den udskiftes med det samme. Nye eksemplarer kan bestilles via motorfabrikanten.

Indholdsfortegnelse

	Side
Indledning	2
Sikkerhed	3
Før betjening	3
Under betjening	4
Vedligeholdelse	6
Hældningsoversigt	7
Sikkerheds- og instruktionsmærkater	9
Specifikationer	11
Generelle specifikationer	11
Klargøring	12
Løsdele	12
Kontrol af krumtaphusets olie	12
Brændstoftank	13
Kontrol af bremsevæskestanden	13
Kontrol af dæktrykket	13
Kontrol af gearolie	14
Betjening	14
Sæt sikkerheden i højsædet	14
Betjeningsanordninger	14
Kontrol før start	16
Start af motoren	16
Standsning af køretøjet	16
Parkering af køretøjet	16
Ladbund	17
Bagsmækkens låse	17
Tilkørsel af nyt køretøj	17
Transport af køretøjet	18
Læsning af ladet	18
Bugsering af køretøjet	19
Træk af en anhænger	19
Vedligeholdelse	20
Skema over anbefalet vedligeholdelse	20
Vedligeholdelse af køretøjet under specielle driftsforhold	21
Brug af donkraft	21
Kontrol og justering af neutral	22
Serviceeftersyn af motorolien	23
Rengøring af motorens køleområder	23
Eftersyn af luftfilteret	24
Smøring af maskinen	25
Serviceeftersyn af bremserne	25
Eftersyn af dækkene	25
Justering af forhjulsophænget	26
Justering af forhjulenes spidsning	26
Serviceeftersyn af drivremmen	27
Vedligeholdelse af den primære drivkobling	28
Serviceeftersyn af brændstofsystemet	28
Tændrør	29
Udskiftning af gearkassevæsken	29
Udskiftning af sikringerne	30
Udskiftning af pærerne i forlygterne	30
Eftersyn af batteriet	30
Vask af køretøjet	31
Diagrammer	32

Indledning

Læs denne vejledning omhyggeligt, så du kan lære at betjene og vedligeholde produktet korrekt. Oplysningerne i denne vejledning kan hjælpe dig og andre med at undgå person- og produktskade. Selvom Toro udvikler og fremstiller sikre produkter, er du selv ansvarlig for korrekt og sikker betjening af produktet.

Du kan kontakte Toro direkte på www.Toro.com for at få oplysninger om produkter og tilbehør, hjælp til at finde en forhandler og for at registrere dit produkt.

© 2003 The Toro Company

8111 Lyndale Avenue South
Bloomington, MN 55420-1196, USA

Kontakt os på adressen www.Toro.com

Alle rettigheder forbeholdes

Trykt i USA

Når du har brug for service, originale Toro-dele eller yderligere oplysninger, bedes du kontakte en autoriseret serviceforhandler eller Toros kundeservice samt have produktets model- og serienummer parat. Figur 1 viser model- og serienummerets placering på produktet.

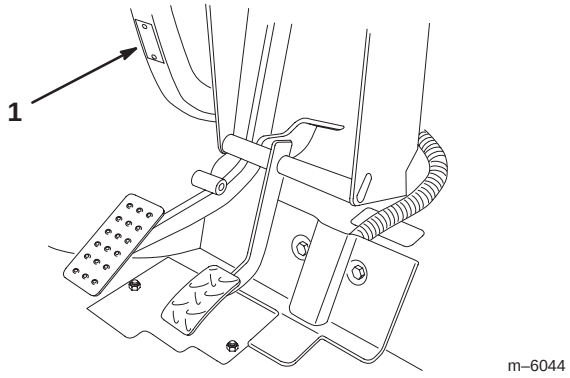

Figur 1

1. Model- og serienummerets placering

Skriv produktets model- og serienummer på linjerne herunder.

Modelnr. _____

Serienr. _____

Denne vejledning beskriver potentielle risici og oplyser dig om særlige sikkerhedsforanstaltninger, der skal hjælpe dig og andre med at undgå personskade, eventuelt med døden til følge. Ordene ***Fare***, ***Advarsel*** og ***Forsigtig*** anvendes til at angive risikoniveauet. Uanset risikoniveauet skal du dog altid være yderst forsigtig.

Fare angiver en ekstremt stor risiko, der *vil* medføre alvorlig personskade eller død, hvis de anbefalede forholdsregler ikke følges.

Advarsel angiver en risiko, der *kan* medføre alvorlig personskade eller død, hvis de anbefalede forholdsregler ikke følges.

Forsigtig angiver en risiko, der kan medføre mindre personskade, hvis de anbefalede forholdsregler ikke følges.

I denne vejledning benyttes to andre ord til at fremhæve oplysninger. **Vigtigt** gør opmærksom på særlige mekaniske oplysninger, og **Bemærk:** understreger generelle oplysninger, der fortjener særlig opmærksomhed.

Sikkerhed

Hvis operatøren eller ejeren anvender eller vedligeholder maskinen forkert, kan det medføre personskade. For at nedsætte risikoen for personskade skal brugeren følge sikkerhedsforskrifterne og altid være opmærksom på ⚠ advarselssymbolerne, der betyder FORSIGTIG, ADVARSEL eller FARE – "personlige sikkerhedsforskrifter." Hvis forskrifterne ikke overholdes, kan det medføre personskade eller død.

⚠ Advarsel ⚠

Dette er et køretøj, som udelukkende er beregnet til anvendelse uden for vejene, og det er ikke konstrueret, udstyret eller fremstillet til brug på offentlig veje, gader eller motorveje.

Før betjening

- Betjen først maskinen, når du har læst og forstået indholdet i denne vejledning.
- Tillad **aldrig** børn at betjene køretøjet. Enhver, som bruger køretøjet, skal have kørekort til bil.
- Tillad **aldrig** andre voksne at betjene køretøjet uden først at have læst og forstået brugervejledningen. Sørg for, at alle operatører er fysisk og mentalt i stand til at betjene køretøjet.
- Dette køretøj er udviklet til at bære **operatøren** og **én passager** i det sæde, der er beregnet til dette formål. Kør **aldrig** med andre passagerer på køretøjet.
- Køretøjet må **aldrig** betjenes af personer, som er påvirket af medicin eller alkohol. Selv receptpligtig medicin og medicin mod forkølelse kan forårsage døsighed.
- Kør ikke køretøjet, når du er træt. Sørg for at holde pauser indimellem. Det er meget vigtigt, at du altid er vågen og opmærksom.
- Lær betjeningsanordningerne at kende, og vid, hvordan du stopper motoren hurtigt.
- Hold alle afskærmninger, sikkerhedsanordninger og mærkater i orden og på plads. Hvis en afskærmning, sikkerhedsanordning eller mærkat ikke fungerer efter hensigten, er ulæselig eller beskadiget, skal den repareres eller udskiftes, før maskinen betjenes.
- Bær altid svært fodtøj. Betjen ikke maskinen, mens du bærer sandaler, tennissko eller gummisko. Bær ikke løstsiddende tøj eller smykker, som kan sætte sig fast i bevægelige dele og forårsage personskade.
- Det tilrådes at bære sikkerhedsbriller og lange bukser.

- Undgå at køre i mørke, især på steder, du ikke kender godt. Hvis du er nødt til at køre, når det er mørkt, skal du køre meget forsigtigt, bruge forlygterne og endda overveje at forsyne maskinen med yderligere lys.
- Vær ekstremt forsigtig, når du kører i nærheden af personer. Vær altid klar over, hvor omkringstående personer befinder sig.
- Kontroller altid de udpegede områder på køretøjet, som er angivet i afsnittet om kontrol før start i denne vejledning, før du betjener køretøjet. Hvis der er noget galt, må du **ikke** benytte køretøjet. Sørg for, at problemet afhjælpes, før køretøjet eller påmonteret udstyr betjenes.
- Da benzin er meget brandfarligt, skal det håndteres med stor forsigtighed.
  - Brug en godkendt benzindunk.
  - Fjern ikke dækslet fra brændstoftanken, når motoren er varm eller kører.
  - Ryg ikke, mens du håndterer benzin.
  - Fyld brændstoftanken op udendørs til cirka 25 mm under toppen af tanken (bunden af påfyldningsstudsen). Fyld ikke for meget på.
  - Tør eventuel spildt benzin op.
  - Fyld ikke brændstofbeholdere på ladet; placer brændstofbeholdere på jorden, før de fyldes.

Under betjening

Advarsel

Motorudstødningen indeholder kulilte, som er en lugtfri, dødbringende gift.

Lad ikke motoren køre indendørs eller i et indelukket område.

- Operatøren og passageren skal blive siddende, når køretøjet er i bevægelse. Operatøren skal holde begge hænder på rattet, når som helst det er muligt, og passageren skal benytte de dertil beregnede holdegreb. Hold til enhver tid arme og ben inden for selve køretøjet.
- Kør langsommere, og drej mindre skarpt, når du har en passager med. Husk, at din passager måske ikke forventer, at du bremser eller drejer, og derfor muligvis ikke er forberedt.
- Hold altid øje med og undgå lave nedhæng såsom grene på træer, døråbninger og gangbroer. Sørg for, at der er tilstrækkelig plads oven over dig til, at køretøjet og dit hoved let kan komme under.
- Sæt altid køretøjet i neutral position, og aktiver parkeringsbremsen, før du forlader et køretøj med motoren gående, ellers kan køretøjet krybe.
- Hvis ikke køretøjet betjenes sikkert, kan det medføre en ulykke, køretøjet kan vælte, og alvorlig personskade eller død kan blive følgen. Kør forsigtigt. Sådan forhindres det, at køretøjet vælter, eller operatøren mister kontrollen over det:
  - Vær ekstremt forsigtig, og sænk hastigheden i ukendte områder eller på andre steder, hvor terrænet skifter pludseligt, hvad angår jordbundforholdene eller forhøjninger i terrænet.
  - Hold øje med huller eller andre skjulte farer.
  - Vær ekstra forsigtig, når du betjener køretøjet på våde overflader, i dårligt vejr, ved højere hastigheder eller med fuld last. Standsningstiden og bremselængden øges med fuld last.
  - Undgå at stoppe og starte pludseligt. Skift ikke fra bak til fremadkørsel eller fremadkørsel til bak uden først at standse helt op.
  - Sænk farten, før du drejer. Forsøg ikke at dreje skarpt eller udføre pludselige manøvrer eller andre usikre kørselshandlinger, som kan medføre, at du mister herredømmet over køretøjet.
  - Når du aflæsser, må du ikke lade nogen stå bag køretøjet, og du skal passe på ikke at aflæsse på eventuelle omkringståendes fødder. Løsn bagsmækkens låse fra siden af ladet, ikke bagfra.
  - Betjen kun køretøjet, når ladet er nede og låst.
  - Før du bakker, skal du se bagud og sikre dig, at der ikke er nogen bag køretøjet. Bak langsomt.
  - Hold øje med trafikken, når du kører i nærheden af eller krydser vejbaner. Hold altid tilbage for fodgængere og andre køretøjer. Dette køretøj er **ikke** beregnet til brug på gader eller motorveje. Vis altid af, når du skal dreje, eller stop tidsnok til at gøre andre opmærksom på din hensigt. Overhold alle færdselsregler og -bestemmelser.
  - Køretøjets el- og udstødningssystemer kan fremkalde gnister, som kan antænde eksplosive materialer. Betjen aldrig køretøjet i eller i nærheden af et område, hvor der er eksplosive eller røggasser i luften.
- Berør ikke motoren eller lydpotten, mens motoren kører, ej heller lige efter, at den er stoppet. Disse områder kan være varme nok til at forårsage forbrændinger.
- Hvis maskinen nogen sinde vibrerer unormalt, skal du omgående standse, vente på, at al bevægelse standser, og efterse køretøjet for skader. Reparer alle skader, før du begynder at bruge maskinen.
- Før du forlader sædet:
  A. Stop maskinen.
  B. Aktiver parkeringsbremsen.
  C. Drej tændingsnøglen til slukket position.
  D. Fjern nøglen fra tændingen.

Bemærk: Hvis køretøjet står på en skrånende flade, skal du blokere hjulene, efter at du er steget ud af køretøjet.

Bremsning

- Sænk farten, før du nærmer dig en forhindring. Således får du ekstra tid til at standse eller undvige. Hvis du rammer en forhindring, kan køretøjet og dets indhold blive beskadiget, og hvad vigtigere er, du og din passager kan komme til skade.
- Køretøjets bruttovægt har stor indflydelse på din evne til at standse og/eller dreje. Tung last og påmonteret udstyr gør, at køretøjet er sværere at standse eller dreje. Jo tungere lasten er, jo længere tager det at standse.
- Sænk køretøjets hastighed, hvis ladet er fjernet, og der ikke er noget udstyr påmonteret køretøjet. Bremseegenskaberne ændrer sig, og hurtige opbremsninger kan få baghjulene til at låse, hvilket kan påvirke herredømmet over køretøjet.
- Græs og fortove er langt glattere, når det er vådt. Det kan tage 2 til 4 gange længere at standse på våde overflader end på tørre overflader. Hvis du kører gennem stillestående vand, der er dybt nok til at gøre bremserne våde, vil de ikke fungere ordentligt, før de er tørre. Når du er kørt gennem vand, bør du teste bremserne for at sikre dig, at de fungerer korrekt. Hvis de ikke gør det, skal du køre langsomt, mens du trykker let på bremsepedalen. Så vil bremserne tørre.

Betjening på bakker

Advarsel

Betjening af køretøjet på en bakke kan forårsage, at køretøjet vælter eller ruller, eller motoren kan sætte ud, og du kan miste fart på bakken. Dette kan medføre personskade.

- **Kør ikke på bakker, der hælder mere end 12°.**
- **Accelerer ikke hurtigt, og brems ikke pludseligt hårdt op, når du bakker ned ad en bakke, især ikke med last.**
- **Hvis motoren sætter ud, eller du mister fart på en bakke, skal du langsomt bakke lige ned ad bakken. Forsøg aldrig at dreje køretøjet rundt.**
- **Kør aldrig på tværs af en stejl bakke. Kør altid lige op eller ned, eller kør rundt om bakken.**
- **Undgå at dreje på en bakke.**
- **Mindsk lasten og køretøjets hastighed.**
- **Undgå at standse på bakker, især med last på.**

Disse ekstra forsigtighedshensyn skal tages, når du betjener køretøjet på en bakke.

- Sænk farten, før du begynder at køre op eller ned ad en bakke.
- Hvis motoren sætter ud, eller du begynder at miste fart, mens du kører op ad en bakke, skal du gradvist bremse ned og langsomt bakke lige ned ad bakken.
- Det kan være farligt at dreje, mens du kører op eller ned ad bakker. Hvis du er nødt til at dreje på en bakke, skal du gøre det langsomt og forsigtigt. Foretag aldrig skarpe eller hurtige drejninger.
- Tung last påvirker stabiliteten. Mindsk lastens vægt samt hastigheden, når du kører på bakker, eller hvis lasten har et højt tyngdepunkt. Fastgør lasten forsvarligt, så den ikke forskubber sig.
- Undgå at standse på bakker, især med last på. Det tager længere tid at standse under kørsel ned ad bakke end på plan grund. Hvis køretøjet skal standses, skal du undgå pludselige hastighedsskift, som kan forårsage, at køretøjet vælter eller ruller. Brems ikke pludseligt hårdt op, mens du ruller baglæns, da dette kan få køretøjet til at vælte.
- Kør lige op og ned ad bakker, når det er muligt.
- Vi anbefaler stærkt, at det ekstra styrtbøjleudstyr monteres, når der arbejdes i bakket terræn.

Betjening i ujævnt terræn

Sænk farten, og mindsk lasten, når du kører i ujævnt terræn og i nærheden af kantsten, huller og andre pludselige forandringer i terrænet. Lasten kan forskubbe sig og gøre køretøjet ustabilt.

Vi anbefaler stærkt, at det ekstra styrtbøjleudstyr monteres, når der arbejdes i ujævnt terræn.

Advarsel

Pludselige forandringer i terrænet kan give pludselige ratbevægelser, som kan medføre skader på hænder og arme.

- **Sænk farten, når du kører i ujævnt terræn og i nærheden af kantsten.**
- **Hold løst fast i ratkransen. Hold hænderne fri af rattets eger.**

Af- og pålæsning

Lastens og passagerens vægt og position kan ændre køretøjets tyngdepunkt og håndtering. Følg disse retningslinjer for at undgå at miste herredømmet og blive udsat for personskade:

- Kør **ikke** med last, der **overstiger** lastegrænserne, som er beskrevet på køretøjets vægtmærkat. Se afsnittet Specifikationer på side 11 for at få oplysninger om køretøjets vægtgrænser. Den nominelle lasteevne gælder **kun for plane overflader**.
- Mindsk lastens vægt, når du kører på bakker og i ujævnt terræn, for at undgå, at køretøjet vælter.
- Mindsk lastens vægt, hvis tyngdepunktet er højt. Ting som mursten, gødning eller træplanker kan stakkes højere på ladet. Jo højere en last er stablet, jo større risiko er der for, at køretøjet vælter. Fordel lasten så lavt som muligt, idet du sørger for, at den ikke påvirker udsynet bagud.
- Anbring lastens vægt ligeligt fordelt på tværs af ladet. Hvis du anbringer lasten over mod en af siderne, er det mere sandsynligt, at køretøjet vælter under drejning.
- Anbring lastens vægt ligeligt fordelt på langs af ladet. Hvis du anbringer lasten bag bagakslen, reduceres vægten på forhjulene. Dette kan medføre tab af styrekontrol eller få køretøjet til at vælte på bakker eller i ujævnt terræn.
- Vær ekstra forsigtig, hvis lasten overstiger ladets mål, og når du håndterer last, der ikke er anbragt eller ikke kan anbringes i midten. Hold lasten afbalanceret og fastgjort for at forhindre den i at forskubbe sig.
- Fastgør altid lasten forsvarligt, så den ikke forskubber sig. Hvis en last ikke er sikret, eller du transporterer en væske i en stor beholder, f.eks. et sprøjteapparat, kan lasten forskubbe sig. Det sker hyppigst under drejning, kørsel op eller ned ad bakke, ved pludseligt skiftende hastigheder, eller når du kører hen over ujævne overflader. Last, der forskubber sig, kan få køretøjet til at vælte.

Advarsel

Ladet kan være tungt. Hænder eller andre kropsdele kan blive knust.

- **Hold hænder og andre kropsdele væk, når du sænker ladet.**
- **Aflæs ikke materialer på omkringstående.**

- Aflæs aldrig et lastet lad, mens køretøjet vender sidelæns på en bakke. Ændringen i vægtfordelingen kan få køretøjet til at vælte.
- Når du kører med en tungt last i ladet, skal du sænke farten og tage højde for tilstrækkelig bremselængde. Brems ikke pludseligt op. Vær ekstra forsigtig på bakker.
- Vær opmærksom på, at en tung last øger bremselængden og mindsker maskinens evne til at dreje hurtigt uden at vælte.
- Den bageste ladplads er kun beregnet til last, ikke til passagerer.
- Overlæs aldrig køretøjet. Navnepladen (placeret under instrumentbrættet på midtersøjlen) viser lastgrænserne for køretøjet. Overlæs aldrig påmonteret udstyr, og overskrid aldrig køretøjets bruttovægt.

Vedligeholdelse

- Før serviceeftersyn og justeringer af maskinen: Stop motoren, aktiver parkeringsbremsen, og fjern nøglen fra tændingen for at forhindre, at nogen kommer til at starte motoren ved et uheld.
- Hold alle møtrikker, bolte og skruer korrekt tilspændt for at sikre, at hele maskinen er i god stand.
- Undgå potentielle brandrisici ved at holde motorområdet frit for for meget fedt, græs, blade og ophobet snavs.
- Brug aldrig åben ild til at kontrollere niveauet eller lækage af brændstof eller batterielektrolyt.
- Hvis motoren skal køre for at udføre en vedligeholdelsesjustering, skal du holde hænder, fødder, tøj og alle kropsdele væk fra motoren og alle bevægelige dele. Hold alle personer på afstand.
- Brug ikke åbne brændstofbeholdere eller brændbare rensevæsker til rengøring af dele.
- Kontakt en autoriseret Toro-forhandler, hvis det nogen sinde skulle være nødvendigt med større reparationer, eller du har brug for anden hjælp.
- Køb altid originale Toro-reservedele og originalt tilbehør for at være sikker på optimal ydeevne og sikkerhed. Reservedele og tilbehør fremstillet af andre producenter kan være farlige. Det kan påvirke køretøjets drift, ydeevne eller holdbarhed at ændre det på nogen måde. Det kan også medføre skader eller død. Sådan brug kan gøre garantien ugyldig.

Hældningsoversigt

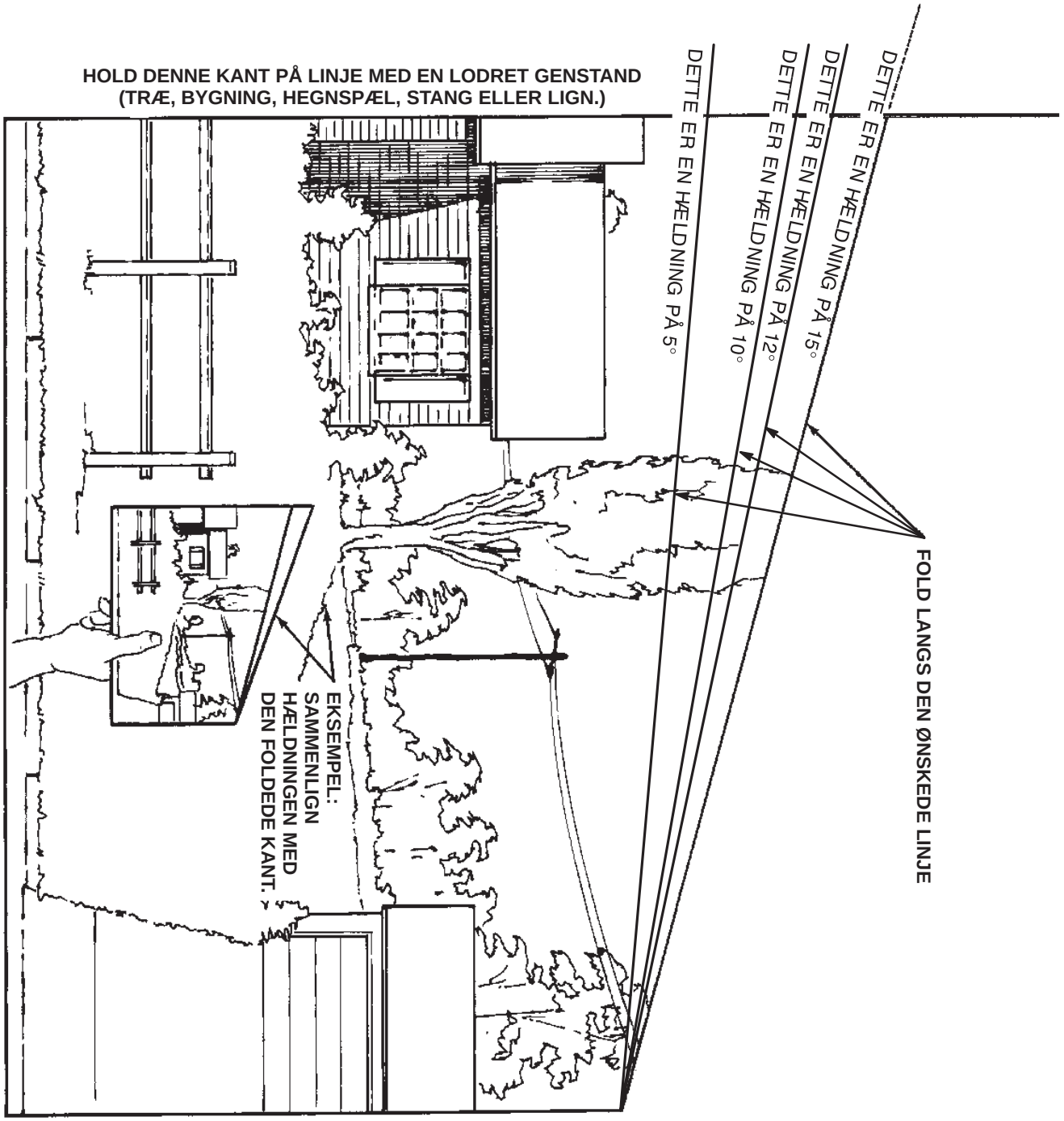

Sikkerheds- og instruktionsmærkater

Sikkerheds- og instruktionsmærkaterne kan nemt ses af operatøren og er placeret tæt på potentielle risikoområder. Beskadigede eller bortkomne mærkater skal udskiftes.

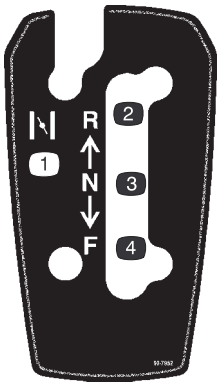

99-7952

1. Choker
2. Bakgear
3. Neutral
4. Fremad

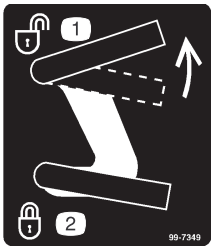

99-7349

1. Lås ladet op
2. Lås ladet

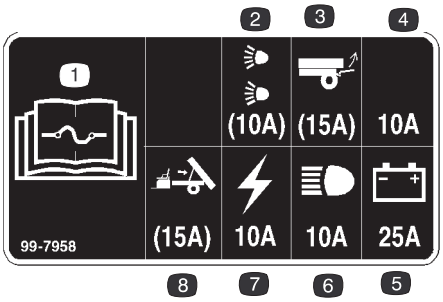

99-7958

1. Læs *betjeningsvejledningen* for at få oplysninger om sikringer.
2. 10 A sikring til ekstra vejlygtesæt
3. 15 A sikring til ekstra bagløftesæt
4. 10 A sikring – åben
5. 25 A sikring til ladekredsløbet
6. 10 A sikring til forlygter
7. 10 A sikring til lampen for angivelse af lav oliestand og timetælleren
8. 15 A sikring til ekstra løftesæt til det elektriske lad

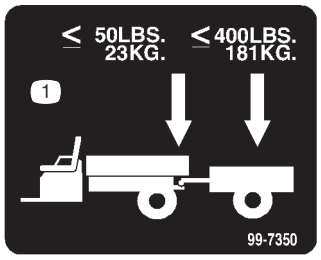

99-7350

1. Anhængerens maksimale trækstangvægt er 23 kg. Maks. anhængervægt er 181 kg.



99-7954

1. Advarsel – læs *betjeningsvejledningen.*
2. Fare for fald – kør ikke med passagerer i ladet.
3. Eksplosionsfare, statisk udladning i brændstofbeholder – fyld ikke brændstofbeholdere på ladet. Placer brændstofbeholdere på jorden, før de fyldes.

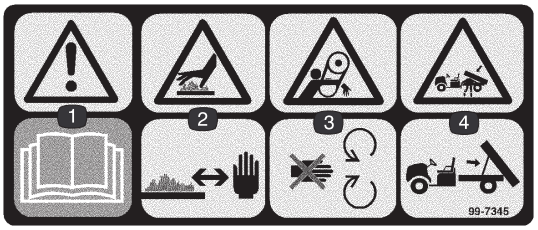

99-7345

1. Advarsel – læs *betjeningsvejledningen.*
2. Varm overflade/risiko for forbrænding – hold sikker afstand til den varme overflade.
3. Fare for at blive filtret ind, rem – hold afstand til bevægelige dele.
4. Fare for knusning, lad – brug støttepinden til at understøtte ladet.

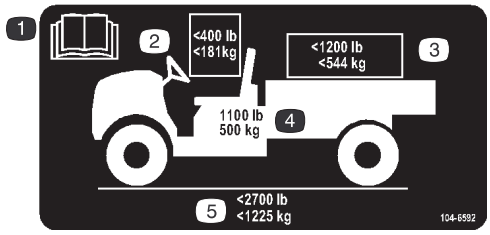

104-6592

1. Læs *betjeningsvejledningen.*
2. Den maksimale kombinerede operatør- og passagervægt må ikke overstige 181 kg.
3. Den maksimale ladvægt bør ikke overstige 544 kg.
4. Køretøjets egenvægt er 500 kg.
5. Den maksimale bruttoladvægt bør ikke overstige 1225 kg.

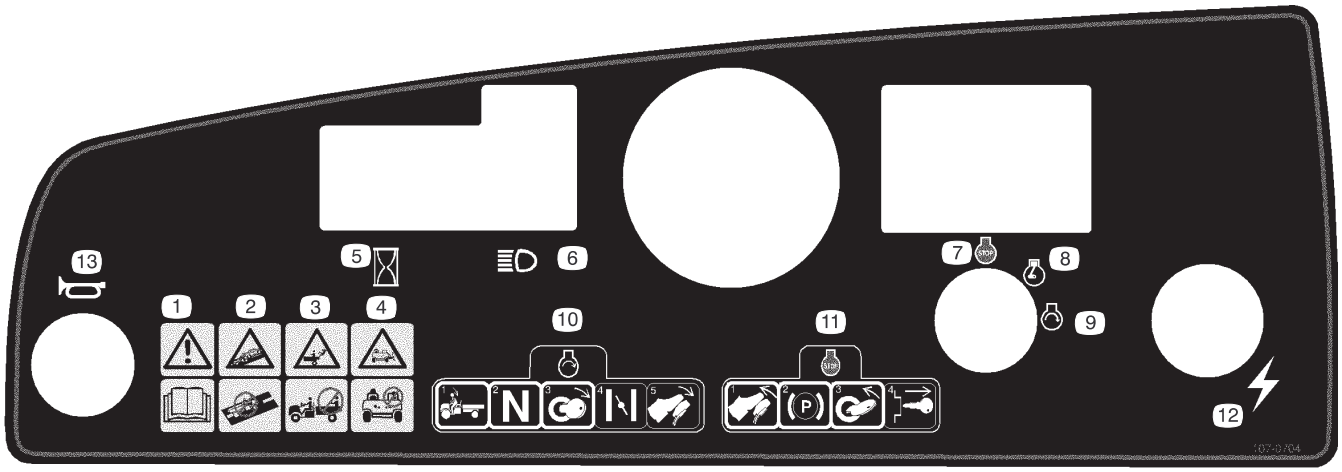

107-0704

1. Advarsel – læs *betjeningsvejledningen.*
2. Kollisionsfare – betjen ikke køretøjet på offentlige gader, veje eller landeveje.
3. Fare for fald – kør ikke med passagerer i ladet.
4. Fare for fald – lad ikke børn betjene køretøjet.
5. Timetæller
6. Forlygter
7. Motorstandsning
8. Motorkørsel
9. Motorstart
10. Motoren startes ved, at føreren sætter sig på førersædet, sætter gearvælgeren i neutral position, drejer tændingsnøglen, trækker chokeren ud (hvis nødvendigt), og træder på gaspedalen.
11. Motoren kan stoppes ved at slippe gaspedalen, aktivere parkeringsbremsen, dreje tændingsnøglen til slukket position og tage tændingsnøglen ud.
12. Elektrisk strøm (stikkontakt)
13. Horn

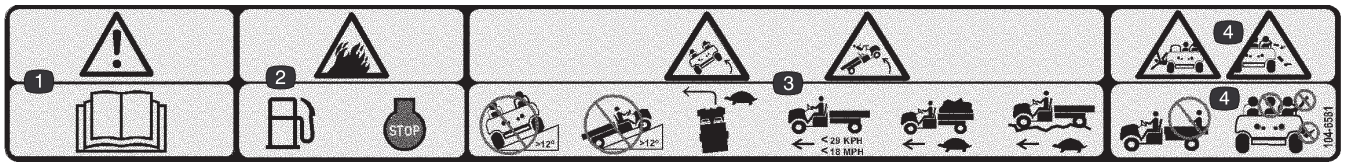

104-6581

1. Advarsel – læs *betjeningsvejledningen.*
2. Brandfare – stop motoren før påfyldning af brændstof.
3. Tippefare – kør ikke køretøjet på tværs af eller op ad hældninger på mere end 12 grader. Kør langsomt ved drejning, ved transport af fuld eller tung last og ved kørsel i ujævnt terræn. Hold køretøjets hastighed under 29 km/t.
4. Fare for fald og arm-/benskader – kør ikke med passagerer i ladet, og hold altid arme og ben inde i køretøjet.

Specifikationer

Bemærk: Specifikationer og design kan ændres uden forudgående varsel.

Generelle specifikationer

Egenvægt	Tør 476 kg
Nominel kapacitet (på en jævn flade)	726 kg i alt, inkl. 91 kg operatør og 91 kg passager, last, anhængertrækstangens vægt, anhængerens bruttovægt, tilbehør og påmonteret udstyr
Køretøjets maksimale bruttovægt (på en jævn flade)	1225 kg i alt, inkl. alle ovennævnte vægte
Maksimal lastkapacitet (på en jævn flade)	544 kg i alt, inkl. anhængertrækstangens vægt og anhængerens bruttovægt
Bugserkapacitet:	
Standardbugsertræk	Anhængertrækstangens vægt 23 kg. Maks. anhængervægt 181 kg
Svært bugsertræk	Anhængertrækstangens vægt 45 kg. Maks. anhængervægt 363 kg
Samlet bredde	150 cm
Samlet længde	292 cm
Afstand fra jorden	23,5 cm foran uden last eller operatør 18 cm bagpå uden last eller operatør
Akselafstand	200,7 cm
Dækslidbane (midterlinje til midterlinje)	124,5 cm foran 122,6 cm bagtil
Ladets længde	116,8 cm indvendigt 129,5 cm udvendigt
Ladets bredde	124,5 cm indvendigt 137,2 cm udvendigt
Ladets højde	25,4 cm indvendigt

Klargøring

Bemærk: Maskinens venstre og højre side ses fra den normale betjeningsposition.

Løsdele

Beskrivelse	Antal	Anvendelse
Nøgle	2	Brug i tændingen.
Betjeningsvejledning	1	Læs før betjening af maskinen.
Betjeningsvejledning til motor	1	Læs før betjening af maskinen.
Operatørvideo	1	Se før betjening af maskinen.
Registreringskort	1	Udfyld og returner til Toro.

Kontrol af krumtaphusets olie

Motoren leveres med olie i krumtaphuset, men oliestanden skal alligevel kontrolleres, før og efter motoren startes første gang.

1. Parker maskinen på en plan flade.
2. Rengør området omkring oliepinden (fig. 2), så der ikke kan trænge snavs ned i hullet og beskadige motoren.
3. Skru oliepinden af, og tør pindens metalende ren.
4. Før oliepinden helt ind i påfyldningsrøret, men skru den ikke fast på røret. Træk oliepinden ud, og kig på pindens metalende. Hvis oliestanden er lav, skal påfyldningsdækslet tages af ventildækslet (fig. 2), og der skal hældes olie i åbningen, indtil oliestanden når op til mærket FULL på målepinden. Se afsnittet Serviceeftersyn af motorolien på side 23, hvor du kan finde den korrekte olietype og viskositet. Hæld langsomt olie på, og kontroller niveauet ofte under denne proces. **Fyld ikke for meget på.**

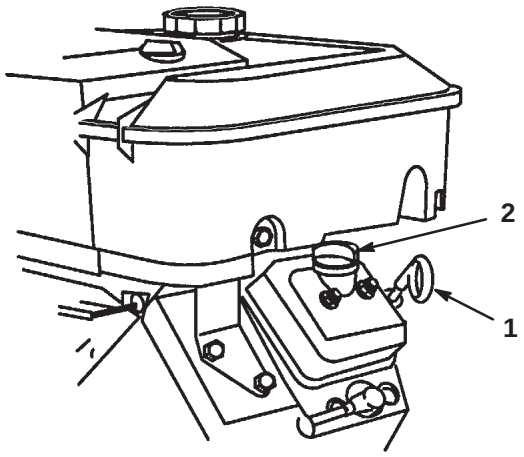

Figur 2

1. Oliepind
2. Påfyldningsdæksel

5. Sæt oliepinden i igen.

Brændstoftank

Anbefalet benzintype

Brug frisk, ren, **blyfri**, almindelig benzin (mindst 87 oktan) beregnet til køretøjer. Blyholdig benzin kan anvendes, hvis blyfri almindelig benzin ikke fås.

Vigtigt Brug aldrig benzin, der indeholder **methanol**, benzin, der indeholder mere end 10% ethanol, benzintilsætningsstoffer eller hvid gas, da dette kan medføre skader på motorens brændstofsystem.

Fare

Under visse forhold er benzin meget brandfarlig og yderst eksplosiv. En brand eller eksplosion forårsaget af benzin kan give dig eller andre forbrændinger samt medføre tingsskade.

- **Fyld tanken udendørs i et åbent område, når motoren er kold. Tør eventuel spildt benzin op.**
- **Fyld ikke brændstoftanken helt op. Fyld benzin på brændstoftanken, indtil niveauet er 25 mm under bunden af påfyldningsstudsen. Denne tomme plads giver benzinen i brændstoftanken plads til at udvide sig.**
- **Ryg aldrig, når du håndterer benzin, og hold dig på afstand af åben ild eller steder, hvor benzindampe kan antændes af en gnist.**
- **Opbevar benzin i en godkendt beholder og utilgængeligt for børn. Køb kun benzin til 30 dages forbrug.**
- **Anbring altid benzindunke på jorden et stykke fra køretøjet, før påfyldning påbegyndes.**
- **Fyld ikke benzindunke inde i et køretøj eller på en lastbil eller anhænger, da indvendige tæpper eller plastikforinger i lastbiler kan isolere dunken og forsinke tabet af eventuel statisk elektricitet.**
- **Når det er praktisk muligt, skal benzindrevet udstyr afmonteres fra lastbilen eller anhængeren, og udstyret skal påfyldes med hjulene på jorden.**
- **Hvis dette ikke er muligt, skal påfyldningen af udstyret finde sted på en lastbil eller anhænger med en løs dunk i stedet for direkte fra benzinstanderen.**
- **Hvis det er nødvendigt at benytte benzinstanderen, skal spidsen af slangen hele tiden være i kontakt med kanten af åbningen i brændstoftanken eller -dunken, indtil påfyldningen er afsluttet.**

Opfyldning af brændstoftanken

Brændstoftanken har en kapacitet på ca. 26,5 liter.

1. Sluk for motoren, og aktiver parkeringsbremsen.
2. Rengør området omkring brændstofdækslet (fig. 3).

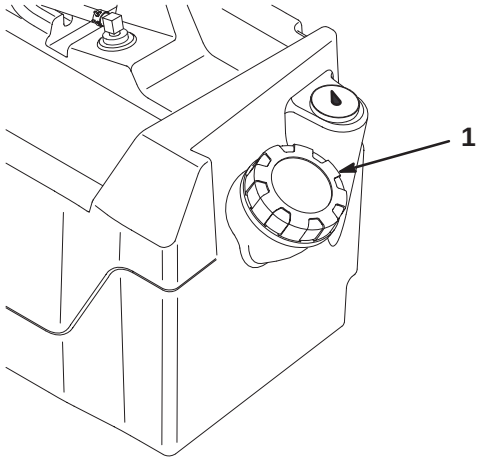

Figur 3

1. Brændstofdæksel

3. Fjern brændstofdækslet.
4. Fyld tanken op til ca. 25 mm under toppen af tanken (bunden af påfyldningsstudsen). Dette giver benzinen i brændstoftanken plads til at udvide sig. **Fyld ikke for meget på.**
5. Skru brændstofdækslet godt fast. Tør eventuel spildt brændstof op.

Kontrol af bremsevæskestanden

Kontroller bremsevæskestanden, før motoren startes første gang. Se afsnittet Serviceeftersyn af bremserne på side 25.

Kontrol af dæktrykket

Kontroller dæktrykket hver 8. time eller dagligt for at sikre, at niveauerne er korrekte.

Lufttryksintervallet for for- og bagdækkene er 55–103 kPa (8–22 psi).

Det nødvendige lufttryk bestemmes af nyttelasten. Jo **lavere** lufttryk, jo mindre kompaktering og jo jævnere kørsel, og dækmærkerne minimeres. Der må ikke benyttes lavere tryk til tung nyttelast ved høj hastighed.

Der skal benyttes **højere** tryk til tungere nyttelast ved høje hastigheder. Maksimumtrykket må ikke overskrides.

Kontrol af gearolie

Væskestanden i gearkassen bør være i bunden af niveauindikatorhullet (fig. 4). Hvis det ikke er tilfældet, skal du fylde beholderen med passende væske. Se afsnittet Udskiftning af gearkassevæsken på side 29, trin 3 og 4.

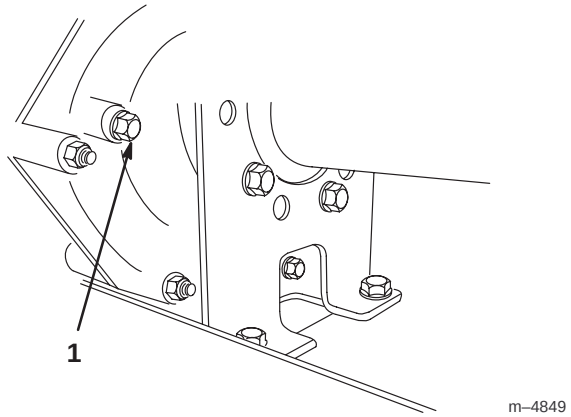

Figur 4

1. Niveauindikatorhul

Betjening

Bemærk: Maskinens venstre og højre side ses fra den normale betjeningsposition.

Sæt sikkerheden i højsædet

Læs alle sikkerhedsforskrifterne omhyggeligt, og gør dig bekendt med de symboler, der findes i afsnittet om sikkerhed. Disse oplysninger kan hjælpe dig eller omkringstående personer med at undgå at komme til skade.

Betjeningsanordninger

Gaspedal

Gaspedalen (fig. 5) giver operatøren mulighed for at variere køretøjets motoromdrejningshastighed og kørselshastighed. Motorens omdrejningshastighed og køretøjets kørselshastighed øges ved at slippe pedalen. Motorens omdrejningshastighed og køretøjets kørselshastighed mindskes ved at slippe pedalen. Maks. hastighed i fremadgående retning er 26 km/t.

Bremsepedal

Bremsepedalen bruges til at standse køretøjet eller sænke farten (fig. 5).

Forsigtig

Bremser kan blive slidte eller kan justeres forkert, hvilket kan medføre personskade.

Hvis bremsepedalen vandrer til inden for 25 mm fra køretøjets gulv, skal bremserne justeres eller repareres.

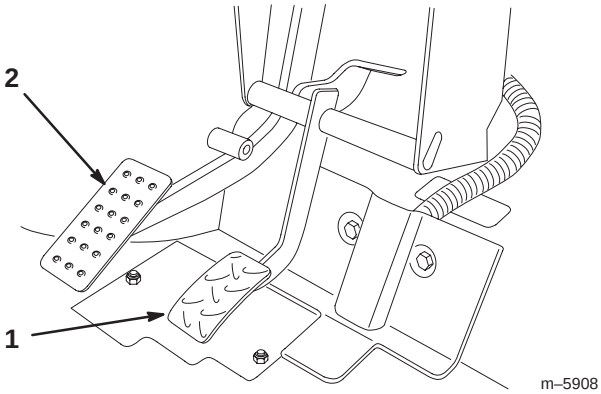

Figur 5

1. Gaspedal
2. Bremsepedal

Parkeringsbremse

Parkeringsbremsen er placeret mellem sæderne (fig. 6). Når som helst motoren er slukket, skal parkeringsbremsen være aktiveret for at forhindre, at køretøjet bevæger sig ved et uheld. Træk håndtaget tilbage for at aktivere parkeringsbremsen. Skub håndtaget fremad for at deaktivere parkeringsbremsen. Sørg for, at parkeringsbremsen er aktiveret, hvis køretøjet er parkeret på en stejl skråning. Anbring klodser på den side af hjulene, som vender ned ad bakke.

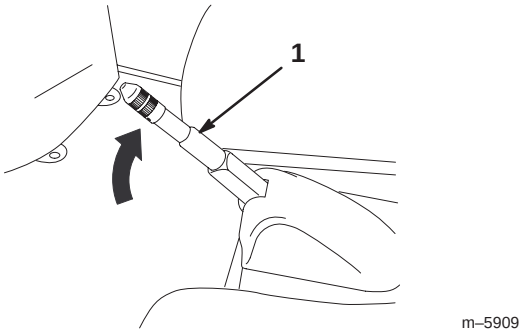

Figur 6

1. Parkeringsbremsehåndtag

Choker

Chokeren sidder under og til højre for førersædet. Sådan startes en kold motor: Luk karburatorchokeren (fig. 7) ved at trække chokeren udad til positionen ON. Når motoren starter, skal du regulere chokeren for at holde motoren jævnt kørende. Åbn chokeren så snart som muligt ved at trykke grebet ind til positionen OFF. En varm motor kræver ingen eller kun lidt choker.

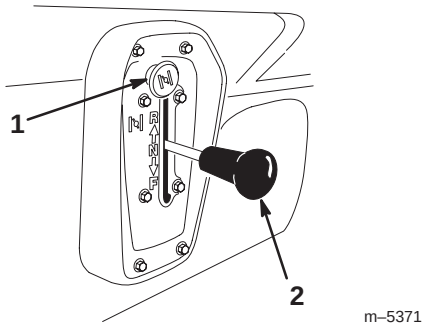

Figur 7

1. Choker
2. Gearskiftevælger

Gearskiftevælger

Gearskiftevælgeren har tre positioner: frem, bak og neutral (fig. 7). Gearskiftevælgeren skal stå i neutral position, for at motoren kan startes.

Vigtigt Køretøjet bør altid standses, før du skifter gearvalg og retning.

Tænding

Tændingen (fig. 8), som bruges til at starte og standse motoren, har tre positioner: Tændt, slukket og start. Drej nøglen med uret til tændt position for at starte køretøjet. Slip nøglen, når motoren starter. Drej nøglen mod uret til slukket position for at slukke motoren, når køretøjet er standset. Fjern nøglen fra tændingen.

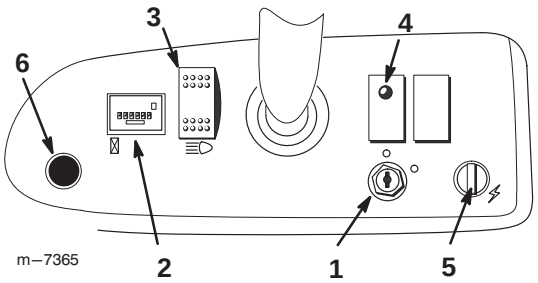

Figur 8

1. Tænding
2. Timetæller
3. Lyskontakt
4. Olieindikator
5. Stikkontakt
6. Hornknap

Timetæller

Timetælleren (fig. 8) angiver det samlede antal timer, motoren har kørt.

Olieindikator

Olieindikatoren advarer operatøren, hvis olietrykket falder til under et sikkert niveau (fig. 8). Hvis indikatoren tændes og forbliver tændt, bør oliestanden kontrolleres og olie påfyldes efter behov. Se afsnittet Serviceeftersyn af motorolien på side 23.

Bemærk: Olieindikatoren blinker muligvis. Dette er normalt og kræver ingen handling.

Lyskontakt

Vip kontakten for at aktivere forlygterne. Tryk for at tænde lysene (fig. 8).

Stikkontakt

Brug stikkontakten til at tilføre ekstra elektrisk tilbehør strøm med 12 volt (fig. 8).

Hornknap

Tryk på hornknappen for at aktivere køretøjets horn (fig. 8).

Brændstofmåler

Brændstofmåleren (fig. 9) viser, hvor meget brændstof der er i tanken.

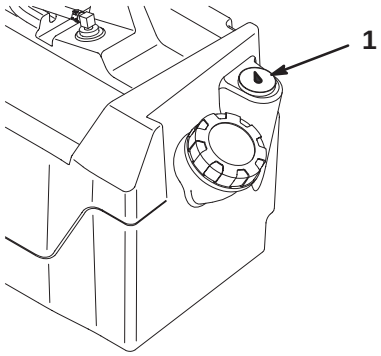

Figur 9

1. Brændstofmåler

Holdegreb til passageren

Passagerens holdegreb er placeret på højre side af instrumentpanelet og ud for hvert sæde (fig. 10).

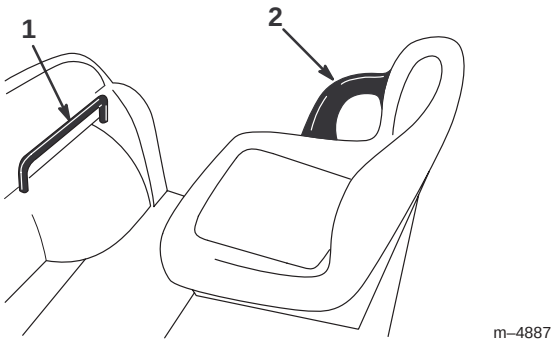

Figur 10

1. Passagerholdegreb
2. Hoftestøtte

Kontrol før start

Sikker betjening starter, inden køretøjet tages i brug. Følgende punkter skal kontrolleres hver gang:

- Kontroller dæktrykket.

Bemærk: Disse dæk er anderledes end bildæk. De kræver mindre tryk for at minimere plænekompaktering og skader.

- Kontroller alle væskestande, og påfyld om nødvendigt den rette mængde Toro-specificerede væsker.
- Kontroller bremsepedalens funktion.
- Kontroller, at lysene virker.
- Drej rattet til højre og venstre for at kontrollere styretøjet.
- Efterse for olielækager, løse dele og andre tegn på fejlfunktioner. Sørg for, at motoren er slukket, og at alle bevægelige dele er standset, før du kontrollerer, om der er olielækager, løse dele eller andre fejl.

Hvis der er fejl ved nogle af ovennævnte enheder, og du ikke er i stand til at afhjælpe problemet, skal du kontakte en autoriseret serviceforhandler.

Start af motoren

1. Sæt dig på førersædet.
2. Sæt gearskiftevælgeren i neutral position.

Bemærk: Motoren kan kun starte i neutral position.

3. Sæt nøglen i tændingen, drej den med uret til startpositionen, og træk chokeren ud. Slip nøglen, når motoren starter.

Bemærk: Det er muligvis ikke nødvendigt at trække chokeren ud, hvis motoren har kørt og er varm.

4. Når motoren starter og varmer op, skal chokerknappen langsomt drejes til slukket position. Hvis motoren sætter ud eller er langsom til at starte, skal du trække chokeren i nogle få sekunder. Flyt den derefter tilbage til slukket position.
5. Deaktiver parkeringsbremsen.
6. Træd langsomt på gaspedalen.

Vigtigt Forsøg ikke at skubbe eller bugsere køretøjet for at starte det.

Standsning af køretøjet

Tag foden væk fra gaspedalen, og træd langsomt bremsepedalen ned for at standse køretøjet.

Bemærk: Bremselængden kan variere afhængigt af køretøjets last og hastighed.

Parkering af køretøjet

1. Aktiver parkeringsbremsen, og drej tændingsnøglen til slukket position.
2. Fjern nøglen fra tændingen for at forhindre utilsigtet start.

Ladbund

Hævning af ladet

1. Skyd låsen opad mod toppen af udskæringen i ladrammen (fig. 11).
2. Løft op i låsen med den ene hånd, mens du hæver ladet med den anden.

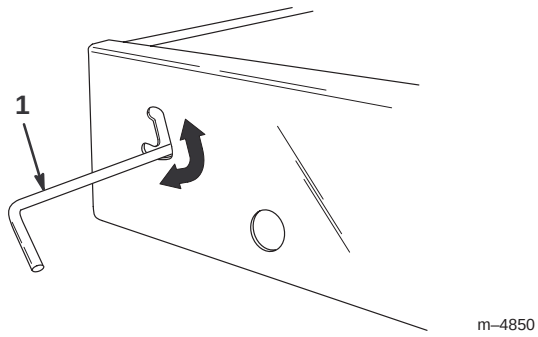

Figur 11

1. Lås

3. Hæv ladet til dets fulde højde, og sænk det dernæst lidt for at sætte støttepinden fast (fig. 12).

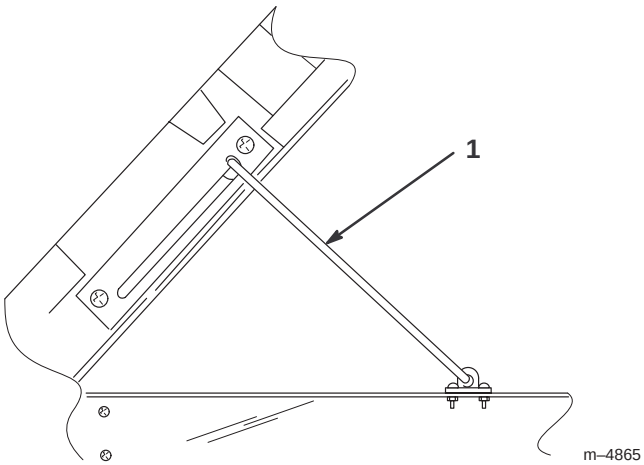

Figur 12

1. Støttepind

Sænkning af ladet

1. Løft ladet lidt op med den ene hånd, mens du trykker ned på støttepinden.
2. Sænk ladet, indtil låsen aktiveres.
3. Flyt låsen til den nederste del af udskæringen (fig. 11) for at fastgøre ladet forsvarligt og tæt til bundrammen.

Bagsmækkens låse

1. Løft låsehåndtagene op (fig. 13) for at åbne bagsmækkens låse. Låsene springer ud mod midten af bagsmækken. Sænk langsomt bagsmækken.

Bemærk: Du skal muligvis skubbe enden af bagsmækken ind (især hvis der er last op mod bagsmækken), før låsene springer mod midten af bagsmækken og frigøres.

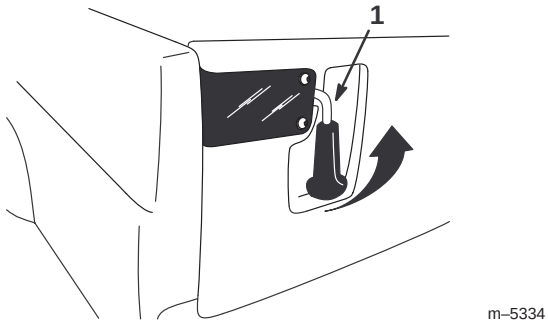

Figur 13

1. Bagsmækkens lås

2. Løft håndtagene opad, og skub dem mod køretøjets yderside for at lukke bagsmækkens låse.
3. Skub låsehåndtagene nedad for at fastgøre lås og bagsmæk forsvarligt.

Tilkørsel af nyt køretøj

Følg disse retningslinjer i de første 100 driftstimer for at få korrekt ydeevne og lang levetid ud af køretøjet.

- Kontroller væske- og motoroliestanden regelmæssigt, og vær opmærksom på tegn på overophedning i køretøjets komponenter.
- Når du har startet en kold motor, skal du lade den varme op i ca. 15 sekunder, før du accelererer.
- Undgå situationer med hårde opbremsninger i de første timer med tilkørsel af det nye køretøj. Nye bremse-belægninger har måske ikke en optimal ydeevne, før adskillige timers brug har trykpoleret (tilkørt) bremserne.
- Varier køretøjets hastighed under betjening. Undgå hurtig start og standsning.
- Det er ikke påkrævet med en tilkørselsolie til motoren. Den originale motorolie er den samme type som angivet for regelmæssige olieskift.
- Se afsnittet Vedligeholdelse for at få oplysninger om særlige kontrolforanstaltninger efter få timers kørsel.
- Kontroller forhjulsophænget, og juster det om nødvendigt. Se afsnittet Justering af forhjulsophænget på side 26.

Transport af køretøjet

Der skal bruges en anhænger til flytning af køretøjet over lange afstande. Sørg for, at køretøjet er forsvarligt fastgjort til anhængeren. Se figur 14 og 15 for at få vist placeringen af bindepunkterne.

Forsigtig

Løse sæder kan falde af køretøjet og anhængeren under transport og lande på et andet køretøj eller udgøre en forhindring på vejen.

Fjern sæderne, eller sørg for, at sæderne er forsvarligt fastgjort i låsene.

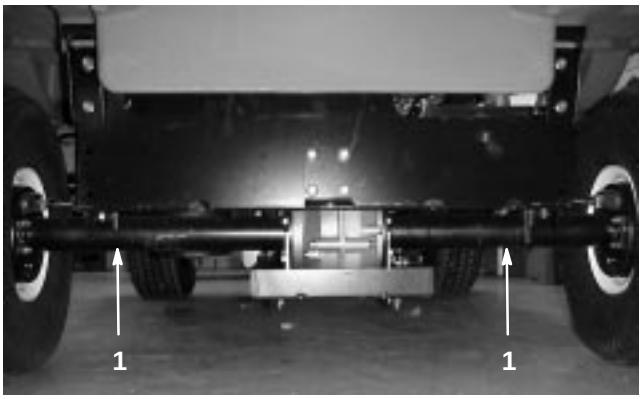

Figur 14

1. Bindepunkter

Læsning af ladet

Ladets kapacitet er 0,37 m^3. Mængden af materiale, som kan anbringes i ladet uden at overskride køretøjets nominelle last, kan variere meget, afhængigt af materialets densitet. En plan ladfuld vådt sand vejer f.eks. 680 kg, hvilket overstiger den nominelle ladkapacitet med 227 kg. Et plant ladfuld træ vejer derimod 295 kg, hvilket er under den nominelle ladkapacitet.

Se nedenstående tabel for at få oplysninger om mængdegrænser for forskellige materialer.

Materiale	Densitet (lb./ft.^{3})	Maksimal ladkapacitet (på en jævn flade)
Grus		
Tørt	95	3/4 fuld (cirka)
Vådt	120	1/2 fuld (cirka)
Sand		
Tørt	90	3/4 fuld
Vådt	120	1/2 fuld
Træ	45	Fuld
Bark	<45	Fuld
Jord, pakket	100	3/4 fuld (cirka)

Bugsering af køretøjet

I nødstilfælde kan køretøjet bugseres over en kort afstand. Vi anbefaler imidlertid ikke dette som standardprocedure.

Advarsel

Bugsering ved høje hastigheder kan forårsage mistet kontrol over styringen og medføre personskade.

Bugser aldrig køretøjet med en hastighed på mere end 8 km/t.

Bugsering af køretøjet skal udføres af to personer. Hvis maskinen skal flyttes over en betydelig afstand, skal den transporteres på en lastbil eller anhænger. Se afsnittet Transport af køretøjet på side 18.

1. Fjern drivremmen. Se afsnittet Udskiftning af drivremmen på side 27, trin 1 og 2.
2. Sæt en trækline fast til anhængertrækstangen foran på stellet (fig. 15).
3. Sæt køretøjet i neutral position, og deaktiver parkeringsbremsen.

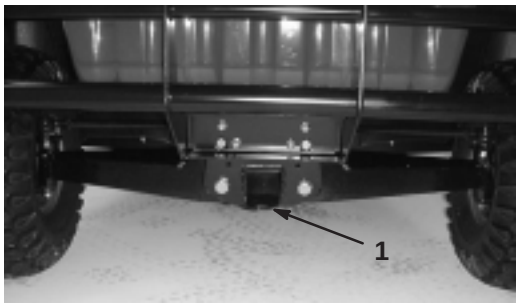

Figur 15

1. Anhængertrækstang og bindepunkt

Træk af en anhænger

Køretøjet kan trække anhængere. Der fås to typer bugsertræk til køretøjet, afhængigt af brugen. Kontakt en autoriseret Toro-forhandler for at få nærmere oplysninger.

Overlæs ikke køretøjet eller anhængeren, når du kører med last eller bugserer en anhænger. Overlæsning kan forårsage dårlig ydeevne eller skader på bremser, aksel, motor, gearkasse, styring, ophæng, karosseristruktur eller dæk. Læs altid en anhænger med 60% af lastens vægt forrest på anhængeren. Således placeres ca. 10% af anhængerens bruttovægt på køretøjets bugsertræk.

Den maksimale last må ikke overskride 544 kg, inkl. anhængerens bruttovægt og trækstangens vægt. Hvis anhængerens bruttovægt f.eks. er 181 kg, og trækstangens vægt er 23 kg, er den maksimale last 340 kg.

Læs altid ladet, når du kører med anhænger, for at opnå tilstrækkelig bremsning og traktion. Grænserne for anhængerens bruttovægt må ikke overskrides.

Undgå at parkere et køretøj med en anhænger på en bakke. Aktiver parkeringsbremsen, og bloker anhængerens dæk, hvis du er nødt til at parkere på en bakke.

Vedligeholdelse

Bemærk: Maskinens venstre og højre side ses fra den normale betjeningsposition.

Skema over anbefalet vedligeholdelse

Vigtigt Se **betjeningsvejledningen til motoren** for at få oplysninger om yderligere vedligeholdelsesprocedurer.

Vedligeholdelsesinter-valler	Vedligeholdelsesprocedure
Efter de første 8 timer	• Skift motorolie. • Kontroller drivremmens stramning.
For hver 8 driftstimer	• Kontroller motorolien. • Kontroller dæktrykket.
Efter de første 20 timer	• Kontroller forhjulenes spidsning ved den korrekte kørehøjde.
For hver 50 driftstimer	• Kontroller batterivæskestanden. • Efterse batterikabelforbindelserne. • Skift motorolie (omfatter syntetisk olie).[1]
For hver 100 driftstimer	• Smør alle smørenipler. • Rengør motorens køleområder.[1] • Efterse luftfilteret.[1] • Udskift motoroliefilteret. • Efterse bremsen og parkeringsbremsen. • Efterse dækkenes tilstand og slid. • Tilspænd hjullåsemøtrikkerne. • Efterse forhjulsophængets spidsning og kørehøjde. • Kontroller gearskiftets neutrale position.
For hver 200 driftstimer	• Udskift luftfilteret. • Kontroller parkeringsbremsens kabeljusteringer. • Efterse drivremmen.
Hver 400 driftstimer eller årligt	• Efterse brændstofslangerne. • Rengør og smør den primære drivkobling. • Udfør alle de vedligeholdelsesprocedurer, som skal foretages en gang om året, der er angivet i **betjeningsvejledningen til motoren.**
Hver 800 driftstimer eller årligt	• Udskift brændstoffilteret. • Skift gearkasseolie. • Udskift tændrørene.

[1]To gange så ofte under specielle driftsforhold. Se Vedligeholdelse af køretøjet under specielle driftsforhold på side 21.

Forsigtig

Hvis du lader nøglen sidde i tændingen, kan andre personer utilsigtet komme til at starte motoren og forårsage alvorlig personskade på dig eller andre omkringstående.

Fjern nøglen fra tændingen, og tag tændrørskablet af tændrøret/-ene, før du udfører vedligeholdelsesarbejde. Flyt tændrørskablet/-erne til side, så de(t) ikke kommer i berøring med tændrøret/-ene ved et uheld.

Advarsel

Ladet skal hæves, for at du kan udføre visse rutinemæssige vedligeholdelsesjob. Et hævet lad kan falde ned og ramme personer under det.

- **Brug altid støttepinden til at holde ladet oppe, før du arbejder under et hævet lad.**
- **Fjern alt lastmateriale fra ladet, før du arbejder under et hævet lad.**

Vedligeholdelse af køretøjet under specielle driftsforhold

Hvis køretøjet udsættes for nogen af nedenstående forhold, skal vedligeholdelse udføres dobbelt så hyppigt.

- Brug i ørkenområder
- Betjening i koldt klima (under 10° C)
- Bugsering af anhænger
- Kørselstid typisk mindre end 5 minutter
- Hyppig brug under støvede forhold
- Byggearbejde
- Få bremserne efterset og renset så hurtigt som muligt efter lang tids betjening i mudder, sand, vand eller lignende snavsede forhold. Dette vil forhindre slibematerialer i at forårsage kraftig slitage.
- Under hyppigt krævende driftsforhold: Smør alle smørenipler, og efterse luftfilteret dagligt for at forhindre kraftig slitage.
- Hyppige perioder, hvor motoren kører i tomgang i neutral position (kun modeller, der startes med nøgle).

Brug af donkraft

Når motoren køres med henblik på rutinemæssig vedligeholdelse og/eller motordiagnostik, skal køretøjets baghjul være 25 mm fra jorden med bagakslen understøttet på donkrafte.

Fare

Et køretøj på en donkraft kan være ustabilt og glide ned af donkraften, hvorved personer nedenunder det vil komme til skade.

- **Start ikke motoren, mens køretøjet står på en donkraft.**
- **Fjern altid nøglen fra tændingen, før du forlader køretøjet.**
- **Bloker hjulene, når køretøjet står på en donkraft.**

Donkraftpunktet foran på køretøjet er placeret foran på stellet bag anhængertrækstangen (fig. 16). Donkraftpunktet bag på køretøjet er placeret under akselrørene (fig. 17).

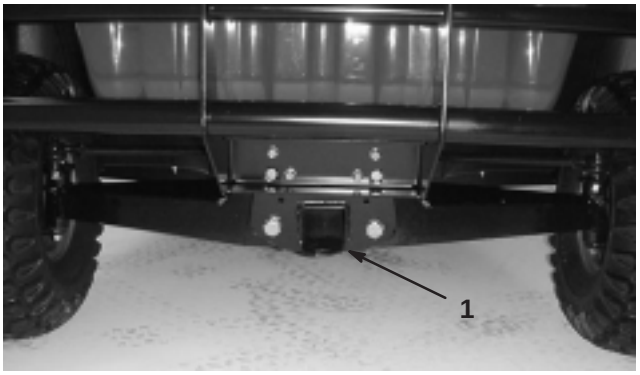

Figur 16

1. Donkraftpunkt foran



Figur 17

1. Donkraftpunkter bagtil

Kontrol og justering af neutral

Under rutinemæssig vedligeholdelse og/eller motor-diagnostik skal gearkassen stå i neutral position (fig. 18). Køretøjet har en neutral position på skiftegrebet, som styrer den neutrale position i gearkassen. Følgende skridt bør tages for at sikre, at det neutrale skiftegreb betjener den neutrale position korrekt:

1. Indstil skiftegrebet til neutral position.

2. Kontroller, at den neutrale konsol er i neutral position (niveau) ved at dreje drivkoblingen (fig. 18). Køretøjet bør ikke rulle frem og tilbage. Hvis det forekommer, skal den neutrale konsol manuelt flyttes til neutral position.

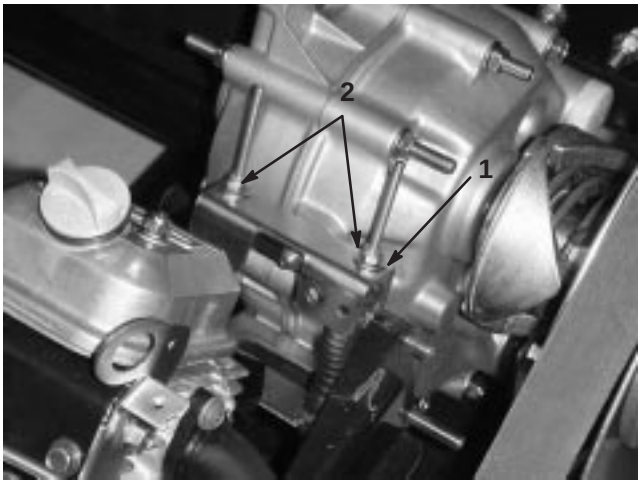

Figur 18

1. Neutral konsol
2. Låsemøtrikker

3. Tilspænd en af låsemøtrikkerne (fig. 18) lige nok til at fjerne slækket fra skiftekablet.

Bemærk: Du skal holde gevindtappen under konsollen for at stramme låsemøtrikken ovenpå.

4. Tilspænd den anden låsemøtrik lige nok til at fjerne slækket fra det andet skiftekabel.

5. Træk op i hvert skiftekabel, og kontroller, at der ikke er noget mellemrum mellem møtrikken/skiven og den neutrale konsol (fig. 19). Hvis der er et mellemrum, skal møtrikken strammes.

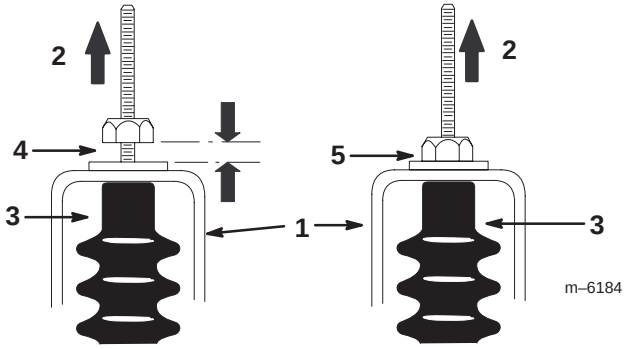

Figur 19

1. Neutral konsol
2. Træk op
3. Kabelkappe
4. Forkert – møtrikken skal strammes
5. Korrekt justering

6. Start motoren, og skift til frem, bak og neutral flere gange for at sikre, at den neutrale konsol fungerer korrekt.

Serviceeftersyn af motorolien

Kontroller oliestanden før hver anvendelse.

Skift olie efter de første 8 driftstimer og derefter hver 50. driftstime. Skift olie to gange så ofte under specielle driftsforhold. Se Vedligeholdelse af køretøjet under specielle driftsforhold på side 21.

Udskift oliefilteret hver 100. driftstime.

Bemærk: Skift olien og oliefilteret hyppigere, når maskinen anvendes under meget støvede eller sandede forhold.

Olietype: Selvrensende olie (API type SF, SG, SH, SJ eller højere)

Krumtaphusindhold: 1,4 liter, når filteret er skiftet

ANVEND DISSE SAE-VISKOSITETSOLIER

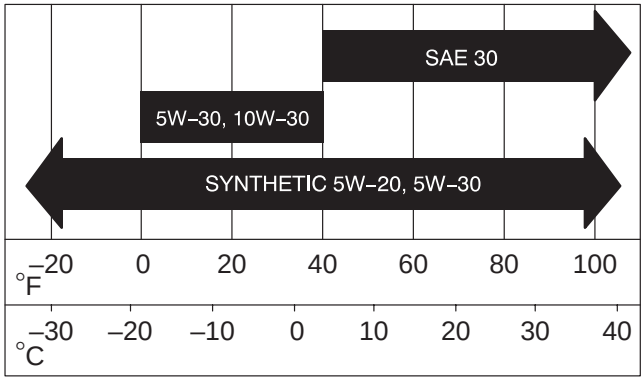

Kontrol af oliestanden

Kontroller oliestanden. Se afsnittet Kontrol af krumtaphusets olie på side 12.

Udskiftning og aftapning af olien

1. Start køretøjet, og lad det køre i nogle få minutter for at varme olien op.
2. Parker maskinen på en plan overflade, aktiver parkeringsbremsen, sluk tændingen, og fjern nøglen.
3. Hæv ladet, og fastgør det med støttepinden.
4. Frakobl tændrørskablerne og batterikablerne.
5. Fjern aftapningsproppen (fig. 20), og lad olien løbe ned i en dræningsbakke. Når al olie er aftappet, sættes aftapningsproppen på plads igen.

Bemærk: Bortskaf den brugte olie på et godkendt genbrugsanlæg.

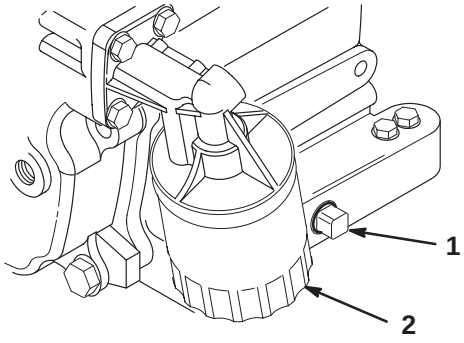

Figur 20

1. Aftapningsprop til motorolie
2. Motoroliefilter

6. Hæld olie i påfyldningsåbningen, indtil oliestanden når op til mærket FULL på oliepinden. Hæld langsomt olie på, og kontroller niveauet ofte under denne proces. **Fyld ikke for meget på.**
7. Sæt oliepåfyldningsdækslet og oliepinden forsvarligt på plads igen.

Skift af oliefilteret

Udskift oliefilteret hver 100. driftstime eller årligt, alt efter hvad der indtræffer først.

1. Tap olien af motoren. Se afsnittet Udskiftning og aftapning af olien på side 23.
2. Afmonter det eksisterende oliefilter (fig. 20). Påfør et tyndt lag ren olie på den nye filterpakning.
3. Skru det nye filter på, indtil pakningen berører monteringspladen. Spænd derefter filteret endnu 1/2 til 3/4 omgang. **Overspænd ikke.**
4. Fyld krumtaphuset med den korrekte nye type olie. Se afsnittet Serviceeftersyn af motorolien på side 23.
5. Start motoren, og lad den arbejde for at kontrollere for lækager.
6. Stop motoren, og kontroller oliestanden igen. Hæld om nødvendigt mere olie på.

Rengøring af motorens køleområder

Rengør den roterende skærm, køleribberne og motorens ydre overflader hver 100. driftstime eller hyppigere under ekstremt støvede og snavsede forhold.

Vigtigt Hvis motoren betjenes med en blokeret roterende skærm, snavsede eller tilstoppede køleribber eller uden køleafskærmninger, vil motoren blive beskadiget på grund af overophedning.

Vigtigt Rengør aldrig motoren med vand under tryk, da vand kan kontaminere brændstofsystemet.

Eftersyn af luftfilteret

Kontroller luftfilterhuset for skader, som kan medføre en luftlækage. Udskift et beskadiget luftfilterhus.

Sørg for, at dækslet forsegler rundt om luftfilterhuset.

Luftfilter: Efterse hver 100. driftstime. Udskift hver 200. driftstime eller tidligere, hvis det er snavset eller beskadiget.

Bemærk: Luftfilteret skal efterses oftere under meget støvede eller snavsede forhold (efter få timers brug).

Afmontering af filteret

1. Parker maskinen på en plan overflade, aktiver parkeringsbremsen, sluk tændingen, og fjern nøglen.
2. Hæv ladet, og fastgør det med støttepinden.
3. Løsn de låse, der fastholder luftfilterets dæksel til luftfilterhuset. Fjern dækslet fra luftfilterhuset. Rens indersiden af luftfilterdækslet (fig. 21).
4. Træk forsigtigt filteret ud af luftfilterhuset for at mindske den mængde støv, der løsnes (fig. 21). Undgå at støde filteret mod luftfilterhuset.
5. Efterse filteret, og udskift det, hvis det er beskadiget.

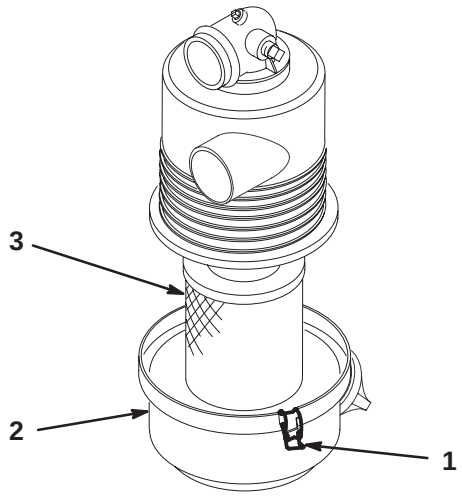

Figur 21

1. Luftfilterlåse
2. Dæksel
3. Filter

Rengøring af filteret

Vigtigt Vask eller genbrug ikke et beskadiget filter.

1. Vaskemetode:

   A. Forbered en opløsning af filterrengøringsmiddel og vand, og læg filterelementet i blød i ca. 15 minutter. Se vejledningen på emballagen til filterrengøringsmidlet for at få de nøjagtige oplysninger.

   B. Når filteret har ligget i blød i 15 minutter, skylles det med rent vand. Skyl filteret fra den rene side mod den snavsede side.

   Vigtigt For at forhindre skader på filteret må det maksimale vandtryk ikke overstige 276 kPa (40 psi).

   C. Tør filteret med varm luft ved maksimalt 71° C, eller lad elementet lufttørre.

   Vigtigt Brug ikke en elektrisk pære til at tørre filteret med, da det kan blive beskadiget.

2. Trykluftsmetode:

   A. Blæs trykluft fra indersiden til ydersiden af det tørre filter. Hold luftslangens dyse mindst 51 mm fra filteret, og flyt dysen op og ned, mens filteret drejes.

   Vigtigt Overskrid ikke et lufttryk på 689 kPa (100 psi) for at forhindre skader på filteret.

   B. Efterse filteret for huller og flænger ved at kigge gennem filteret mod skarpt lys.

Montering af filteret

Vigtigt For at undgå motorskade skal den komplette luftfiltersamling altid være monteret, når motoren betjenes.

1. Efterse det nye filter for forsendelsesskader. Kontroller filterets forseglingsende.

Vigtigt Monter ikke et beskadiget filter.

2. Sæt det nye filter korrekt i luftfilterhuset. Sørg for, at filteret er forseglet ordentligt, ved at trykke på filterets yderste kant, når det monteres. Tryk ikke på den bløde del i midten af filteret.
3. Monter dækslet, og fastgør låsene.

Smøring af maskinen

Smør alle lejer og bøsninger hver 100. driftstime eller en gang om året, alt efter hvad der indtræffer først. Smør dem hyppigere, når køretøjet benyttes til svære driftsopgaver.

Fedttype: Lithiumbaseret universalfedt nr. 2

Smørepunkter

Maskinens smørenipler findes ved enderne af forbindelsesstængerne (4) (fig. 22) og styreboltene (2) (fig. 23).

1. Tør maskinens smørenipler rene, så der ikke kan komme fremmedlegemer ind i lejet eller bøsningen.
2. Pump fedt ind i lejet eller bøsningen.
3. Tør overskydende fedt af.

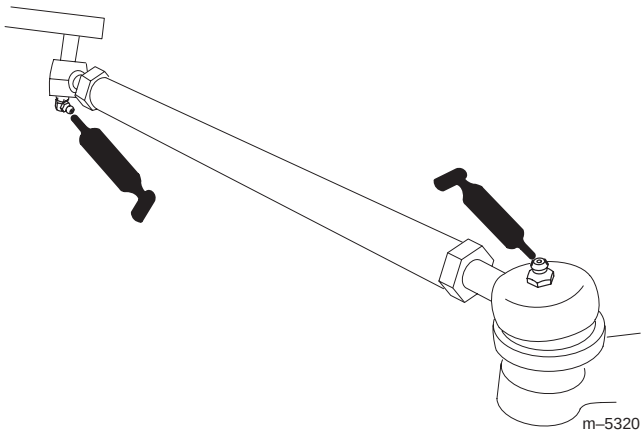

Figur 22

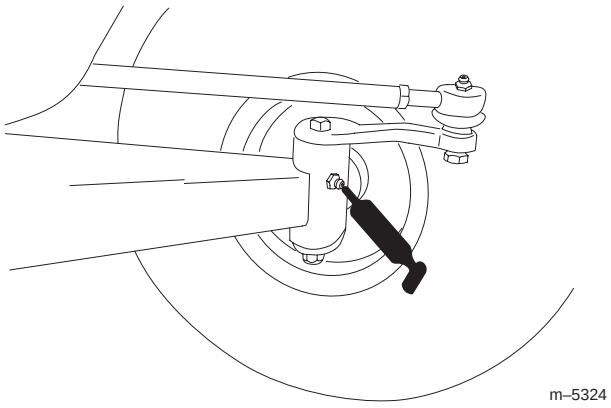

Figur 23

Serviceeftersyn af bremserne

Eftersyn af bremserne

Bremser er en kritisk sikkerhedskomponent i køretøjet. Som med alle sikkerhedskomponenter bør de med jævne mellemrum inspiceres nøje for at sikre optimal ydeevne og sikkerhed. Følgende eftersyn skal udføres hver 100. driftstime:

- Efterse bremseskoene for slid eller skader. Hvis belægningens (bremseklodsens) tykkelse er under 1,6 mm, skal bremseskoene udskiftes.
- Efterse bagpladen og andre dele for tegn på for stor slitage eller forvrængning. Hvis der findes forvrængning, skal de relevante komponenter udskiftes.
- Kontroller nu væskestanden. Se afsnittet Kontrol af bremsevæskestanden på side 25.

Kontrol af bremsevæskestanden

Bremsevæskebeholderen fyldes og leveres fra fabrikken med DOT 3-bremsevæske. Kontroller standen, før motoren startes første gang og derefter hver 8. driftstime eller dagligt.

1. Parker maskinen på en plan overflade, aktiver parkeringsbremsen, sluk tændingen, og fjern nøglen.
2. Kig på siden af beholderen. Standen bør være over minimumlinjen (fig. 24). Hvis væskestanden er lav, skal området rundt om påfyldningsdækslet rengøres, påfyldningsdækslet afmonteres og beholderen fyldes til ovenfor minimumlinjen. **Fyld ikke for meget på.**

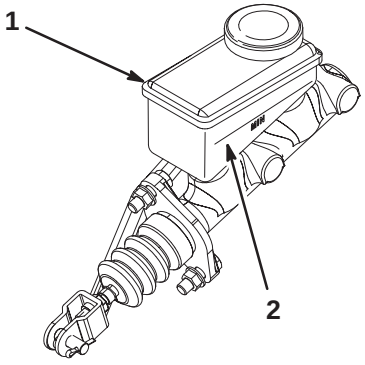

Figur 24

1. Bremsevæskebeholder
2. Minimumlinje

Eftersyn af dækkene

Efterse dækkenes stand for mindst hver 100. driftstime. Ulykker som f.eks. kollision med kantsten kan beskadige et dæk eller en fælg samt bringe hjulsporingen ud af balance. Dækkenes stand skal derfor kontrolleres efter en ulykke.

Efterse hjulene for at sikre, at de er monteret forsvarligt. Spænd de forreste bolte til 183–224 Nm og de bageste møtrikker til 61–88 Nm.

Justering af forhjulsophænget

Kørehøjden i hver side af køretøjet kan justeres separat. Kørehøjden skal være 22,2–24,1 cm med følgende parametre:

- Dæktrykket skal være 83 kPa (12 psi).
- Køretøjet skal køres frem og tilbage nogle gange for at slække A-armene.
- Mål kørehøjden, mens hjulene peger lige fremad, og der sidder en operatør på 79–102 kg i førersædet.

  Bemærk: Føreren skal køre op til måleområdet og blive siddende i køretøjet, mens målingen udføres.
- Mål kørehøjden på en plan overflade fra bunden af den forreste trækstang til jorden.

1. Hæv forenden af køretøjet op fra jorden ved hjælp af en donkraft. Se afsnittet Brug af donkraft på side 21.

2. Fjern anslagsbolten (fig. 25).

3. Løsn centreringsboltene i den forreste A-arm (fig. 25).

4. Fjern kørehøjdejusteringsbolten (fig. 25).

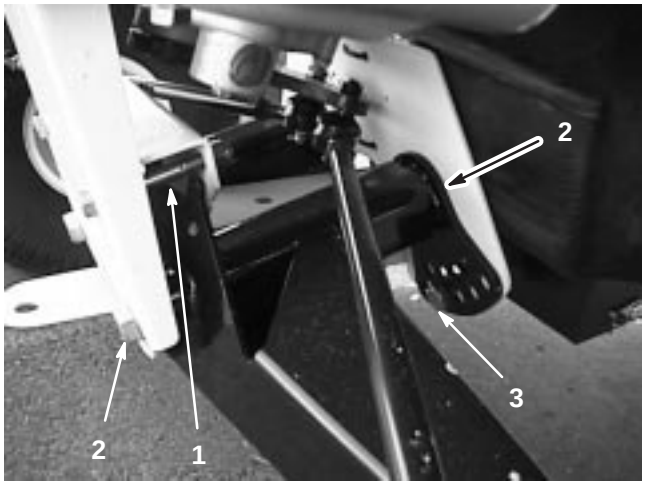

Figur 25

1. Anslagsbolt
2. Centreringsbolt
3. Kørehøjdejusteringsbolt

5. Drej den forreste A-arm til den ønskede position (se nedenstående bemærkning), og sæt kørehøjdejusteringsbolten i igen (fig. 25).

Bemærk: A-armene er fremstillet af gummi og har forskellige fjederfaktorer. På grund af de forskellige fjederfaktorer er A-armene justeret fra fabrikkens side ud fra den pågældende fjederfaktor. Generelt monteres justeringsboltene i hul nummer 2, 3 eller 4 (fig. 26), og det kan være forskelligt på venstre side (førersiden) og højre side (passagersiden). Hvis A-armene ser ud, som om de hænger, skal de sættes i det næste højere nummer (fig. 26). Hvert hul svarer ca. til en justering af hjulet på 19 mm. Du skal også gøre det, hvis du anvender tungt tilbehør eller ofte kører med tung last.

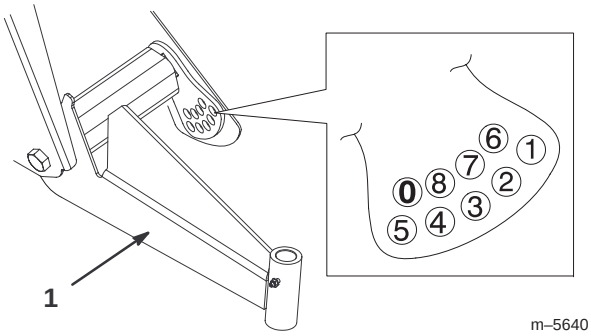

Figur 26

1. Venstre A-arm

6. Spænd kørehøjdejusteringsbolten til 183–224 Nm.

7. Udskift anslagsbolten (fig. 25).

Bemærk: Det kan være nødvendigt at sænke køretøjet ned til jorden på den pågældende side for at montere bolten.

8. Stram og tilspænd centreringsboltene til (325–393 Nm).

9. Kontroller kørehøjden ved den forreste trækstang med hensyn til de dimensioner og parametre, der blev angivet i begyndelsen af denne fremgangsmåde.

Justering af forhjulenes spidsning

Efterse forhjulenes spidsning for hver 100. driftstime eller årligt, alt efter hvad der indtræffer først.

Spidsningen skal være på 3–16 mm med følgende parametre:

- Dæktrykket skal være 83 kPa (12 psi).
- Kørehøjden skal være korrekt, før spidsningen indstilles. Se afsnittet Justering af forhjulsophænget på side 26.
- Køretøjet skal køres frem og tilbage nogle gange for at slække A-armene.
- Mål spidsningen, mens hjulene peger lige fremad, og der sidder en operatør på 79–102 kg i førersædet.

  Bemærk: Føreren skal køre op til måleområdet og blive siddende i køretøjet, mens målingen udføres.

Hvis køretøjet for det meste skal anvendes med middeltung til tung last, skal spidsningen indstilles på den høje side af den anbefalede værdi. Hvis det for det meste skal anvendes med let last, skal spidsningen indstilles på den lave side af den anbefalede værdi.

1. Sørg for, at forhjulsophænget justeres korrekt. Se afsnittet Justering af forhjulsophænget på side 26. Juster om nødvendigt.
2. Mål afstanden mellem begge forhjulene på akselhøjde foran og bag på forhjulene (fig. 27). Der skal bruges en opspændingsanordning eller en justeringsmåler til målingen bag på fordækkene ved akselhøjde. Brug den samme opspændingsanordning eller justeringsmåler til en nøjagtig måling foran på fordækkene ved akselhøjde (fig. 27).

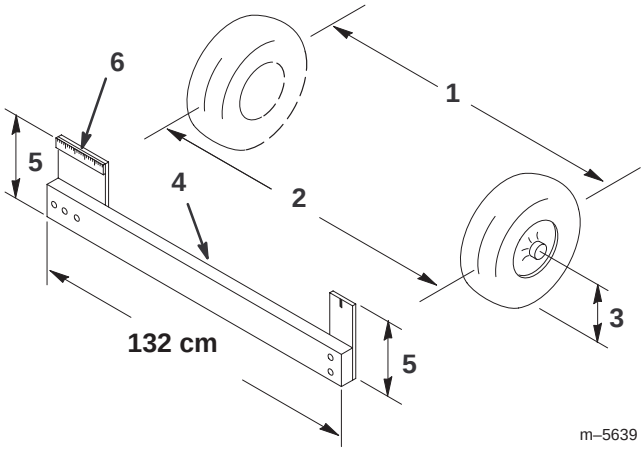

Figur 27

1. Dækmidterlinje – bag
2. Dækmidterlinje – for
3. Akselmidterlinje
4. Opspændingsanordning
5. Akselmidterlinjeafstand
6. 15 cm lineal

3. Hvis målet ikke falder inden for det specificerede område (se dimensioner og parametre i begyndelsen af denne fremgangsmåde), skal kontramøtrikken løsnes i begge ender af forbindelsesstangen (fig. 28).

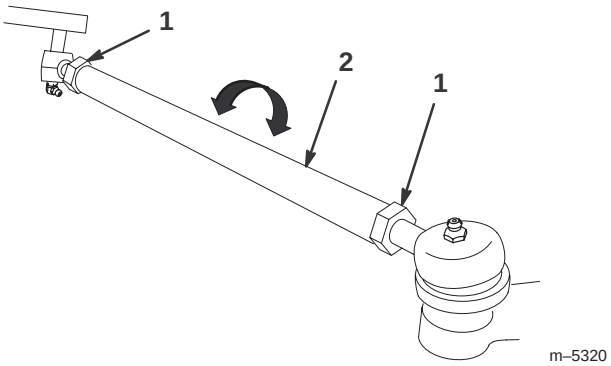

Figur 28

1. Kontramøtrik
2. Forbindelsesstang

4. Drej begge forbindelsesstænger for at flytte dækkets forside indad eller udad.
5. Tilspænd forbindelsesstangens kontramøtrikker, når justeringen er korrekt.
6. Sørg for, at rattet har fuld vandring i begge retninger.

Serviceeftersyn af drivremmen

Efterse drivremmens stand og stramning efter den første dag i brug og derefter hver 200. driftstime.

1. Parker maskinen på en plan overflade, sæt køretøjet i neutral position, aktiver parkeringsbremsen, sluk tændingen, og fjern nøglen.
2. Hæv ladet, og fastgør det med støttepinden.
3. Drej og efterse remmen for for stort slid eller skader. Udskift om nødvendigt.

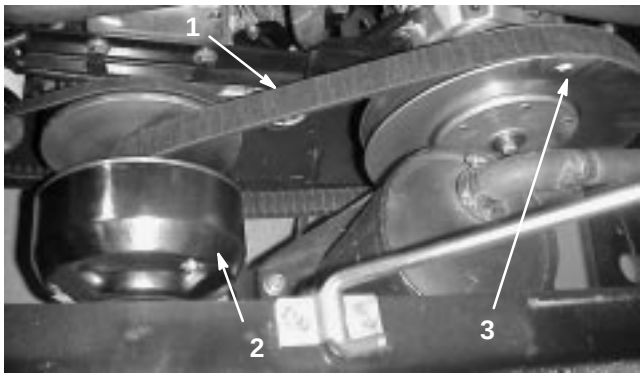

Figur 29

1. Drivrem
2. Primær kobling
3. Sekundær kobling

Udskiftning af drivremmen

1. Drej remmen, og før den over den sekundære kobling (fig. 29).
2. Fjern remmen fra den primære kobling (fig. 29).
3. Udfør proceduren i omvendt rækkefølge for at montere den nye rem.

Vedligeholdelse af den primære drivkobling

Koblingen skal rengøres og smøres hver 400. driftstime eller en gang om året på følgende måde:

1. Hæv ladet, og lås det fast.
2. Stop motoren, fjern nøglen, og aktiver parkeringsbremsen.
3. Fjern de tre bolte, som fastholder koblingens dæksel, og tag dækslet af (fig. 30).

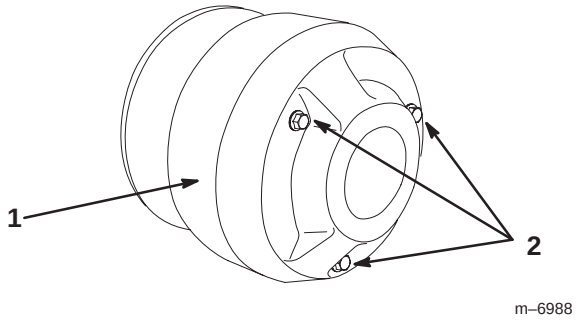

Figur 30

1. Dæksel
2. Bolte

4. Rengør indersiden af dækslet og koblingens indre komponenter grundigt ved hjælp af trykluft.

Forsigtig

Støvet i koblingen kommer ud i luften og kan skade øjnene. Du risikerer også at indånde støvet, hvilket kan medføre åndedrætsbesvær.

Brug sikkerhedsbriller og støvmaske eller anden øjen- og åndedrætsbeskyttelse under rengøringen.

5. Smør de bevægelige dele i de områder, der er tegnet cirkler om i figur 31, ved hjælp af Toros tørre smøringsspray, som fås hos en autoriseret Toro-forhandler.

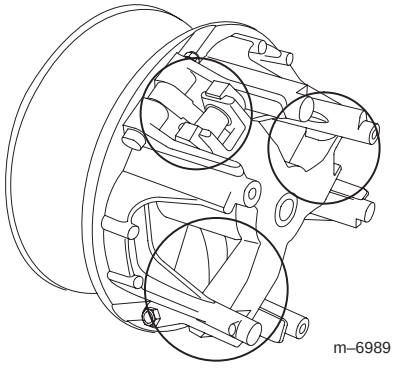

Figur 31

6. Monter koblingens dæksel, og fastgør det med de tre bolte, der tidligere blev fjernet.

Serviceeftersyn af brændstofsystemet

Brændstofslanger og -forbindelser

Kontroller slanger og forbindelser hver 400. driftstime eller årligt, alt efter hvad der indtræffer først. Efterse for slitage, skader eller løse forbindelser.

Udskiftning af brændstoffilteret

Udskift brændstoffilteret for hver 800. driftstime eller årligt, alt efter hvad der indtræffer først.

1. Hæv ladet, og understøt det med støttepinden.
2. Anbring en ren beholder under brændstoffilteret.
3. Fjern klemmerne, som fastholder brændstoffilteret til brændstofslangerne.

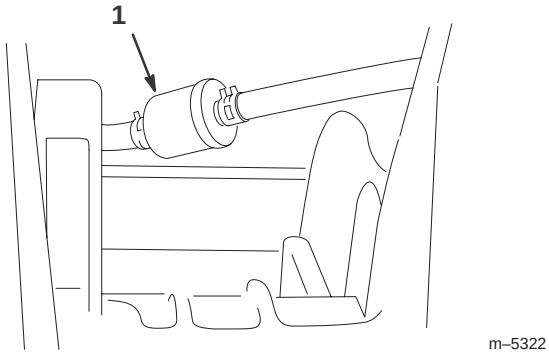

Figur 32

1. Brændstoffilter

4. Monter det nye brændstoffilter på brændstofslangerne med de klemmer, du fjernede før. Monter filteret, så pilen peger mod karburatoren.

Tændrør

Udskift tændrørene hver 800. driftstime eller én gang om året, alt efter hvad der indtræffer først, for at sikre en god motorydelse og reducere emissionsniveauet.

Type: Champion RC 14YC (eller tilsvarende)

Gnistgab: 0,76 mm

Bemærk: Tændrøret kan normalt holde længe, men det bør afmonteres og kontrolleres, hver gang der opstår fejlfunktion i motoren.

Kontrol og udskiftning af tændrøret

1. Rengør området omkring tændrørene, så der ikke kan falde fremmedlegemer ind i cylinderen, når tændrøret fjernes.
2. Træk tændrørskablerne af tændrørene, og fjern tændrørene fra topstykket.
3. Kontroller sideelektroden, midterelektroden og midterelektrodens isolering for at sikre, at der ikke er opstået skader.

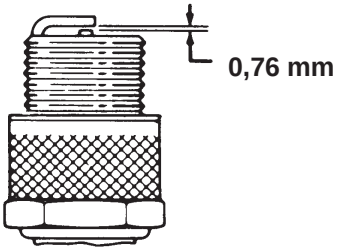

Figur 33

Vigtigt Udskift et tændrør, hvis det er revnet, beskadiget, snavset eller på anden måde fungerer dårligt. Elektroderne må ikke sandblæses, skrabes eller renses med en stålbørste, da motoren kan blive beskadiget af partikler, som til sidst løsner sig fra tændrøret og falder ind i cylinderen. Resultatet er normalt en beskadiget motor.

4. Indstil gnistgabet mellem midter- og sideelektroderne til 0,76 mm. Monter tændrøret med det korrekte gnistgab, og tilspænd tændrøret til 24–30 Nm. Hvis der ikke anvendes momentnøgle, skal tændrøret strammes fast til.
5. Monter tændrørskablerne.

Udskiftning af gearkassevæsken

Udskift gearkassevæsken hver 800. driftstime eller årligt, alt efter hvad der indtræffer først.

1. Anbring køretøjet på en plan overflade, aktiver parkeringsbremsen, sluk tændingen, og fjern nøglen.
2. Fjern aftapningsproppen fra højre side af beholderen (fig. 34), og lad væsken løbe ned i en dræningsbakke. Monter og tilspænd skruen, når væsken er holdt op med at løbe.

Bemærk: Bortskaf den brugte olie på et godkendt genbrugsanlæg.

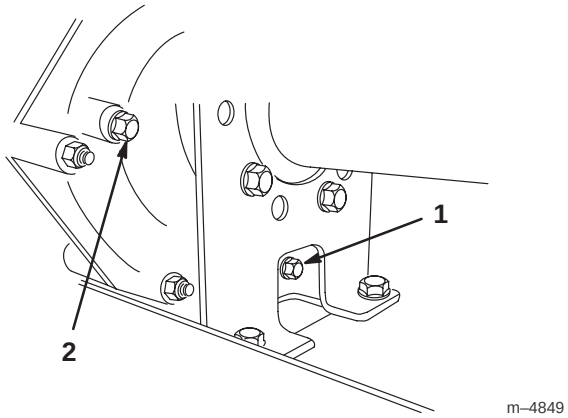

Figur 34

1. Aftapningsskrue
2. Niveauindikatorhul

3. Fyld beholderen (fig. 35) med cirka 1,4 liter SAE 10W30-motorolie eller indtil oliestanden befinder sig ved bunden af niveauindikatorhullet (fig. 34).

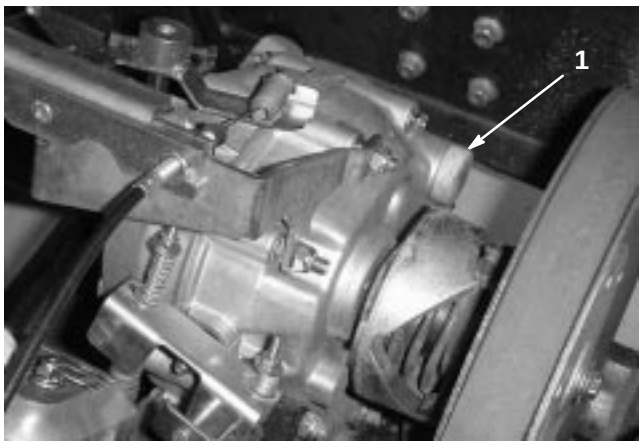

Figur 35

1. Oliepåfyldning

4. Start motoren, og betjen den for at fylde systemet op. Kontroller oliestanden igen, og efterfyld om nødvendigt.

Udskiftning af sikringerne

Der er 4 sikringer i det elektriske system. De er placeret under ladet i en kasse på højre side af stellet (fig. 36).

Olieindikator, timetæller	10 A
Forlygter	10 A
Ladekredsløb	25 A
Stikkontakt	10 A (maks. 15 A)

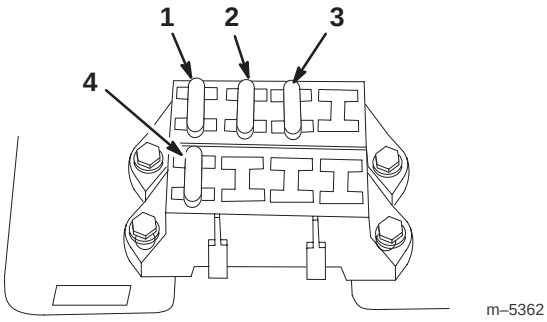

Figur 36

1. Ladekredsløb
2. Forlygter
3. Stikkontakt
4. Olieindikator, timetæller

Udskiftning af pærerne i forlygterne

Reservepære: GE 862

1. Aktiver parkeringsbremsen, sluk tændingen, og tag nøglen ud. Sluk forlygterne.

2. Ræk ned under instrumentbrættet, og drej fatningen 1/4 omgang mod uret (fig. 37). Træk fatningen ud af reflektoren.

3. Afmonter fatningen fra ledningsnettet. Kasser fatningen.

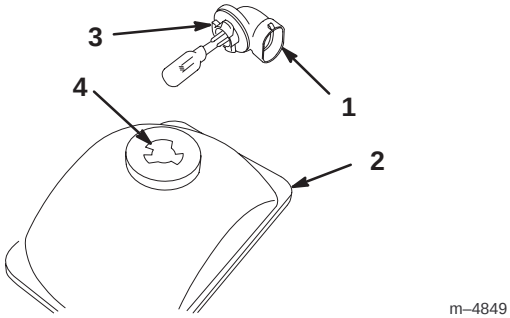

Figur 37

1. Fatning
2. Reflektor
3. Tapper
4. Hakker

4. Slut den nye fatning til letningsnettet.

5. Ræk ned under instrumentbrættet, og ret de tre tapper på fatningen ind efter hakkene i reflektoren (fig. 37). Sæt fatningen ind i reflektoren og drej den 1/4 omgang med uret, indtil den ikke kan drejes mere.

Eftersyn af batteriet

Advarsel

Batteripoler og tilbehør indeholder bly og blysammensætninger samt kemikalier, som ifølge staten Californien er kræftfremkaldende og forårsager forplantningsskader. *Vask hænder efter håndtering.*

Vigtigt Start ikke køretøjet med startkabler.

Batteriet skal altid holdes rent, og det skal altid være fuldt opladet. Brug et stykke køkkenrulle til at rengøre batteriet og batterikassen. Hvis batteriets poler er rustne, skal de rengøres med en opløsning bestående af fire dele vand og én del tvekulsurt natron. Smør et fint lag fedt på batteriets poler for at forhindre, at de ruster.

Spænding: 12 volt med 280 amp. til koldstart ved –18° C.

Afmontering af batteriet

1. Anbring køretøjet på en plan overflade, aktiver parkeringsbremsen, sluk tændingen, og fjern nøglen.

2. Hæv ladet, og fastgør det med støttepinden.

3. Fjern batteritilholderen.

4. Tag det sorte minusjordkabel af batteriets pol.

Advarsel

Forkert batterikabelføring kan beskadige køretøjet og kablerne og danne gnister. Gnister kan få batterigasserne til at eksplodere og medføre personskade.

- ***Frakobl* altid batteriets sorte negative kabel, før du frakobler det røde positive kabel.**
- ***Tilkobl* altid batteriets røde pluskabel igen, før du tilkobler det sorte minuskabel igen.**

Advarsel

Batteripoler eller metalværktøj kan kortslutte mod køretøjets metaldele og forårsage gnister. Gnister kan få batterigasserne til at eksplodere og medføre personskade.

- **Når batteriet skal fjernes eller monteres, må batteriets poler ikke berøre nogen metaldele på køretøjet.**
- **Metalværktøj må ikke kortslutte mellem batteripolerne og køretøjets metaldele.**
- **Lad altid batteristroppen sidde på plads for at beskytte og fastgøre batteriet.**

5. Tag det røde pluskabel af batteriets pol.
6. Fjern batteriet fra chassiset.

Montering af batteriet

1. Sæt batteriet på batteribundpladen, så pluspolen vender mod førersiden.
2. Slut det røde pluskabel til batteriets positive (+) pol og det sorte minuskabel til batteriets negative (–) pol vha. boltene og vingemøtrikkerne. Skyd gummikappen hen over batteriets positive pol.
3. Sæt batteritilholderen på plads for at fastgøre batteriet til bundpladen.

Vigtigt Lad altid batteritiholderen sidde på plads for at beskytte og fastgøre batteriet.

Opladning af batteriet

Vigtigt Batteriet skal altid være fuldt opladet (en vægtfylde på 1,260). Dette er meget vigtigt for, at batteriet ikke skal blive beskadiget ved temperaturer under 0° C.

1. Fjern batteriet fra chassiset. Se afsnittet Afmontering af batteriet på side 30.
2. Slut en 3–4 A-batterioplader til batteripolerne. Oplad batteriet ved 3–4 ampere i fire til otte timer (12 volt). Batteriet må ikke overoplades.

Advarsel

Opladning af batteriet producerer gasser, der kan eksplodere.

Der må aldrig ryges i nærheden af batteriet, og gnister og åben ild skal holdes væk fra batteriet.

3. Monter batteriet i chassiset. Se afsnittet Montering af batteriet på side 31.

Opbevaring af batteriet

Hvis maskinen skal opbevares i mere end 30 dage, skal du fjerne batteriet og oplade det helt. Opbevar det enten på hylden eller på maskinen. Lad kablerne være frakoblede, hvis det opbevares på maskinen. Opbevar batteriet i kølige omgivelser for at undgå hurtig reduktion af batteriladningen. Sørg for, at batteriet er helt opladet, så det ikke fryser til.

Vask af køretøjet

Køretøjet skal vaskes efter behov. Brug kun vand eller vand med en mild sæbeopløsning. Du kan bruge en klud, men motorhjelmen vil miste noget af sin glans.

Vigtigt Vand under tryk anbefales ikke til vask af maskinen. Det kan beskadige det elektriske system, løsne vigtige mærkater eller vaske nødvendigt smørefedt væk fra friktionssteder. Undgå overdreven brug af vand, særligt i nærheden af kontrolpanelet, motoren og batteriet.

Diagrammer

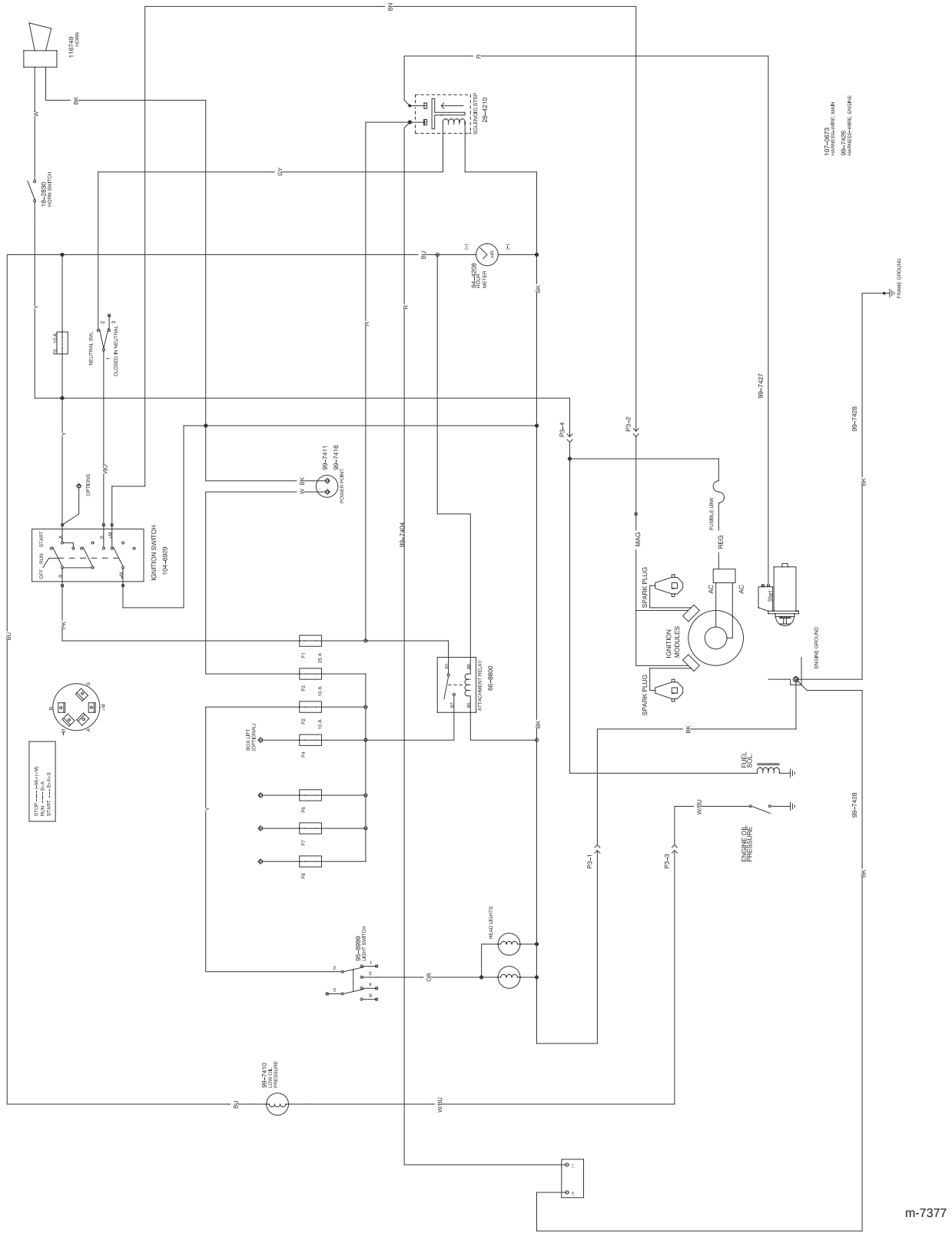

Ledningsdiagram