Form No. 3435-486 Rev B

Комплект датчика уклона

Тяговый блок Groundsmaster® серии 7200 или 7210

Номер модели 31251

Инструкции по монтажу

Техника безопасности

Наклейки с правилами техники безопасности и инструкциями

Предупреждающие наклейки и инструкции по технике безопасности должны быть хорошо видны оператору и установлены во всех местах потенциальной опасности. При отсутствии или повреждении наклейки следует установить новую наклейку.

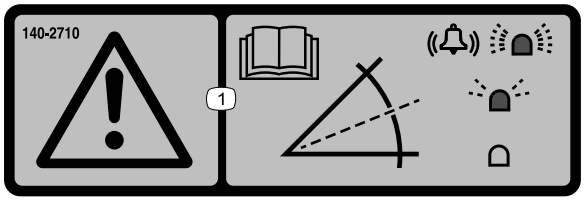

decal140-2710

140-2710

1. Внимание! Прочтите *Руководство оператора*; быстрое мигание светового индикатора и звуковой сигнал предупреждают о крутом уклоне; медленное мигание индикатора указывает на уклон умеренной крутизны; если индикатор не горит, это означает штатные рабочие условия.

© 2025—The Toro® Company
8111 Lyndale Avenue South
Bloomington, MN 55420

Регистрация в www.Toro.com.

Перевод исходного документа (RU)
Напечатано в США
Все права защищены

3435-486

Монтаж

Незакреплённые детали

Используя таблицу, представленную ниже, убедитесь в том, что все детали отгружены

Наименование	Количе-ство	Использование
Детали не требуются	–	Подготовьте машину.
Модуль датчика Светодиодный индикатор Болт (¼ x 1¼ дюйма) Фланцевая гайка (¼ дюйма) Болт (¼ x ¾ дюйма) Монтажный кронштейн Жгут проводов Звуковой сигнал Наклейка Кабельная стяжка	1 1 2 4 2 1 1 1 1 2	Установите комплект.
Наклейка	1	Прикрепите наклейку.
Детали не требуются	–	Выполните калибровку датчика.

Определите левую и правую стороны машины относительно места оператора.

Подготовка машины

1. Установите машину на ровной поверхности.
2. Выключите вал механизма отбора мощности и опустите навесное оборудование.
3. Включите стояночный тормоз.
4. Выключите двигатель и извлеките ключ из замка зажигания.
5. Дождитесь остановки всех движущихся частей.
6. Дайте компонентам машины остыть.

Установка комплекта

Установка модуля датчика

1. Отсоедините аккумулятор. Порядок отсоединения аккумулятора см. в *Руководстве оператора*.
2. Снимите капот машины. Порядок снятия капота см. в *Руководстве оператора*.
3. Проверьте раму машины, показанную на Рисунок 1, на наличие отверстий. Если есть отверстия, перейдите к пункту 6.

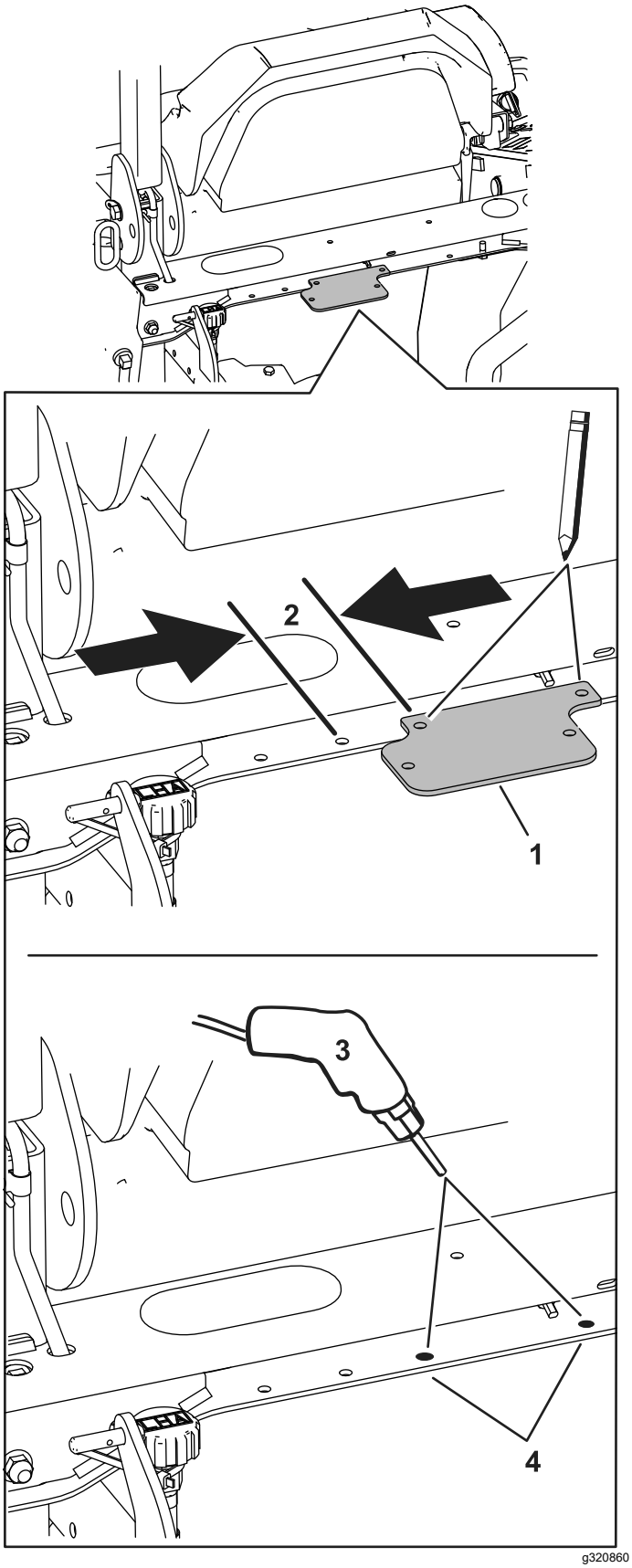

Рисунок 1

1. 5 см
2. Монтажный кронштейн
3. Просверлите отверстия диаметром 9/32 дюйма
4. Проверьте наличие отверстий здесь.

4. Используя монтажный кронштейн как шаблон, отметьте расположение отверстий и просверлите их (Рисунок 1).
5. Просверлите отверстия диаметром 9/32 дюйма в раме машины (Рисунок 1).
6. Установите монтажный кронштейн на раму машины с помощью 2 болтов (¼ x ¾ дюйма) и 2 фланцевых гаек (¼ дюйма).

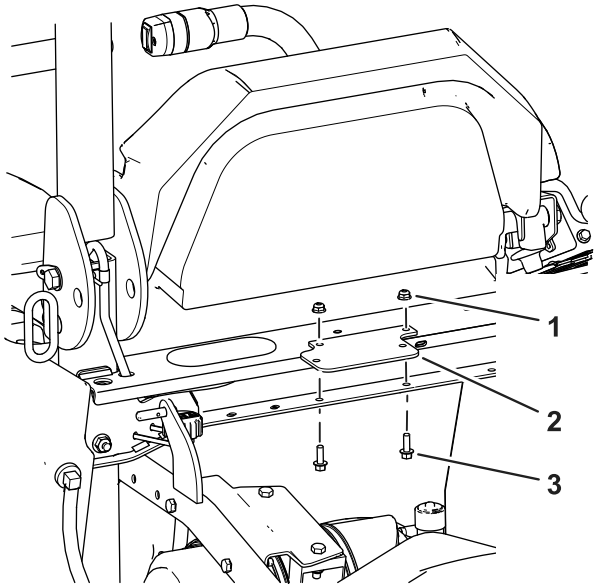

g320859

Рисунок 2

1. Фланцевая гайка (¼ дюйма)
2. Монтажный кронштейн
3. Болт (¼ x ¾ дюйма)

7. Установите датчик на монтажный кронштейн с помощью 2 болтов (¼ x 1¼ дюйма) и 2 гаек (¼ дюйма).

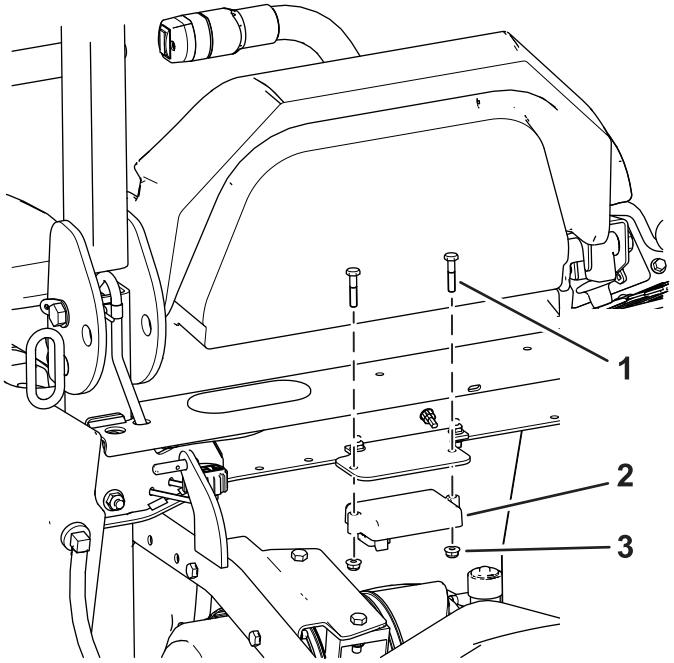

g320856

Рисунок 3

1. Болт (¼ x 1¼ дюйма)
2. Фланцевая гайка (¼ дюйма)
3. Датчик

8. Вставьте прямоугольный разъем в датчик (Рисунок 4 и Рисунок 8).

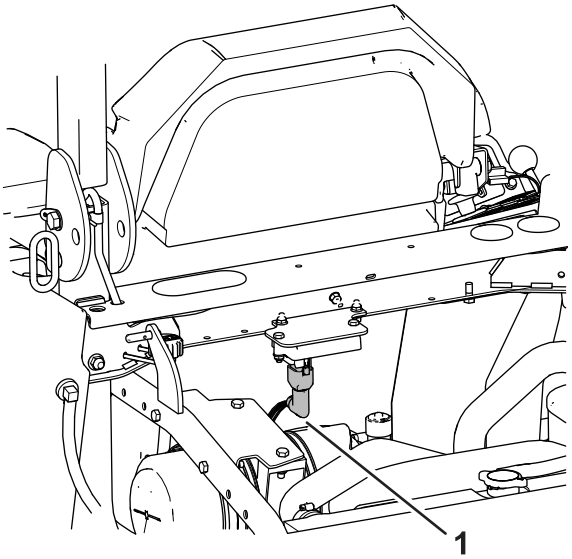

g321005

Рисунок 4

1. Прямоугольный разъем

9. Отклоните сиденье вперед.
10. Снимите панели доступа позади сиденья и на боковой стороне консоли (Рисунок 5).

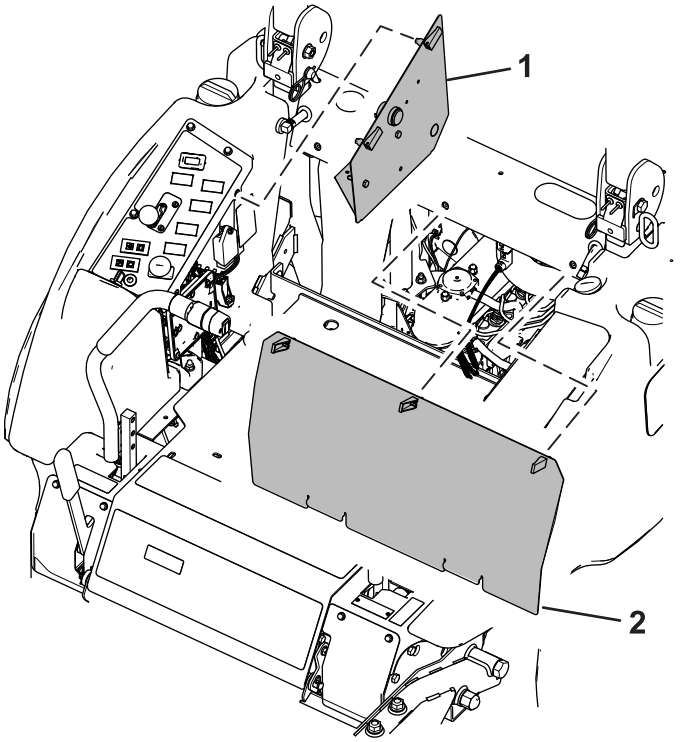

g320861

Рисунок 5

11. Установите звуковой сигнал на панель консоли (Рисунок 6).

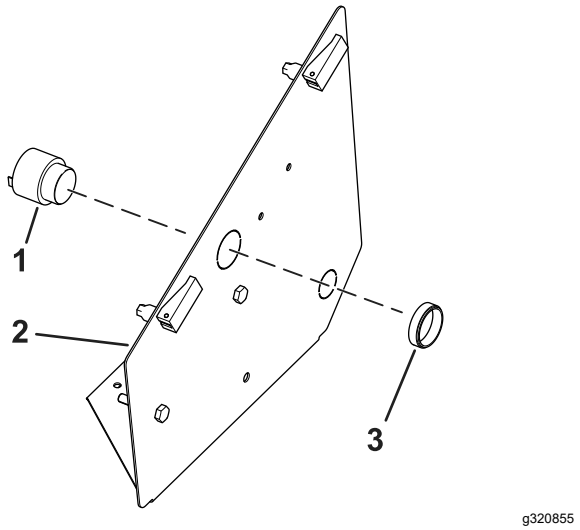

Рисунок 6

1. Звуковой сигнал
2. Панель консоли
3. Резьбовое кольцо

Примечание: Установка светового индикатора и удаление места в наклейке выполняется только на машинах без Инфоцентра.

12. На машинах без Инфоцентра вырежьте отверстие в наклейке консоли, чтобы установить световой индикатор.
13. Установите световой индикатор в верхнюю часть консоли (Рисунок 7).

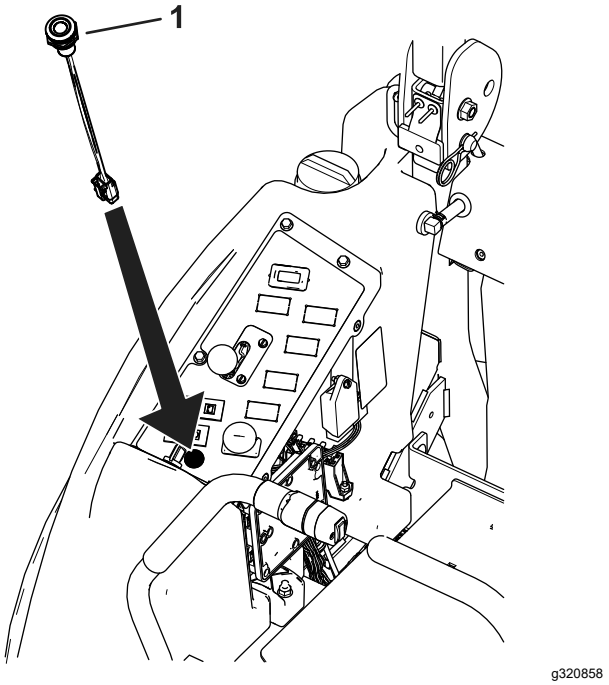

Рисунок 7

1. Световой индикатор

Прокладка жгута проводов

1. Проложите жгут проводов под чашей сиденья и вдоль существующего жгута проводов в поперечном швеллере (Рисунок 8).
2. Подсоедините средний разъем к разъему жгута проводов машины, обозначенному TELEMATICS port [порт ТЕЛЕМАТИКА] или EXPANSION port [порт РАСШИРЕНИЕ] (Рисунок 8).
3. Подсоедините жгут проводов к световому индикатору и звуковому сигналу (Рисунок 8).

   Проложите жгут проводов к органам управления вдоль имеющегося жгута проводов машины.

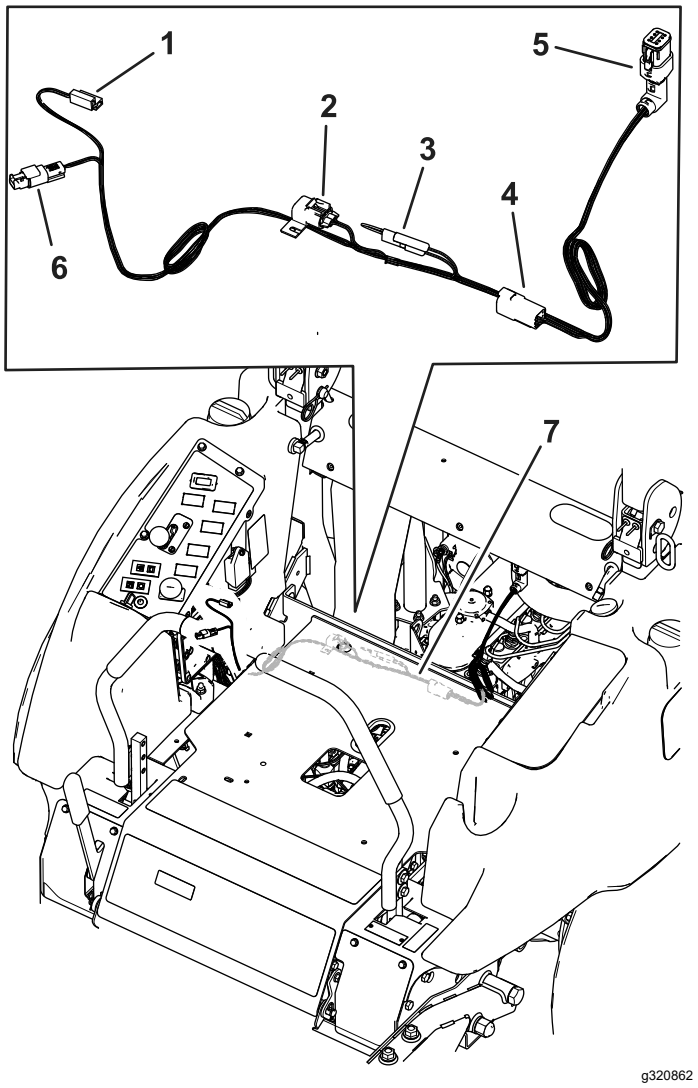

Рисунок 8

1. Разъем звукового сигнала
2. Держатель предохранителя
3. Калибровочные разъемы
4. Средний разъем
5. Прямоугольный разъем
6. Разъем светового индикатора
7. Проложите жгут проводов под сиденьем вдоль имеющегося жгута проводов.

4. Используйте кабельные стяжки для крепления нового жгута проводов к имеющемуся жгуту проводов машины.

   Примечание: Проследите за тем, чтобы жгуты проводов были закреплены на расстоянии от движущихся частей и горячих поверхностей.

5. Подсоедините аккумулятор. Порядок выполнения этой процедуры см. в *Руководстве оператора*.

Установка наклейки

Прикрепите наклейку к машине, как показано на Рисунок 9.

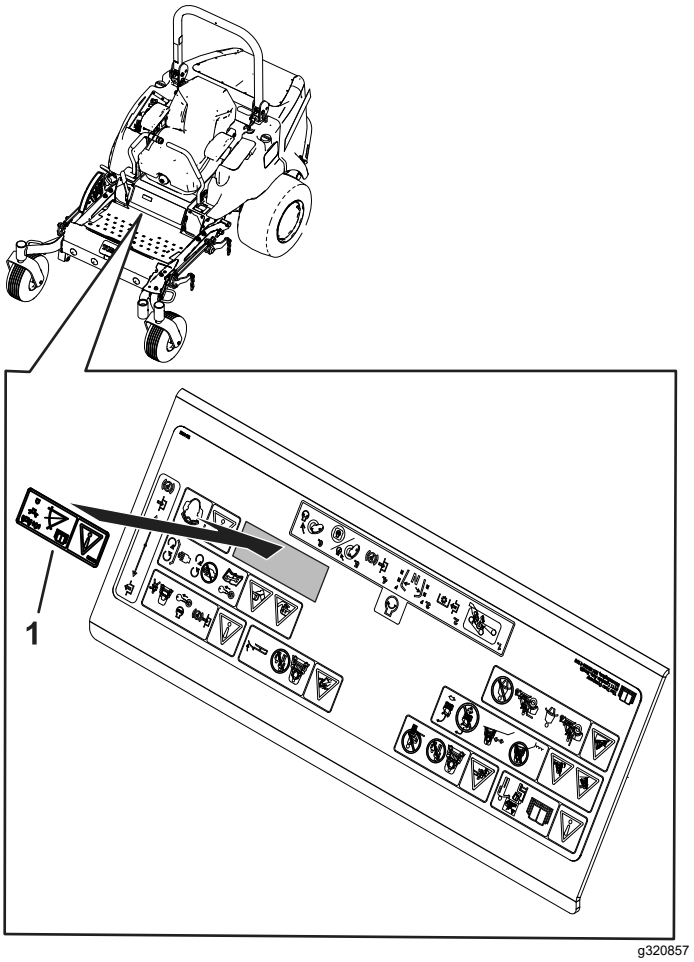

Рисунок 9

1. Наклейка

Калибровка датчика

1. Находясь на горизонтальной поверхности, извлеките заглушку из калибровочных разъемов (Рисунок 10).
2. Соедините калибровочные разъемы друг с другом, как показано на Рисунок 10.

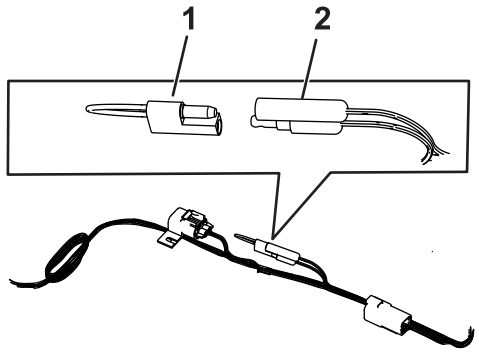

g321003

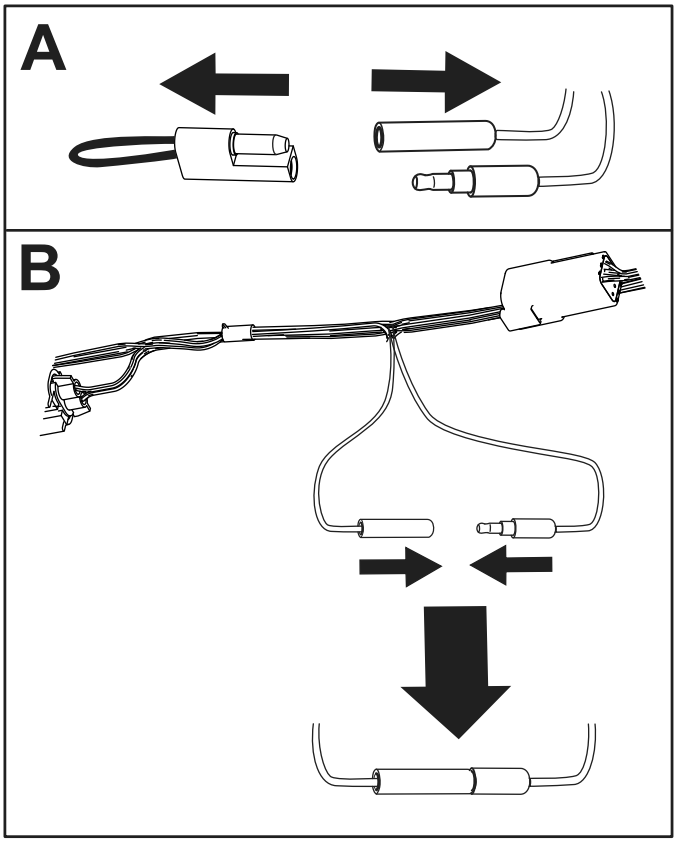

g321004

Рисунок 10

1. Калибровочные разъемы 2. Заглушка

3. Поверните ключ зажигания в положение ON [Вкл.], но не запускайте двигатель.

4. Выполните следующие действия в зависимости от того, какой светодиодный индикатор установлен на вашей машине.

   A. Светодиодный индикатор на консоли (Рисунок 11):

      i. Светодиодный индикатор (Рисунок 11) мигает во время выполнения калибровки датчика.

      ii. Когда светодиодный индикатор гаснет и звуковой сигнал подаст сигнал один раз, датчик откалиброван.

      iii. Поверните ключ в замке зажигания в положение OFF [Выкл].

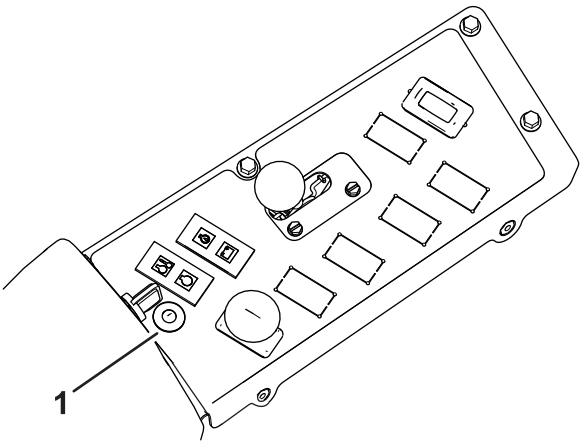

g321269

Рисунок 11

1. Светодиодный индикатор

   B. Светодиодный индикатор Инфоцентра (Рисунок 12):

      i. На дисплее появится рекомендующее сообщение 195, Slope Sensor Calibrating («195. Идет калибровка датчика уклона»).

      Примечание: Светодиодный индикатор в верхней части экрана дисплея (Рисунок 12) мигает во время выполнения калибровки датчика.

      ii. Когда на дисплее Инфоцентра появится сообщение 196, Slope Sensor Calibrated (196. Датчик уклона откалиброван), световой индикатор перестанет мигать и звуковой сигнал подаст сигнал один раз, поверните ключ зажигания в положение OFF [Выкл.].

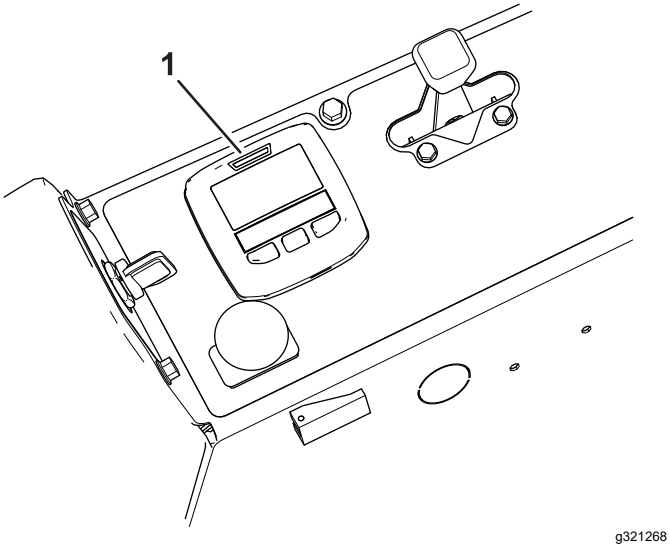

Рисунок 12

1. Светодиодный индикатор Инфоцентра

5. Разъедините калибровочные разъемы и установите на них заглушку (Рисунок 13).

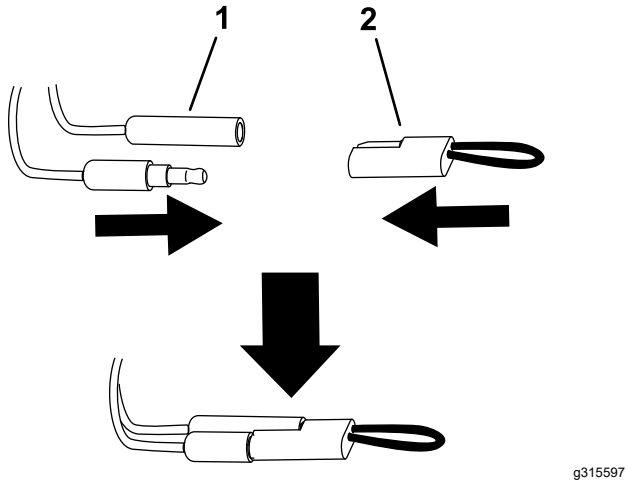

Рисунок 13

1. Калибровочные разъемы 2. Заглушка

Эксплуатация

Выполните следующие процедуры в зависимости от того, что установлено на вашей машине.

⚠ ПРЕДУПРЕЖДЕНИЕ

Основная опасность при работе на склонах — потеря управляемости и опрокидывание машины, которое может привести к травме или гибели.

Будьте предельно осторожны при эксплуатации машины на склонах.

Использование датчика уклона со светодиодным индикатором

Световой индикатор и звуковой сигнал показывают степень крутизны уклона (Рисунок 11):

- Световой индикатор не горит – штатные рабочие условия
- Медленно мигающий красный световой индикатор – уклон средней степени крутизны.
- Быстро мигающий красный световой индикатор, подача звукового сигнала – крутой уклон, переместите машину на более пологое место.

Использование датчика уклона с Инфоцентром

Световой индикатор и звуковой сигнал показывают степень крутизны уклона (Рисунок 12):

- Световой индикатор не горит – штатные рабочие условия
- Медленно мигающий красный световой индикатор – уклон средней степени крутизны.
- Быстро мигающий красный световой индикатор, подача звукового сигнала – крутой уклон, переместите машину на более пологое место.