Form No. 3477-954 Rev A

Kit luci stradali UE

Trattorino Groundsmaster® serie e3200 o e3300

Nº del modello 31815

Istruzioni di installazione

Importante: **Questo kit può essere installato su macchine Groundsmaster e3200 solo se dotate di un numero di serie pari a 417500000 o successivo.**

Installazione

1

Preparazione della macchina

Non occorrono parti

Procedura

1. Parcheggiate la macchina su un terreno pianeggiante.
2. Verificate che sia inserito il freno di stazionamento; fate riferimento al *Manuale dell'operatore*.
3. Abbassate l'unità di taglio (se presente).
4. Spegnete la macchina e togliete la chiave.
5. Girate l'interruttore di scollegamento delle batterie in posizione OFF.

© 2025—The Toro® Company
8111 Lyndale Avenue South
Bloomington, MN 55420

Registrate il vostro prodotto presso www.Toro.com.

Traduzione dell'originale (IT)
Stampato negli USA
Tutti i diritti sono riservati

3477-954

2

Installazione delle clip e delle piastrine per viti autofilettanti

Parti necessarie per questa operazione:

1	Supporto interruttore
6	Clip (¼")
2	Piastrina per vite autofilettante
1	Piastra di supporto fusibili
2	Piastrina per viti autofilettanti tipo U

Procedura

1. Montate le 6 clip e le 2 piastrine per viti autofilettanti nel supporto dell'interruttore (Figura 1).

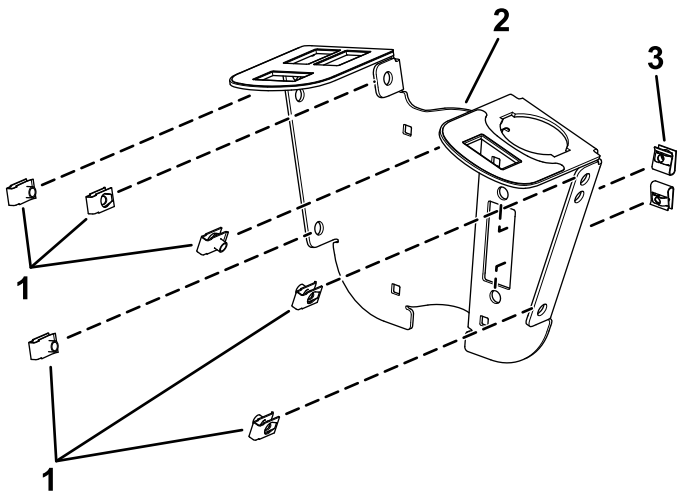

g319851

Figura 1

1. Adesivo
2. Supporto interruttore
3. Piastrina per vite autofilettante

2. Montate le piastrine autofilettanti tipo U nella piastra di supporto dei fusibili (Figura 2).

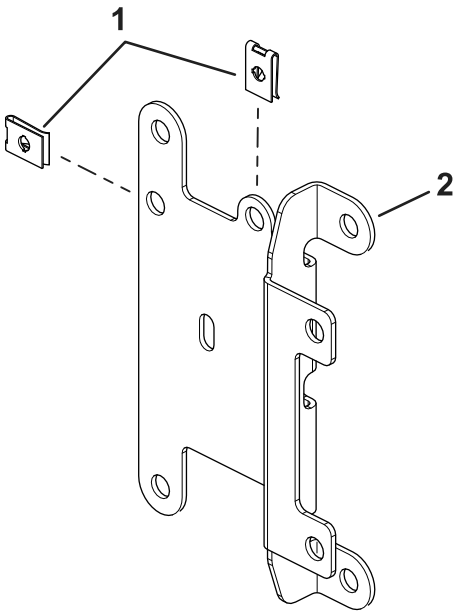

g460351

Figura 2

1. Piastrine per viti autofilettanti tipo U
2. Piastra di supporto fusibili

3

Montaggio del supporto dell'interruttore

Parti necessarie per questa operazione:

2	Staffa di montaggio
4	Bullone a testa tonda (¼" x 2")
2	Dado di bloccaggio (¼")
2	Vite a testa esagonale (¼" x ¾")
2	Dado flangiato (¼")
1	Lampeggiante
1	Cablaggio preassemblato
2	Fascetta per cavi
1	Coperchio fusibili
2	Vite a testa zigrinata
2	Dado in gabbia
2	Vite (n. 10 x 3/8”)
1	Interruttore multifunzione
3	Tappo
1	Interruttore a bilanciere
1	Protezione comandi
6	Vite a testa esagonale (¼" x ¾")
2	Clip interruttore
2	Rivetto a spinta

Procedura

1. Montate senza serrare il supporto dell'interruttore attorno al piantone di sterzo con 4 bulloni a testa tonda (1/4" x 2"), 2 staffe di montaggio, una piastra di supporto fusibili e 4 dadi di bloccaggio (1/4") come mostrato nella Figura 3.

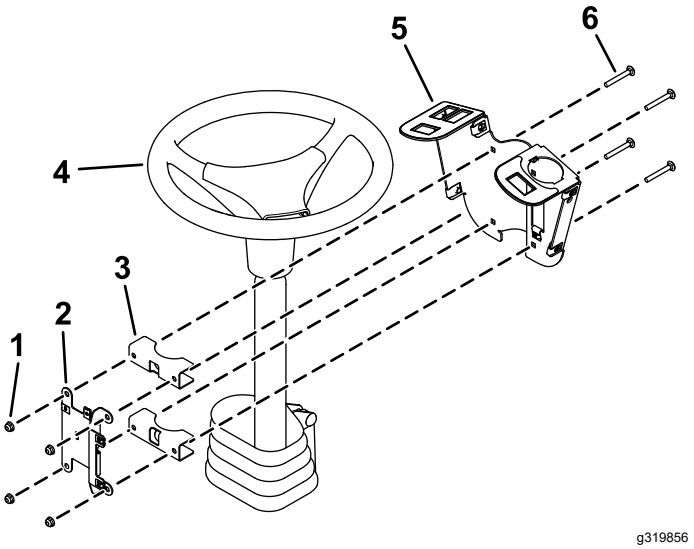

Figura 3

1. Dadi di bloccaggio (¼")
2. Piastra di supporto fusibili
3. Staffe di montaggio
4. Piantone di sterzo
5. Supporto interruttore
6. Bullone a testa tonda (1/4" x 2")

2. Montate l'interruttore multifunzione sul relativo supporto e fissatelo con le sue clip sotto al foro destinato all'interruttore (Figura 4).

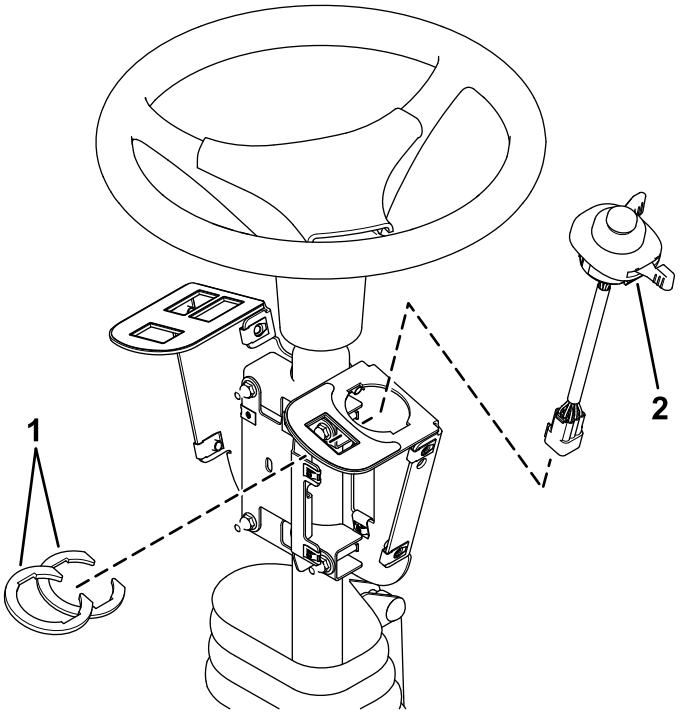

Figura 4

1. Clip interruttore 2. Interruttore multifunzione

3. Montate l'interruttore a bilanciere e i tappi per i fori nel supporto dell'interruttore (Figura 5).

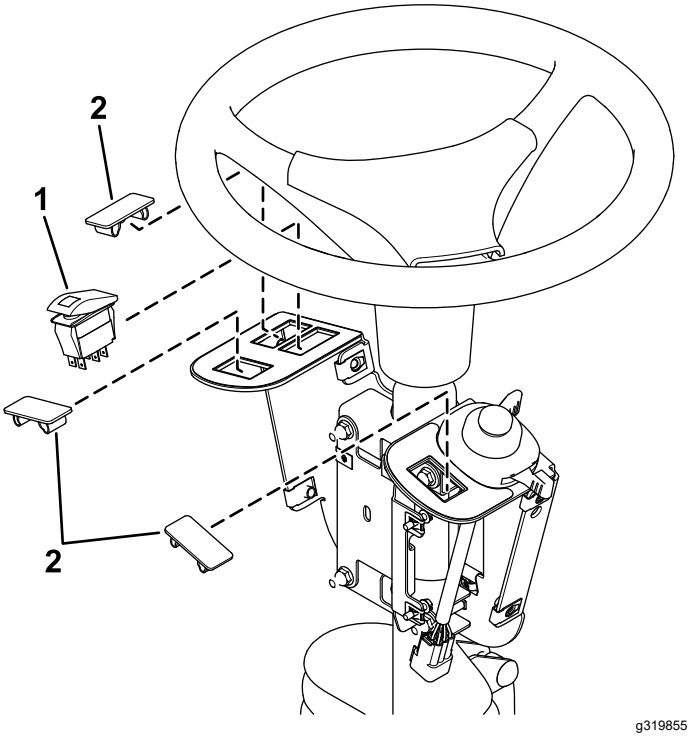

Figura 5

1. Interruttore a ginocchiera 2. Tappo

4. Montate il lampeggiante sulla piastra di supporto fusibili con una vite (n. 10 x ⅜"), come mostrato nella Figura 6.

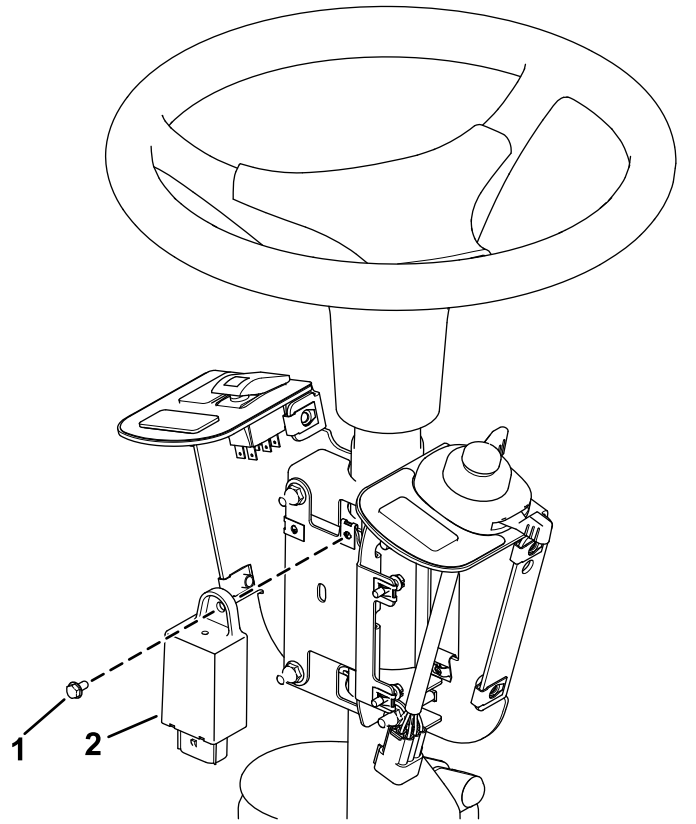

Figura 6

1. Vite (n. 10 x 3/8”)
2. Lampeggiante

5. Fissate il lampeggiante con una fascetta per cavi (Figura 7).
6. Inserite il cablaggio preassemblato nell'interruttore a bilanciere e nell'interruttore multifunzione (Figura 7).

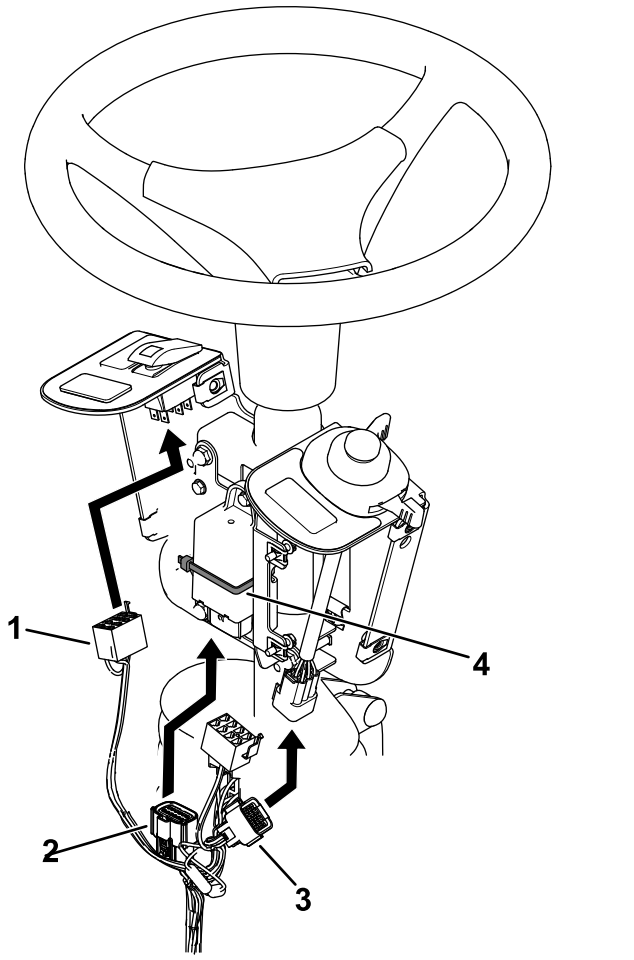

Figura 7

1. Connettore interruttore a bilanciere
2. Connettore del lampeggiante
3. Connettore dell’interruttore
4. Fascetta per cavi

7. Collegate il cablaggio al lampeggiante (Figura 7).
8. Allentate i bulloni attorno alla base del piantone di sterzo (Figura 8).
9. Sollevate la base e praticate un foro di 22 mm come mostrato nella Figura 8.

⚠ AVVERTENZA

L'utilizzo di un trapano senza un'adeguata protezione per gli occhi può permettere la penetrazione di detriti negli occhi, causando lesioni.

Quando praticate fori, indossate sempre una protezione per gli occhi.

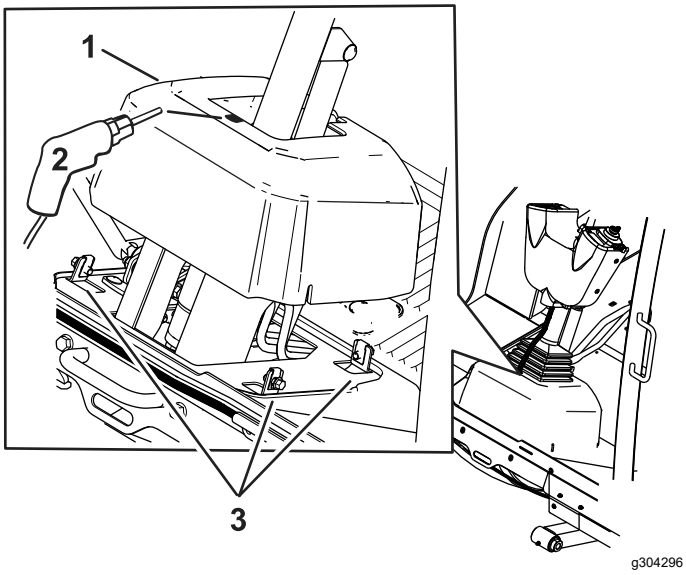

Figura 8

1. Base del piantone di sterzo
2. Foro di 22 mm
3. Bulloni

10. Fate passare il cablaggio preassemblato nel foro che avete praticato nella base.

11. Montate il coperchio fusibili sul supporto dell'interruttore con 2 viti a testa zigrinata e 2 dadi in gabbia (Figura 9).

    Nota: Accertatevi che i dadi in gabbia siano montati all'interno del coperchio dei fusibili (Figura 9).

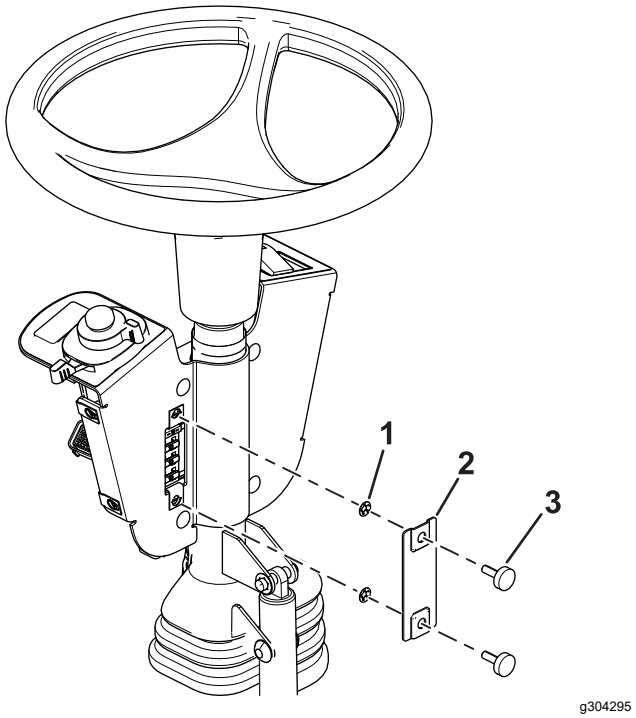

Figura 9

1. Dado in gabbia
2. Coperchio fusibili
3. Vite a testa zigrinata

12. Regolate il gruppo di comando in modo che sia possibile accedere agli interruttori.
13. Serrate tutti i dispositivi di fissaggio.
14. Fissate la protezione dei comandi sul supporto dell'interruttore con 2 rivetti a spinta e 6 viti a testa esagonale (¼" x ¾"), come mostrato nella Figura 10.

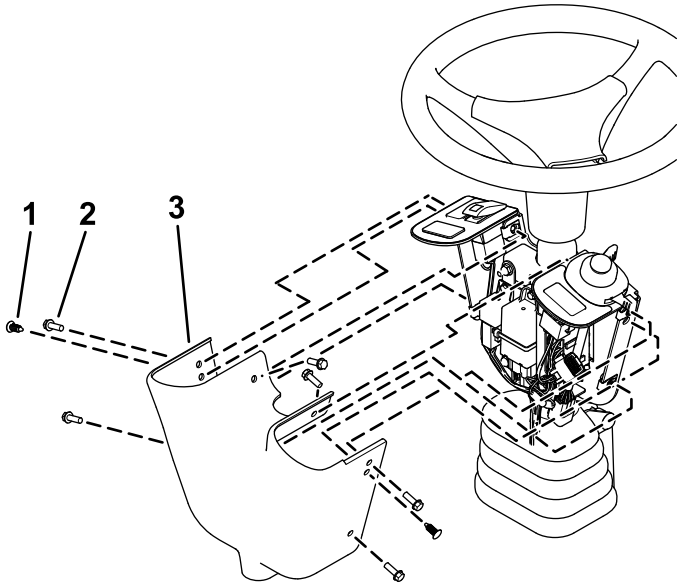

Figura 10

1. Rivetto a spinta
2. Vite a testa esagonale
3. Protezione dei comandi

4

Montaggio dei componenti anteriori

Parti necessarie per questa operazione:

1	Supporto faro sinistro
1	Supporto faro destro
1	Gruppo faro sinistro
1	Gruppo faro destro
6	Bullone a testa bombata (1/4" x 5/8")
4	Dado di bloccaggio (⅜")
1	Supporto trasversale faro

Procedura

1. Rimuovete la staffa di ancoraggio dalla piattaforma (Figura 11).

   Conservate i componenti.

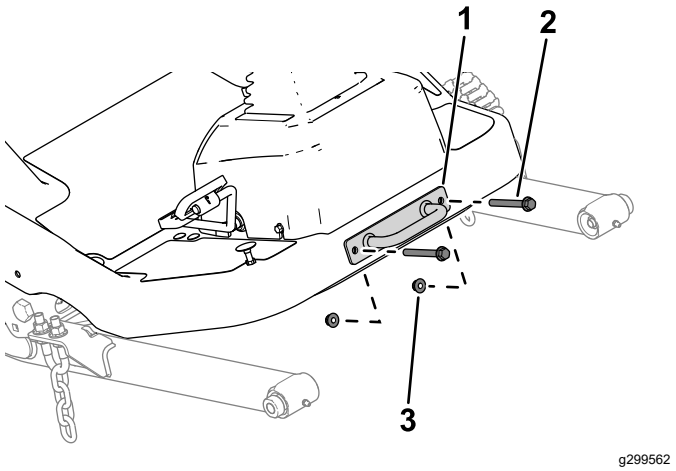

Figura 11

1. Staffa di ancoraggio
2. Bullone
3. Dado

2. Fissate il supporto trasversale dei fari sulla piattaforma con i bulloni, i dadi e la staffa di ancoraggio precedentemente rimossi (Figura 12).

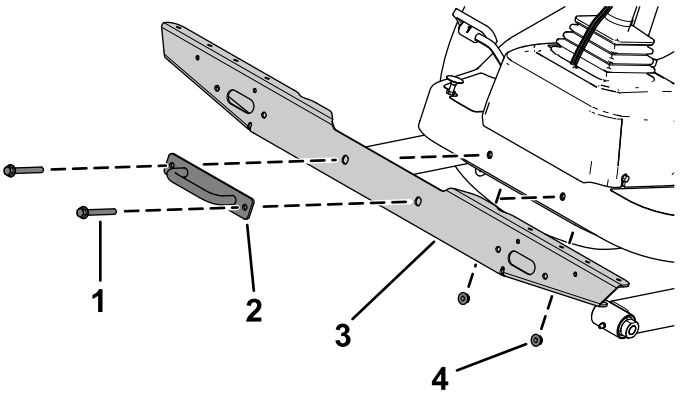

Figura 12

1. Bullone
2. Staffa di ancoraggio
3. Supporto trasversale faro
4. Dado

3. Fissate il supporto del faro sinistro e di quello destro sul supporto trasversale dei fari inserendo 3 bulloni a testa bombata (1/4" x 5/8") nelle piastrine per viti autofilettanti di ciascun lato (Figura 13).

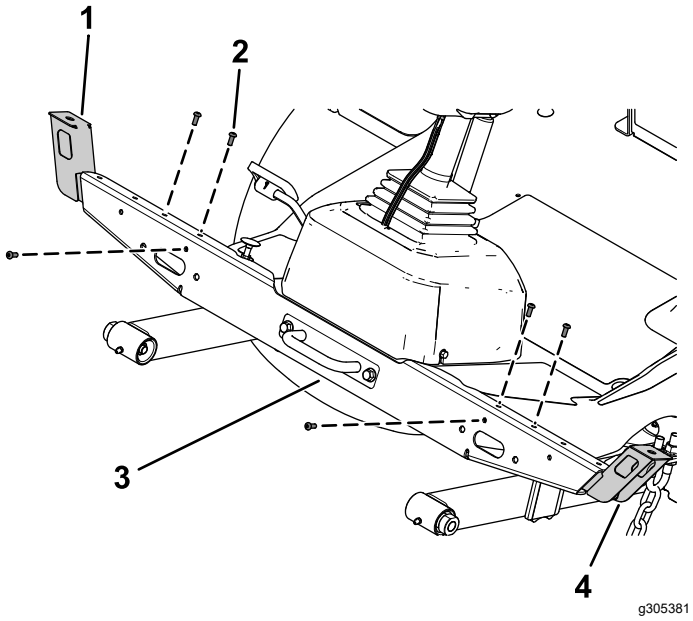

Figura 13

1. Supporto faro destro
2. Bullone a testa bombata (1/4" x 5/8")
3. Supporto trasversale faro
4. Supporto faro sinistro

4. Fissate il gruppo del faro sinistro e di quello destro sul supporto del faro sinistro e di quello destro con la rondella di bloccaggio e il dado esagonale dei gruppi faro (Figura 14).

   Nota: Montate i fari con le luci anabbaglianti rivolte verso il bordo esterno della macchina.

   Controllate il fondo dei fari per verificare l'orientamento delle luci abbaglianti e anabbaglianti.

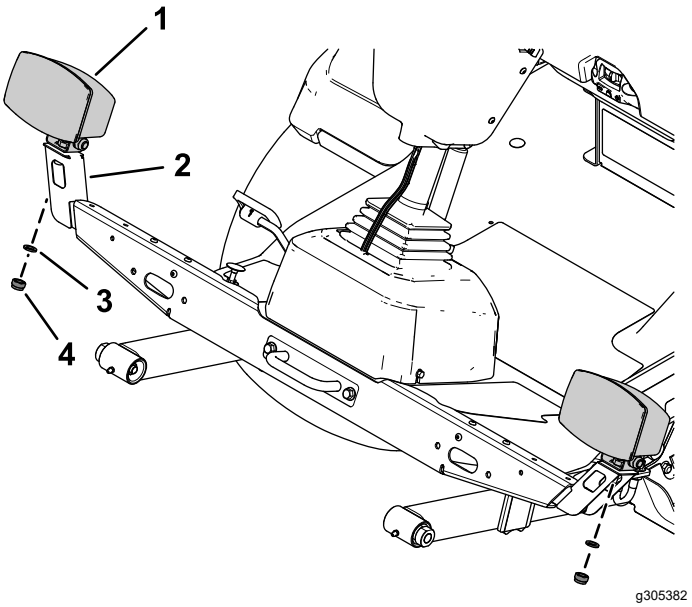

Figura 14

1. Gruppo luci
2. Supporto luci
3. Rondella di sicurezza
4. Dado esagonale

5

Montaggio dei componenti posteriori

Parti necessarie per questa operazione:

1	Supporto sinistro
1	Supporto destro
1	Supporto corto sinistro
1	Supporto corto destro
1	Supporto destro lungo
6	Bullone a testa tonda (5/16" x ¾")
6	Dado flangiato (5/16")
4	Bullone a testa tonda (¼" x ⅝")
9	Dado di bloccaggio (¼")
2	Gruppo supporto interno
2	Faro posteriore
4	Vite con testa troncoconica (n. 10 x 1-1/4")
4	Dado flangiato (n° 10)
4	Bullone a testa esagonale (3/8" x 3-1/4")
4	Dado di bloccaggio (⅜")
1	Lastra metallica
1	Supporto della piastra dell'adesivo del limite di velocità
5	Bullone a testa tonda (1/4" x 1/2")
1	Staffa del montante dell'avvisatore acustico
1	Avvisatore acustico
3	Adesivo dei limiti di velocità
1	Alloggiamento faro sinistro
1	Alloggiamento faro destro

Procedura

1. Rimuovete il bullone a testa flangiata (⅜" x 3") e il dado flangiato (⅜") che fissano il paraurti al tubo del telaio posteriore su ciascun lato del paraurti (Figura 15).

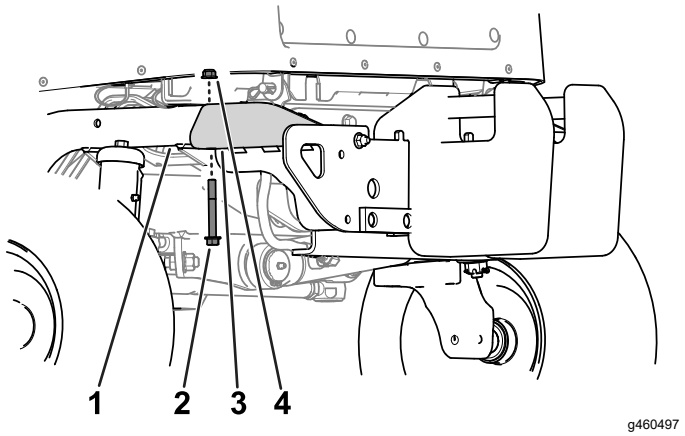

Figura 15

1. Tubo telaio posteriore
2. Bullone a testa flangiata (⅜" x 3")
3. Paraurti
4. Dado flangiato (⅜")

2. Sollevate leggermente la base della batteria e inserite il supporto sinistro e quello destro tra la base della batteria e il tubo del telaio (Figura 16).

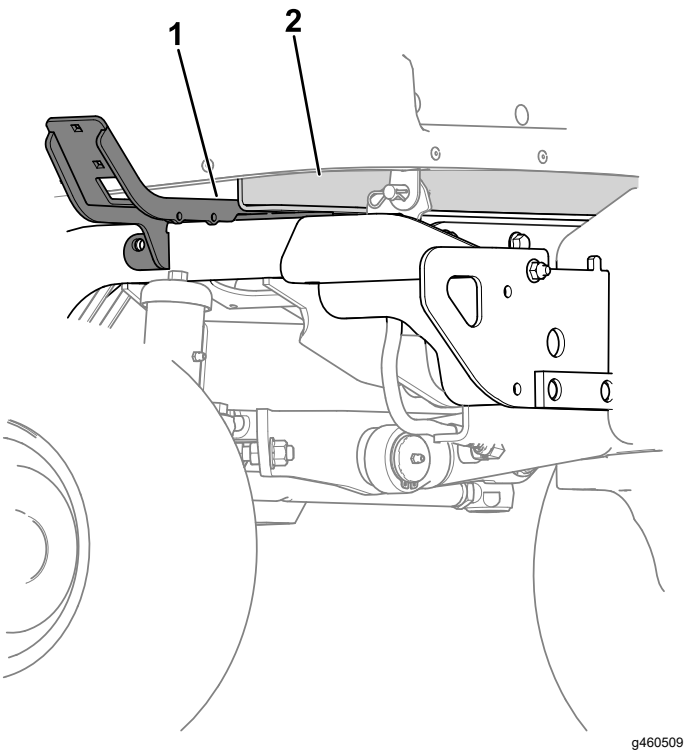

Figura 16

1. Supporto sinistro
2. Base della batteria

3. Fissate il supporto sinistro e quello destro sui tubi del telaio posteriore utilizzando 4 bulloni

a testa esagonale (⅜" x 3¼") e 4 dadi di bloccaggio (⅜") per ciascun lato (Figura 17).

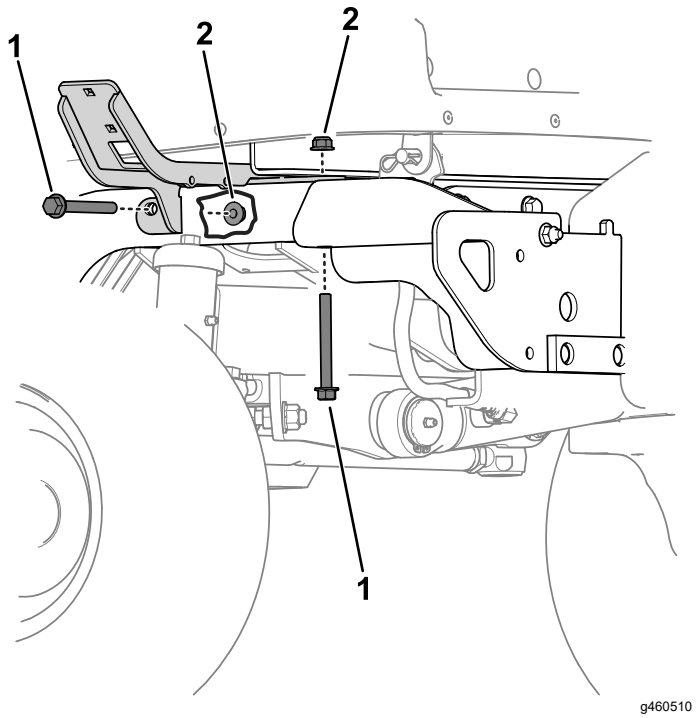

Figura 17

1. Dado di bloccaggio (⅜")
2. Bullone a testa esagonale (3/8" x 3-1/4")

4. Fissate il supporto corto sinistro al supporto sinistro con 2 bulloni a testa tonda (5/16" x ¾") e 2 dadi flangiati (5/16") come illustrato nella Figura 18.

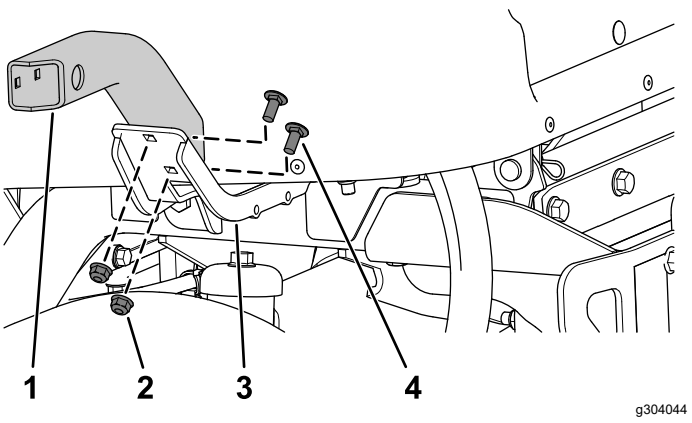

Figura 18

1. Supporto corto sinistro
2. Dado flangiato (5/16")
3. Supporto sinistro
4. Bullone a testa tonda (5/16" x ¾")

5. Effettuate il seguente passaggio in base all'unità di taglio equipaggiata sulla macchina:
   - **Modello 31980:** fissate il supporto destro lungo (Figura 19) al supporto destro con 2 bulloni a testa tonda (5/16" x ¾") e 2 dadi flangiati (5/16").
   - **Modello 31981:** fissate il supporto corto destro (Figura 19) al supporto destro con 2 bulloni a testa tonda (5/16" x ¾") e 2 dadi flangiati (5/16").

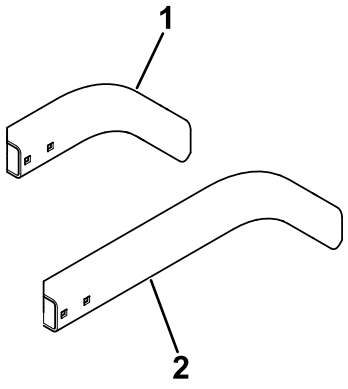

Figura 19

1. Supporto corto destro
2. Supporto destro lungo

6. Fissate la sede del faro sinistro e quella del faro destro sul supporto corto sinistro e sul supporto corto destro utilizzando 4 bulloni a testa tonda

(1/4" x 5/8”) e 4 dadi di bloccaggio (1/4"), come mostrato nella Figura 20.

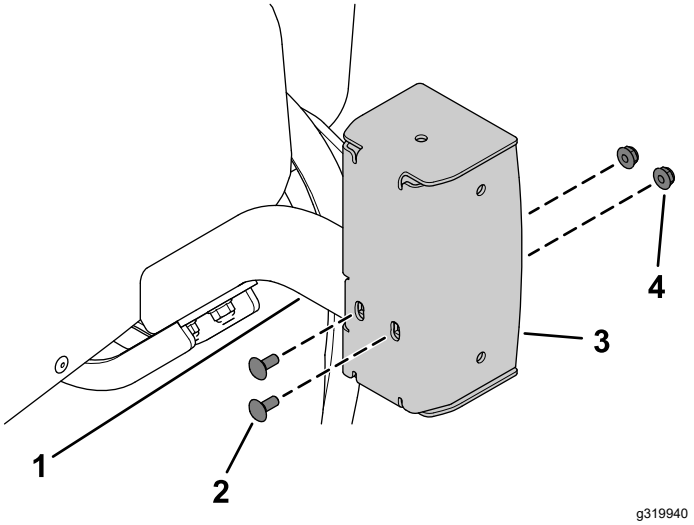

Figura 20

1. Supporto corto sinistro
2. Bullone a testa tonda (¼" x ⅝")
3. Alloggiamento faro sinistro
4. Dado di bloccaggio (¼")

7. Applicate l’adesivo del limite di velocità sul supporto della piastra (Figura 21).

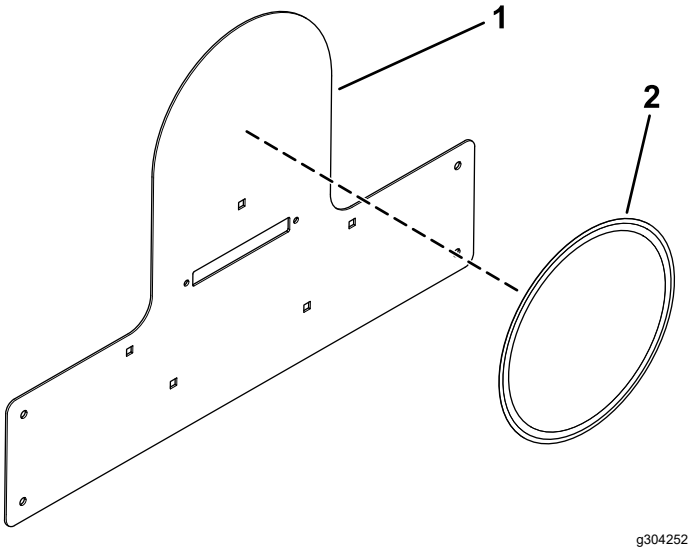

Figura 21

1. Supporto della piastra dell'adesivo del limite di velocità
2. Adesivo dei limiti di velocità

8. Fissate il supporto della piastra dell'adesivo del limite di velocità sulla lastra metallica utilizzando 5 bulloni a testa tonda (1/4" x 1/2”) e 5 dadi di bloccaggio (1/4"), come mostrato nella Figura 22.

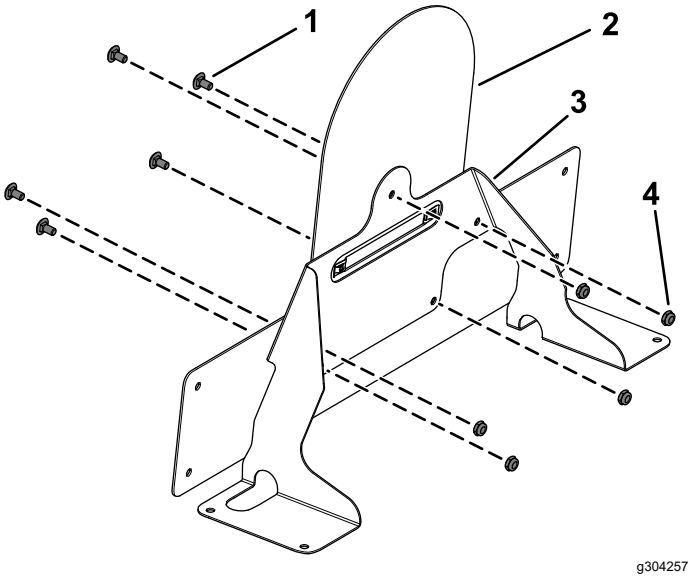

Figura 22

1. Bullone a testa tonda (1/4" x 1/2")
2. Supporto della piastra dell'adesivo del limite di velocità
3. Lastra metallica
4. Dado di bloccaggio (¼")

9. Rimuovete i 12 tappi in plastica riprodotti nella Figura 23 dal cofano.
   - Conservate i 5 tappi mostrati nella Figura 23
   - Scartate i 7 tappi mostrati nella Figura 23

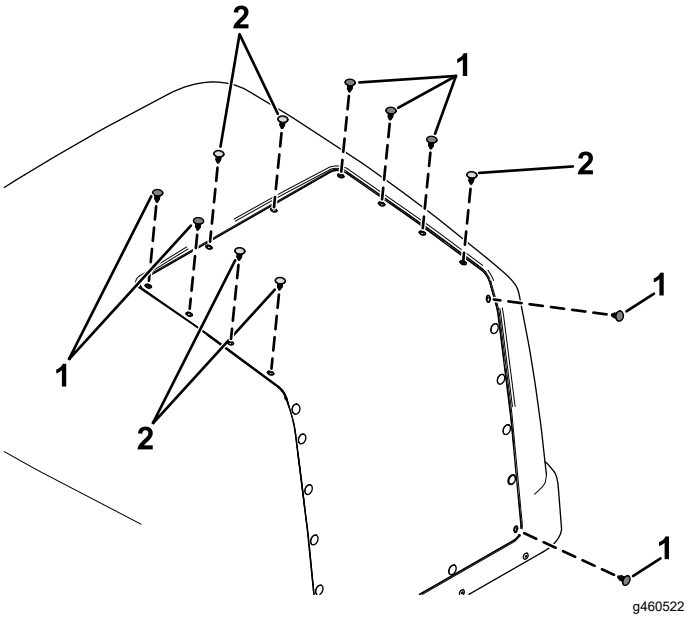

Figura 23

1. Tappi in plastica da scartare
2. Tappi in plastica da conservare

10. Rimuovete la piastra sotto alla copertura del cofano (Figura 24).

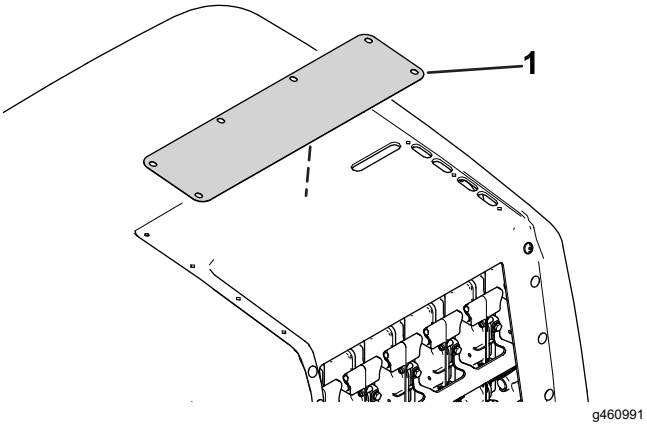

Figura 24

1. Piastra

11. Montate sulla copertura del cofano i 5 tappi conservati al passaggio 9.
12. Sollevate il cofano; fate riferimento al *Manuale dell'operatore* del trattorino.
13. Utilizzate il dado esistente sull'avvisatore acustico per fissare l'avvisatore acustico alla relativa staffa di montaggio (Figura 25).

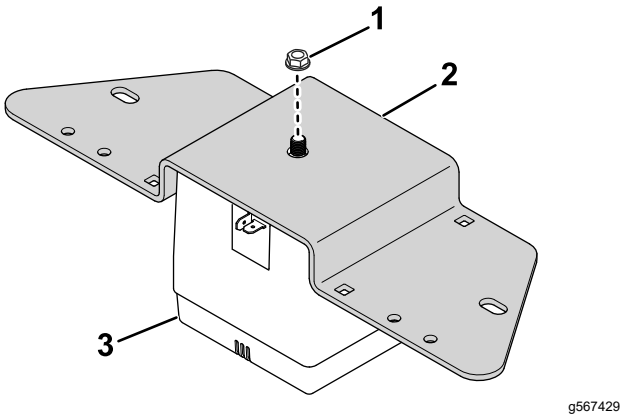

Figura 25

1. Dado
2. Staffa di montaggio
3. Avvisatore acustico

14. Utilizzate 2 bulloni a testa tonda (5/16" x ¾") e 2 dadi flangiati (5/16") dalla staffa di supporto del cofano per fissare la staffa di montaggio dell'avvisatore acustico al telaio del trattorino (Figura 26).

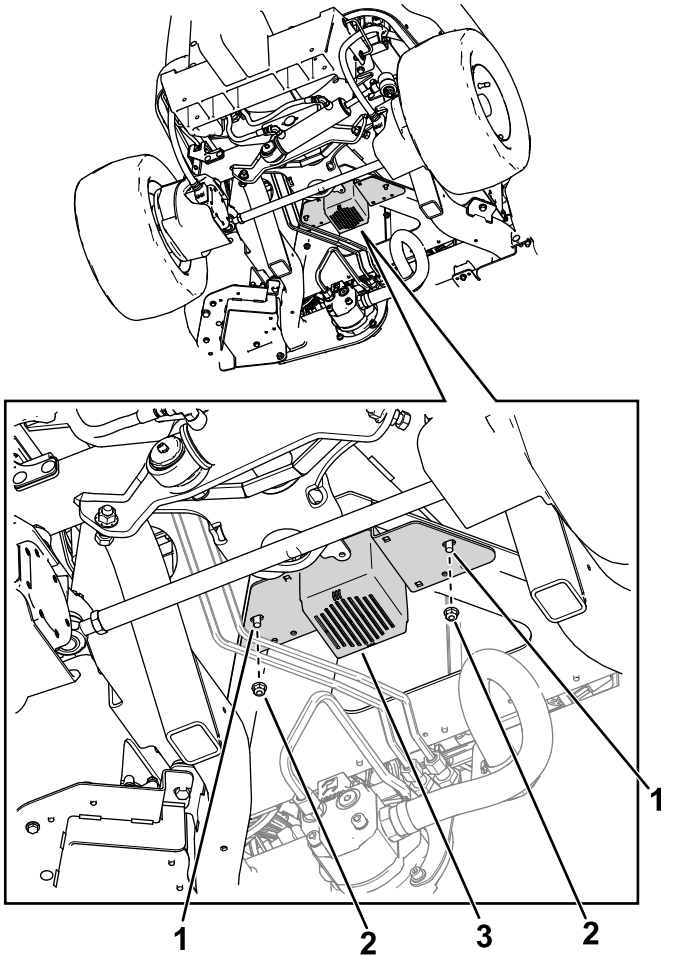

Figura 26

1. Bullone
2. Dado
3. Avvisatore acustico sulla staffa di montaggio

15. Applicate l'adesivo del limite di velocità su entrambi i lati del cofano (Figura 27).

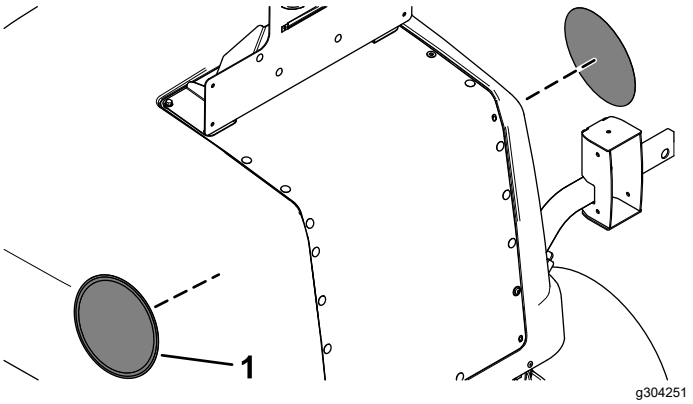

Figura 27

1. Adesivo dei limiti di velocità

6

Instradamento del cablaggio preassemblato dei fari

Parti necessarie per questa operazione:

1	Cablaggio preassemblato dei fari
3	Rondella piana
3	Vite a brugola (1/4" x 1")
3	Serratubo
3	Dado flangiato (¼")
2	Gruppo supporto interno
2	Faro posteriore
4	Vite con testa troncoconica (n. 10 x 1-1/4")
4	Dado flangiato (n° 10)
8	Bullone a testa bombata (1/4" x 3/4")
1	Luce della targa
2	Vite (n. 6 x 1")
2	Dado di bloccaggio (n. 6)
2	Supporto posteriore
4	Bullone a testa flangiata (¼" x ¾")
4	Dado di bloccaggio (¼")
9	Fascetta per cavi

Procedura

Fate riferimento alle figure e alle istruzioni per l'instradamento del cablaggio preassemblato dei fari.

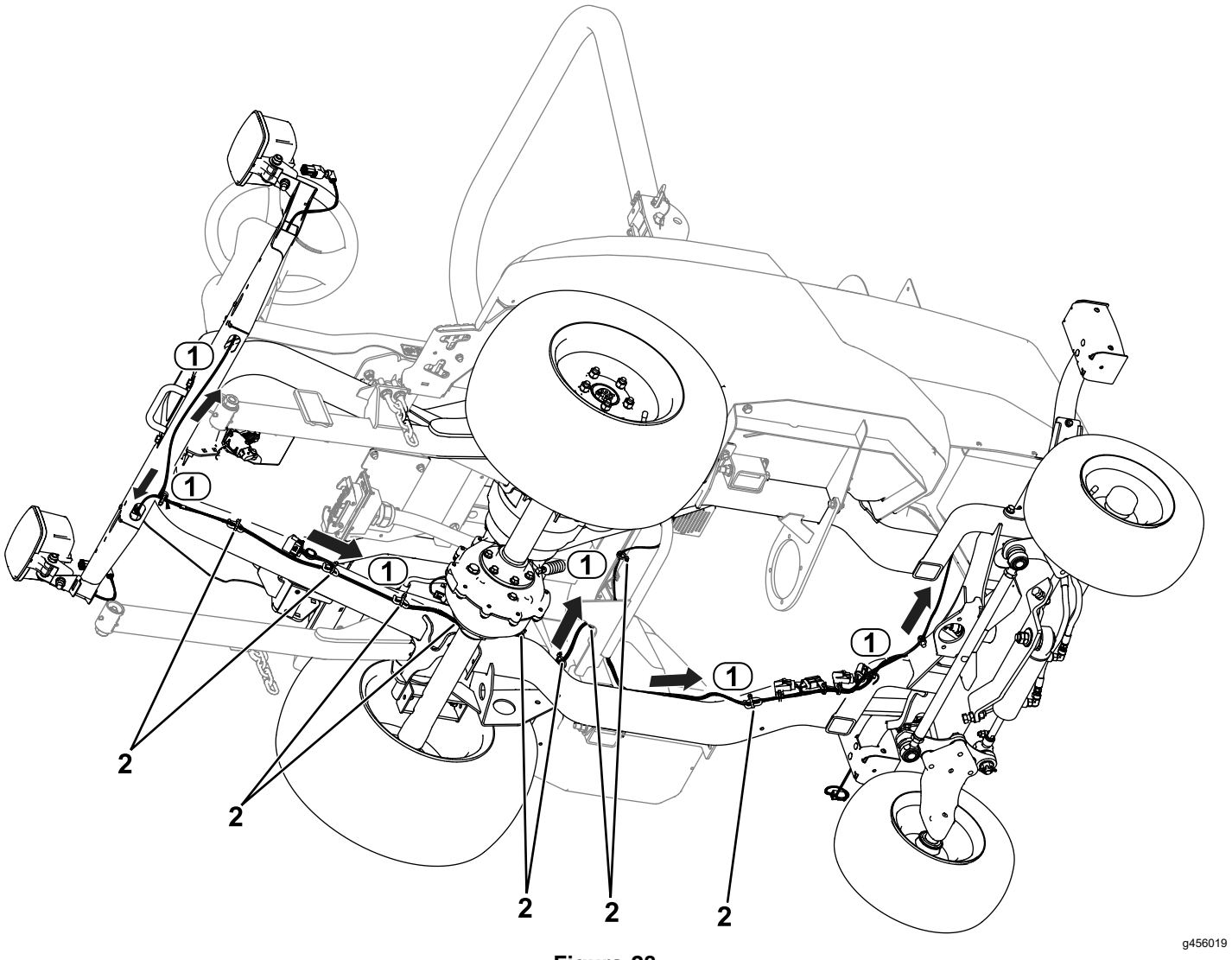

Figura 28

1. Instradamento del cablaggio preassemblato
2. Fascette per cavi

1. Instradate il connettore del cablaggio preassemblato con l'etichetta LH HEADLIGHT (P04) verso la parte sinistra dell'unità (Figura 28). Collegate il cablaggio alla luce.
2. Instradate il connettore del cablaggio preassemblato con l'etichetta RH HEADLIGHT (P05) verso la parte destra dell'unità (Figura 28). Collegate il cablaggio alla luce.
3. Instradate il connettore del cablaggio preassemblato con l'etichetta LH REAR LIGHT (P01) verso la parte posteriore sinistra dell'unità (Figura 28).
4. Instradate il connettore del cablaggio preassemblato con l'etichetta RH REAR LIGHT (P02) verso la parte posteriore destra dell'unità (Figura 28).
5. Instradate il connettore del cablaggio preassemblato con l'etichetta HORN (P13) verso l'avvisatore acustico. Collegate il cablaggio all'avvisatore acustico (Figura 29).

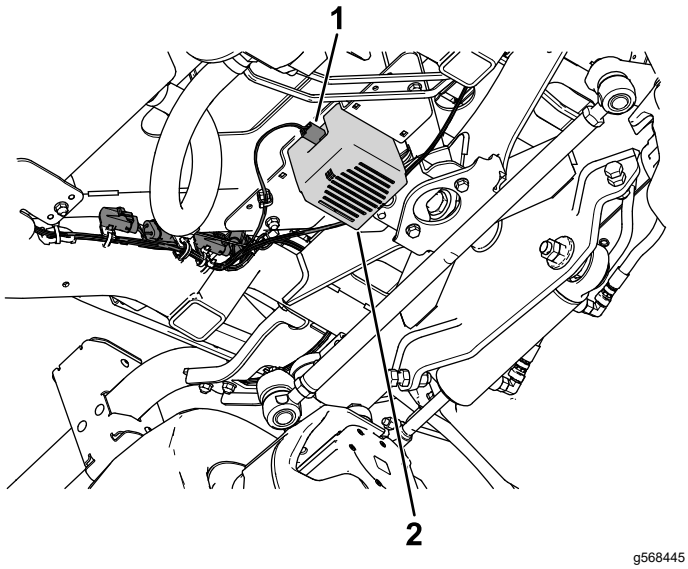

Figura 29

1. Connettore cablaggio preassemblato – HORN (P13)
2. Avvisatore acustico

6. Fissate le luci posteriori sui gruppi di supporto interni con 4 viti a testa troncoconica (n. 10 x 1-1/4") e 4 dadi flangiati (n. 10) come mostrato nella Figura 30.

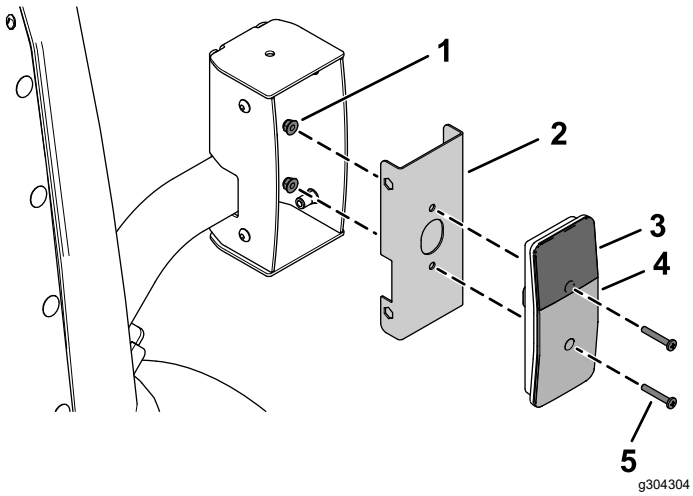

Figura 30

1. Dado flangiato (n° 10)
2. Gruppo supporto interno
3. Coprifaro giallo
4. Coprifaro rosso
5. Vite con testa troncoconica (n. 10 x 1-1/4")

7. Collegate il connettore del cablaggio preassemblato con l'etichetta LH REAR LIGHT (P01) alla luce posteriore (Figura 28).
8. Collegate il connettore del cablaggio preassemblato con l'etichetta RH REAR LIGHT (P02) alla luce posteriore (Figura 28).

9. Fissate le luci posteriori assemblate nella loro sede utilizzando 8 bulloni a testa bombata (1/4" x 3/4"), come illustrato nella Figura 31.

   Accertatevi di montare le luci di posizione con il coprifaro giallo sopra (Figura 30 e Figura 31).

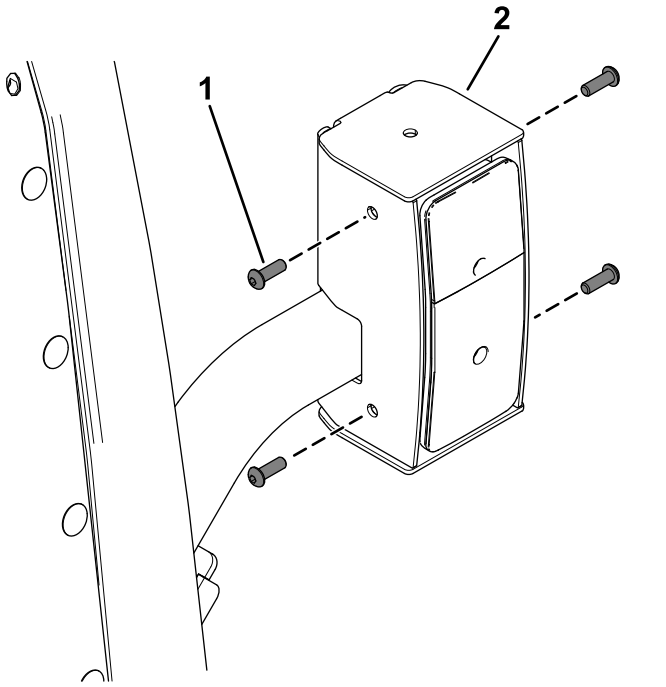

Figura 31

1. Bullone a testa bombata (1/4" x 3/4")
2. Gruppo luci posteriori

10. Instradate il connettore del cablaggio preassemblato con l'etichetta LICENSE PLATE LIGHT (P14) attraverso il cofano e collegatelo alla luce della targa (Figura 32).

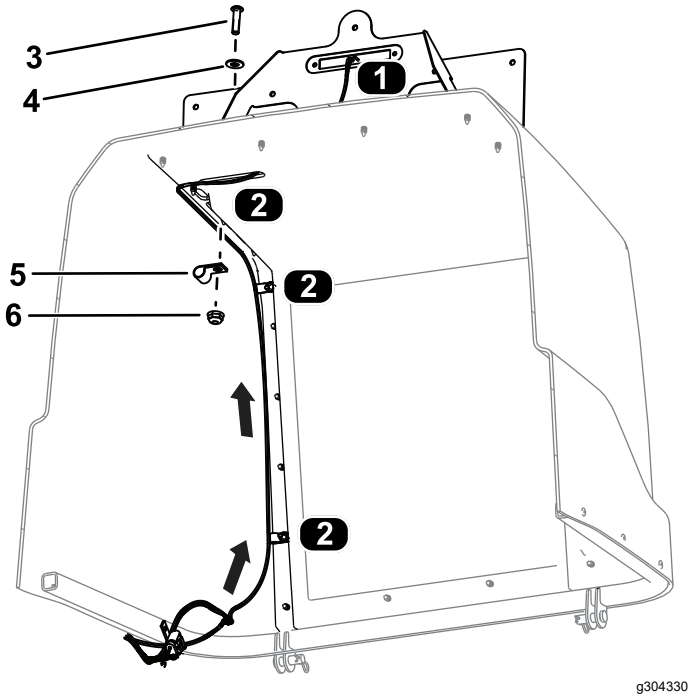

Figura 32
Vista dal fondo del cofano

1. Collegamento cablaggio preassemblato - targa
2. Posizione dei morsetti
3. Vite a brugola (1/4" x 1")
4. Rondella piana
5. Serratubo
6. Dado flangiato (¼")

11. Fissate il cablaggio preassemblato al cofano utilizzando 3 viti a brugola (1/4" x 1"), 3 rondelle piane, 3 morsetti e 3 dadi flangiati (1/4") come mostrato nella Figura 32.
12. Fissate il supporto assemblato della piastra dell'adesivo del limite di velocità al cofano utilizzando 4 bulloni a testa flangiata (1/4" x 3/4"), 2 supporti posteriori e 4 dadi di bloccaggio (1/4"), come mostrato nella Figura 33.

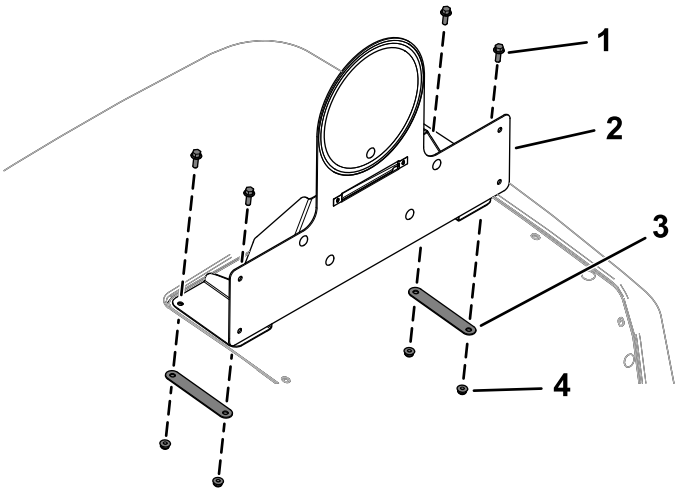

Figura 33

1. Bullone a testa flangiata (¼" x ¾")
2. Supporto assemblato della piastra dell'adesivo dei limiti di velocità
3. Supporto posteriore
4. Dado di bloccaggio (¼")

13. Fissate la limite di velocità al supporto assemblato della piastra dell'adesivo dei limiti di velocità con 2 dadi di bloccaggio (n. 6) e 2 viti (n. 6 x 1") come mostrato nella Figura 34.

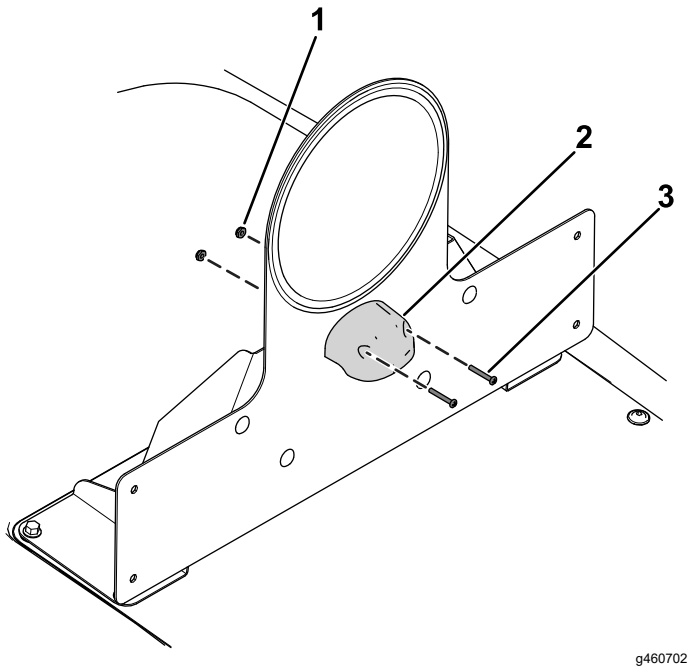

Figura 34

1. Dado di bloccaggio (n. 6)
2. Luce della targa
3. Vite (n. 6 x 1")

14. Collegate il cablaggio preassemblato alla luce della targa (Figura 34).
15. Montate con delle fascette per cavi il cablaggio preassemblato come illustrato nella Figura 28.

7

Instradamento del cablaggio preassemblato di controllo

Parti necessarie per questa operazione:

1	Cablaggio preassemblato di controllo
2	Fascetta per cavi

Procedura

1. Instradate il cablaggio preassemblato di controllo attraverso l'apertura della piattaforma (Figura 35).

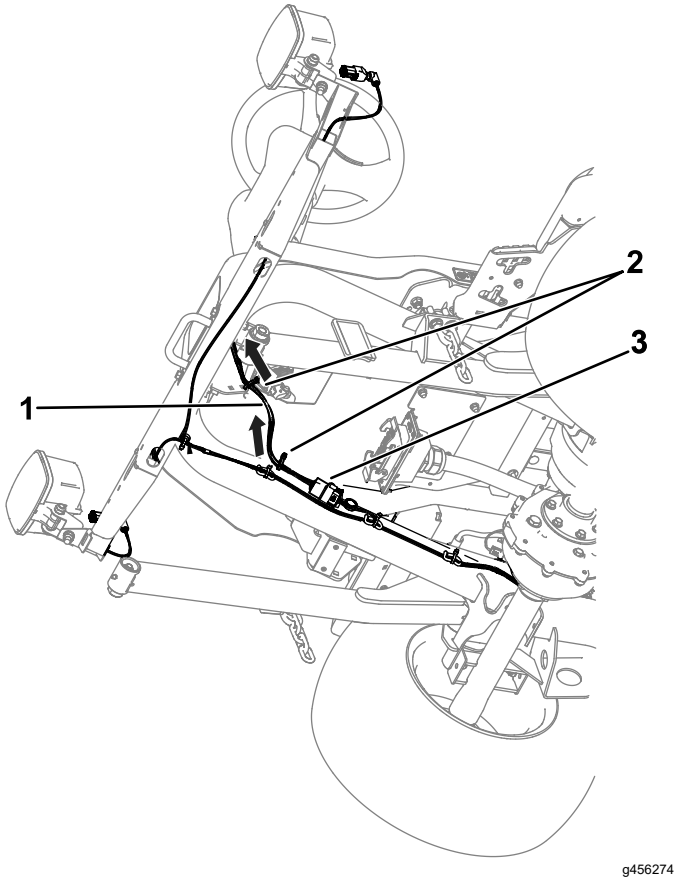

Figura 35

1. Cablaggio preassemblato di controllo
2. Fascette per cavi
3. Cablaggio preassemblato di controllo dei collegamenti e cablaggio preassemblato dei fari

2. Collegate il connettore del cablaggio preassemblato di controllo con l'etichetta PLATFORM HARNESS (P71) al connettore del cablaggio preassemblato della luce con l'etichetta TO POD HARNESS (P03) (Figura 35).
3. Montate con delle fascette per cavi il cablaggio preassemblato di controllo come illustrato nella Figura 35.

8

Montaggio della targa del numero di serie

Solo per la Germania

Parti necessarie per questa operazione:

1	Targa del numero di serie
1	Nastro per la targa del numero di serie nastro

Procedura

1. Stampate il numero di serie nel telaio.

   La dimensione del testo deve essere di 7 mm o più.
2. Stampate le informazioni appropriate nella targa del numero di serie.
3. Passate il fondo del telaio e la targa del numero di serie con un panno all'alcol (Figura 36).

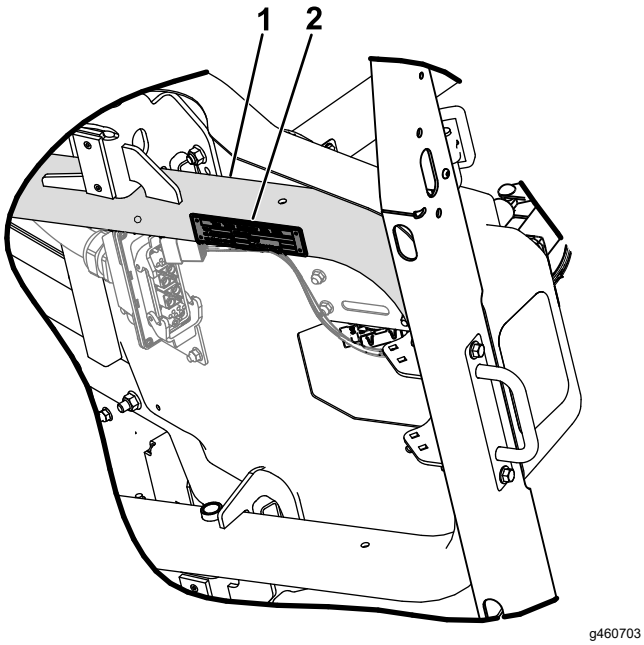

Figura 36

1. Pulite il fondo del telaio.
2. Targa del numero di serie

4. Applicate il nastro alla targa del numero di serie.
5. Montate la piastra sul telaio (Figura 37).

   Attenetevi alle misure mostrate nella Figura 38.

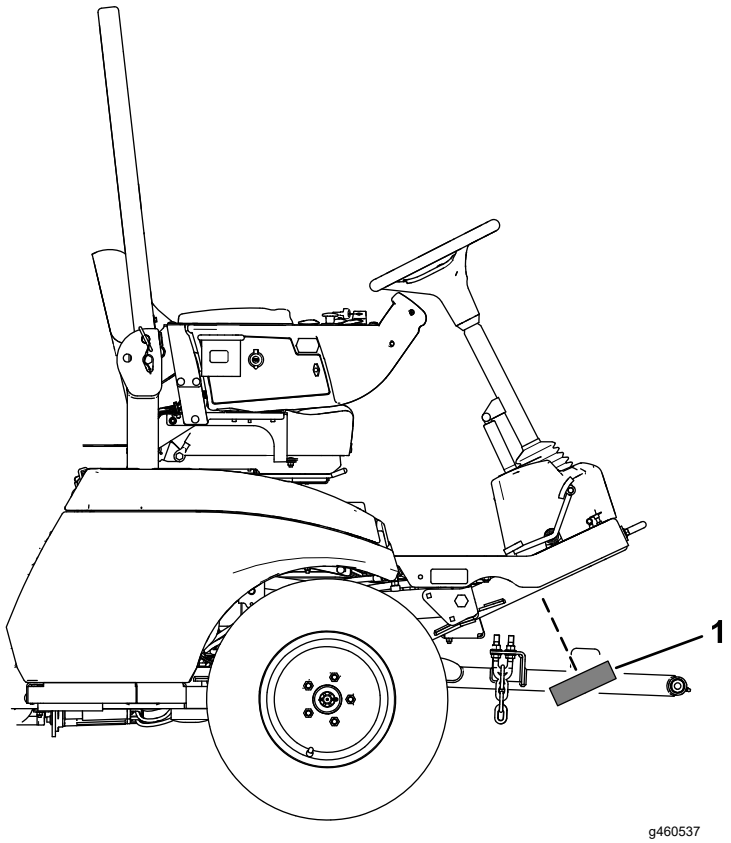

Figura 37

1. Targa del numero di serie

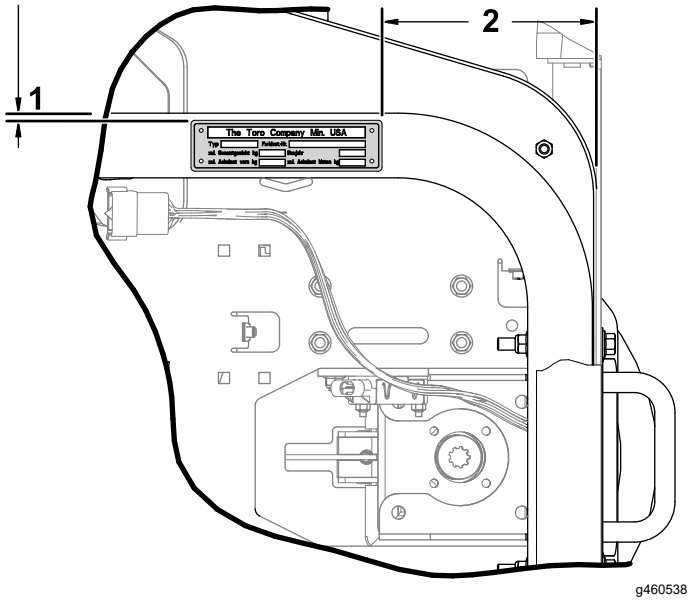

Figura 38

1. 2,5 –8,1 mm
2. 162 - 168 mm

9

Applicazione degli adesivi di alta tensione

Parti necessarie per questa operazione:

11	Adesivo alta tensione

Procedura

Applicate gli adesivi di alta tensione sulle seguenti aree del trattorino e dell'unità di taglio:

- Motori dell'apparato di taglio (Figura 39)
- Protezione dei comandi dell'unità di taglio (Figura 39)
- Cofano (Figura 40 e Figura 41)
- Porta caricatore/interruttore di interruzione dell'alimentazione (Figura 41)
- Supporti dei canali nel compartimento della batteria (Figura 40)
- **Solo per macchine Groundsmaster e3300:** motori delle ruote posteriori (Figura 42)

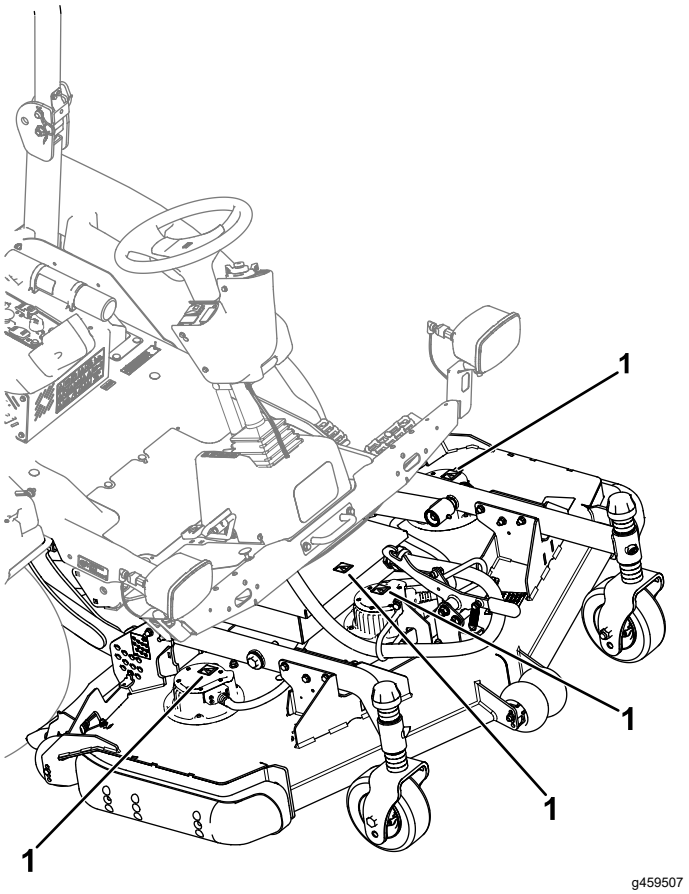

Figura 39

1. Adesivi alta tensione

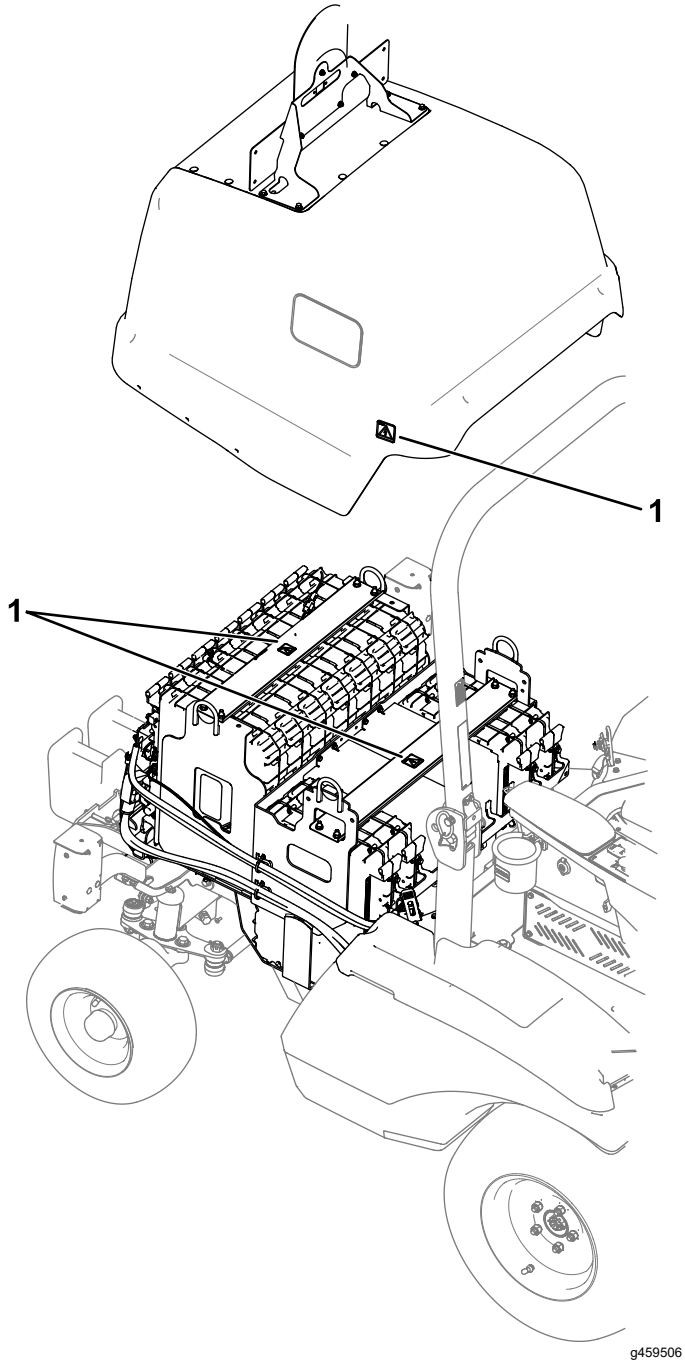

Figura 40

1. Adesivi alta tensione

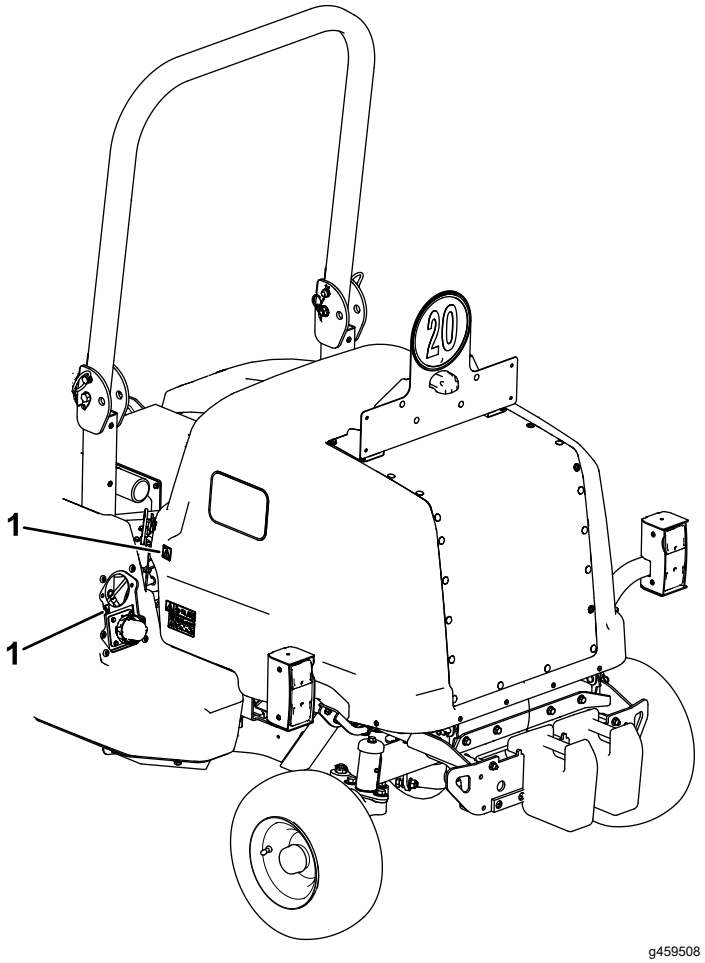

Figura 41

1. Adesivi alta tensione

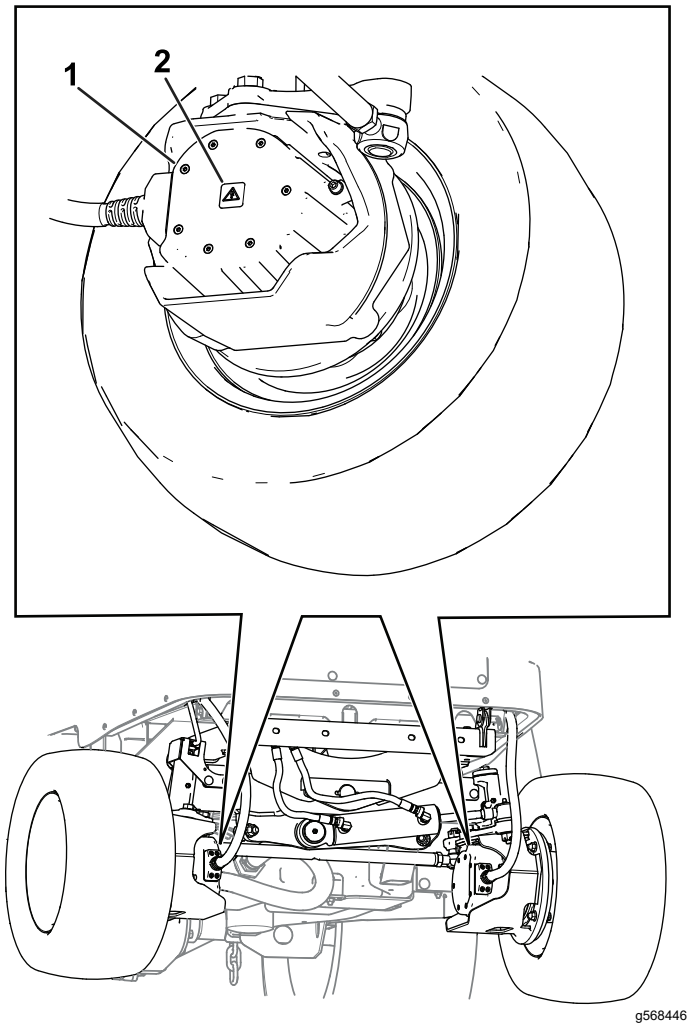

Figura 42

1. Motore della ruota
2. Adesivo alta tensione

10

Montaggio degli involucri per i tubi

Parti necessarie per questa operazione:

1	Involucro tubo (147 cm)
3	Involucro tubo (51 cm)

Procedura

- Montate un involucro per tubo (147 cm) al cavo del connettore dell'unità di taglio.
- Montate gli involucro per i tubi (51 cm) ai 3 cavi del motore dell'apparato di taglio.

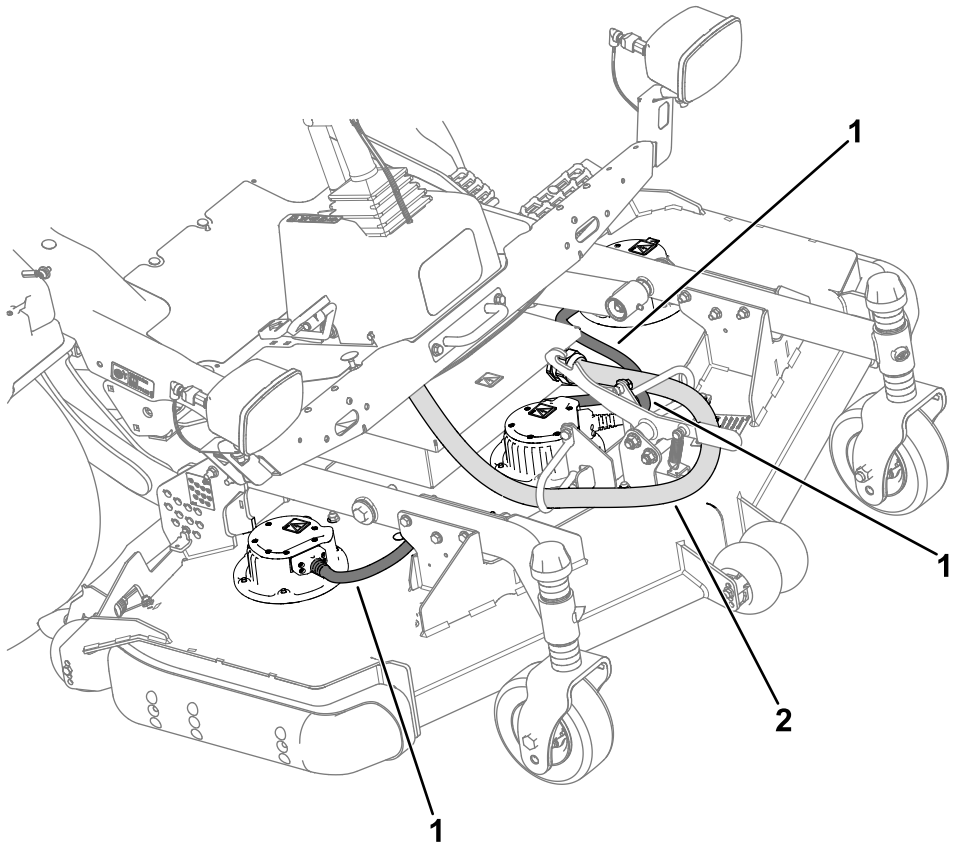

g461336

Figura 43

1. Involucri tubi (51 cm)
2. Involucro tubo (147 cm)

11

Completamento dell'installazione

Non occorrono parti

Procedura

Girate l'interruttore di scollegamento delle batterie in posizione di ACCENSIONE.

Note:



Count on it.