Form No. 3477-962 Rev A

Kit d'éclairage de route pour l'Amérique du Nord

Groupe de déplacement Groundsmaster® série e3200 à partir du numéro de série 417500000 ou groupe de déplacement Groundsmaster série e3300

N° de modèle 31816

Instructions de montage

Montage

1

Préparation de la machine

Aucune pièce requise

Procédure

1. Garez la machine sur une surface plane et horizontale.
2. Vérifiez que le frein de stationnement est serré; voir le *Manuel de l'utilisateur*.
3. Abaissez l'unité de coupe (selon l'équipement).
4. Coupez le moteur de la machine et enlevez la clé.
5. Tournez le coupe-batterie à la position HORS TENSION.

© 2026—The Toro® Company
8111 Lyndale Avenue South
Bloomington, MN 55420

Enregistrez votre produit à www.Toro.com.

Traduction du texte d'origine (FR)
Imprimé aux États-Unis
Tous droits réservés

3477-962

2

Installation des clips et des écrous rapides

Pièces nécessaires pour cette opération:

1	Support de commutateurs
6	Clip (¼ po)
2	Écrou rapide
1	Plaque de montage de fusible
2	Clip-écrou rapide

Procédure

1. Installez les 6 clips et les 2 écrous rapides sur le support de commutateurs (Figure 1).

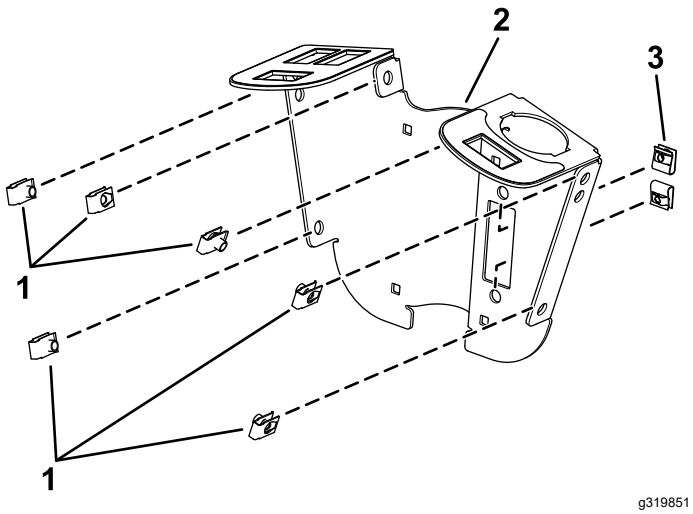

g319851

Figure 1

1. Clip
2. Support de commutateurs
3. Écrou rapide

2. Installez les clips-écrous rapides sur la plaque de montage de fusible (Figure 2).

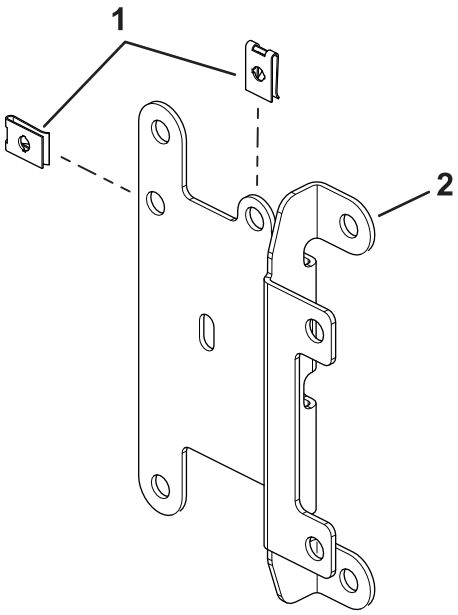

g460351

Figure 2

1. Clips-écrous rapides
2. Plaque de montage de fusible

3

Montage du support de commutateurs

Pièces nécessaires pour cette opération:

2	Support de fixation
4	Boulon de carrosserie (¼ x 2 po)
2	Contre-écrou (¼ po)
2	Vis à tête hexagonale (¼ x ¾ po)
2	Écrou à embase (¼ po)
1	Centrale clignotante
1	Faisceau de câblage
2	Attache-câble
1	Couvercle du porte-fusibles
2	Vis à oreilles
2	Écrou poussoir
2	Vis (nº 10 x ⅜ po)
1	Commutateur multifonction
3	Obturateur de trou
1	Interrupteur à bascule
1	Couvercle de commande
6	Vis à tête hexagonale (¼ x ¾ po)
2	Clip de commutateur
2	Rivet à pression

Procédure

1. Fixez légèrement le support autour de la colonne de direction avec 4 boulons de carrosserie (¼ x 2 po), 2 supports de fixation, la plaque de montage de fusible et 4 contre-écrous (¼ po), comme montré à la Figure 3.

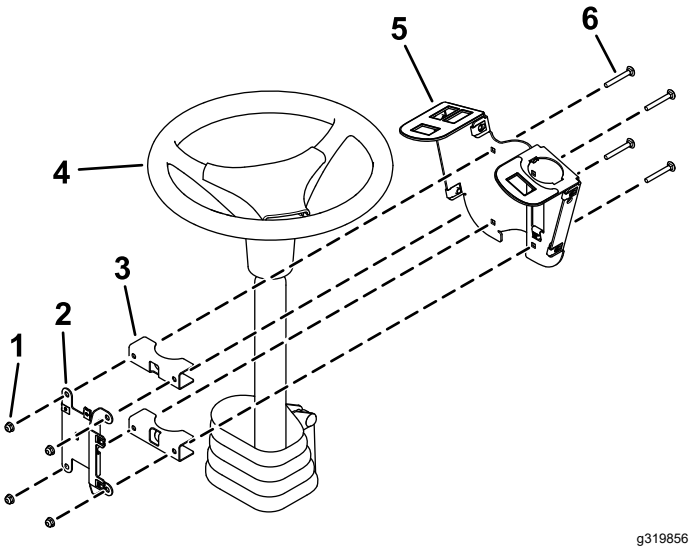

Figure 3

1. Contre-écrous (¼ po)
2. Plaque de montage de fusible
3. Supports de fixation
4. Colonne de direction
5. Support de commutateurs
6. Boulon de carrosserie (¼ x 2 po)

2. Installez le commutateur multifonction sur son support et fixez-le en place avec les clips placés sous le trou du commutateur (Figure 4).

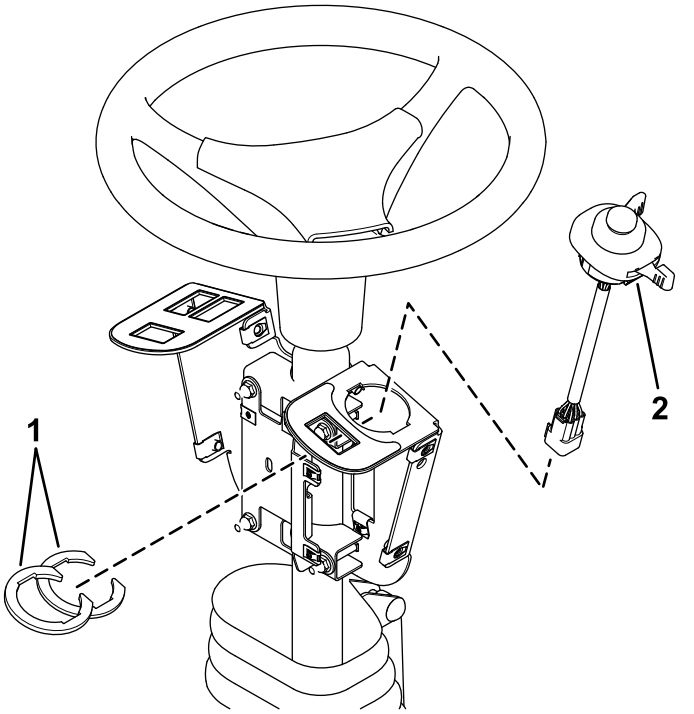

Figure 4

1. Clips de commutateur
2. Commutateur multifonction

3. Installez le commutateur à bascule et les obturateurs de trou dans le support de commutateurs (Figure 5).

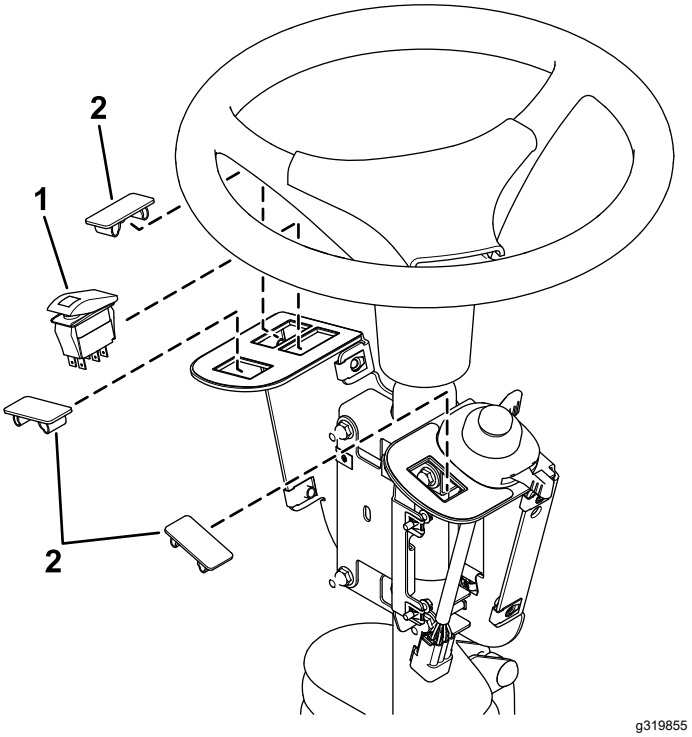

Figure 5

1. Interrupteur à bascule
2. Obturateur de trou

4. Fixez la centrale clignotante sur la plaque de montage des fusibles à l'aide d'une vis (nº 10 x ⅜ po), comme montré à la Figure 6.

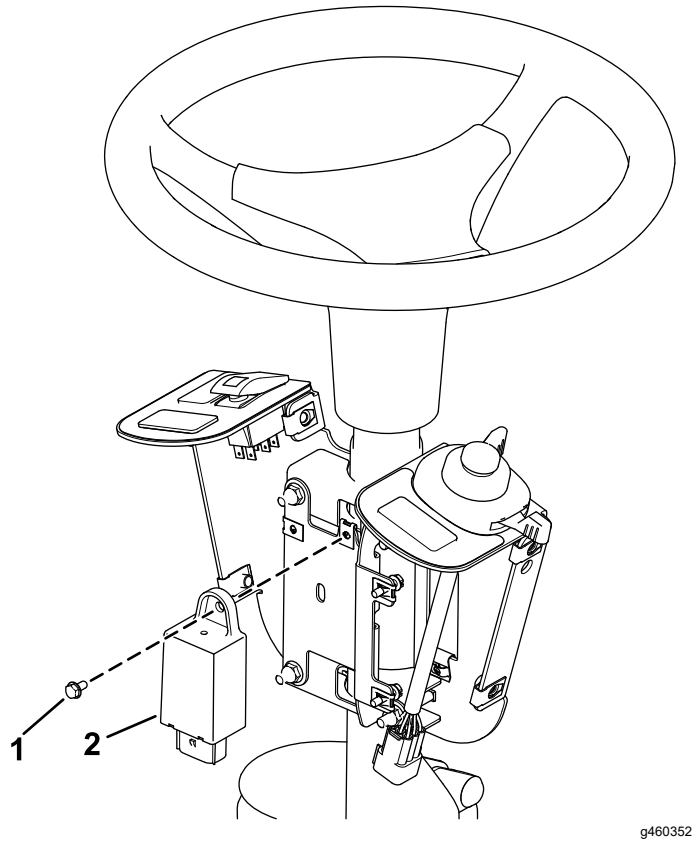

Figure 6

1. Vis (nº 10 x ⅜ po)
2. Centrale clignotante

5. Sécurisez la centrale clignotante avec un attache-câble (Figure 7).
6. Branchez le faisceau à l'interrupteur à bascule et au commutateur multifonction (Figure 7).

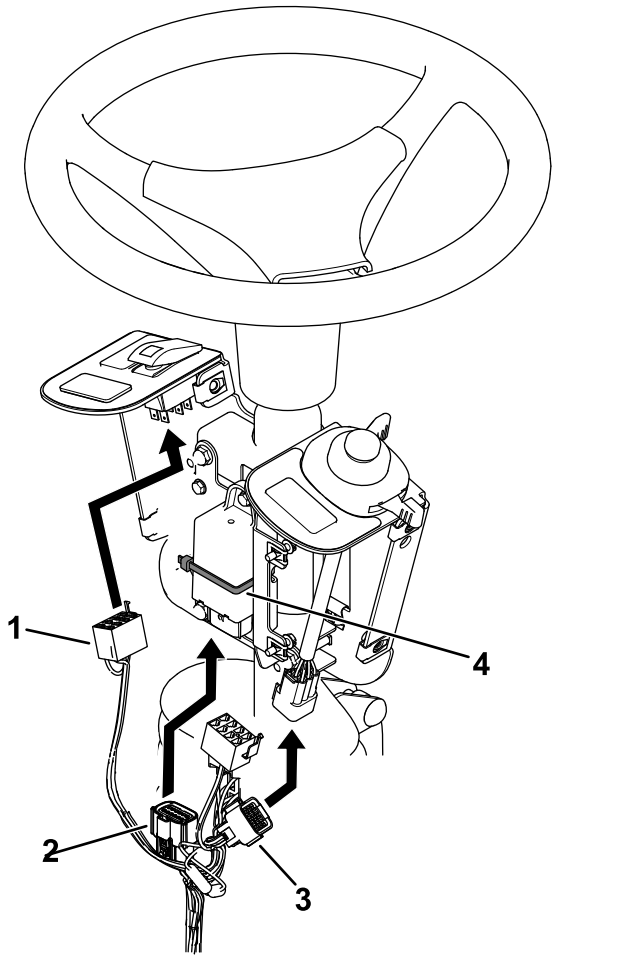

Figure 7

1. Connecteur d'interrupteur à bascule
2. Connecteur de centrale clignotante
3. Connecteur d'interrupteur
4. Attache-câble

7. Branchez le faisceau à la centrale clignotante (Figure 7).
8. Desserrez les boulons autour de la base de la colonne de direction (Figure 8).
9. Élevez la base et percez un trou de 22 mm (⅞ po) comme montré à la Figure 8.

⚠ ATTENTION

Des débris peuvent être projetés dans les yeux et causer des blessures si vous utilisez une perceuse sans protection oculaire adaptée.

Portez toujours une protection oculaire pour percer des trous.

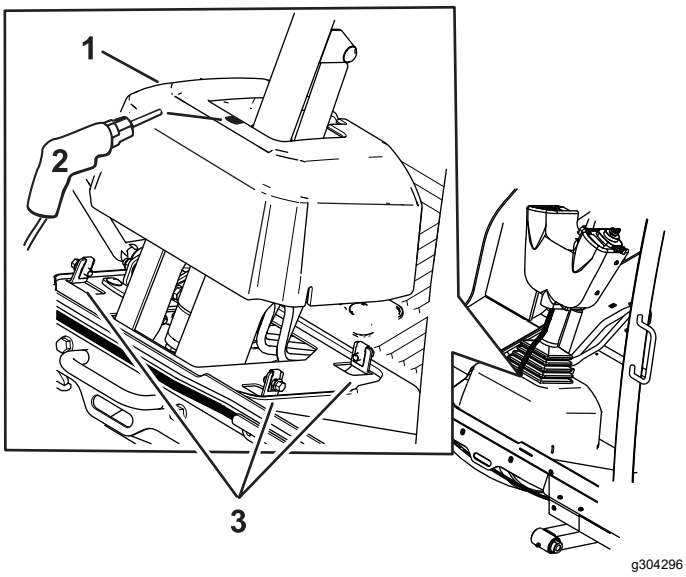

Figure 8

1. Base de colonne de direction
2. Trou de 22 mm (⅞ po)
3. Boulons

10. Faites passer le faisceau par le trou que vous avez percé dans la base.

11. Fixez le couvercle des fusibles sur le support de commutateurs à l'aide de 2 vis à oreilles et 2 écrous poussoirs (Figure 9).

    Remarque: Veillez à installer les écrous poussoirs à l'intérieur du couvercle des fusibles (Figure 9).

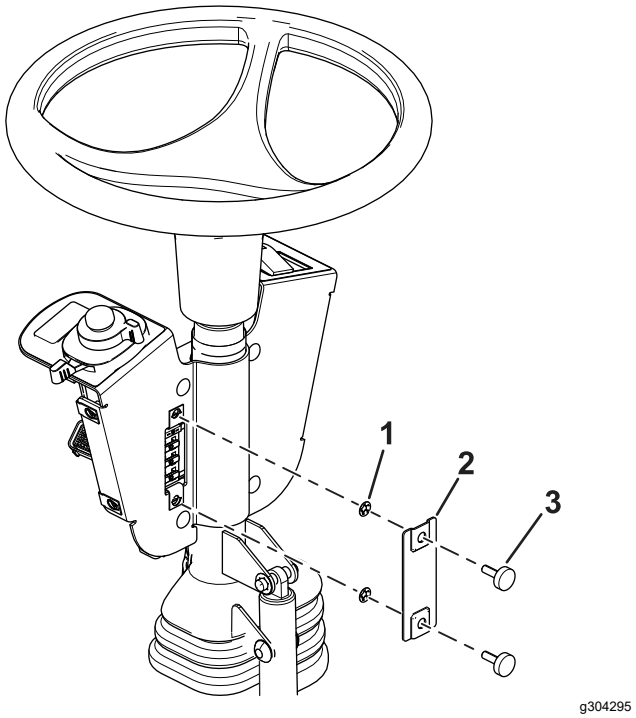

Figure 9

1. Écrou poussoir
2. Couvercle du porte-fusibles
3. Vis à oreilles

12. Ajustez l'ensemble de commande de façon que les commutateurs soient accessibles.
13. Serrez toutes les fixations.
14. Fixez le couvercle de commande sur le support de commutateurs à l'aide de 2 rivets à pression et de 6 vis à tête hexagonale (¼ x ¾ po), comme montré à la Figure 10.

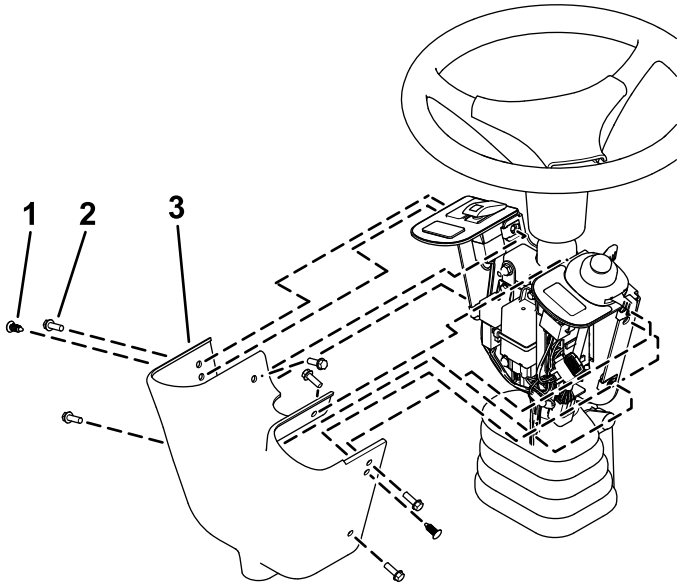

Figure 10

1. Rivet à pression
2. Vis à tête hexagonale
3. Couvercle de commande

4

Montage des composants avant

Pièces nécessaires pour cette opération:

1	Feu gauche
1	Feu droit
1	Support transversal d'éclairage
2	Bande réfléchissante jaune

Procédure

1. Déposez le support d'attache de la plate-forme (Figure 11).

   Conservez les pièces.

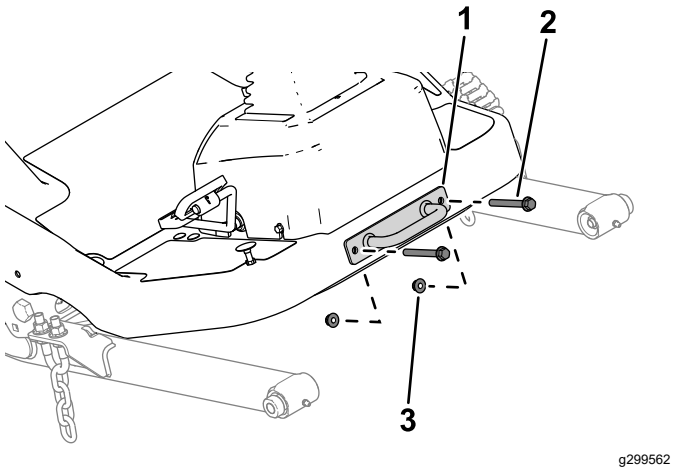

Figure 11

1. Support d'attache
2. Boulon
3. Écrou

2. Fixez le support transversal d'éclairage sur la plate-forme à l'aide des boulons, des écrous et du support d'attache (Figure 12).

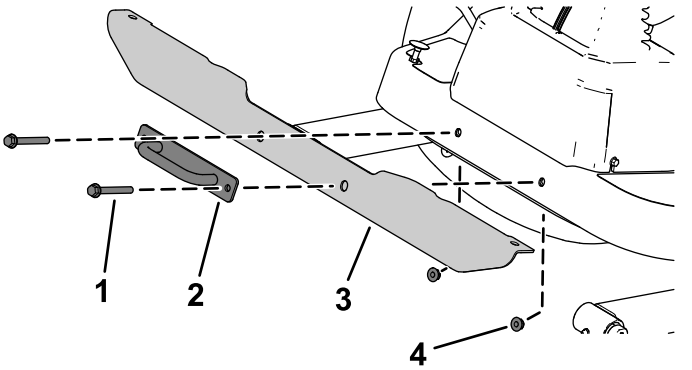

Figure 12

1. Boulon
2. Support d'attache
3. Support transversal d'éclairage
4. Écrou

3. Fixez les blocs d'éclairage gauche et droit sur le support transversal à l'aide de la rondelle frein et de l'écrou hexagonal de chaque bloc (Figure 13).

   Remarque: Installez les éclairages en dirigeant le feu de croisement vers le bord extérieur de la machine.

   Vérifiez l'orientation des feux de croisement et de route au bas des éclairages.

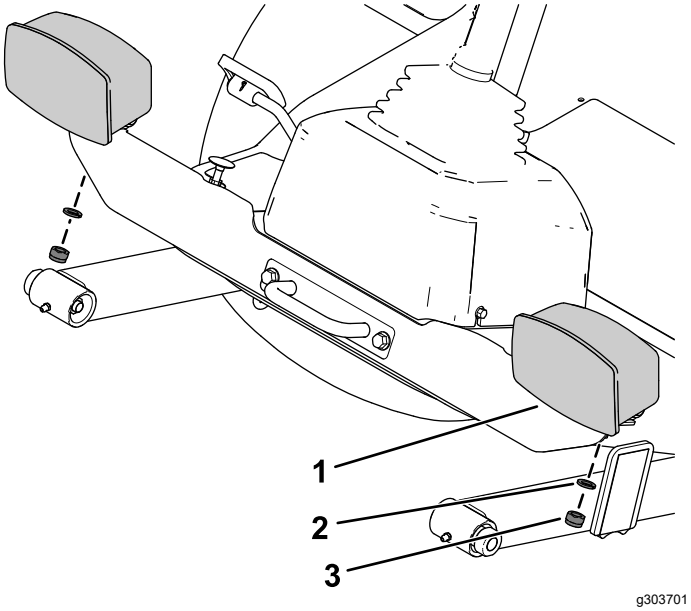

Figure 13

1. Bloc d'éclairage
2. Rondelle-frein
3. Écrou hexagonal

4. Appliquez le ruban réfléchissant jaune sur le support transversal d'éclairage en respectant les dimensions indiquées à la Figure 14.

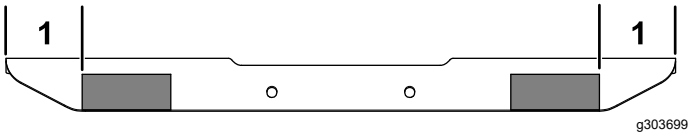

Figure 14

1. 9,5 à 10,1 cm (3¾ à 4 po)

5

Montage des composants arrière

Pièces nécessaires pour cette opération:

1	Support de montage gauche
1	Support droit
1	Support court gauche
1	Support court droit
1	Support long droit
4	Boulon de carrosserie (5/16 x ¾ po)
4	Écrou à embase (5/16 po)
4	Boulon de carrosserie (¼ x ⅝ po)
11	Contre-écrou (¼ po)
4	Boulon à tête hexagonale (⅜ x 3¼ po)
4	Contre-écrou (⅜ po)
4	Bande réfléchissante rouge
1	Support de feu de position
2	Support d'appui
1	Panneau « véhicule lent »
3	Rondelle plate
7	Boulon à embase (¼ x ¾ po)
1	Boîtier d'éclairage gauche
1	Boîtier d'éclairage droit

Procédure

1. Retirez le boulon à embase (⅜ x 3 po) et l'écrou à embase (⅜ po) qui fixent chaque côté du pare-chocs aux tubes de cadre arrière (Figure 15).

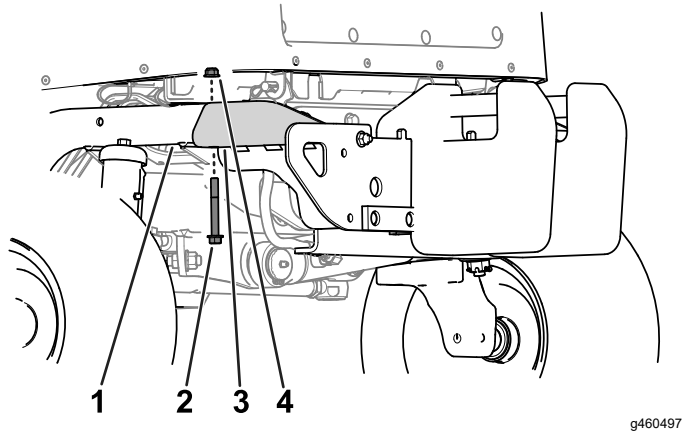

Figure 15

1. Tube de cadre arrière
2. Boulon à embase (⅜ x 2¾ po)
3. Butée
4. Écrou à embase (⅜ po)

2. Soulevez légèrement le support de la batterie et insérez les supports de montage gauche et droit entre le support de la batterie et le cadre tubulaire (Figure 16).

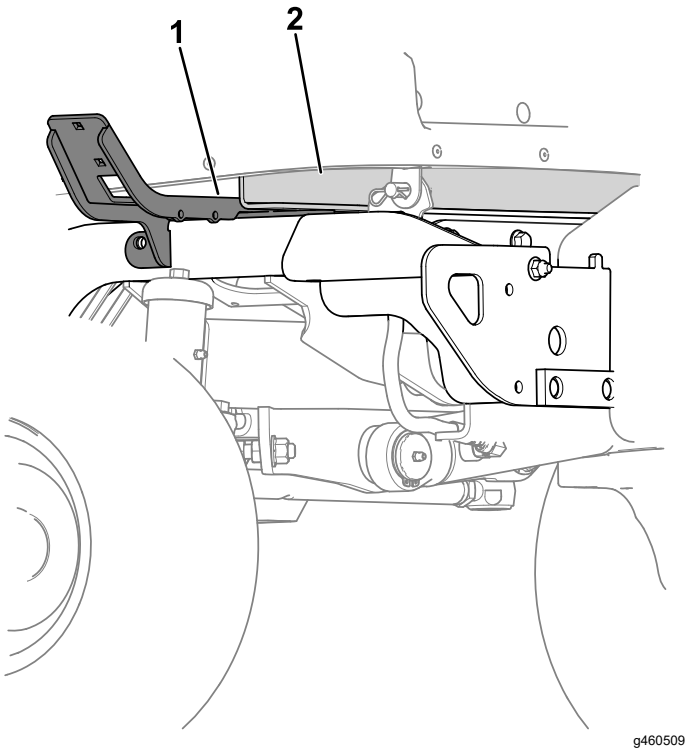

Figure 16

1. Support de montage gauche
2. Support de batterie

3. Fixez les supports de montage gauche et droit aux tubes arrière du cadre à l'aide de 2 boulons à tête hexagonale (⅜ x 3¼ po) et 2 contre-écrous (⅜ po) de chaque côté (Figure 17).

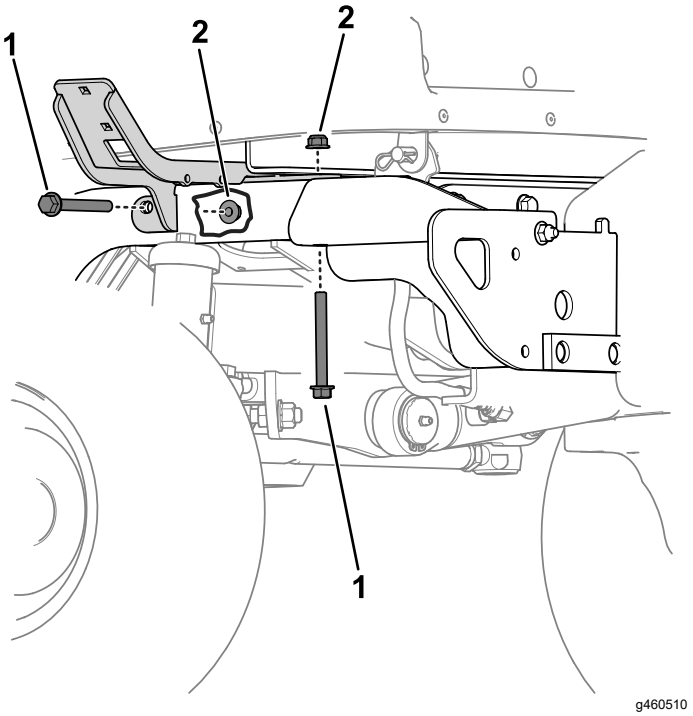

Figure 17

1. Boulon à tête hexagonale (⅜ x 3¼ po)
2. Contre-écrou (⅜ po)

4. Fixez le support court gauche au support de montage gauche à l'aide de 2 boulons de carrosserie (5/16 x ¾ po) et 2 écrous à embase (5/16 po), comme montré à la Figure 18.

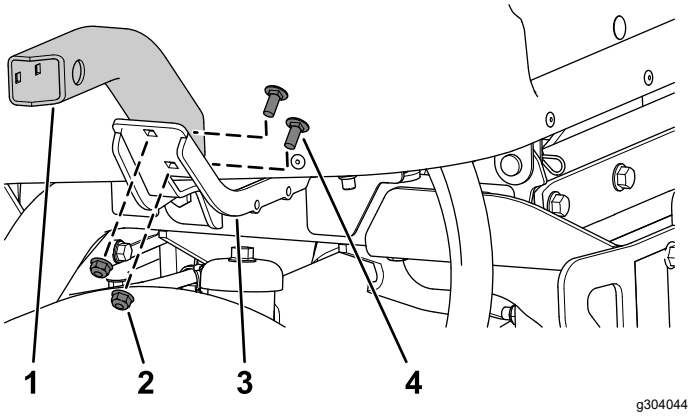

g304044

Figure 18

1. Support court gauche
2. Écrou à embase (5/16 po)
3. Support de montage gauche
4. Boulon de carrosserie (5/16 x ¾ po)

5. Effectuez la procédure suivante selon l'unité de coupe montée sur votre machine :
   - **Modèle 31980 :** fixez le long support droit (Figure 19) au support de montage droit à l'aide de 2 boulons de carrosserie (5/16 x ¾ po) et 2 écrous à embase (5/16 po).
   - **Modèle 31981 :** fixez le support court droit (Figure 19) au support de montage droit à l'aide de 2 boulons de carrosserie (5/16 x ¾ po) et 2 écrous à embase (5/16 po).

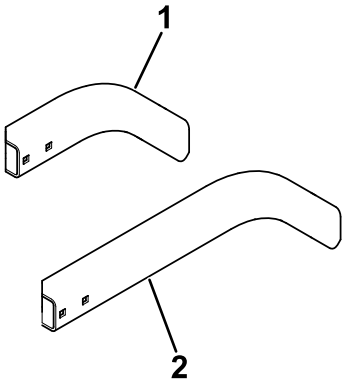

g454152

Figure 19

1. Support court droit
2. Support long droit

6. Fixez le boîtier d'éclairage gauche et le boîtier d'éclairage droit aux supports courts gauche et droit à l'aide de 4 boulons de carrosserie (¼ x ⅝ po) et 4 contre-écrous (¼ po), comme montré à la Figure 20.

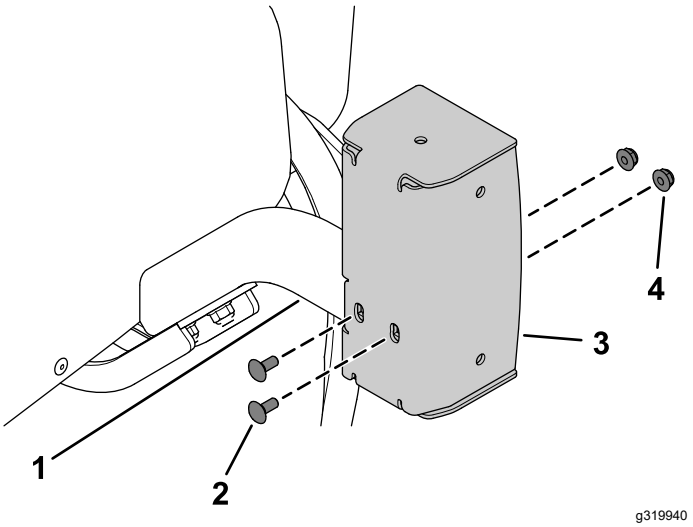

g319940

Figure 20

1. Support court gauche
2. Boulon de carrosserie (¼ x ⅝ po)
3. Boîtier d'éclairage gauche
4. Contre-écrou (¼ po)

7. En vous servant du support de feu de position comme gabarit, percez 3 trous (5/16 po) dans le panneau « véhicule lent » (Figure 21).

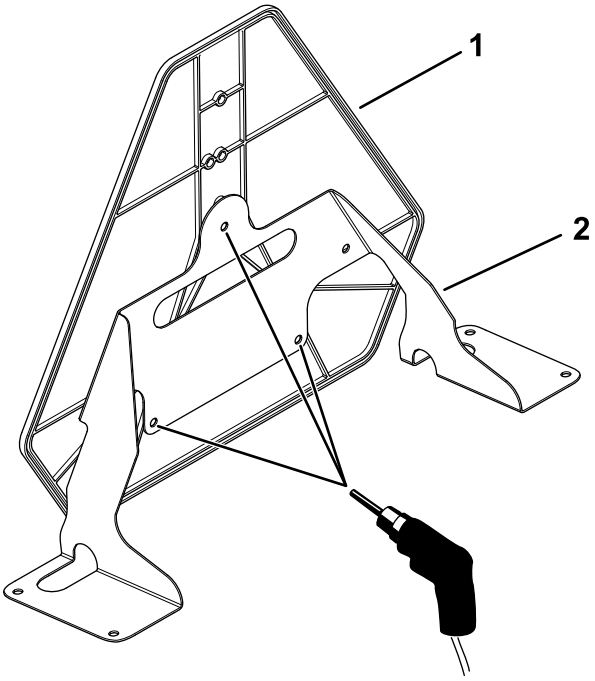

g304041

Figure 21

1. Panneau « véhicule lent »
2. Support de feu de position

8. Fixez le panneau « véhicule lent » sur le support de feu de position avec 3 boulons à embase (¼ x ¾ po), 3 rondelles plates et 3 contre-écrous (¼ po), comme montré à la Figure 22.

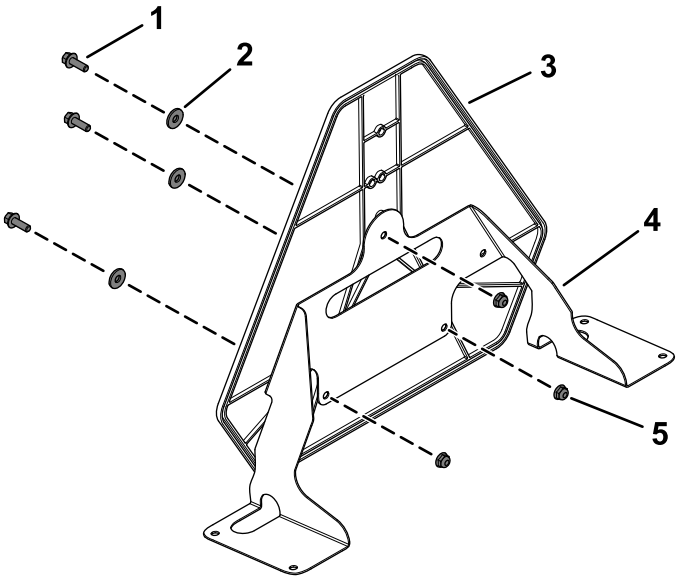

Figure 22

1. Boulon à embase (¼ x ¾ po)
2. Rondelle plate
3. Panneau « véhicule lent »
4. Support de feu de position
5. Contre-écrou (¼ po)

9. Retirez les 4 obturateurs en plastique du capot, comme montré à la Figure 23.

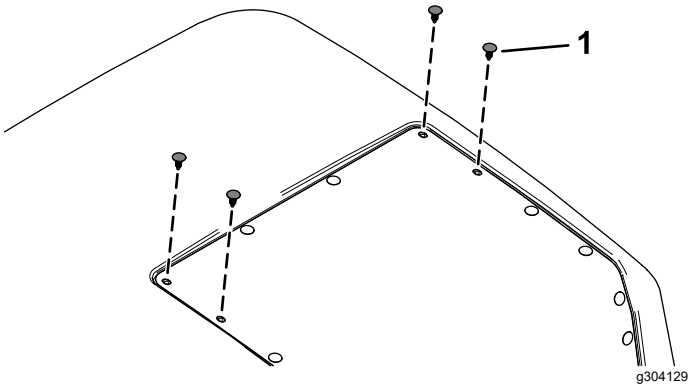

Figure 23

1. Obturateur en plastique

10. Soulevez le capot; voir le *Manuel de l'utilisateur* du groupe de déplacement.
11. Fixez le panneau « véhicule lent » sur le capot à l'aide de 4 boulons à embase (¼ x ¾ po), 2 supports arrière et 4 contre-écrous (¼ po), comme montré à la Figure 24.

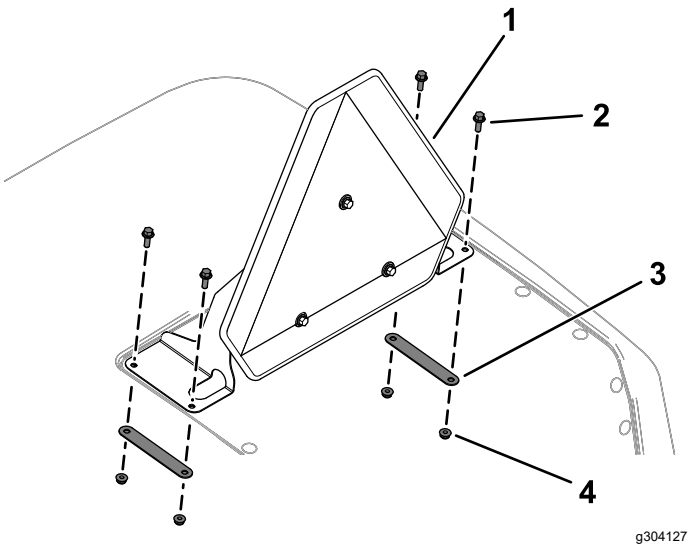

Figure 24

1. Panneau « véhicule lent » monté
2. Boulon à embase (¼ x ¾ po)
3. Support d'appui
4. Contre-écrou (¼ po)

12. Appliquez 2 bandes réfléchissantes rouges sur le pare-chocs arrière et 1 bande réfléchissante sur le boîtier de chaque éclairage en respectant les dimensions indiquées à la Figure 25 et la Figure 26.

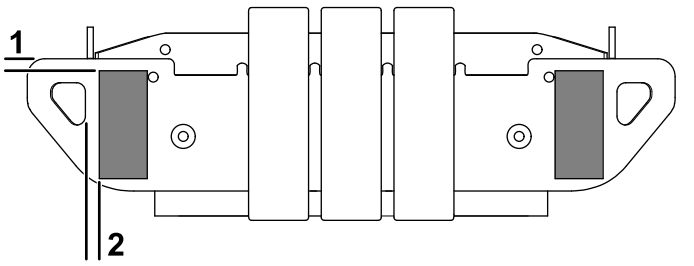

Figure 25

1. 9,7 à 15,7 mm (⅜ à ⅝ po)
2. 11,7 à 17,8 mm (7/16 à 11/16 po)

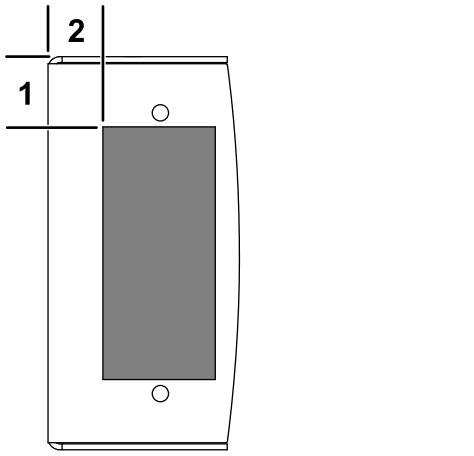

g304125

Figure 26

1. 28,7 à 34,8 mm (1⅛ à 1⅜ po)
2. 22,4 à 28,4 mm (⅞ à 1⅛ po)

6

Acheminement du faisceau de câblage de l'éclairage

Pièces nécessaires pour cette opération:

1	Faisceau de câblage d'éclairage
2	Support intérieur
2	Feu arrière
4	Vis à tête tronconique (nº 10 x 1¼ po)
4	Écrou à embase (nº 10)
8	Boulon à tête ronde (¼ x ¾ po)
12	Attache-câble

Procédure

Voir les figures et les instructions suivantes pour acheminer le faisceau de câblage de l'éclairage.

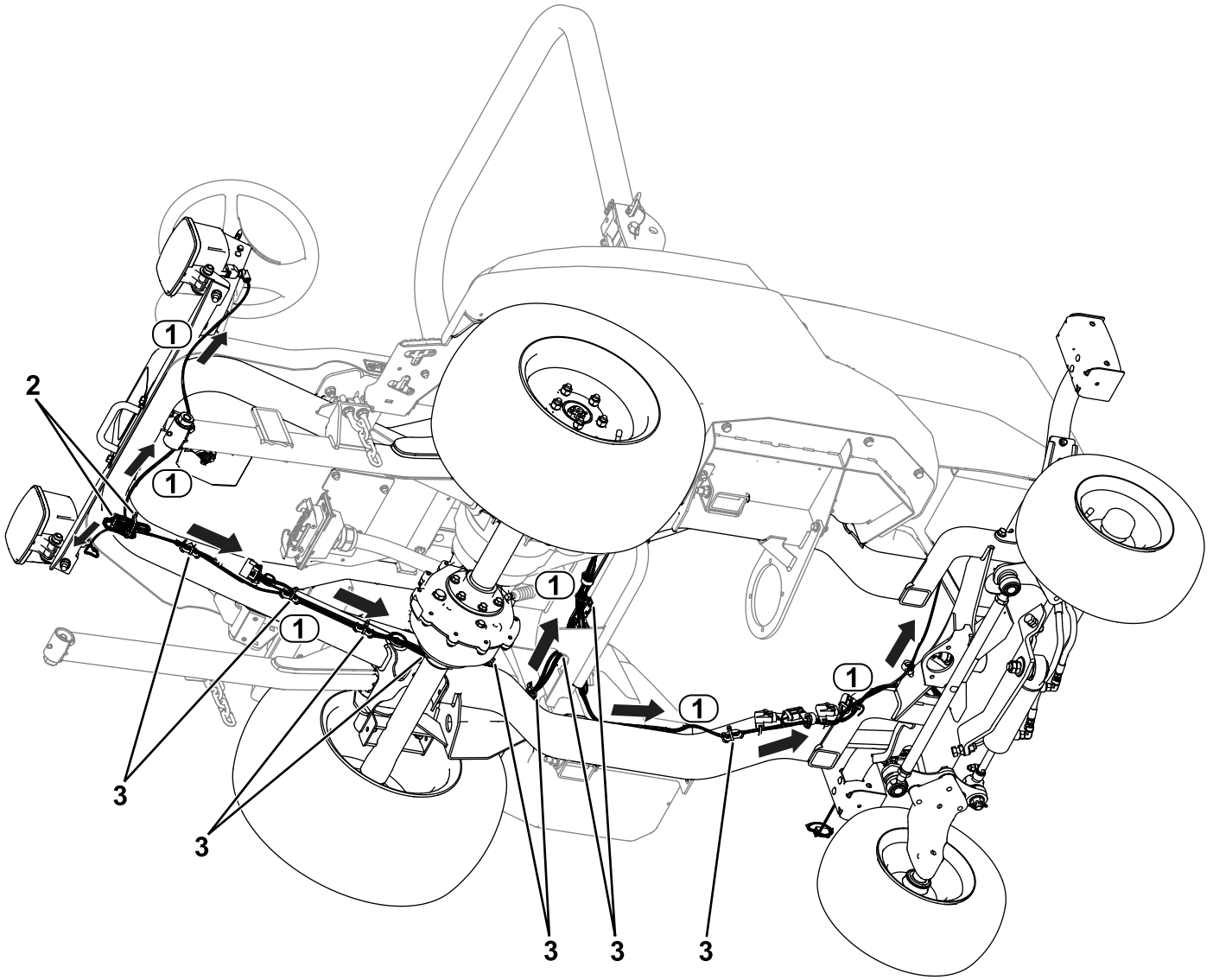

g459285

Figure 27

1. Acheminement du faisceau
2. Utiliser 2 attache-câbles pour enrouler le faisceau ici
3. Attache-câbles

1. Acheminez le connecteur de faisceau étiqueté LH HEADLIGHT (P04) jusqu'au côté gauche de la machine (Figure 27). Connectez le faisceau au phare.
2. Acheminez le connecteur de faisceau étiqueté RH HEADLIGHT (P05) jusqu'au côté droit de la machine (Figure 27). Connectez le faisceau au phare.
3. Acheminez le connecteur de faisceau étiqueté LH REAR LIGHT (P01) jusqu'au côté arrière gauche de la machine (Figure 27).
4. Acheminez le connecteur de faisceau étiqueté RH REAR LIGHT (P02) jusqu'au côté arrière droit de la machine (Figure 27).
5. Enroulez le reste du faisceau et fixez-le avec 2 attache-câbles sous l'avant de la plate-forme de l'utilisateur (Figure 27).
6. Fixez les feux arrière sur les supports intérieurs à l'aide de 4 vis à tête tronconique (nº 10 x 1¼ po) et 4 écrous à embase (nº 10), comme montré à la Figure 28.

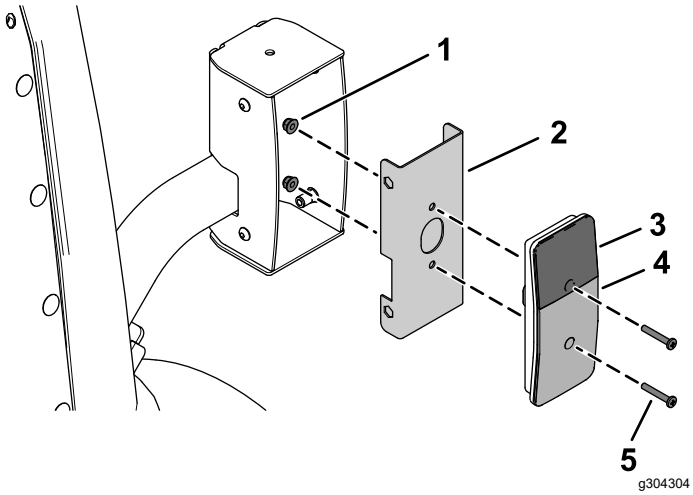

Figure 28

1. Écrou à embase (nº 10)
2. Support intérieur
3. Verre orange
4. Verre rouge
5. Vis à tête tronconique (nº 10 x 1¼ po)

7. Branchez le connecteur de faisceau étiqueté LH REAR LIGHT (P01) au feu arrière (Figure 27).
8. Branchez le connecteur de faisceau étiqueté RH REAR LIGHT (P02) au feu arrière (Figure 27).
9. Fixez les feux arrière sur leurs boîtiers à l'aide de 8 boulons à tête ronde (¼ x ¾ po), comme montré à la Figure 29.

   Veillez à monter les feux arrière avec le verre jaune en haut (Figure 28 et Figure 29).

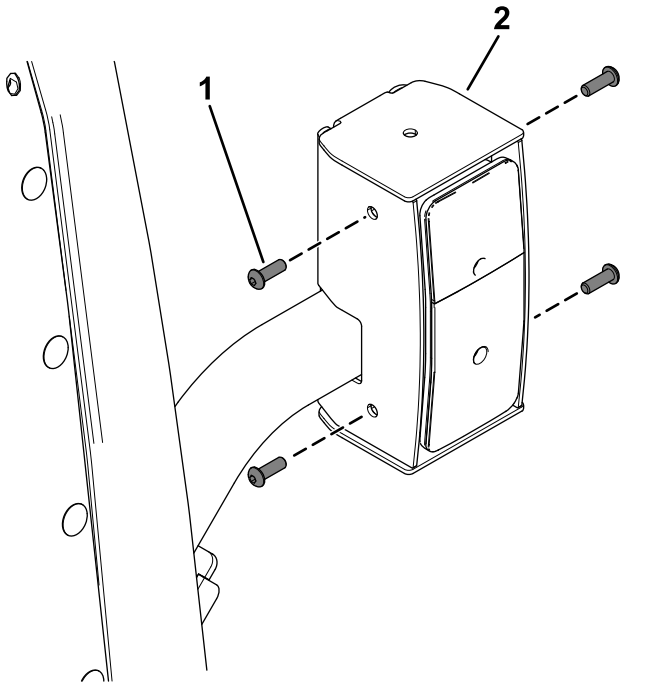

Figure 29

1. Boulon à tête ronde (¼ x ¾ po)
2. Feu arrière

10. Enroulez le câble du connecteur restant et fixez-le avec un attache-câble (Figure 30).

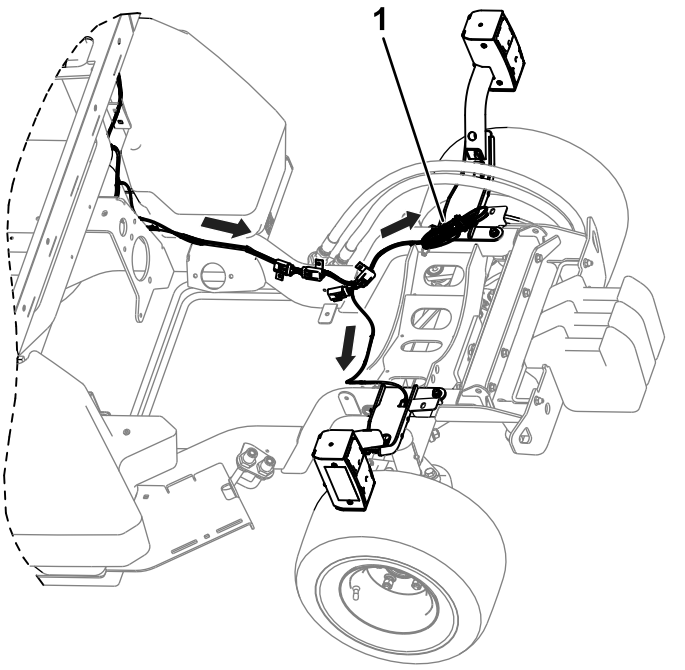

g304233

Figure 30

1. Enrouler le câble du connecteur restant ici

11. Installez les attache-câbles sur le faisceau comme montré à la Figure 27.

7

Acheminement du faisceau de câblage de commande

Pièces nécessaires pour cette opération:

1	Faisceau de câblage de commande
2	Attache-câble

Procédure

1. Faites passer le faisceau de commande à travers l'ouverture dans la plate-forme (Figure 31).

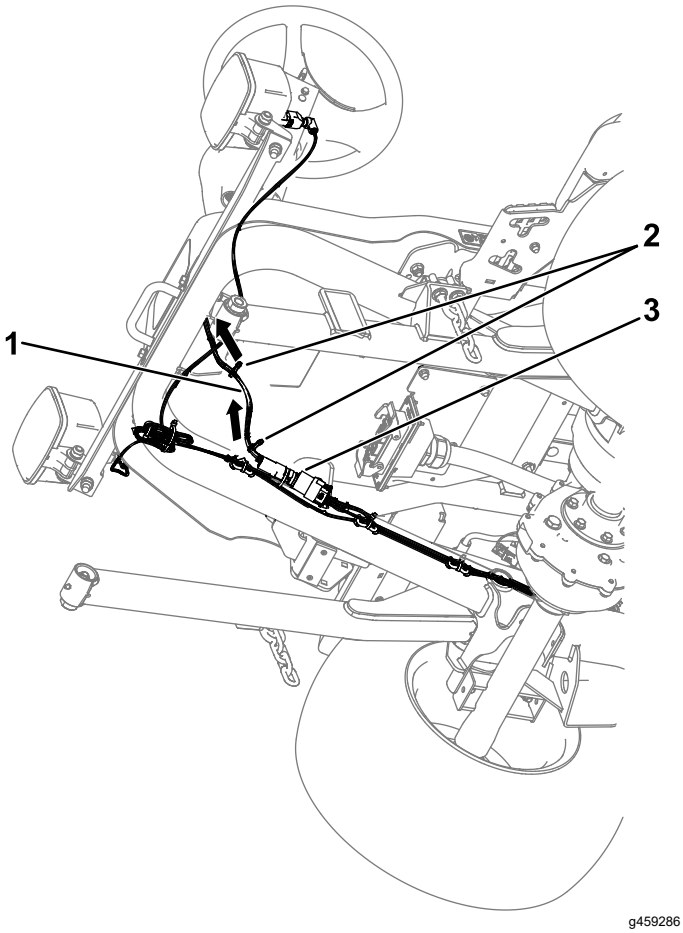

g459286

Figure 31

1. Faisceau de câblage de commande
2. Attache-câbles
3. Connexion – faisceau de commande et faisceau de l'éclairage

2. Branchez le connecteur du faisceau de commande étiqueté PLATFORM HARNESS (P71)

sur le connecteur du faisceau d'éclairage étiqueté TO POD HARNESS (P03) (Figure 31).

3. Installez les attache-câbles sur le faisceau de commande comme montré à la Figure 31.

8

Dernières opérations d'installation

Aucune pièce requise

Procédure

Tournez le coupe-batterie en position SOUS TENSION.