Form No. 3461-878 Rev F

TORO®

Count on it.

Priručnik za uporabu za rukovatelja

Jedinica za rezanje DPA EdgeSeries™ s 8 i 11 noževa s cilindrima s radijalnim ili prednjim zamahom od 18 cm

Vučna jedinica Reelmaster® serije 3575 ili 5010

Br. modela 03638—Serijski br. 405375467 i gore
Br. modela 03639—Serijski br. 405375467 i gore
Br. modela 03641—Serijski br. 405375467 i gore
Br. modela 03643—Serijski br. 400000000 i gore

Registrirajte se na www.Toro.com.
Originalne upute (HR)

CE UK CA

3461-878

Ovaj je uređaj u skladu sa svim relevantnim direktivama EU-a. Za više detalja pogledajte Izjavu o ugradnji na kraju ove publikacije.

Uvod

Ova jedinica za rezanje namijenjena je košnji trave na dobro održavanim travnjacima na golf-terenima, u parkovima te na sportskim i komercijalnim terenima. Upotreba ovog proizvoda u bilo koju drugu svrhu osim one za koju je namijenjen može biti opasno za vas i prolaznike.

Pažljivo pročitajte ove informacije kako biste naučili ispravno upravljati uređajem i održavati ga te kako biste izbjegli tjelesne ozljede i oštećenja uređaja. Odgovorni ste za ispravno i sigurno upravljanje uređajem.

Na internetskoj stranici tvrtke Toro www.Toro.com možete dobiti informacije o sigurnosti uređaja, materijale za obuku rukovatelja, informacije o dodatnoj opremi, pomoć pri nalaženju distributera ili možete registrirati uređaj.

Ako vam je potreban servis, originalni dijelovi proizvođača Toro ili dodatne informacije, obratite se ovlaštenom serviseru ili službi za korisnike tvrtke Toro i pripremite broj modela i serijski broj svog uređaja. Slika 1 prikazuje lokaciju broja modela i serijskog broja na uređaju. Upišite brojeve na za to predviđeno mjesto.

Važno: **Pomoću mobilnog uređaja možete skenirati QR kod na pločici sa serijskim brojem (ako postoji) kako biste pristupili podacima o jamstvu i dijelovima te ostalim informacijama o proizvodu.**

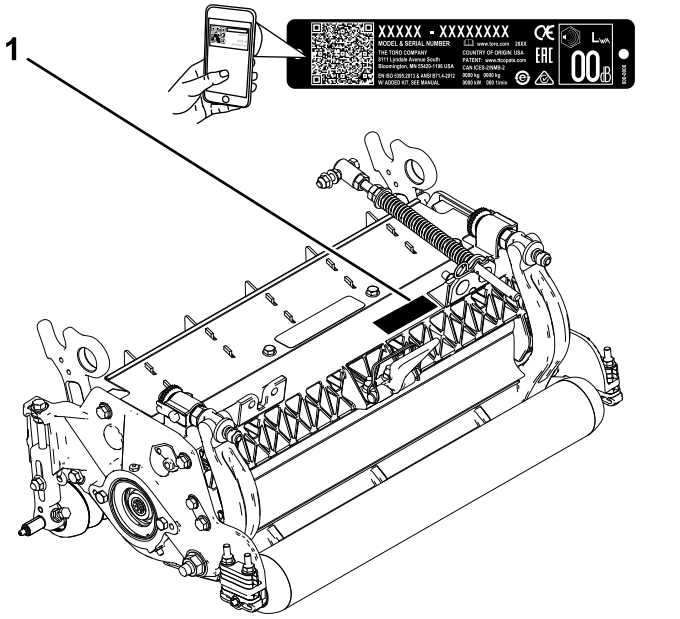

Slika 1

1. Lokacija broja modela i serijskog broja

Br. modela	_____
Serijski br.	_____

U ovom su priručniku navedene moguće opasnosti i sigurnosne poruke označene simbolom sigurnosnog upozorenja (Slika 2), koji upućuje na opasnost od teških ozljeda ili smrti u slučaju nepridržavanja preporučenih mjera opreza.

g000502

Slika 2

Simbol sigurnosnog upozorenja

U priručniku se informacije ističu dvjema riječima. Riječ **Važno** upućuje na posebne mehaničke informacije, a riječ **Napomena** na opće informacije na koje treba obratiti posebnu pažnju.

Sadržaj

Sigurnost 3
Opće informacije o sigurnosti 3
Sigurnost rada s jedinicom za rezanje 3
Sigurnost noževa 4
Sigurnosne naljepnice i naljepnice s uputama 4

© 2025—The Toro® Company

8111 Lyndale Avenue South
Bloomington, MN 55420

Kontaktirajte nas na www.Toro.com.
Tiskano u Sjedinjenim Američkim Državama

Sva prava pridržana

Postavljanje 5
1 Postavljanje priključka za podmazivanje cilindra 5
2 Podešavanje jedinice za rezanje 6
3 Postavljanje motora cilindra 6
Pregled proizvoda 7
Specifikacije 7
Priključci/dodatna oprema 7
Rad 7
Podešavanje jedinice za rezanje..... 7
Podešavanje visine košnje 11
Tablice visine košnje i odabira noža ležišta..... 13
Pojmovi iz tablice visine košnje 15
Održavanje 16
Podupiranje jedinice za rezanje 16
Podmazivanje jedinica za rezanje..... 16
Specifikacije noža ležišta..... 17
Specifikacije cilindra 21
Servisiranje podešivača u dvije točke (DPA) za teške radne uvjete 22
Servisiranje valjka..... 24

Sigurnost

Opće informacije o sigurnosti

Ovaj uređaj može amputirati ruke i stopala. Uvijek se pridržavajte svih sigurnosnih uputa kako biste izbjegli teške tjelesne ozljede.

- Prije pokretanja uređaja s razumijevanjem pročitajte ove *Upute za upotrebu*.
- Pozorno upravljajte uređajem. Ne bavite se aktivnostima koje vas ometaju; u suprotnom može doći do ozljeda ili oštećenja imovine.
- Ne približavajte ruke ili noge pomičnim dijelovima uređaja.
- Ne upravljajte uređajem ako na njemu nisu postavljeni svi štitovi i drugi zaštitni uređaji koji ispravno rade.
- Ne približavajte se otvorima izbacivača.
- Osigurajte da prolaznici i djeca budu izvan područja rada uređaja. Nikad ne dopuštajte djeci da upravljaju uređajem.
- Prije nego što napustite položaj rukovatelja, učinite sljedeće:
  - Parkirajte uređaj na ravnoj površini.
  - Spustite jedinicu/jedinice za rezanje.
  - Isključite pogone.
  - Aktivirajte ručnu kočnicu (ako postoji).
  - Ugasite motor i izvadite ključ.
  - Pričekajte da se svi pomični dijelovi zaustave.

Neispravna upotreba ili održavanje ovog uređaja može dovesti do ozljeda. Kako biste smanjili mogućnost ozljeda, pridržavajte se ovih sigurnosnih uputa i uvijek obraćajte pažnju na simbol sigurnosnog upozorenja ⚠, koji označava Oprez, Upozorenje ili Opasnost – upute za osobnu sigurnost. Nepridržavanje uputa može dovesti do tjelesnih ozljeda ili smrti.

Sigurnost rada s jedinicom za rezanje

- Jedinica za rezanje potpuno je funkcionalna samo ako je postavljena na glavni uređaj. Za potpune informacije o sigurnoj upotrebi uređaja pažljivo pročitajte *Upute za upotrebu*.
- Zaustavite uređaj, izvadite ključ (ako postoji) i pričekajte da se svi pomični dijelovi zaustave prije nego što pregledate priključak nakon sudara sa stranim tijelom ili ako uređaj proizvodi neobične vibracije. Izvršite sve potrebne popravke prije nastavka rada.

- Držite sve dijelove u dobrom radnom stanju i svu opremu pritegnutu. Zamijenite sve istrošene ili oštećene naljepnice.
- Upotrebljavajte samo dodatnu opremu, priključke i zamjenske dijelove koje je odobrio Toro.

Sigurnost noževa

Istrošeni ili oštećeni noževi mogu se slomiti i komadići noža mogli bi biti odbačeni prema vama ili prolaznicima te tako uzrokovati teške tjelesne ozljede ili smrt.

- Povremeno provjerite jesu li noževi istrošeni ili oštećeni.
- Budite oprezni pri pregledavanju noževa. Pri održavanju noževa budite oprezni i zamotajte noževe ili nosite rukavice. Nikad ne ravnajte ili varite noževe, samo ih mijenjajte ili oštrite.
- Budite oprezni s kosilicama s višestrukim noževima jer okretanje jednog noža može uzrokovati okretanje drugih noževa.

Sigurnosne naljepnice i naljepnice s uputama

Sigurnosne naljepnice i upute lako su vidljive korisniku i nalaze se blizu svih područja potencijalne opasnosti. Zamijenite sve naljepnice koje su oštećene ili otpale.

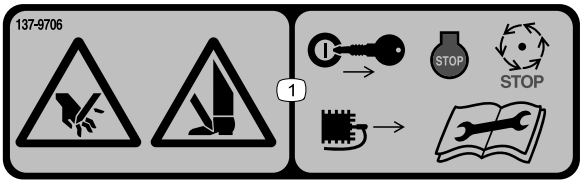

decal137-9706

137-9706

1. Opasnost od posjeklina šake ili stopala – prije održavanja ugasite motor, izvadite ključ ili odspojite svjećicu, pričekajte da se svi pomični dijelovi zaustave i pročitajte *Upute za upotrebu*.

Postavljanje

Nepričvršćeni dijelovi

S pomoću prikaza u nastavku provjerite jesu li isporučeni svi dijelovi.

Postupak	Opis	Kol.	Namjena
1	Ravni priključak za podmazivanje	1	Postavite priključak za podmazivanje cilindra.
2	Nisu potrebni dijelovi	–	Podesite jedinicu za rezanje
3	O-prsten Vijci s glavom (mogu doći sastavljeni)	1 2	Postavite motore cilindra.

Mediji i dodatni dijelovi

Opis	Kol.	Namjena
Upute za upotrebu	1	Pregledajte materijale i pohranite ih na primjerenom mjestu.
Katalog dijelova (ne isporučuje se) – pogledajte uključenu karticu s informacijama za naručivanje Kataloga dijelova	–	

Napomena: Odredite lijevu i desnu stranu uređaja s uobičajenog vozačeva položaja.

1

Postavljanje priključka za podmazivanje cilindra

Dijelovi potrebni za ovaj postupak:

1	Ravni priključak za podmazivanje

Postupak

Postavite priključak za podmazivanje na stranu jedinice za rezanje na kojoj se nalazi motor cilindra. Pogledajte Slika 3 da biste utvrdili položaj motora cilindra ovisno o položaju jedinice za rezanje na uređaju.

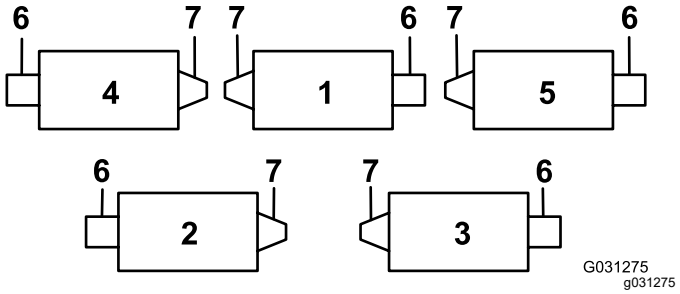

Slika 3

1. Jedinica za rezanje 1
2. Jedinica za rezanje 2
3. Jedinica za rezanje 3
4. Jedinica za rezanje 4
5. Jedinica za rezanje 5
6. Motor cilindra
7. Uteg ili druga dodatna oprema (prodaje se zasebno)

1. Uklonite i odložite stezni vijak s bočne ploče motora cilindra (Slika 4).

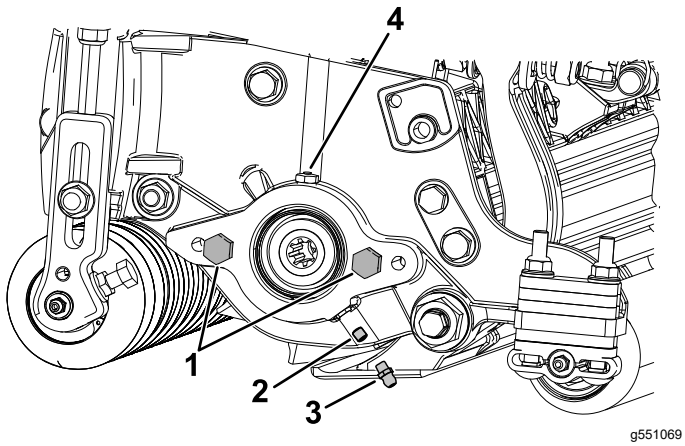

Slika 4

1. Šesterokutni vijak (2)
2. Stezni vijak
3. Priključak za podmazivanje
4. Otvor za mazivo

2. Postavite ravni priključak za podmazivanje (Slika 4).

   Napomena: Priključak za podmazivanje služi za podmazivanje žljebova motora cilindra.

2

Podešavanje jedinice za rezanje

Nisu potrebni dijelovi

Postupak

1. Podesite nož ležišta na cilindar.
2. Podesite stražnji valjak prema potrebnoj visini košnje.
3. Postavite visinu košnje.
4. Prema potrebi podesite stražnji štitnik.
5. Nakon što su sve jedinice za rezanje postavljene na vučnu jedinicu i funkcionalne, podesite kompenzacijske opruge za teren.

Pogledajte Rad (stranica 7) za detaljne upute o navedenim koracima podešavanja.

3

Postavljanje motora cilindra

Dijelovi potrebni za ovaj postupak:

1	O-prsten
2	Vijci s glavom (mogu doći sastavljeni)

Postupak

Važno: **Prije postavljanja motora cilindra nabavite i postavite protuutege ili drugu dodatnu opremu na suprotnu stranu jedinica za rezanje od motora cilindra kako je opisano u uputama isporučenima s utezima ili dodatnom opremom.**

1. Postavite jedinice za rezanje na vučnu jedinicu; pogledajte *Upute za upotrebu* jedinice za rezanje radi uputa.
2. Ako na bočnu ploču motora cilindra nisu postavljeni vijci s glavom, postavite ih (Slika 4).
3. Postavite O-prsten na motor cilindra (Slika 5).

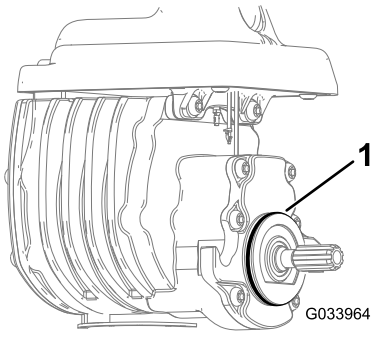

Slika 5

1. O-prsten

4. Postavite motor cilindra i učvrstite ga s pomoću vijaka s glavom.
5. Podmažite bočnu ploču sve dok višak maziva ne počne izlaziti iz otvora za mazivo (Slika 4).

Pregled proizvoda

Specifikacije

Jedinica za rezanje	Težina
03638	54 kg
03639	54 kg
03641	55 kg
03643	55 kg

Priključci/dodatna oprema

Dostupan je niz priključaka i dodatne opreme za poboljšavanje i proširivanje mogućnosti uređaja koje je odobrila tvrtka Toro. Obratite se ovlaštenom serviseru ili distributeru tvrtke Toro ili posjetite stranicu www.Toro.com za popis svih odobrenih priključaka i dodatne opreme.

Kako biste osigurali optimalnu učinkovitost i daljnju primjenjivost certifikata o sigurnosti uređaja, upotrebljavajte samo originalne zamjenske dijelove i dodatnu opremu tvrtke Toro. Zamjenski dijelovi i dodatni pribor drugih proizvođača mogu biti opasni, a njihova uporaba može poništiti jamstvo.

Rad

Pogledajte *Upute za upotrebu* vučne jedinice za detaljne upute za rad. Prije svakodnevne upotrebe jedinice za rezanje podesite nož ležišta; pogledajte Podešavanje noža ležišta na cilindar (stranica 9). Testirajte kvalitetu košnje tako da pokosite manji dio travnjaka prije upotrebe jedinice za rezanje kako biste se uvjerili da je završni rez ispravan.

Podešavanje jedinice za rezanje

Podešavanje stražnjeg štitnika

U većini uvjeta najbolje raspršivanje pokošene trave možete postići sa zatvorenim stražnjim štitnikom (prednje izbacivanje). U teškim ili mokrim uvjetima možete otvoriti stražnji štitnik.

Da biste otvorili stražnji štitnik (Slika 6), otpustite vijak s pomoću kojeg je štitnik pričvršćen na lijevu bočnu ploču, okrenite štitnik u otvoreni položaj te pritegnite vijak.

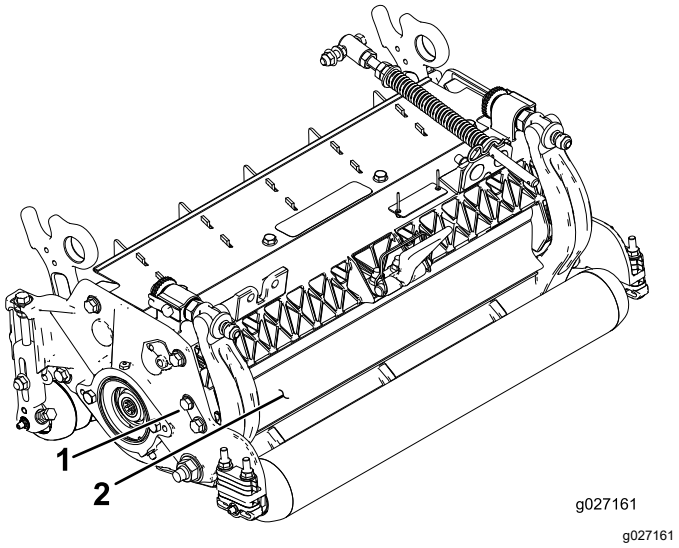

g027161

Slika 6

1. Vijak
2. Stražnji štitnik

Podešavanje dodirne točke noža ležišta i cilindra

Svakodnevno podešavanje noža ležišta

Zahvaljujući sustavu za podešavanje noža ležišta i cilindra s pomoću dvije kuglaste ručice na ovoj jedinici za rezanje, pojednostavljen je postupak podešavanja potreban za postizanje optimalnih performansi košnje. Dizajn s dvije kuglaste ručice i nosačem noža

ležišta omogućuje precizno podešavanje i tako pruža potrebnu kontrolu za neprekidno samooštrenje, kojim se održava oštrina oštrica, osigurava dobra kvaliteta košnje te znatno smanjuje potreba za rutinskim oštrenjem.

Svaki dan prije košnje ili prema potrebi provjerite svaku jedinicu za rezanje kako biste utvrdili ispravnost dodirne točke noža ležišta i cilindra. **Primijenite taj postupak čak i ako je kvaliteta košnje prihvatljiva.**

1. Spustite jedinice za rezanje na tvrdu površinu, isključite motor i izvadite ključ za paljenje.
2. Polako okrećite cilindar u suprotnom smjeru i čekajte zvuk kontakta cilindra i noža ležišta.
   - Ako nema kontakta, podesite nož ležišta na sljedeći način:
     A. Okrećite vijke za podešavanje nosača noža ležišta u smjeru kazaljki na satu (Slika 7) za po jedan klik sve dok ne osjetite i ne čujete da je došlo do laganog kontakta.

     Napomena: Vijci za podešavanje imaju zapore koji odgovaraju pomicanju noža ležišta za 0,022 mm u svakom označenom položaju. Pogledajte Podešavanje noža ležišta na cilindar (stranica 9).

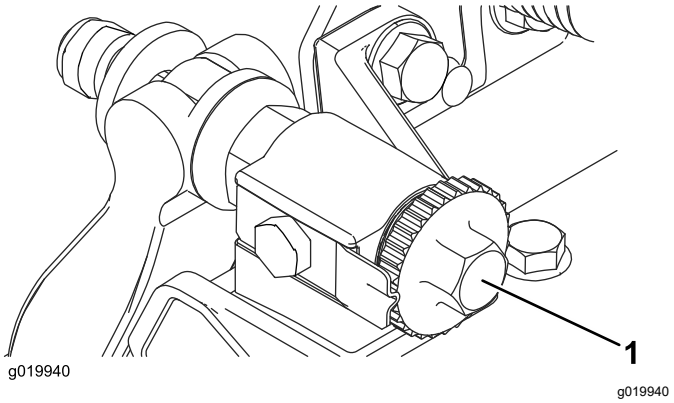

Slika 7

1. Vijak za podešavanje nosača noža ležišta

     B. Umetnite dugu traku papira za provjeru performansi rezanja (Toro dio br. 125-5610) između cilindra i noža ležišta okomito na nož ležišta (Slika 8), a zatim **polako** okrećite cilindar prema naprijed, koji bi trebao prerezati papir; u suprotnom ponovite korake A i B sve dok ga ne prereže.

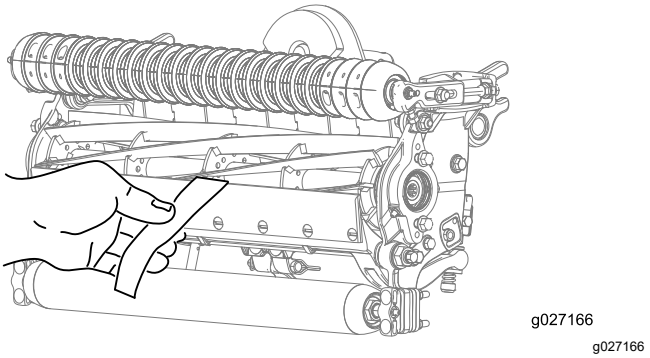

Slika 8

   - U slučaju prekomjernog kontakta ili otpora cilindra, izvršite oštrenje, obradite prednji dio noža ležišta ili izbrusite nož ležišta i/ili cilindar kako biste dobili oštre rubove potrebne za preciznu košnju; pogledajte *Priručnik Toro za oštrenje cilindričnih i rotacijskih kosilica*, obrazac br. 09168SL.

Važno: **Poželjan je lagan kontakt u svakom trenutku. Ako se ne održava lagani kontakt, rubovi noža ležišta/cilindra neće se samooštriti u dovoljnoj mjeri i postat će tupi nakon određenog razdoblja upotrebe. U slučaju prekomjernog kontakta nož ležišta i cilindar brže će se i nejednako trošiti, što će rezultirati smanjenom kvalitetom košnje.**

Napomena: Nakon duže upotrebe na krajevima noža ležišta pojavit će se brazda. Zaoblite ili izbrusite takve utore u ravnini s oštricom noža ležišta kako biste omogućili besprijekoran rad.

Napomena: S vremenom ćete trebati izbrusiti skošeni rub (Slika 9) jer je osmišljen tako da traje 40 % vijeka trajanja noža ležišta.

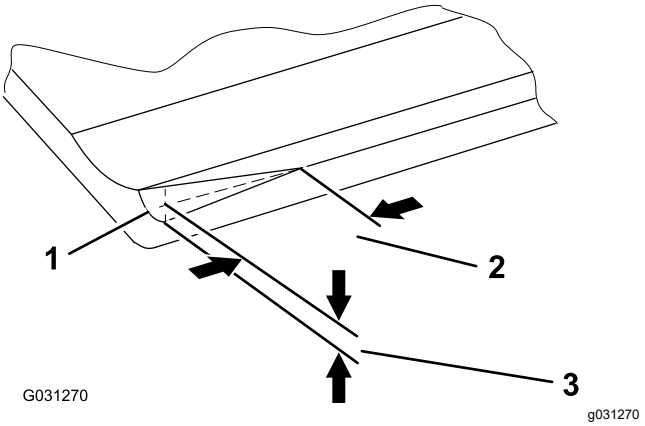

Slika 9

1. Početak skošenog ruba na desnoj strani noža ležišta
2. 6 mm
3. 1,5 mm

Napomena: Početak skošenog ruba ne smije biti prevelik jer se mogu stvarati buseni na terenu.

Podešavanje noža ležišta na cilindar

Primijenite ovaj postupak pri početnom postavljanju jedinice za rezanje te nakon brušenja, oštrenja ili rastavljanja cilindra. Taj postupak nije potrebno izvršavati svakodnevno.

- Nakon oštrenja jedinice za rezanje ili brušenja noža ležišta i/ili cilindra možda ćete nekoliko minuta morati kositi upotrebom jedinice za rezanje, a zatim obaviti taj postupak kako biste podesili nož ležišta na cilindar nakon što se cilindar i nož ležišta prilagode jedan drugome.
- Mogu biti potrebna dodatna podešavanja ako je teren izrazito gust ili ako je visina košnje vrlo niska.

1. Postavite jedinicu za rezanje na ravnu radnu površinu.
2. Okrenite vijke za podešavanje nosača noža ležišta u smjeru suprotnom od kazaljki na satu tako da nosač noža ležišta nije u kontaktu s cilindrom (Slika 10).

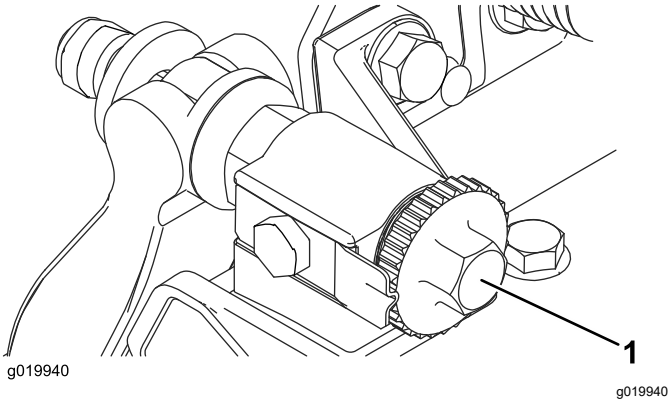

Slika 10

1. Vijak za podešavanje nosača noža ležišta

3. Okrenite jedinicu za rezanje tako da možete prići nožu ležišta i cilindru.

   Važno: **Pobrinite se da se matice na stražnjoj strani vijaka za podešavanje nosača noža ležišta ne oslanjaju na radnu površinu; upotrijebite potporanj (Slika 11).**

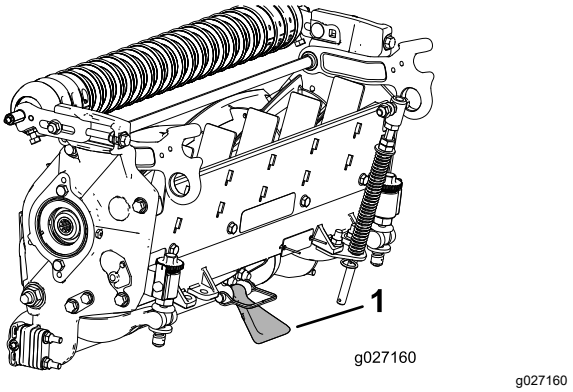

Slika 11

1. Potporanj

4. Okrećite cilindar tako da jedna od oštrica prelazi preko noža ležišta približno 25 mm od kraja noža ležišta na desnoj strani jedinice za rezanje.
5. Označite oštricu cilindra na mjestu gdje prelazi preko ruba noža ležišta.

   Napomena: To će olakšati daljnja podešavanja.
6. Umetnite podmetak od 0,05 mm (dio br. 140-5531) između oštrice cilindra i ruba noža ležišta u točki označenoj u koraku 5.
7. Okrećite desni podešivač nosača noža ležišta u smjeru kazaljki na satu dok ne osjetite **lagani** pritisak na podmetku, a zatim otpustite podešivač nosača noža ležišta za 2 klika i uklonite podmetak.

   Napomena: Podešavanje jedne strane jedinice za rezanje utječe na drugu stranu, a ta 2 klika omogućit će razmak potreban za podešavanje druge strane.

   Napomena: U slučaju velikog razmaka na početku podešavanja strane treba privući jednu drugoj naizmjeničnim pritezanjem desne i lijeve strane.
8. **Polako** okrećite cilindar tako da oštrica koju ste provjerili na desnoj strani prelazi preko noža ležišta približno 25 mm od kraja noža ležišta na lijevoj strani jedinice za rezanje.
9. Okrećite lijevi podešivač nosača noža ležišta u smjeru kazaljki na satu sve dok između cilindra i noža ležišta ne budete mogli umetnuti podmetak uz lagani otpor.
10. Vratite se na desnu stranu i podesite prema potrebi kako biste dobili lagani otpor na podmetku između te iste oštrice i noža ležišta.
11. Ponovite korake 9 i 10 sve dok se podmetak ne bude mogao provući kroz oba otvora uz lagani otpor tako da 1 klik na obje strane onemogućuje provlačenje podmetka na obje strane.

Napomena: Nož ležišta sada je usporedan s cilindrom.

12. U tom položaju (odnosno 1 klik više, a podmetak ne može proći) okrenite oba podešivača nosača noža ležišta u smjeru kazaljki na satu za 1 klik.

    Napomena: Svakim klikom nož ležišta pomiče se za 0,022 mm. **Nemojte prekomjerno zategnuti vijke za podešavanje.**

13. Umetnite dugu traku papira za provjeru performansi rezanja (Toro, dio br. 125-5610) između cilindra i noža ležišta okomito na nož ležišta (Slika 8), a zatim **polako** okrećite cilindar prema naprijed, koji bi trebao prerezati papir; u suprotnom okrenite svaki vijak za podešavanje nosača noža ležišta za 1 klik u smjeru kazaljki na satu i ponavljajte ovaj korak sve dok ne dođe do rezanja papira.

    Napomena: U slučaju prekomjernog kontakta ili otpora cilindra, izvršite oštrenje, obradite prednji dio noža ležišta ili izbrusite nož ležišta i/ili cilindar kako biste dobili oštre rubove potrebne za preciznu košnju; pogledajte *Priručnik Toro za oštrenje cilindričnih i rotacijskih kosilica*, obrazac br. 09168SL.

Podešavanje visine stražnjeg valjka

1. Podesite nosače stražnjeg valjka (Slika 12) na željeni raspon visine košnje stavljanjem potrebnog broja odstojnika ispod prirubne matice za montažu bočne ploče (Slika 12) u skladu s Tablice visine košnje i odabira noža ležišta (stranica 13).

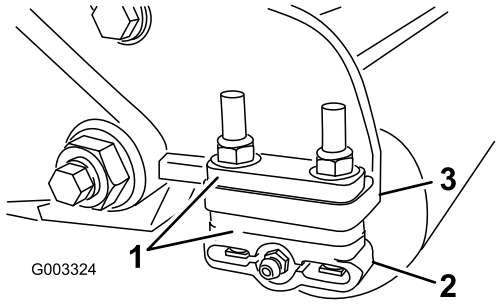

g003324

Slika 12

1. Odstojnik
2. Nosač valjka
3. Prirubna matica za montažu bočne ploče

2. Podignite stražnji dio jedinice za rezanje i postavite blok ispod noža ležišta.
3. Uklonite 2 matice s pomoću kojih su nosači valjka i odstojnici pričvršćeni na prirubnu maticu za montažu bočne ploče sa svake strane.
4. Spustite valjak i vijke s prirubnih matica za montažu bočne ploče i odstojnika.
5. Stavite odstojnike na vijke na nosačima valjka.
6. Pričvrstite nosač valjka i odstojnike na donju stranu prirubnih matica za montažu bočne ploče upotrebom prethodno uklonjenih matica.
7. Provjerite je li dodirna točka noža ležišta i cilindra ispravna. Okrenite kosilicu tako da možete prići prednjem i stražnjem valjku te nožu ležišta.

    Napomena: Na položaj stražnjeg valjka u odnosu na cilindar utječu mehanička odstupanja sastavljenih dijelova te nije potrebno njihovo usporedno podešavanje. Ograničena razina podešavanja moguća je postavljanjem jedinice za rezanje na ploču površine i otpuštanjem vijaka s glavom za montažu bočne ploče (Slika 13). Podesite i pritegnite vijke s glavom. Pritegnite vijke s glavom na 37 do 45 N·m.

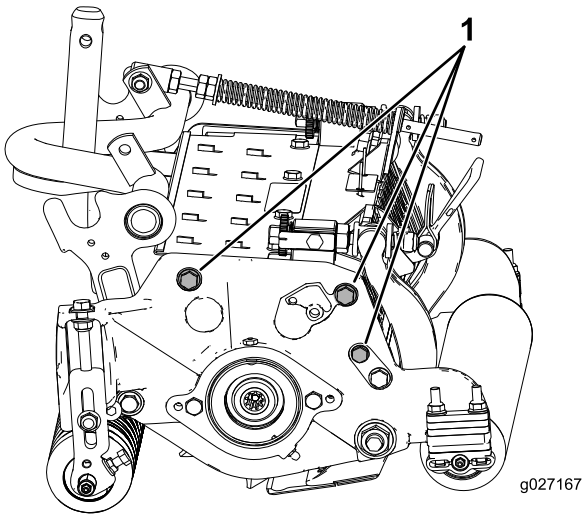

g027167

Slika 13

1. Vijci s glavom za montažu bočne ploče

Podešavanje kompenzacije za teren

Kompenzacijska opruga za teren prenosi težinu s prednjeg valjka na stražnji. Time se smanjuje valoviti obrazac na terenu, odnosno pojava vijuganja ili pomicanja gore-dolje.

Važno: **Podešavanja opruge izvršite s jedinicom za rezanje postavljenom na vučnu jedinicu, okrenutom ravnom prema naprijed i spuštenom na tlo radionice.**

1. Pazite da je rascjepka postavljena u stražnji otvor šipke opruge (Slika 14).

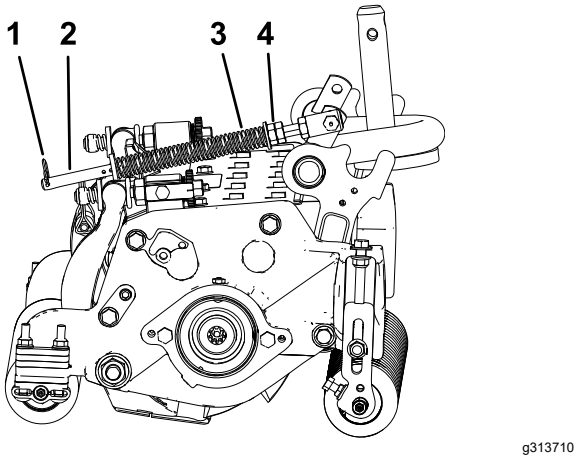

Slika 14

1. Rascjepka
2. Šipka opruge
3. Kompenzacijska opruga za teren
4. Šesterokutne matice

2. Pritegnite šesterokutne matice na prednjem kraju šipke opruge sve dok duljina stisnute opruge ne iznosi 15,9 cm (Slika 14).

   Napomena: Pri rukovanju uređajem na teškom terenu smanjite duljinu opruge za 1,3 cm.

   Napomena: Ponovno postavite kompenzaciju za teren u slučaju promjene visine košnje ili pritiska reza.

Podešavanje visine košnje

Napomena: U slučaju visine košnje iznad 2,54 cm potrebno je postaviti komplet za visoku visinu košnje.

1. Otpustite sigurnosne matice koje pričvršćuju nosače za visinu košnje na bočne ploče jedinice za rezanje (Slika 15).

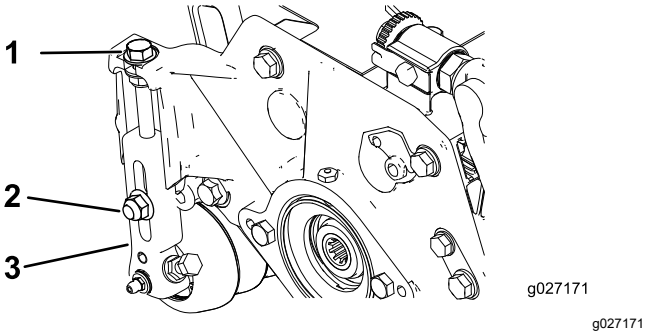

Slika 15

1. Vijak za podešavanje
2. Sigurnosna matica
3. Nosač za visinu košnje

2. Otpustite maticu na šipki za podešavanje (Slika 16) i postavite vijak za podešavanje na željenu visinu košnje.

   Napomena: Razmak između donjeg dijela glave vijka i gornjeg dijela šipke čini visinu košnje.

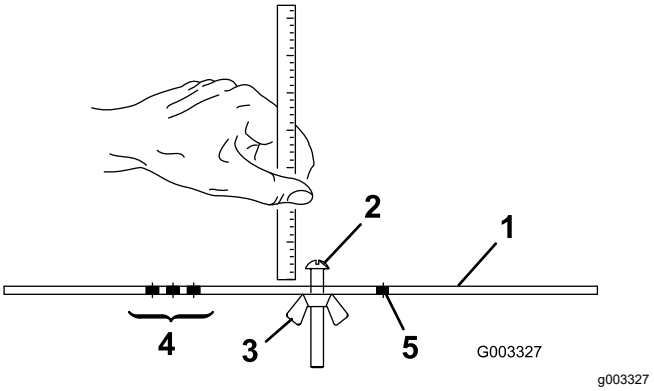

Slika 16

1. Šipka za podešavanje
2. Vijak za podešavanje visine
3. Matica
4. Otvori za postavljanje visine češljanja
5. Otvor se ne upotrebljava

3. Zakačite glavu vijka na oštricu noža ležišta i oslonite stražnji dio šipke na stražnji valjak (Slika 17).

   Napomena: Da biste provjerili visinu košnje na jedinicama za rezanje s postavljenim valjcima s osloncem, postavite šipku za podešavanje na oslonce većeg promjera na krajevima valjka s osloncem.

4. Zakrećite vijak za podešavanje dok prednji valjak ne dodirne šipku za podešavanje (Slika 17).

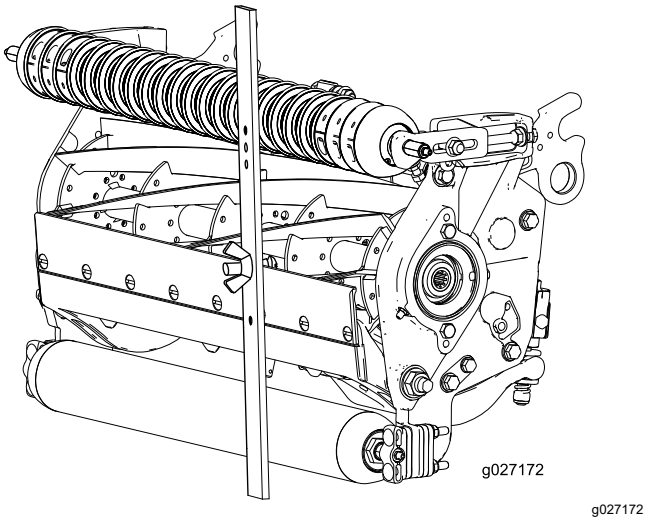

Slika 17

5. Podesite oba kraja valjka sve dok čitavi valjak nije paralelan s nožem ležišta.

   Važno: **Kad su ispravno postavljeni, stražnji i prednji valjak dolaze u kontakt sa šipkom**

za podešavanje, a vijak je priljubljen uz nož ležišta. Time se osigurava jednaka visina košnje na oba kraja noža ležišta.

6. Pritegnite matice kako biste učvrstili podešeni položaj.

   Napomena: Nemojte prekomjerno pritegnuti matice. Pritegnite ih toliko da se podloška ne može pomicati.

Tablice visine košnje i odabira noža ležišta

Tablica visine košnje				
Postavka za visinu košnje	**Pritisak reza**	**Br. stražnjih odstojnika**	**Br. karika lanca**	**S postavljenim kompletima češlja****
0,64 cm	Manja	0	5	Da
	Normalna	0	5	Da
	Veća	1	5	-
0,95 cm	Manja	0	5	Da
	Normalna	1	5	Da
	Veća	2	5	-
1,27 cm	Manja	0	5	Da
	Normalna	1	5	Da
	Veća	2	5	Da
1,56 cm	Manja	1	5	Da
	Normalna	2	5	Da
	Veća	3	5	-
1,91 cm	Manja	2	5	Da
	Normalna	3	5	Da
	Veća	4	5	-
2,22 cm	Manja	2	5	Da
	Normalna	3	5	Da
	Veća	4	5	-
2,54 cm	Manja	3	5	Da
	Normalna	4	5	Da
	Veća	5	4+	-
2,86 cm	Manja	4	5	-
	Normalna	5	5	-
	Veća	6	5	-
3,18 cm*+	Manja	4	5	-
	Normalna	5	5	-
	Veća	6	5	-
3,49 cm*+	Manja	4	5	-
	Normalna	5	5	-
	Veća	6	5	-
3,81 cm*+	Manja	5	5	-
	Normalna	6	5	-
	Veća	7	5	-
4,13 cm*+	Manja	6	4	-
	Normalna	7	4	-
	Veća	8	4	-
4,44 cm*+	Manja	6	4	-
	Normalna	7	4	-
	Veća	8	5	-
4,76 cm*+	Manja	7	4	-
	Normalna	8	5	-
	Veća	9	5	-
5,08 cm*+	Manja	7	5	-
	Normalna	8	5	-
	Veća	9	5	-

+ Označava da je U-nosač na poluzi za podizanje postavljen u donji otvor (Slika 20).

* Mora biti postavljen komplet za visoku visinu košnje (dio br. 137-0890). Postavite nosač visine košnje u gornji otvor bočne ploče.

** „Da” označava da se ta kombinacija visine košnje i odstojnika može upotrebljavati s češljevima.

Upotrijebite tablicu u nastavku da biste utvrdili koji je nož ležišta najprimjereniji za željenu visinu košnje.

Tablica odabira noževa ležišta / visine košnje			
Nož ležišta	**Dio br.**	**Visina ruba noža ležišta**	**Visina košnje**
Tournament (opcionalno)	147-1257	4,3 mm	3,8 do 9,5 mm
Niska visina košnje (Model 03643)	147-1244	5,6 mm	6,4 do 12,7 mm
EdgeMax®Mala visina košnje (Model 03641)	137-6093	5,6 mm	6,4 do 12,7 mm
Proširena niska visina košnje (opcionalno)	147-1243	5,6 mm	6,4 do 12,7 mm
Proširena EdgeMax® niska visina košnje (opcionalno)	119-4280	5,6 mm	6,4 do 12,7 mm
EdgeMax® (Modeli 03638 i 03639)	137-6094	6,9 mm	9,5 do 38,1 mm
Standardan (opcionalno)	147-1245	6,9 mm	9,5 do 38,1 mm
Teški radni uvjeti (opcionalno)	147-1246	9,3 mm	12,7 do 38,1 mm
* Za trave u toplijim klimama može biti potreban nož ležišta za nisku visinu košnje od 12,7 mm i nižu.			

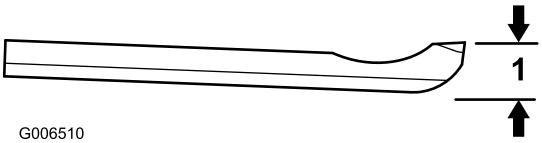

g006510

Slika 18

1. Visina ruba noža ležišta

Pojmovi iz tablice visine košnje

Postavka za visinu košnje

Odnosi se na željenu visinu košnje.

Visina košnje u odnosu na radnu površinu

Odnosi se na visinu na kojoj se nalazi gornji rub noža ležišta postavljen na ravnu površinu koja je u kontaktu s donjim dijelom prednjeg i stražnjeg valjka.

Stvarna visina košnje

Radi se o stvarnoj visini na koju je pokošena trava. U usporedbi s visinom košnje u odnosu na radnu površinu, stvarna visina košnje razlikuje se ovisno o vrsti trave, dijelu godine, terenu i uvjetima tla. Postavke jedinice za rezanje (pritisak reza, valjci, noževi ležišta, postavljena dodatna oprema, postavke kompenzacije za teren itd.) isto tako utječu na stvarnu visinu košnje. Redovito provjeravajte stvarnu visinu košnje upotrebom alata za procjenu visine košnje (model 04399) da biste utvrdili željenu visinu košnje u odnosu na radnu površinu.

Pritisak reza

Kut rezanja ima znatan utjecaj na performanse jedinice za rezanje. Pritisak reza odnosi se na kut noža ležišta u usporedbi s tlom (Slika 19).

Najbolje postavke jedinice za rezanje ovise o uvjetima na terenu i željenim rezultatima. Iskustvo pri upotrebi jedinice za rezanje na vlastitom terenu odredit će najbolju postavku koju trebate upotrebljavati. Pritisak reza može se prilagođavati tijekom sezone košnje kako bi se u obzir uzeli različiti uvjeti na terenu.

Postavke manjeg do srednjeg pritiska reza obično su primjerenije za trave namijenjene toplijim klimama (Bermuda, Paspalum, Zoysia), dok su za trave namijenjene hladnijim klimama (bent, bluegrass, rye) potrebnije postavke srednjeg do većeg pritiska reza. Pri većem kutu rezanja kosi se više trave jer cilindar pri okretanju povlači više trave prema nožu ležišta.

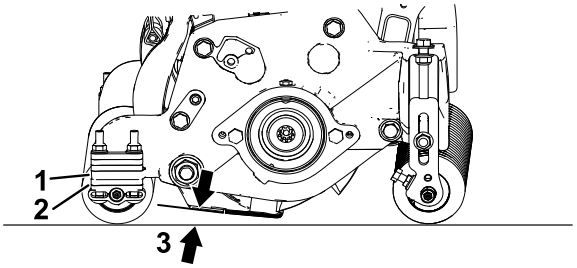

g551080

Slika 19

1. Prirubna matica za montažu bočne ploče
2. Stražnji odstojnici
3. Kut rezanja

Stražnji odstojnici

Broj stražnjih odstojnika određuje kut rezanja jedinice za rezanje. Dodavanjem odstojnika ispod prirubne matice za montažu bočne ploče povećava se pritisak reza jedinice za rezanje za bilo koju visinu košnje. Sve jedinice za rezanje na uređaju moraju biti postavljene na isti pritisak reza (broj stražnjih odstojnika, Toro dio br. 119-0626); u suprotnom može doći do pojave nezadovoljavajućeg izgleda nakon košnje (Slika 19).

Karike lanca

Mjesto na kojem je pričvršćen lanac poluge za podizanje određuje kut stražnjeg valjka u odnosu na tlo (Slika 20).

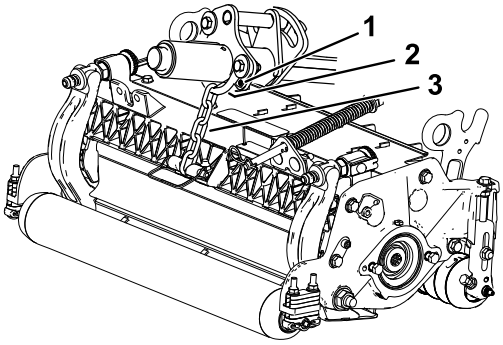

g027170

g027170

Slika 20

1. Lanac za podizanje
2. U-nosač
3. Donji otvor

Češalj

Radi se o preporučenim postavkama za visinu košnje kad je na jedinicu za rezanje postavljen komplet češlja.

Održavanje

Podupiranje jedinice za rezanje

Kad god trebate okrenuti jedinicu za rezanje kako biste mogli prići nožu ležišta/cilindru, poduprite stražnji dio jedinice za rezanje upotrebom potpornja (isporučuje se s vučnom jedinicom) kako matice na stražnjem dijelu vijaka za podešavanje šipke ležišta ne bi bile odložene na radnoj površini (Slika 21).

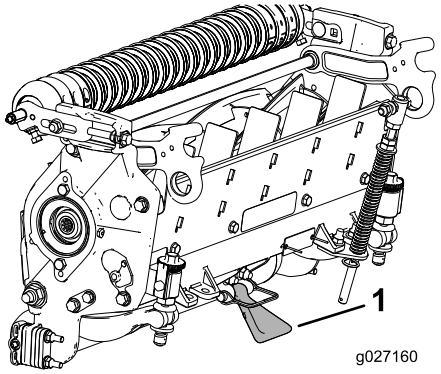

g027160

Slika 21

1. Potporanj

Podmazivanje jedinica za rezanje

Svaka jedinica za rezanje ima 5 priključaka za podmazivanje (Slika 22) koji se moraju redovito podmazivati upotrebom litijske masti, tip 2.

Dva mjesta za podmazivanje nalaze se na prednjem valjku, stražnjem valjku, a 1 na žlijebu motora cilindra.

Napomena: Podmazivanjem jedinica za rezanje odmah nakon pranja olakšava se izbacivanje vode iz ležajeva i produljuje vijek trajanja ležajeva.

1. Čistom krpom obrišite svaki priključak za podmazivanje.
2. Nanesite mazivo sve dok iz brtvi valjka i sigurnosnog ventila ležaja ne krene izlaziti čisto mazivo.
3. Obrišite višak maziva.

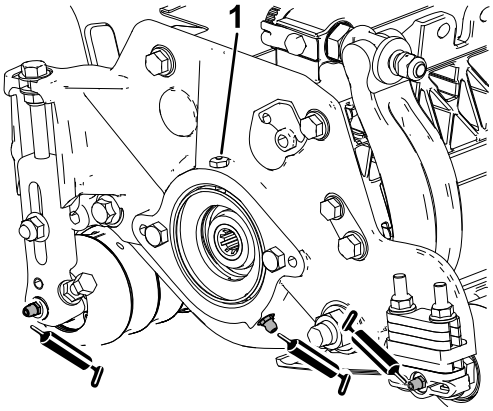

g551081

Slika 22

Lokacije priključaka za podmazivanje na strani motora cilindra.

1. Ventil za ograničenje tlaka

Specifikacije noža ležišta

Servisiranje noža ležišta

Uklanjanje sklopa nosača noža ležišta / noža ležišta

1. Okrenite vijke za podešavanje nosača noža ležišta u smjeru suprotnom od kazaljki na satu kako biste nosač odmaknuli od cilindra (Slika 23).

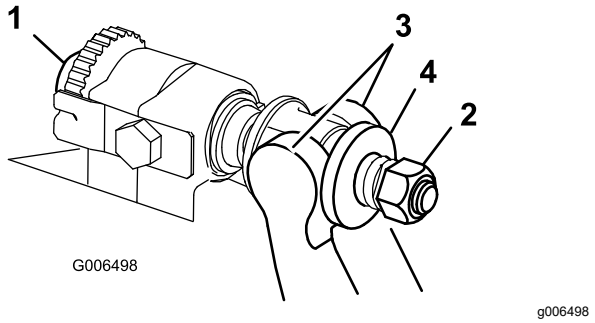

Slika 23

1. Vijak za podešavanje nosača noža ležišta
2. Matica za zatezanje opruge
3. Nosač noža ležišta
4. Podloška

2. Izvucite maticu za zatezanje opruge sve dok podloška više nije napeta uz nosač noža ležišta (Slika 23).
3. Na svakoj strani uređaja otpustite sigurnosnu maticu koja pričvršćuje vijak nosača noža ležišta (Slika 24).

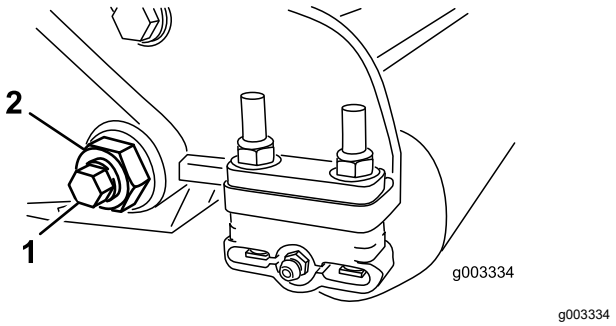

Slika 24

1. Vijak nosača noža ležišta
2. Sigurnosna matica

4. Uklonite vijke nosača noža ležišta kako biste nosač noža ležišta mogli povući prema dolje i ukloniti ga iz jedinice za rezanje (Slika 24).

   Izdvojite 2 najlonske i 1 podlošku od prešanog čelika na svakoj strani nosača noža ležišta (Slika 25).

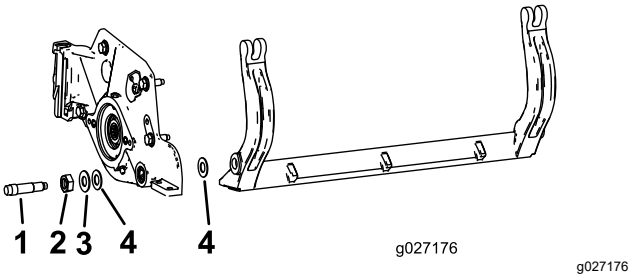

Slika 25

1. Vijak nosača noža ležišta
2. Matica nosača noža ležišta
3. Čelična podloška
4. Najlonska podloška

5. Uklonite nož ležišta s nosača noža ležišta tako da izvadite sve vijke kojim je pričvršćen. Upotrijebite nasadni ključ s alatom za vijke noža ležišta (dio br. TOR510880).

   Napomena: Za otpuštanje vijaka noža ležišta možete upotrijebiti mehanički ili pneumatski udarni ključ.

   Napomena: Nož ležišta i vijke bacite.

Postavljanje novog noža ležišta

1. Odaberite novi nož ležišta prema Tablice visine košnje i odabira noža ležišta (stranica 13).
2. Uklonite hrđu, strugotine i koroziju s površine nosača noža ležišta i nanesite tanak sloj ulja na površinu nosača noža ležišta.

   Važno: **Ne uklanjajte lijevani materijal s nosača noža ležišta. Nosač noža ležišta konkavan je u sredini; nemojte ga brusiti.**

3. Očistite navoje na nosaču noža ležišta.
4. Nanesite sredstvo protiv zaribavanja na vijke novog noža ležišta i postavite nož ležišta na nosač noža ležišta.

   Važno: **Upotrijebite samo vijke novog noža ležišta.**

   Napomena: Broj vijaka ovisi o nosaču noža ležišta.

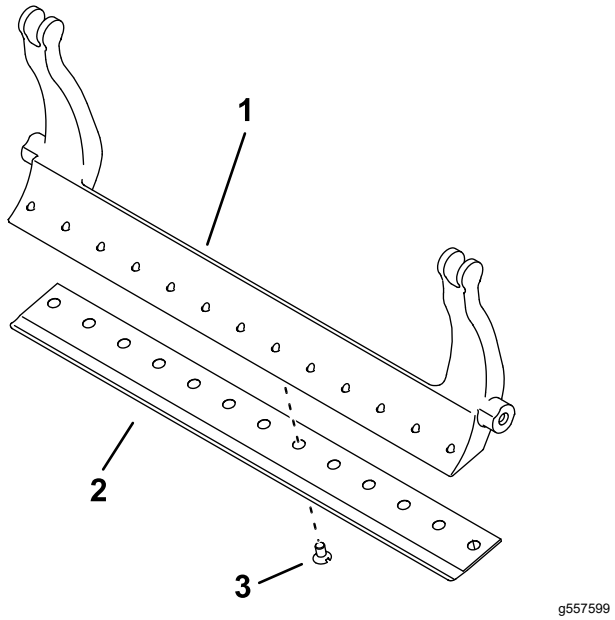

Slika 26

Prikaz nosača noža ležišta s 13 vijaka

1. Nosač noža ležišta
2. Nož ležišta
3. Vijak

---

5. Pritegnite 2 vanjska vijka na 1 Nm.
6. Počevši od središta noža ležišta, pritegnite vijke na 29,8 +/- 1 N.

   Važno: **Ne priteže vijke noža ležišta s pomoću mehaničkog ili pneumatskog udarnog ključa.**

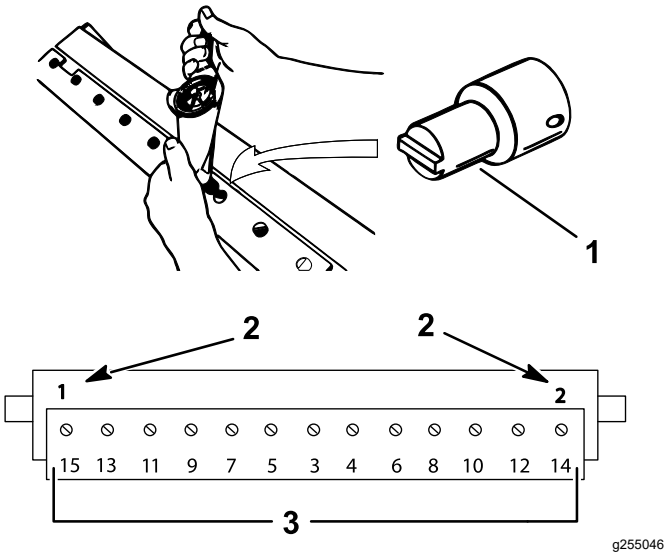

Slika 27

1. Alat za vijke noža ležišta (dio br. TOR510880)
2. Prvo postavite i pritegnite ove na 1 Nm.
3. Pritegnite na 29,8 +/- 1 N.

---

7. Izbrusite novi nož ležišta; pogledajte Tablica za servis noža ležišta (stranica 19).

Tablica za servis noža ležišta

Ograničenja za servis noža ležišta navedena su u tablici u nastavku.

Važno: **Upotreba jedinice za rezanje čija je visina ruba noža ležišta manja od ograničenja za servis može negativno utjecati na izgled travnjaka i smanjiti strukturnu otpornost noža ležišta na udarce.**

Tablica za servis noža ležišta				
Nož ležišta	**Dio**	**Visina ruba noža ležišta**	**Ograničenje za servis***	**Kutovi brušenja** Gornji/prednji kut
Tournament (opcionalno)	147-1257	4,3 mm	3,4 mm	5/5°
EdgeMax® Niska visina košnje (Model 03641)	137-6093	5,6 mm	4,8 mm	10°/5°
Niska visina košnje (Model 03643)	147-1244	5,6 mm	4,8 mm	10°/5°
Proširena EdgeMax® niska visina košnje (opcionalno)	119-4280	5,6 mm	4,8 mm	10°/10°
Proširena niska visina košnje (opcionalno)	147-1243	5,6 mm	4,8 mm	10°/10°
EdgeMax® (Modeli 03638 i 03639)	137-6094	6,9 mm	4,8 mm	10°/5°
Standardan (opcionalno)	147-1245	6,9 mm	4,8 mm	10°/5°
Teški radni uvjeti (opcionalno)	147-1246	9,3 mm	4,8 mm	10°/5°

Preporučeni gornji i prednji kutovi brušenja noža ležišta (Slika 28)

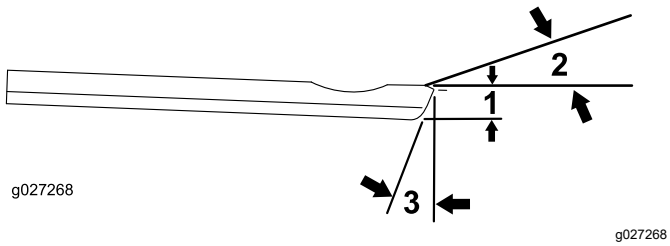

Slika 28

1. Ograničenje za servis noža ležišta *
2. Gornji kut brušenja noža ležišta
3. Prednji kut brušenja noža ležišta

Napomena: Sva mjerenja ograničenja za servis noža ležišta odnose se na donji dio noža ležišta (Slika 29)

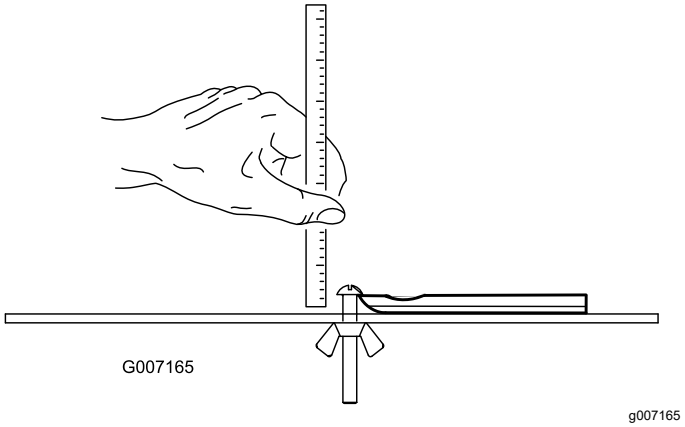

Slika 29

Provjera gornjeg kuta brušenja noža ležišta

Kut koji primjenjujete pri brušenju noževa ležišta vrlo je važan.

Upotrijebite indikator nagiba (Toro dio br. 131-6828) i nosač indikatora nagiba (Toro dio br. 131-6829) da biste provjerili kut brušenja, a zatim ispravite kut ako je brušenje neprecizno.

1. Postavite indikator nagiba na donju stranu noža ležišta kako prikazuje Slika 30.

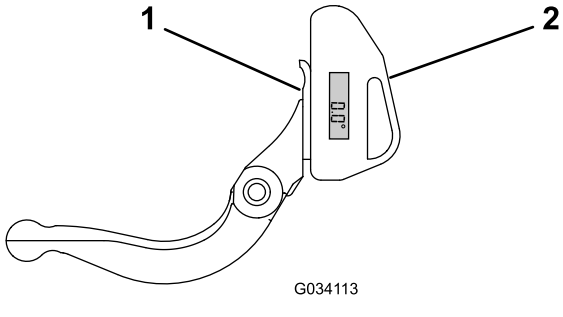

Slika 30

1. Nož ležišta (okomito)
2. Indikator nagiba

2. Pritisnite gumb Alt Zero (Nulta točka) na indikatoru nagiba.
3. Postavite nosač indikatora nagiba na rub noža ležišta tako da je rub magneta priljubljen uz rub noža ležišta (Slika 31).

   Napomena: Digitalni zaslon trebao bi biti vidljiv na istoj strani u tom koraku kao i u koraku 1.

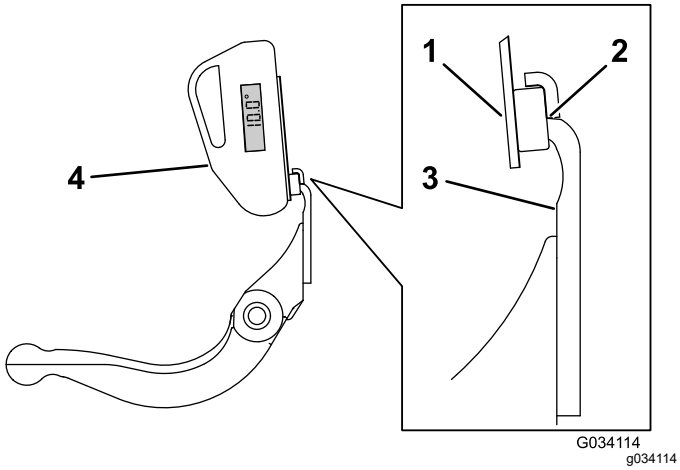

Slika 31

1. Nosač indikatora nagiba
2. Rub magneta priljubljen uz rub noža ležišta
3. Nož ležišta
4. Indikator nagiba

4. Postavite indikator nagiba na nosač kako prikazuje Slika 31.

   Napomena: To je kut koji dobivate brušenjem, a mora biti unutar 2° preporučenog gornjeg kuta brušenja noža ležišta.

Postavljanje sklopa nosača noža ležišta / noža ležišta

1. Postavite sklop nosača noža ležišta / noža ležišta postavljanjem krilca za montažu između podloške i vijka za podešavanje nosača noža ležišta.

   Važno: **Postavite DPA podešivače centralno između krilca nosača noža ležišta kako prikazuje Slika 32.**

   Ako se DPA podešivače postavi uz krilca nosača noža ležišta, to može negativno utjecati na dodirne točke noža ležišta i cilindra.

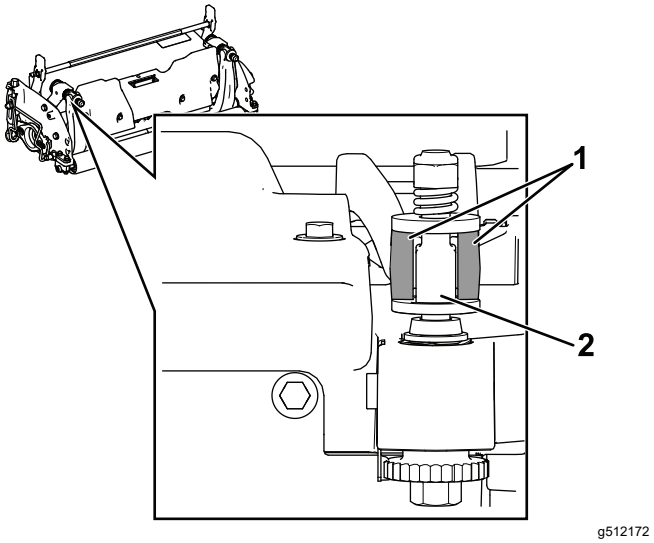

Slika 32

1. Krilca nosača noža ležišta
2. DPA podešivač

2. Pričvrstite nosač noža ležišta na svaku bočnu ploču pomoću vijaka nosača noža ležišta (matice na vijcima) i 3 podloške (ukupno 6).
3. Postavite najlonsku podlošku na svaku stranu izdignute površine na bočnoj ploči. Postavite čeličnu podlošku s vanjske strane svake najlonske podloške (Slika 25).
4. Pritegnite vijke nosača noža ležišta na 37 do 45 N·m.
5. Polako pritežite sigurnosne matice nosača noža ležišta sve dok se vanjske čelične podloške ne budu mogle okretati rukom.

   Važno: **Nemojte prejako zategnuti sigurnosne matice jer će doći do savijanja bočnih ploča.**

   Napomena: Najlonska podloška između nosača noža ležišta i bočne ploče imat će mali razmak.

6. Pritegnite maticu za pritezanje opruge sve dok opruga nije u potpunosti skupljena, a zatim vratite za ½ okreta (Slika 33).

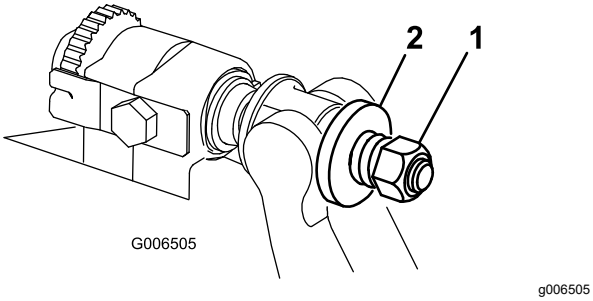

Slika 33

1. Matica za zatezanje opruge
2. Opruga

Specifikacije cilindra

Natražno brušenje cilindra

Novi cilindar ima širinu oboda od 1,3 do 1,5 mm i kut brušenja od 30°.

Kad širina oboda postane veća od 3 mm, učinite sljedeće:

1. Brusite sve oštrice cilindra pri kutu od 30° sve dok širina oboda ne dosegne 1,3 mm (Slika 34 i Slika 35).

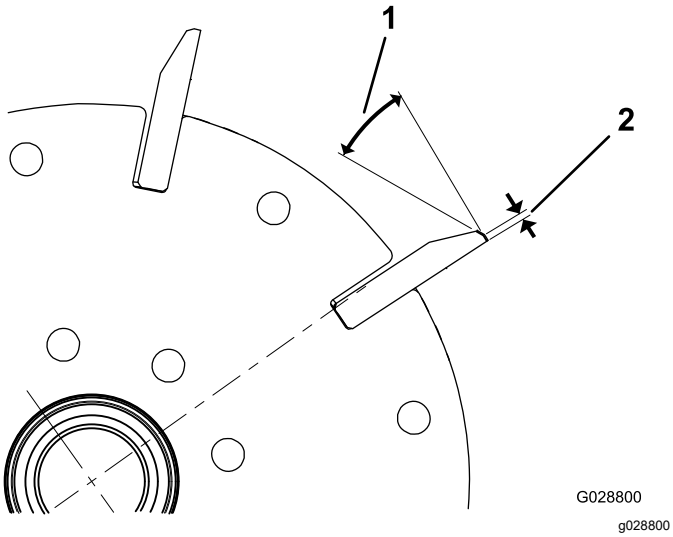

Slika 34

Radijalni cilindri

1. 30°
2. 1,3 mm

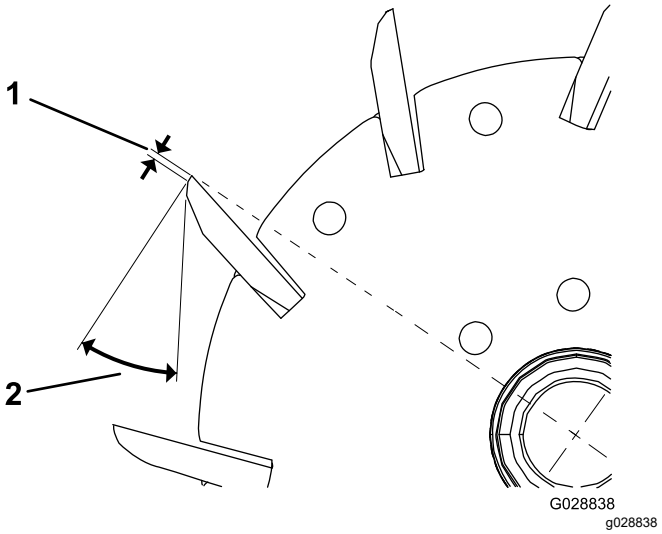

Slika 35

Cilindri s prednjim zamahom

1. 1,3 mm
2. 30°

2. Izvršite rotacijsko brušenje cilindra da biste postigli istrošenost cilindra <0,025 mm.

   Napomena: Pritom dolazi do blagog povećanja oboda.

   Napomena: Da bi rub cilindra i nož ležišta bili što dulje oštri, kad dovršite brušenje cilindra i/ili noža ležišta, ponovno provjerite dodirnu točku cilindra i noža ležišta nakon košnje 2 fairwaya jer će se pritom otkloniti eventualni grubi rubovi, što može rezultirati neispravnim razmakom između cilindra i noža ležišta te ubrzati trošenje.

3. S pomoću trake za mjerenje promjera izmjerite vanjski promjer cilindra na oba kraja (Slika 36); razlika u vanjskom promjeru krajeva trebala bi biti manja od 0,250 mm. Ako je razlika veća, brusite dok ne postignete odgovarajuću razliku.

   Napomena: Traku za mjerenje vanjskog promjera možete kupiti kod ovlaštenog distributera tvrtke Toro.

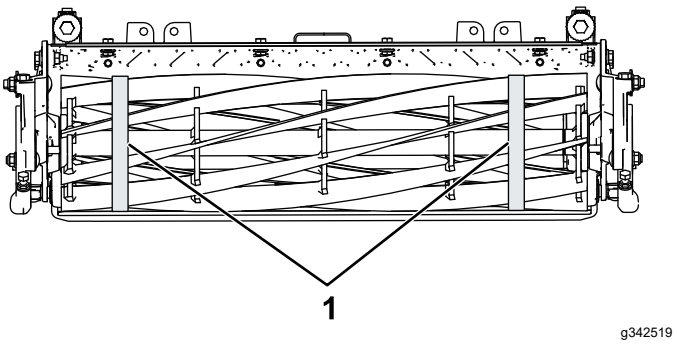

Slika 36

1. Izmjerite vanjski promjer cilindra između 2 najudaljenija unutarnja podupirača na oba kraja i usporedite.

Servisiranje podešivača u dvije točke (DPA) za teške radne uvjete

1. Uklonite sve dijelove (pogledajte *Upute za postavljanje* kompleta podešivača u dvije točke za teške radne uvjete i Slika 37).
2. Nanesite sredstvo protiv zaribavanja na unutarnji dio čahure na središnjem okviru jedinice za rezanje (Slika 37).
3. Poravnajte klinove na prirubnim čahurama s utorima u okviru i postavite čahure (Slika 37).
4. Postavite valovitu podlošku na osovinu podešivača i gurnite osovinu podešivača u prirubne čahure u okviru jedinice za rezanje (Slika 37).
5. Pričvrstite osovinu podešivača upotrebom ravne podloške i sigurnosne matice (Slika 37).
6. Pritegnite sigurnosnu maticu na 20 do 27 N·m.

   Napomena: Osovina podešivača nosača noža ležišta ima lijeve navoje.

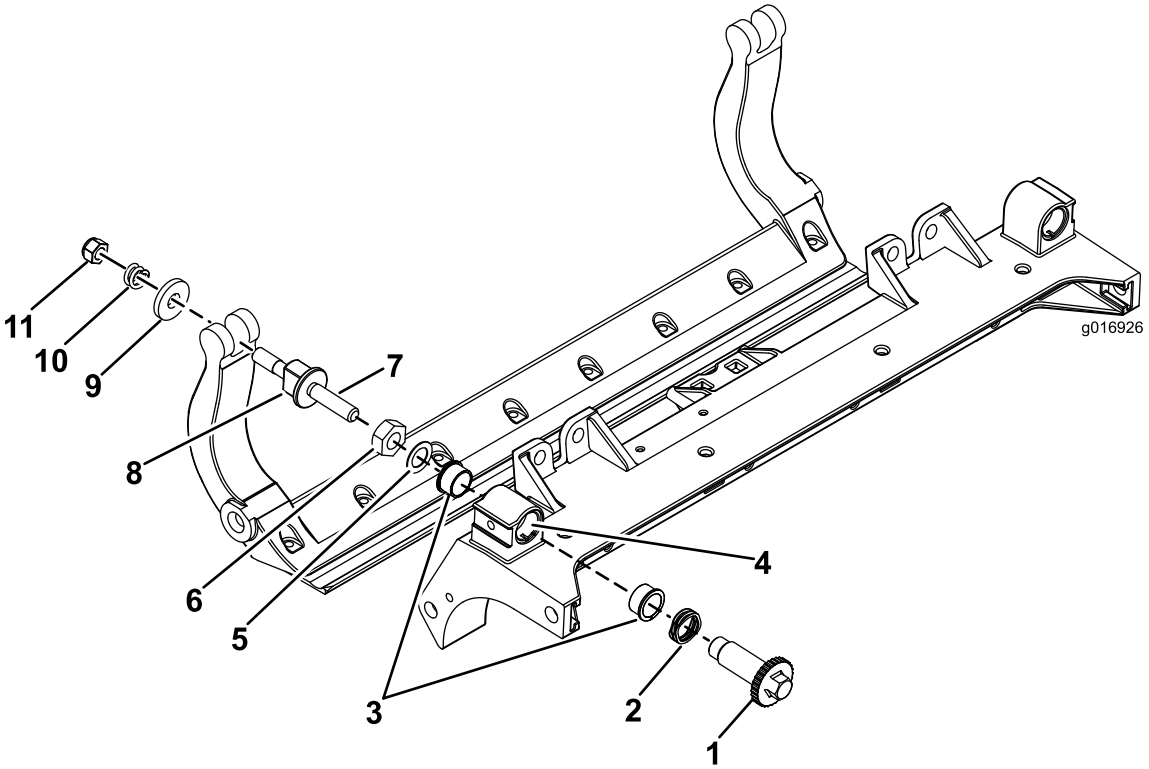

g016926

Slika 37

1. Osovina podešivača	4. Ovdje nanesite sredstvo protiv zaribavanja.	7. Ovdje nanesite sredstvo protiv zaribavanja.	10. Kompresijska opruga
2. Valovita podloška	5. Ravna podloška	8. Vijak podešivača nosača noža ležišta	11. Matica za zatezanje opruge
3. Prirubna čahura	6. Sigurnosna matica	9. Čvrsta podloška	

7. Nanesite sredstvo protiv zaribavanja na navoje na vijku podešivača nosača noža ležišta koji ulaze u osovinu podešivača.
8. Navijte vijak podešivača nosača noža ležišta u osovinu podešivača.
9. Labavo postavite čvrstu podlošku, oprugu i maticu za zatezanje opruge na vijak podešivača.
10. Postavite nosač noža ležišta tako da su montažni nosači između podloške i vijka za podešavanje nosača.
11. Pričvrstite nosač noža ležišta na svaku bočnu ploču upotrebom vijaka nosača noža ležišta (matice na vijcima) i 6 podloški.

    Napomena: Postavite najlonsku podlošku na svaku stranu izdignute površine na bočnoj ploči.
12. Postavite čeličnu podlošku s vanjske strane svake najlonske podloške (Slika 37).
13. Pritegnite vijke nosača noža ležišta na 37 do 45 N·m.
14. Pritegnite sigurnosne matice sve dok se vanjska čelična podloška ne prestane okretati i ne

nestane aksijalni hod, ali nemojte prekomjerno pritegnuti ili saviti bočne ploče.

Napomena: Između unutarnjih podloški može postojati razmak (Slika 37).

15. Pritegnite maticu na svakom spoju podešivača nosača noža ležišta sve dok kompresijska opruga nije u potpunosti skupljena, a zatim vratite za ½ okreta (Slika 37).
16. Ponovite postupak na drugoj strani jedinice za rezanje.
17. Podesite nož ležišta na cilindar; pogledajte Podešavanje noža ležišta na cilindar (stranica 9).

Servisiranje valjka

Za servisiranje valjka dostupni su komplet za popravak valjka (dio br. 114-5430) i komplet alata za popravak valjka (dio br. 115-0803) (Slika 38). Komplet za popravak valjka sadržava sve ležajeve, matice ležajeva te unutarnje i vanjske brtve potrebne za popravak valjka. Komplet alata za popravak valjka sadržava sve potrebne alate i upute za popravak valjka s pomoću kompleta za popravak. Pogledajte katalog dijelova ili se obratite ovlaštenom distributeru tvrtke Toro za pomoć.

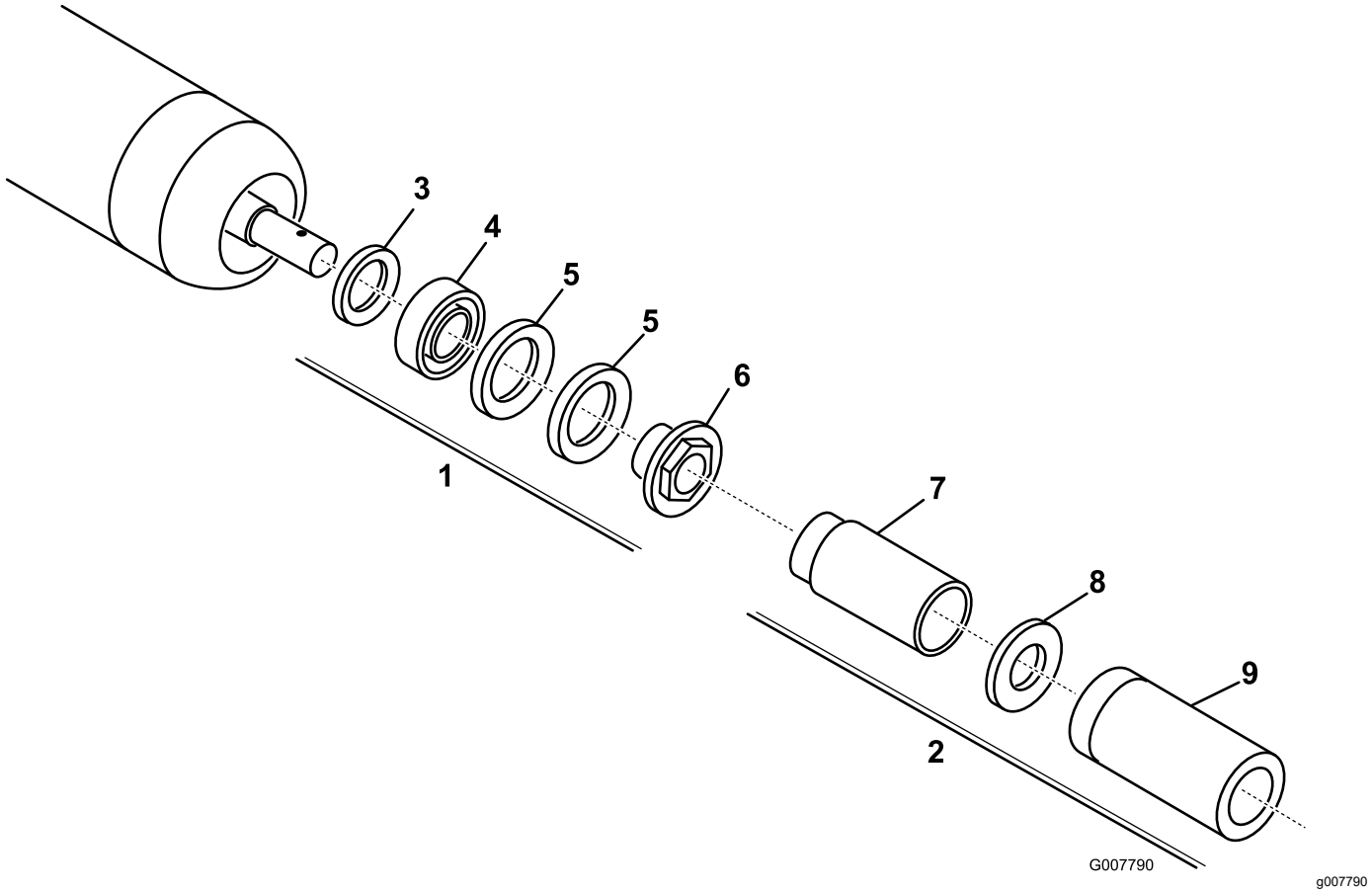

Slika 38

1. Komplet za popravak valjka (dio br. 114-5430)
2. Komplet alata za popravak valjka (dio br. 115-0803)
3. Unutarnja brtva
4. Ležaj
5. Vanjska brtva
6. Matica ležaja
7. Alat za unutarnju brtvu
8. Podloška
9. Alat za ležaj / vanjsku brtvu

Napomene:

Izjava o ugradnji

Tvrtka Toro, 8111 Lyndale Ave. South, Bloomington, MN, SAD, izjavljuje da su sljedeći uređaji u skladu s navedenim direktivama ako su ugrađeni u skladu s priloženim uputama na određene modele uređaja tvrtke Toro, kako je navedeno u relevantnim izjavama o sukladnosti.

Br. modela	Serijski br.	Opis proizvoda	Opis računa	Opći opis	Direktiva
03638	405700000 i gore	Jedinica za rezanje DPA s 8 noževa s radijalnim cilindrima od 18 cm	7-IN, 8 BLADE ES (RR) DPA CUTTING UNIT	Jedinica za rezanje	2006/42/EZ
03639	405700000 i gore	Jedinica za rezanje DPA s 8 noževa s cilindrima s prednjim zamahom od 18 cm	7-INCH, 8-BLADE ES (FSR) DPA CUTTING UNIT	Jedinica za rezanje	2006/42/EZ
03641	405800000 i gore	Jedinica za rezanje DPA s 11 noževa s cilindrima s prednjim zamahom od 18 cm	7-INCH, 11-BLADE ES (FSR) DPA CUTTING UNIT	Jedinica za rezanje	2006/42/EZ
03643	400000000 i gore	Jedinica za rezanje DPA s 11 noževa s radijalnim cilindrima od 18 cm	7-IN, 11 BLADE ES (RR) DPA CUTTING UNIT	Jedinica za rezanje	2006/42/EZ

Relevantna tehnička dokumentacija sastavljena je prema zahtjevima Priloga VII. dijela B Direktive 2006/42/EZ.

Obvezujemo se na zahtjev državnih tijela prenijeti relevantne informacije o ovom djelomično dovršenom uređaju. Informacije se prenose elektroničkim putem.

Ovaj se uređaj ne smije staviti u uporabu sve dok se ne ugradi u odobrene modele uređaja tvrtke Toro kako je navedeno u povezanoj izjavi o sukladnosti i u skladu sa svim uputama, čime bi se smatrao usklađenim sa svim relevantnim direktivama.

Certificirano:

Tom Langworthy
Direktor odjela inženjerstva
8111 Lyndale Ave. South
Bloomington, MN 55420, USA
Rujan 19, 2022

Ovlašteni predstavnik:

Marcel Dutrieux
Manager European Product Integrity
Toro Europe NV
Nijverheidsstraat 5
2260 Oevel
Belgium

UK Declaration of Incorporation

Tvrtka Toro, 8111 Lyndale Ave. South, Bloomington, MN, SAD, izjavljuje da su sljedeći uređaji u skladu s navedenim direktivama ako su ugrađeni u skladu s priloženim uputama na određene modele uređaja tvrtke Toro, kako je navedeno u relevantnim izjavama o sukladnosti.

Br. modela	Serijski br.	Opis proizvoda	Opis računa	Opći opis	Direktiva
03638	405700000 i gore	Jedinica za rezanje DPA s 8 noževa s radijalnim cilindrima od 18 cm	7-IN, 8 BLADE ES (RR) DPA CUTTING UNIT	Jedinica za rezanje	Z.I. iz 2008. br. 1597
03639	405700000 i gore	Jedinica za rezanje DPA s 8 noževa s cilindrima s prednjim zamahom od 18 cm	7-INCH, 8-BLADE ES (FSR) DPA CUTTING UNIT	Jedinica za rezanje	Z.I. iz 2008. br. 1597
03641	405800000 i gore	Jedinica za rezanje DPA s 11 noževa s cilindrima s prednjim zamahom od 18 cm	7-INCH, 11-BLADE ES (FSR) DPA CUTTING UNIT	Jedinica za rezanje	Z.I. iz 2008. br. 1597
03643	400000000 i gore	Jedinica za rezanje DPA s 11 noževa s radijalnim cilindrima od 18 cm	7-IN, 11 BLADE ES (RR) DPA CUTTING UNIT	Jedinica za rezanje	Z.I. iz 2008. br. 1597

Relevantna tehnička dokumentacija sastavljena je u skladu s Prilogom 10. Zakonskog instrumenta br. 1597 iz 2008.

Obvezujemo se na zahtjev državnih tijela prenijeti relevantne informacije o ovom djelomično dovršenom uređaju. Informacije se prenose elektroničkim putem.

Ovaj se uređaj ne smije staviti u uporabu sve dok se ne ugradi u odobrene modele uređaja tvrtke Toro kako je navedeno u povezanoj izjavi o sukladnosti i u skladu sa svim uputama, čime bi se smatrao usklađenim sa svim relevantnim uredbama.

This declaration has been issued under the sole responsibility of the manufacturer.
The object of the declaration is in conformity with relevant UK legislation.

Ovlašteni predstavnik:

Marcel Dutrieux
Manager European Product Integrity
Toro U.K. Limited
Spellbrook Lane West
Bishop's Stortford
CM23 4BU
United Kingdom

Tom Langworthy
Direktor odjela inženjerstva
8111 Lyndale Ave. South
Bloomington, MN 55420, USA
Rujan 19, 2022

Jamstvo tvrtke Toro

Jamstvo ograničeno na dvije godine ili 1500 sati

Uvjeti i obuhvaćeni proizvodi

Tvrtka Toro i povezano društvo Toro Warranty Company u skladu sa sporazumom između njih zajednički jamče da vaš komercijalni proizvod tvrtke Toro („proizvod”) neće imati materijalne nedostatke ili nedostatke u izradi u trajanju od 2 godine ili 1500 radnih sati*, ovisno o tome što nastupi ranije. Ovo je jamstvo primjenjivo na sve proizvode osim aeratora (pogledajte odvojene izjave o jamstvu za te proizvode). Ako postoji kvar pokriven jamstvom, popravit ćemo proizvod bez ikakvih troškova za vas, uključujući dijagnostiku, rad, dijelove i transport. Ovo jamstvo vrijedi od datuma kada je proizvod isporučen izvornom maloprodajnom kupcu.
* Proizvod je opremljen brojačem sati rada.

Upute za dobivanje jamstvene usluge

Dužni ste obavijestiti distributera komercijalnih proizvoda ili ovlaštenog trgovca komercijalnih proizvoda od kojih ste kupili proizvod čim utvrdite da postoji kvar pokriven jamstvom. Ako vam je potrebna pomoć pri pronalaženju distributera komercijalnih proizvoda ili ovlaštenog trgovca, ili ako imate pitanja o pravima ili odgovornostima povezanih s jamstvom, možete nas kontaktirati na sljedećoj adresi:

Toro Commercial Products Service Department (Odjel za komercijalne proizvode tvrtke Toro)
Toro Warranty Company
8111 Lyndale Avenue South
Bloomington, MN 55420-1196

952–888–8801 ili 800–952–2740
E-pošta: commercial.warranty@toro.com

Odgovornosti vlasnika

Kao vlasnik proizvoda odgovorni ste za potrebno održavanje i podešavanje navedeno u *Uputama za upotrebu*. Jamstvo ne pokriva popravke kvarova koji su uzrokovani neizvršavanjem potrebnog održavanja ili podešavanja proizvoda.

Stavke i kvarovi koji nisu obuhvaćeni jamstvom

Nisu svi kvarovi ili greške na proizvodu koji se jave za vrijeme trajanja jamstvenog perioda materijalni nedostaci ili nedostaci u izradi. Ovo jamstvo ne obuhvaća:

- Kvarove proizvoda koji su uzrokovani upotrebom zamjenskih dijelova drugih proizvođača te postavljanjem ili upotrebom dodataka, dodatne opreme ili proizvoda drugih proizvođača.
- Kvarove koji su uzrokovani neizvršavanjem preporučenog održavanja i/ili podešavanja.
- Kvarove proizvoda koji su uzrokovani zloupotrebom proizvoda ili nemarnim ili neopreznim upravljanjem.
- Dijelove koji se troše tijekom upotrebe, a funkcionalni su. Primjeri dijelova koji se troše za vrijeme normalnog rada proizvoda uključuju, ali nisu ograničeni na kočne obloge, obloge spojki, noževe, svitke, valjke i ležajeve (zabrtvljene ili podmazive), noževe ležišta, svjećice, prednje kotače i ležajeve, gume, filtre, remene i određene komponente prskalice, kao što su dijafragme, ubrizgači i nepovratni ventili.
- Kvarove uzrokovane vanjskim čimbenicima koji među ostalim mogu uključivati vremenske uvjete, način skladištenja, onečišćenja, upotrebu neodobrenih goriva, rashladnih tekućina, maziva, aditiva, gnojiva, kemikalija ili vode.
- Kvarove ili probleme s učinkovitosti uzrokovane upotrebom goriva (npr. benzina, dizelskog goriva ili biodizela) koja ne zadovoljavaju industrijske standarde.
- Normalnu buku, vibracije, trošenje i dotrajalost. Normalno trošenje uključuje ali nije ograničeno na oštećenja sjedala uzrokovana trošenjem ili trenjem, istrošene obojene površine, izgrebane naljepnice ili prozore.

Dijelovi

Jamstvo za dijelove koji se moraju zamijeniti u okviru obveznog održavanja vrijedi do predviđenog trenutka zamjene tih dijelova. Jamstvo za dijelove koji su zamijenjeni pod ovim jamstvom vrijedi jednako kao izvorno jamstvo za proizvod i dijelovi postaju vlasništvo tvrtke Toro. Tvrtka Toro donosi konačnu odluku o tome hoće li popraviti dijelove ili sklopove ili ih zamijeniti. Toro može upotrebljavati obnovljene dijelove za popravke izvršene u okviru jamstva.

Jamstvo za akumulator dubokog ciklusa i litij-ionski akumulator

Akumulatori dubokog ciklusa i litij-ionski akumulatori imaju određen ukupni broj kilovat-sati koje mogu isporučiti tijekom svog vijeka trajanja. Tehnike rada, punjenja i održavanja mogu produžiti ili skratiti trajanje akumulatora. Kako se akumulatori u ovom proizvodu troše, količina korisnog rada između intervala punjenja polako će se smanjivati sve dok se akumulatori potpuno ne istroše. Vlasnik proizvoda odgovoran je za zamjenu istrošenih akumulatora uslijed normalnog trošenja. Napomena: (samo za litij-ionske akumulatore): Nakon 2 godine jamstvo pokriva samo dio troška kvara. Više informacija potražite u jamstvu za akumulator.

Doživotno jamstvo za radilicu (samo model ProStripe 02657)

Model Prostripe opremljen Toro tarnom lamelom i BBC izravnom spojkom za noževe koja štedi radilicu (integrirani sklop Blade Brake Clutch (BBC) + tarne lamele) kao dijelom originalne opreme koju upotrebljava prvotni kupac u skladu s preporukama za upravljanje i održavanje pokriven je doživotnim jamstvom od iskrivljavanja radilice. Uređaji opremljeni podloškama protiv trenja, BBC jedinicama i drugim sličnim elementima nisu pokriveni doživotnim jamstvom za radilicu.

Održavanje o trošku vlasnika

Podešavanje motora, podmazivanje, čišćenje i poliranje, zamjena filtara i rashladne tekućine i izvršavanje preporučenog održavanja neki su od uobičajenih postupaka koje proizvodi tvrtke Toro zahtijevaju, a čije troškove snosi vlasnik.

Opći uvjeti

Prema ovom jamstvu vaša su jedina naknada popravci koje izvršavaju ovlašteni distributeri ili trgovci tvrtke Toro.

Tvrtka Toro i Toro Warranty Company ne preuzimaju odgovornost za neizravna, slučajna ili posljedična oštećenja povezana s upotrebom proizvoda tvrtke Toro koji su obuhvaćeni ovim jamstvom, uključujući sve troškove pribavljanja zamjenske opreme ili servisiranje tijekom razumnog roka za popravljanje kvara ili nekorištenje tijekom čekanja završetka popravaka pod ovim jamstvom. Nema nikakvog drugog izričitog jamstva osim dolje spomenutog jamstva sustava za kontrolu ispušnih plinova, ako je primjenjivo. Sva podrazumijevana jamstva o pogodnosti za tržište i prikladnosti za upotrebu ograničena su na trajanje ovog izričitog jamstva.

Neke države ne dozvoljavaju isključivanje slučajnih ili posljedičnih oštećenja ili ograničenje trajanja podrazumijevanih jamstava, stoga se gore navedena isključenja nužno ne odnose na vas. Ovo vam jamstvo pruža određena zakonska prava, a možda imate i druga prava koja se mogu razlikovati ovisno o državi.

Napomena o jamstvu za kontrolu emisija

Sustav za kontrolu ispušnih plinova na vašem proizvodu može imati zasebno jamstvo koje zadovoljava uvjete koje su utvrdile američka Agencija za zaštitu okoliša (EPA) i/ili Kalifornijski odbor za zračne resurse (CARB). Gore navedena ograničenja sati ne odnose se na jamstvo sustava za kontrolu ispušnih plinova. Pogledajte izjavu o jamstvu sustava za kontrolu ispušnih plinova koju ste dobili s proizvodom ili u dokumentaciji proizvođača motora.

Zemlje osim SAD-a ili Kanade

Kupci koji su kupili proizvode tvrtke Toro izvezene iz Sjedinjenih Američkih Država ili Kanade trebali bi kontaktirati svog distributera (trgovca) tvrtke Toro kako bi dobili policu osiguranja jamstva za svoju zemlju, pokrajinu ili državu. Ako ste iz bilo kojeg razloga nezadovoljni uslugom svog distributera ili imate poteškoća s dobivanjem informacija o jamstvu, obratite se ovlaštenom servisnom centru tvrtke Toro.

TORO®

Count on it.