Form No. 3456-868 Rev F

TORO®

Count on it.

Návod na obsluhu

# Rezacia jednotka série Edge™ s nastavovacími prvkami s dvoma bodmi a 8- a 11-čepeľovým radiálnym kotúčom alebo kotúčom vychýleným dopredu (17,8 cm kotúč)

## Trakčná jednotka Reelmaster® série 3575 alebo 5010

**Číslo modelu 03638—Výrobné číslo 405375467 a vyššie**
**Číslo modelu 03639—Výrobné číslo 405375467 a vyššie**
**Číslo modelu 03641—Výrobné číslo 405375467 a vyššie**
**Číslo modelu 03643—Výrobné číslo 400000000 a vyššie**

Zaregistrujte svoj výrobok na adrese www.Toro.com.
Preklad originálu (SK)

*3456-868*

Tento produkt spĺňa všetky príslušné európske smernice. Detaily nájdete vo vyhlásení o začlenení na konci tejto publikácie.

# Úvod

Táto rezacia jednotka je primárne určená na kosenie trávy na udržiavaných trávnikoch na golfových ihriskách, v parkoch, na ihriskách a v komerčných priestoroch. Používanie tohto výrobku na iné ako určené použitie môže byť nebezpečné pre vás a okolostojacich.

Pozorne si prečítajte tieto informácie s cieľom oboznámiť sa, ako správne prevádzkovať a udržiavať produkt a tiež ako predchádzať zraneniam a poškodeniu produktu. Nesiete zodpovednosť za správnu a bezpečnú prevádzku produktu.

Na lokalite www.Toro.com získate informácie o bezpečnosti výrobkov, školiacich materiáloch týkajúcich sa prevádzky, príslušenstve a tiež pomoc pri hľadaní predajcu alebo registrácii výrobku.

Ak potrebujete servis, originálne diely od spoločnosti Toro alebo doplňujúce informácie, obráťte sa na autorizovaného servisného predajcu alebo zákaznícke stredisko spoločnosti Toro a pripravte si číslo modelu a sériové číslo vášho výrobku. Obrázok 1 identifikuje umiestnenie čísla modelu a sériového čísla na výrobku. Čísla napíšte do poskytnutého priestoru.

***Dôležité:*** **Pomocou mobilného zariadenia môžete naskenovať kód QR na štítku so sériovým číslom (ak sa nachádza na stroji) a získate tak prístup k informáciám o záruke, náhradných dieloch a k ďalším informáciám o výrobku.**

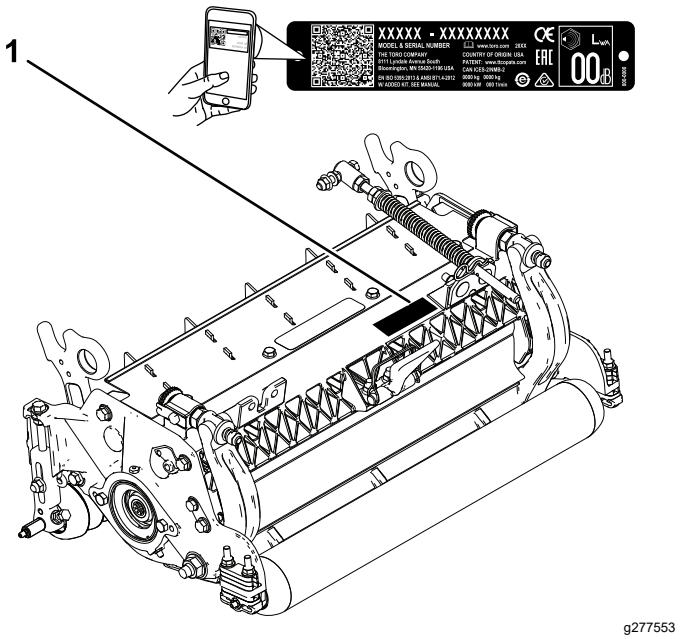


g277553

**Obrázok 1**

1. Umiestnenie čísla modelu a sériového čísla

**Číslo modelu** _____

**Výrobné číslo** _____

Táto príručka identifikuje potenciálne riziká. Bezpečnostné upozornenia sú označené symbolom (Obrázok 2), ktorý signalizuje, že v prípade nedodržania odporúčaných opatrení môže dôjsť k vážnemu zraneniu alebo smrti.



g000502

**Obrázok 2**

Symboly bezpečnostného upozornenia

V tejto príručke sa používajú na zvýraznenie informácií dve slová. **Dôležité** upriamuje pozornosť na špeciálne mechanické informácie a **Poznámka** zdôrazňuje všeobecné informácie, ktorým treba venovať osobitnú pozornosť.

# Obsah

Bezpečnosť ..... 3
Všeobecné bezpečnostné pokyny ..... 3
Bezpečnosť pri používaní rezacej jednotky ..... 3
Bezpečnosť pri používaní čepelí ..... 4
Bezpečnostné a inštrukčné štítky ..... 4

© 2025—The Toro® Company

Nastavenie ..... 5
1 Montáž mazacej armatúry kotúča ..... 5
2 Nastavenie rezacej jednotky ..... 6
3 Montáž motorov kotúča ..... 6
Súčasti stroja ..... 7
Technické údaje ..... 7
Nadstavce/príslušenstvo ..... 7
Obsluha ..... 7
Nastavenie rezacej jednotky ..... 7
Nastavenie výšky kosenia ..... 11
Tabuľky výšky kosenia a výberu noža plošiny ..... 13
Termíny použité v tabuľke výšky kosenia ..... 16
Údržba ..... 17
Podpera rezacej jednotky ..... 17
Mazanie rezacích jednotiek ..... 17
Špecifikácie noža plošiny ..... 18
Špecifikácie kotúča ..... 22
Servis nastavovacích prvkov HD s dvoma bodmi (DPA) ..... 24
Servis valca ..... 26

# Bezpečnosť

## Všeobecné bezpečnostné pokyny

Tento produkt môže amputovať ruky a chodidlá. Vždy dodržiavajte všetky bezpečnostné pokyny, aby ste predišli vážnemu zraneniu osôb.

- Pred naštartovaním stroja si prečítajte túto *používateľskú príručku* a oboznámte sa s jej obsahom.
- Práca so strojom si vyžaduje maximálnu pozornosť. Nerozptyľujte sa žiadnym spôsobom, v opačnom prípade môže dôjsť k zraneniu alebo poškodeniu majetku.
- Do blízkosti pohyblivých dielov stroja nedávajte ruky ani nohy.
- Pri prevádzke stroja musia byť všetky kryty a ostatné bezpečnostné ochranné zariadenia na stroji na mieste a správne funkčné.
- Udržujte odstup od všetkých výstupných otvorov.
- Zabráňte okolostojacim a deťom zdržiavať sa v pracovnej oblasti. Nikdy nedovoľte, aby stroj obsluhovali deti.
- Pred opustením pozície operátora vykonajte nasledujúce opatrenia:
  - Stroj zaparkujte na rovnom povrchu.
  - Spustite rezacie jednotky.
  - Deaktivujte pohony.
  - Zatiahnite parkovaciu brzdu (ak je súčasťou výbavy).
  - Vypnite motor a vyberte kľúč.
  - Počkajte, kým sa nezastavia všetky pohyblivé časti.

Nesprávne používanie alebo údržba tohto stroja môže mať za následok zranenie. S cieľom vyhnúť sa potenciálnemu zraneniu dodržiavajte tieto bezpečnostné pokyny a vždy venujte pozornosť bezpečnostnému výstražnému symbolu⚠, ktorý znamená Pozor, Výstraha alebo Nebezpečenstvo – osobné bezpečnostné pokyny. Nedodržanie týchto pokynov môže zapríčiniť zranenie alebo smrť.

## Bezpečnosť pri používaní rezacej jednotky

- Rezacia jednotka sa považuje za úplný stroj len vtedy, keď je namontovaná na trakčnej jednotke. Dôkladne si prečítajte úplné pokyny na bezpečné používanie stroja v *používateľskej príručke* k trakčnej jednotke.

- Pred kontrolou stroja po tom, ako nadstavec zasiahol nejaký predmet, alebo v prípade abnormálnych vibrácií stroja zastavte stroj, vyberte kľúč (ak je súčasťou výbavy) a počkajte, kým sa nezastavia všetky pohyblivé časti. Pred pokračovaním v prevádzke vykonajte všetky nevyhnutné opravy.
- Všetky diely udržujte v dobrom stave a technické vybavenie dotiahnuté. Vymeňte všetky opotrebované alebo poškodené nálepky.
- Používajte len príslušenstvo, nadstavce a náhradné diely schválené spoločnosťou Toro.

# Bezpečnosť pri používaní čepelí

Opotrebovaná alebo poškodená čepeľ sa môže zlomiť a kúsok môže odletieť smerom k vám alebo okolostojacim osobám, čo môže viesť k vážnemu zraneniu alebo smrti.

- Pravidelne kontrolujte, či nie sú čepele opotrebované alebo poškodené.
- Pri kontrole čepelí postupujte obozretne. Pri vykonávaní servisu čepele obaľte alebo noste rukavice a postupujte opatrne. Čepele len vymieňajte alebo ostrite. Nikdy ich nevyrovnávajte ani nezvárajte.
- V prípade viacčepeľových strojov dávajte pozor, pretože otáčanie jednej čepele môže roztočiť aj ostatné čepele.

# Bezpečnostné a inštrukčné štítky

Bezpečnostné štítky a štítky s pokynmi sú pre operátora ľahko viditeľné a nachádzajú sa v blízkosti každej oblasti potenciálneho nebezpečenstva. Akýkoľvek poškodený alebo chýbajúci štítok nahraďte za nový.

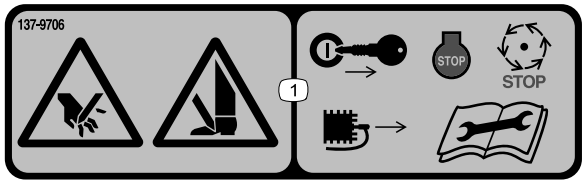


decal137-9706

**137-9706**

1. Riziko porezania ruky alebo chodidla – pred vykonaním údržby vypnite motor, vyberte kľúč alebo odpojte zapaľovaciu sviečku, počkajte, kým sa nezastavia všetky pohyblivé časti, a prečítajte si *používateľskú príručku*.

# Nastavenie

## Vyníma teľné diely

Aby ste overili, že boli dodané všetky súčiastky, použite tabulku nižšie.

| Postup | Popis | Množstvo | Použitie |
|---|---|---|---|
| 1 | Rovná mazacia armatúra | 1 | Namontujte mazaciu armatúru kotúča. |
| 2 | Nie sú treba žiadne diely | – | Nastavte rezaciu jednotku. |
| 3 | Tesniaci krúžok<br>Skrutky s hlavou (môžu sa dodávať zmontované) | 1<br>2 | Namontujte motory kotúča. |

## Médiá a doplnky

| Popis | Množstvo | Použitie |
|---|---|---|
| Používateľská príručka | 1 | Pozrite si materiál a odložte ho na vhodné miesto. |
| Katalóg dielov (nie je súčasťou dodávky) – informácie o získaní katalógu dielov nájdete na dodanej karte. | – | |

**Poznámka:** Ľavá a pravá strana stroja sa určuje podľa bežnej prevádzkovej polohy.

# 1

# Montáž mazacej armatúry kotúča

### Diely potrebné na prevedenie tohoto kroku:

| | |
|---|---|
| 1 | Rovná mazacia armatúra |

## Postup

Namontujte mazaciu armatúru na stranu rezacej jednotky s motorom kotúča. Návod na to, ako určiť umiestnenie motorov kotúča podľa umiestnenia rezacej jednotky na stroji, nájdete na Obrázok 3.

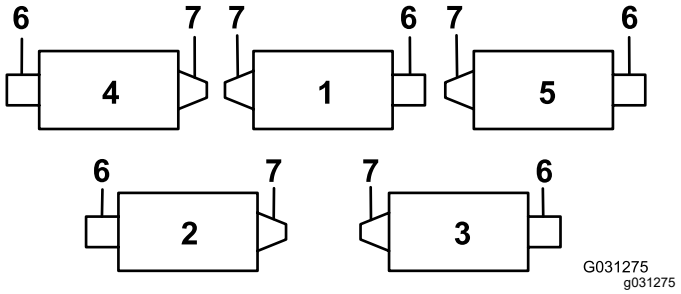


**Obrázok 3**

1. Rezacia jednotka 1
2. Rezacia jednotka 2
3. Rezacia jednotka 3
4. Rezacia jednotka 4
5. Rezacia jednotka 5
6. Motor kotúča
7. Závažie alebo iné príslušenstvo (predáva sa osobitne)

1. Demontujte a zlikvidujte nastavovaciu skrutku z bočnej dosky motora kotúča (Obrázok 4).

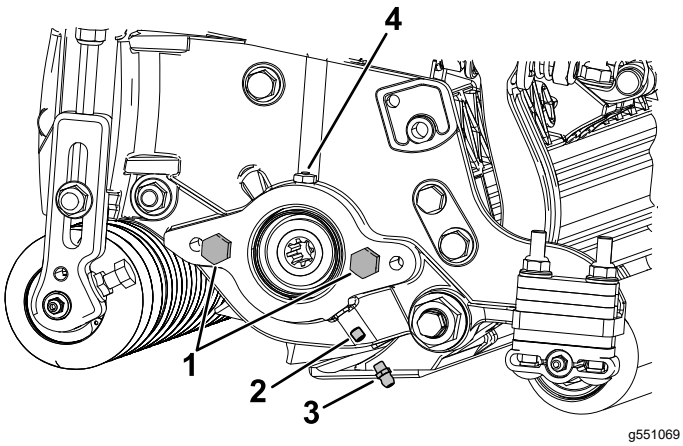


**Obrázok 4**

1. Šesťhranná skrutka (2)
2. Nastavovacia skrutka
3. Mazacia armatúra
4. Mazací otvor

2. Namontujte rovnú mazaciu armatúru (Obrázok 4).

   **Poznámka:** Mazacia armatúra slúži na mazanie drážok motora kotúča.

# 2

# Nastavenie rezacej jednotky

**Nie sú treba žiadne diely**

## Postup

1. Nastavte nôž plošiny na kotúči.
2. Zadný valec nastavte podľa požiadaviek na výšku kosenia.
3. Nastavte výšku kosenia.
4. Ak je to potrebné, nastavte zadný kryt.
5. Keď všetky rezacie jednotky namontujete na trakčnú jednotku tak, aby boli schopné prevádzky, nastavte pružiny na kompenzáciu nerovností trávnika.

Úplné pokyny k týmto nastaveniam nájdete v časti Obsluha (strana 7).

# 3

# Montáž motorov kotúča

**Diely potrebné na prevedenie tohoto kroku:**

| | |
|---|---|
| 1 | Tesniaci krúžok |
| 2 | Skrutky s hlavou (môžu sa dodávať zmontované) |

## Postup

***Dôležité:*** **Pred montážou motorov kotúča si kúpte a namontujte protizávažia alebo iné príslušenstvo určené na opačnú stranu rezacích jednotiek od motorov kotúča, ako je opísané v pokynoch dodaných so závažiami alebo príslušenstvom.**

1. Namontujte rezacie jednotky na trakčnú jednotku. Pokyny nájdete v *používateľskej príručke* k trakčnej jednotke.
2. Ak nie sú na bočnej doske motora kotúča žiadne skrutky s hlavou, namontujte ich (Obrázok 4).
3. Nasaďte na motor kotúča tesniaci krúžok (Obrázok 5).

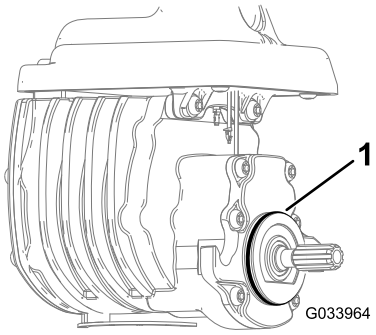


**Obrázok 5**

1. Tesniaci krúžok

4. Namontujte motor kotúča a zaistite ho skrutkami s hlavou.
5. Bočnú dosku namažte – výpustom maziva musí začať unikať nadbytočné mazivo (Obrázok 4).

# Súčasti stroja

## Technické údaje

| Rezacia jednotka | Hmotnosť |
|---|---|
| 03638 | 54 kg |
| 03639 | 54 kg |
| 03641 | 55 kg |
| 03643 | 55 kg |

## Nadstavce/príslušenstvo

K dispozícii je celý rad schválených nadstavcov a príslušenstva značky Toro na použitie so strojom pre posilnenie a rozšírenie jeho možností. Ak chcete získať zoznam všetkých schválených nadstavcov a príslušenstva, obráťte sa na autorizovaného distribútora spoločnosti Toro alebo navštívte lokalitu www.Toro.com.

Ak chcete zaručiť optimálny výkon a zachovať platnosť bezpečnostnej certifikácie stroja, používajte len originálne náhradné diely a príslušenstvo značky Toro. Náhradné diely a príslušenstvo od iných výrobcov by mohlo byť nebezpečné a pri jeho použití by mohla skončiť platnosť záruky na produkt.

# Obsluha

Podrobné prevádzkové pokyny nájdete v *používateľskej príručke* k trakčnej jednotke. Každý deň pred použitím rezacej jednotky nastavte nôž plošiny. Pozrite si časť Nastavenie noža plošiny na kotúči (strana 9). Pred používaním rezacej jednotky vyskúšajte kvalitu kosenia skúšobným záberom, aby ste zaručili správny výsledok.

# Nastavenie rezacej jednotky

## Nastavenie zadného krytu

Vo väčšine podmienok dosiahnete najlepšie rozptýlenie pokosenej trávy so zatvoreným zadným krytom (výstup dopredu). Keď je tráva ťažká alebo mokrá, zadný kryt môžete otvoriť.

Ak chcete otvoriť zadný kryt (Obrázok 6), uvoľnite skrutku zaisťujúcu kryt na ľavej bočnej doske, kryt otočte do otvorenej polohy a utiahnite skrutku.

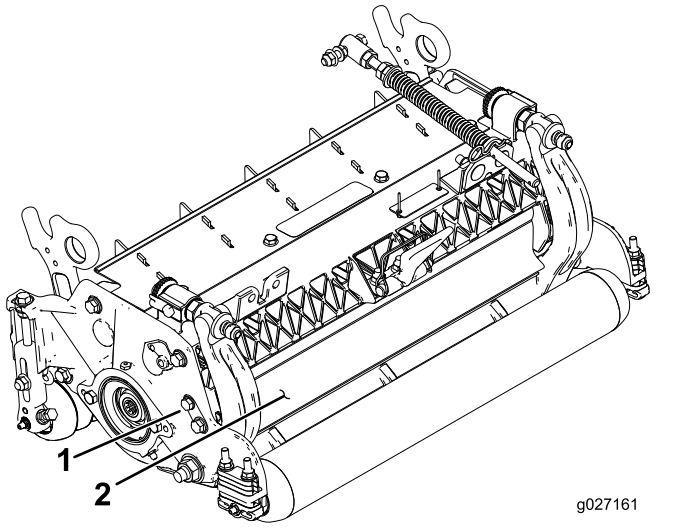


g027161

**Obrázok 6**

1. Skrutka
2. Zadný kryt

## Nastavenie kontaktu medzi nožom plošiny a kotúčom

### Denné nastavenie noža plošiny

Nastavovací systém noža plošiny a kotúča s dvoma gombíkmi, ktorý je integrovaný v tejto rezacej jednotke, zjednodušuje nastavovanie potrebné na zaručenie optimálnych výsledkov kosenia. Presné nastavenie, ktoré je možné vďaka dizajnu dvoch gombíkov/tyče plošiny, zabezpečuje potrebné

ovládanie na neustále samoostrenie, čím sa zaručuje ostrosť rezných hrán, dobrá kvalita kosenia a výrazne sa znižuje potreba pravidelného ostrenia.

Pred každodenným kosením alebo podľa potreby skontrolujte správny kontakt medzi nožom plošiny a kotúčom na každej rezacej jednotke. **Tento postup vykonajte aj vtedy, ak je kvalita kosenia prijateľná.**

1. Spustite rezacie jednotky nižšie na tvrdý povrch, vypnite motor a vyberte kľúč zo zapaľovania.
2. Pomaly otáčajte kotúčom dozadu a počúvajte, či je medzi kotúčom a nožom plošiny kontakt.
   - Ak je kontakt zjavný, nastavte nôž plošiny takto:
     A. Postupne po jednotlivých kliknutiach otáčajte regulačné skrutky tyče plošiny v smere hodinových ručičiek (Obrázok 7), kým nepocítite a nezačujete ľahký kontakt.

        **Poznámka:** Nastavovacie skrutky majú západky zodpovedajúce 0,022 mm pohybu noža plošiny pre každú indexovanú polohu. Pozrite si časť Nastavenie noža plošiny na kotúči (strana 9).

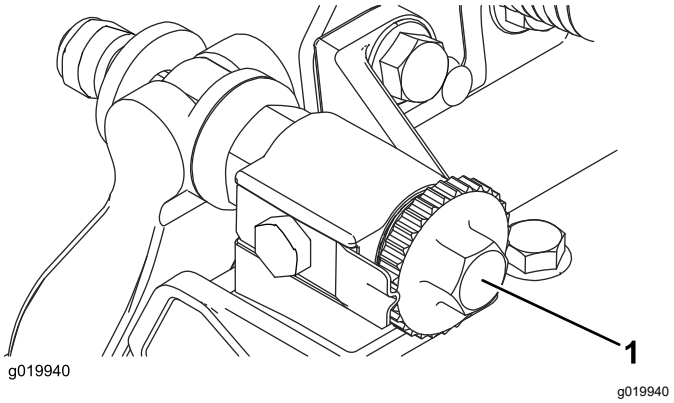


**Obrázok 7**

1. Regulačná skrutka tyče plošiny

     B. Zasuňte dlhý pásik papiera na overenie výsledku kosenia (diel č. 125-5610 spoločnosti Toro) medzi kotúč a nôž plošiny, kolmo na nôž plošiny (Obrázok 8). Potom **pomaly** otáčajte kotúč dopredu. Mal by rozrezať papier. Ak ho nerozreže, zopakujte kroky A a B, kým sa to nepodarí.

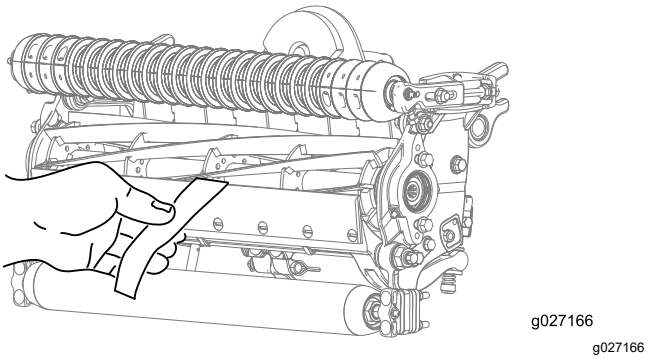


**Obrázok 8**

   - Ak spozorujete nadmerný kontakt/zadrhávanie kotúča, buď naostrite, prebrúste prednú časť noža plošiny alebo brúste nôž plošiny a/alebo kotúč, aby ste dosiahli ostré hrany potrebné na presné kosenie. Pozrite si *príručku spoločnosti Toro k ostreniu kotúčových a rotačných kosačiek*, formulár č. 09168SL.

***Dôležité:*** **Vždy sa preferuje ľahký kontakt. Ak nezaručíte ľahký kontakt, hrany noža plošiny/kotúča sa nebudú dostatočne automaticky brúsiť a po určitom čase prevádzky sa otupia. Ak vytvoríte nadmerný kontakt, opotrebovanie noža plošiny/kotúča sa urýchli, čo môže viesť k nerovnomernému opotrebovaniu a zníženiu kvality kosenia.**

**Poznámka:** Po dlhodobejšej prevádzke sa na oboch koncoch noža plošiny vytvorí zvlnená hrana. Tieto výstupky zbrúste alebo ich opracujte pilníkom zarovno reznou hranou noža plošiny, aby ste zaručili hladkú prevádzku.

**Poznámka:** Časom budete musieť nabrúsiť zošikmenie (Obrázok 9), pretože jeho životnosť je len 40 % životnosti noža plošiny.

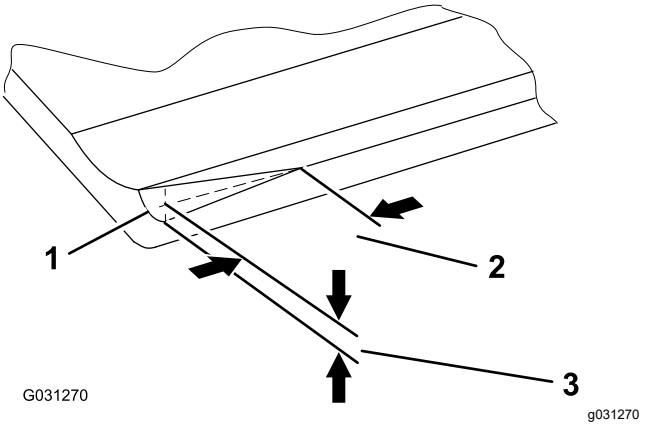


**Obrázok 9**

1. Prívodné zošikmenie na pravej strane noža plošiny
2. 6 mm
3. 1,5 mm

**Poznámka:** Prívodné zošikmenie nesmie byť príliš veľké, aby nedochádzalo k všívaniu trávy.

## Nastavenie noža plošiny na kotúči

Tento postup využite pri úvodnom nastavení rezacej jednotky a po frézovaní, ostrení či demontáži kotúča. Toto nastavenie sa nerobí každý deň.

- Po naostrení rezacej jednotky alebo nabrúsení noža plošiny a/alebo kotúča môže byť potrebné rezacou jednotkou niekoľko minút kosiť a potom vykonať tento postup a nastaviť nôž plošiny na kotúči, pretože kotúč a nôž plošiny sa navzájom prispôsobia.
- Ak je trávnik extrémne hustý alebo je výška kosenia veľmi nízka, možno budú potrebné ďalšie nastavenia.

1. Rezaciu jednotku umiestnite na hladký rovný povrch.
2. Regulačné skrutky tyče plošiny otáčajte proti smeru hodinových ručičiek, čím zaručíte, že sa tyč plošiny nedostane do kontaktu s kotúčom (Obrázok 10).

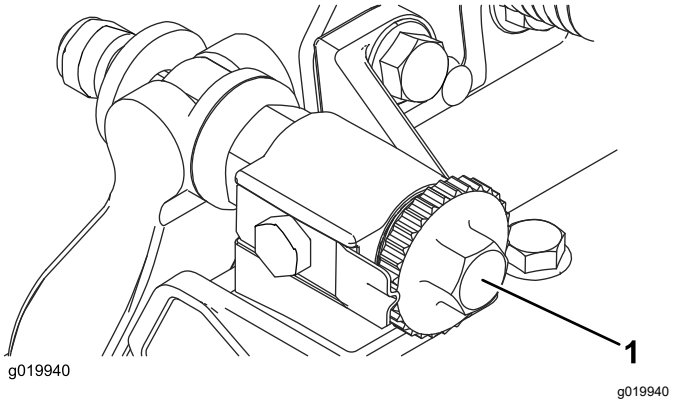


**Obrázok 10**

1. Regulačná skrutka tyče plošiny

3. Nakloňte rezaciu jednotku tak, aby ste odkryli nôž plošiny a kotúč.

   ***Dôležité:*** **Uistite sa, že sa matice na zadnom konci regulačných skrutiek tyče plošiny neopierajú o pracovný povrch. Použite stojan (Obrázok 11).**

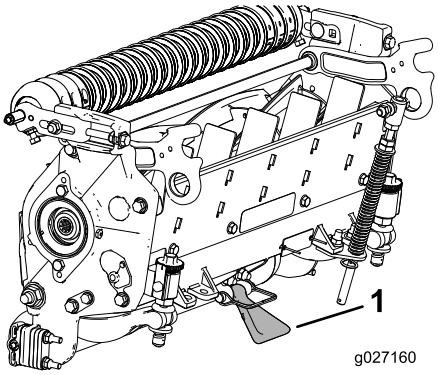


**Obrázok 11**

1. Stojan

4. Kotúč otočte tak, aby 1 z čepelí križovala nôž plošiny približne 25 mm od konca noža plošiny na pravej strane rezacej jednotky.
5. Na mieste, kde čepeľ kotúča križuje hranu noža plošiny, urobte značku.

   **Poznámka:** Neskôr vám to uľahčí nastavovanie.
6. Medzi čepeľ kotúča a hranu noža plošiny zasuňte 0,05 mm vložku (diel č. 140-5531), a to v bode označenom v kroku 5.
7. Otáčajte pravým nastavovacím prvkom tyče plošiny v smere hodinových ručičiek, až kým na vložke neucítite **ľahký** tlak. Potom nastavovací prvok tyče plošiny otočte o 2 kliknutia späť a vložku vyberte.

   **Poznámka:** Nastavenie jednej strany rezacej jednotky ovplyvňuje druhú stranu. Tieto 2 kliknutia zaručia priestor na nastavenie druhej strany.

   **Poznámka:** Ak začnete s veľkou medzerou, obe strany by sa mali na začiatku potiahnuť bližšie k sebe striedavým uťahovaním pravej a ľavej strany.
8. Kotúč **pomaly** otočte tak, aby rovnaká čepeľ, ktorú ste označili na pravej strane, križovala nôž plošiny približne 25 mm od konca noža plošiny na ľavej strane rezacej jednotky.
9. Ľavý nastavovací prvok tyče plošiny otáčajte v smere hodinových ručičiek, kým nemožno vložku presunúť cez medzeru medzi kotúčom a nožom plošiny s ľahkým trením.
10. Vráťte sa na pravú stranu a podľa potreby ju nastavte, aby ste dosiahli ľahké trenie vložky medzi rovnakou čepeľou a nožom plošiny.
11. Kroky 9 až 10 opakujte dovtedy, kým nemožno vložku presunúť cez obe medzery s ľahkým trením, no 1 kliknutie na oboch stranách zabráni úplnému prejdeniu vložky na oboch stranách.

**Poznámka:** Nôž plošiny je teraz vo vodorovnej polohe s kotúčom.

12. Z tejto polohy (t. j. 1 kliknutie a vložka neprechádzajúca úplne) otočte oba nastavovacie prvky tyče plošiny o 1 kliknutie v smere hodinových ručičiek.

    **Poznámka:** Každé kliknutie otočí nôž plošiny o 0,022 mm. **Neuťahujte nadmerne regulačné skrutky.**

13. Zasuňte dlhý pásik papiera na overenie výsledku kosenia (diel č. 125-5610 spoločnosti Toro) medzi kotúč a nôž plošiny, kolmo na nôž plošiny (Obrázok 8). Potom **pomaly** otáčajte kotúč dopredu. Mal by rozrezať papier. Ak ho nerozreže, otočte každú regulačnú skrutku tyče plošiny o 1 klik v smere hodinových ručičiek a zopakujte tento krok, kým sa to nepodarí.

    **Poznámka:** Ak spozorujete nadmerný kontakt/zadrhávanie kotúča, buď naostrite, prebrúste prednú časť noža plošiny alebo brúste nôž plošiny a/alebo kotúč, aby ste dosiahli ostré hrany potrebné na presné kosenie. Pozrite si *príručku spoločnosti Toro k ostreniu kotúčových a rotačných kosačiek*, formulár č. 09168SL.

## Nastavenie výšky zadného valca

1. Nastavte konzoly zadného valca (Obrázok 12) na požadovanú výšku kosenia tak, že pod montážnu prírubu bočnej dosky umiestnite požadovaný počet rozpier (Obrázok 12) podľa Tabuľky výšky kosenia a výberu noža plošiny (strana 13).

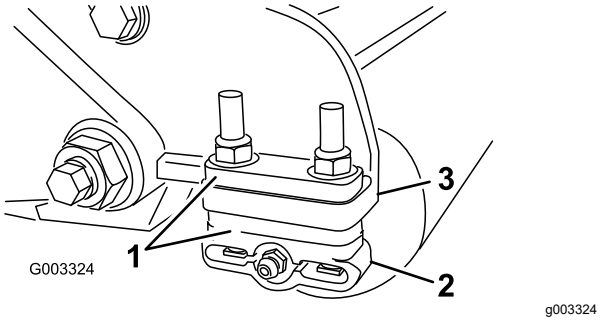


**Obrázok 12**

1. Rozpera
2. Konzola valca
3. Montážna príruba bočnej dosky

2. Zdvihnite zadnú časť rezacej jednotky a pod nôž plošiny umiestnite blok.
3. Odmontujte 2 matice, ktorými sú jednotlivé konzoly valca a rozpery pripevnené k jednotlivým montážnym prírubám bočnej dosky.
4. Spustite valec a skrutky z montážnych prírub bočnej dosky a rozpier.
5. Rozpery umiestnite na skrutky na konzolách valca.
6. Zaistite konzolu valca a rozpery tak, že pod montážne príruby bočnej dosky umiestníte predtým demontované matice.
7. Overte, či je správny kontakt medzi nožom plošiny a kotúčom. Naklonením kosačky odkryte predné a zadné valce a nôž plošiny.

    **Poznámka:** Polohu zadného valca a kotúča určuje tolerancia obrobenia zmontovaných súčastí, preto sa nevyžaduje vodorovná poloha. Nastavenie je možné mierne upraviť tak, že rezaciu jednotku umiestnite na dosku a uvoľníte montážne skrutky bočnej dosky s hlavou (Obrázok 13). Nastavte a utiahnite skrutky s hlavou. Skrutky s hlavou utiahnite momentom 37 až 45 N·m.

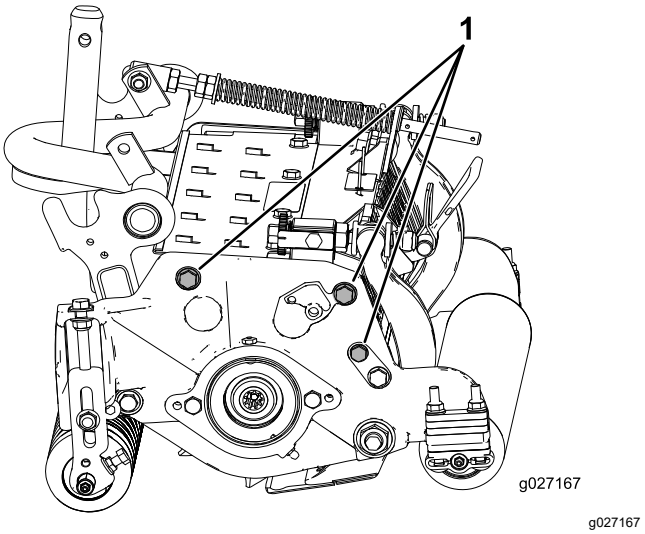


g027167

**Obrázok 13**

1. Skrutky s hlavou na upevnenie bočnej dosky

## Úprava nastavení kompenzácie nerovností trávnika

Pružina na kompenzáciu nerovností trávnika prenáša hmotnosť z predného valca na zadný. Týmto spôsobom pomáha zredukovať tvorbu vĺn v trávniku známu tiež ako „marcelling“ alebo „bobbing“.

***Dôležité:*** **Úpravy nastavenia pružín vykonávajte, keď je rezacia jednotka primontovaná k trakčnej jednotke, smeruje priamo vpred a je spustená na zem.**

1. Uistite sa, že v zadnom otvore tyče pružiny je namontovaná sponková závlačka (Obrázok 14).

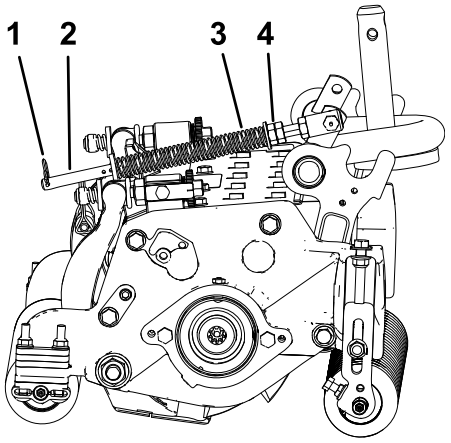


g313710

**Obrázok 14**

1. Sponková závlačka
2. Tyč pružiny
3. Pružina na kompenzáciu nerovností trávnika
4. Šesťhranné matice

2. Utiahnite šesťhranné matice na prednom konci tyče pružiny tak, aby dĺžka stlačenej pružiny bola 15,9 cm (Obrázok 14).

   **Poznámka:** Keď stroj používate na nerovnom teréne, skráťte dĺžku pružiny o 1,3 cm.

   **Poznámka:** Ak sa zmení nastavenie výšky kosenia alebo agresivity kosenia, znovu nastavte nastavenie kompenzácie nerovností trávnika.

# Nastavenie výšky kosenia

**Poznámka:** V prípade výšky kosenia väčšej ako 2,54 cm je potrebné namontovať súpravu vysokého nastavenia výšky kosenia.

1. Uvoľnite poistné matice, ktoré zaisťujú konzoly nastavenia výšky kosenia na bočných doskách rezacej jednotky (Obrázok 15).

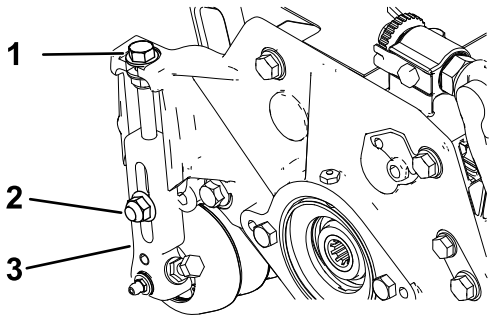


g027171

g027171

**Obrázok 15**

1. Nastavovacia skrutka
2. Poistná matica
3. Konzola určujúca výšku kosenia

2. Uvoľnite maticu na tyči ukazovateľa (Obrázok 16) a nastavte regulačnú skrutku na požadovanú výšku kosenia.

   **Poznámka:** Výšku kosenia predstavuje vzdialenosť medzi spodnou časťou hlavy skrutky a prednou časťou tyče.

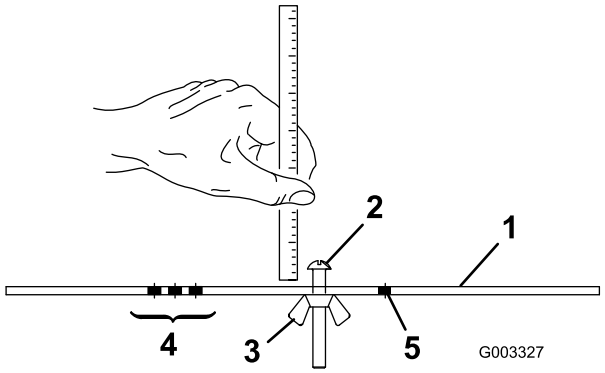


g003327

**Obrázok 16**

1. Tyč ukazovateľa
2. Regulačná skrutka na nastavenie výšky
3. Matica
4. Otvory na nastavenie hĺbky stroja na úpravu trávnika (HOG)
5. Nepoužívaný otvor

3. Hlavu skrutky zaveste na reznú hranu noža plošiny a zadný koniec tyče podoprite o zadný valec (Obrázok 17).

   **Poznámka:** Ak chcete skontrolovať výšku kosenia na rezacích jednotkách s namontovanými valcami s osadením, tyč ukazovateľa umiestnite na osadenia s väčším priemerom na koncoch valca s osadením.

4. Otáčajte regulačnú skrutku, kým sa predný valec nedotkne tyče ukazovateľa (Obrázok 17).

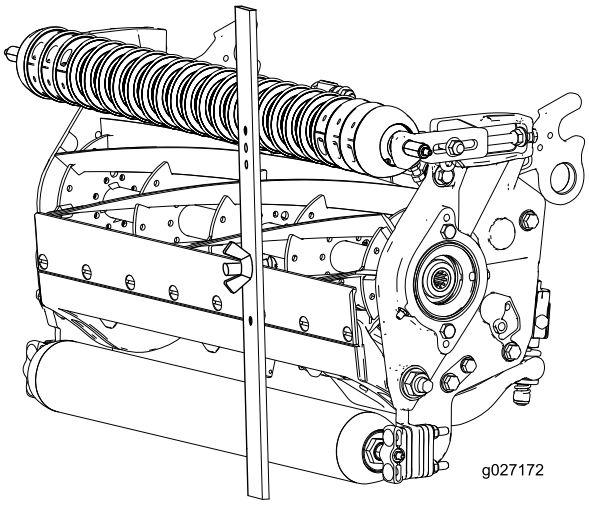

g027172

g027172

**Obrázok 17**

5. Nastavujte oba konce valca, kým nebude celý valec vo vodorovnej polohe s nožom plošiny.

   ***Dôležité:*** **Po správnom nastavení sa bude zadný a predný valec dotýkať tyče ukazovateľa a skrutka sa upevní na noži plošiny. Zaručíte tým rovnakú výšku kosenia na oboch koncoch noža plošiny.**

6. Utiahnutím matíc toto nastavenie zaistite.

   **Poznámka:** Matice neuťahujte nadmerne. Utiahnite ich primerane tak, aby v podložke neostala vôľa.

# Tabuľky výšky kosenia a výberu noža plošiny

| Tabuľka výšky kosenia | | | | |
|---|---|---|---|---|
| **Nastavenie výšky kosenia** | **Agresivita kosenia** | **Počet zadných rozpier** | **Počet článkov reťaze** | **Namontované súpravy zariadenia na vyčesávanie**** |
| 0,64 cm | Menšia | 0 | 5 | Á |
| | Bežná | 0 | 5 | Á |
| | Väčšia | 1 | 5 | – |
| 0,95 cm | Menšia | 0 | 5 | Á |
| | Bežná | 1 | 5 | Á |
| | Väčšia | 2 | 5 | – |
| 1,27 cm | Menšia | 0 | 5 | Á |
| | Bežná | 1 | 5 | Á |
| | Väčšia | 2 | 5 | Á |
| 1,56 cm | Menšia | 1 | 5 | Á |
| | Bežná | 2 | 5 | Á |
| | Väčšia | 3 | 5 | – |
| 1,91 cm | Menšia | 2 | 5 | Á |
| | Bežná | 3 | 5 | Á |
| | Väčšia | 4 | 5 | – |
| 2,22 cm | Menšia | 2 | 5 | Á |
| | Bežná | 3 | 5 | Á |
| | Väčšia | 4 | 5 | – |
| 2,54 cm | Menšia | 3 | 5 | Á |
| | Bežná | 4 | 5 | Á |
| | Väčšia | 5 | 4+ | – |
| 2,86 cm | Menšia | 4 | 5 | – |
| | Bežná | 5 | 5 | – |
| | Väčšia | 6 | 5 | – |
| 3,18 cm*+ | Menšia | 4 | 5 | – |
| | Bežná | 5 | 5 | – |
| | Väčšia | 6 | 5 | – |
| 3,49 cm* + | Menšia | 4 | 5 | – |
| | Bežná | 5 | 5 | – |
| | Väčšia | 6 | 5 | – |
| 3,81 cm* + | Menšia | 5 | 5 | – |
| | Bežná | 6 | 5 | – |
| | Väčšia | 7 | 5 | – |
| 4,13 cm* + | Menšia | 6 | 4 | – |
| | Bežná | 7 | 4 | – |
| | Väčšia | 8 | 4 | – |
| 4,44 cm* + | Menšia | 6 | 4 | – |
| | Bežná | 7 | 4 | – |
| | Väčšia | 8 | 5 | – |
| 4,76 cm* + | Menšia | 7 | 4 | – |
| | Bežná | 8 | 5 | – |
| | Väčšia | 9 | 5 | – |
| 5,08 cm* + | Menšia | 7 | 5 | – |
| | Bežná | 8 | 5 | – |
| | Väčšia | 9 | 5 | – |

+ znamená, že U-konzola na zdvíhacom ramene je umiestnená v spodnom otvore (Obrázok 20).

* Musí byť namontovaná súprava vysokého nastavenia výšky kosenia (diel č. 137-0890). Konzolu určujúcu výšku kosenia umiestnite do vrchného otvoru bočnej dosky.

** Y znamená, že danú kombináciu výšky kosenia a rozpier možno použiť so zariadeniami na vyčesávanie.

Na určenie najvhodnejšieho noža plošiny pre požadovanú výšku kosenia použite nasledujúcu tabuľku.

| Tabuľka výberu noža plošiny/výšky kosenia | | | |
|---|---|---|---|
| **Nôž plošiny** | **Diel č.** | **Výška ostria noža plošiny** | **Výška kosenia** |
| Tournament (voliteľné) | 147-1257 | 4,3 mm | 3,8 až 9,5 mm |
| Nízka výška kosenia (model 03643) | 147-1244 | 5,6 mm | 6,4 až 12,7 mm |
| EdgeMax®Nízka výška kosenia (Model 03641) | 137-6093 | 5,6 mm | 6,4 až 12,7 mm |
| Rozšírená nízka výška kosenia (voliteľné) | 147-1243 | 5,6 mm | 6,4 až 12,7 mm |
| EdgeMax® – nízka výška kosenia (voliteľné) | 119-4280 | 5,6 mm | 6,4 až 12,7 mm |
| EdgeMax® (Modely 03638 a 03639) | 137-6094 | 6,9 mm | 9,5 až 38,1 mm * |
| Štandardné (voliteľné) | 147-1245 | 6,9 mm | 9,5 až 38,1 mm * |
| Ťažká prevádzka (voliteľné) | 147-1246 | 9,3 mm | 12,7 až 38,1 mm |
| * Na traviny rastúce v teplých obdobiach môže byť potrebné použiť nôž plošiny na nízku výšku kosenia 12,7 mm a menej. | | | |

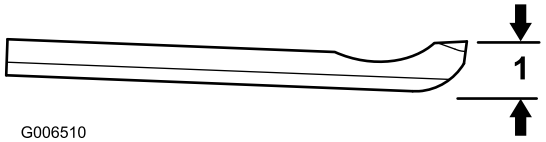


g006510

**Obrázok 18**

1. Výška ostria noža plošiny

# Termíny použité v tabuľke výšky kosenia

## Nastavenie výšky kosenia

Predstavuje požadovanú výšku kosenia.

## Referenčná nastavená výška kosenia

Ide o výšku nad rovným plochým povrchom dotýkajúcim sa spodnej časti predného aj zadného valca, na ktorú je nastavená vrchná hrana noža plošiny.

## Skutočná výška kosenia

Ide o skutočnú výšku, na ktorú sa tráva pokosí. Pri danej referenčnej nastavenej výške kosenia sa bude skutočná výška kosenia líšiť v závislosti od typu trávy, ročného obdobia, trávnika a stavu pôdy. Nastavenie rezacej jednotky (agresivita kosenia, valce, nože plošiny, namontované nadstavce, nastavenia kompenzácie trávnika a pod.) tiež ovplyvní účinnú výšku kosenia. Účinnú výšku kosenia pravidelne kontrolujte použitím nástroja na vyhodnotenie trávnika (model 04399) a určujte tak požadovanú výšku kosenia podľa nastavenia plošiny.

## Agresivita kosenia

Agresivita kosenia má výrazný vplyv na výkon rezacej jednotky. Agresivita kosenia označuje uhol medzi nožom plošiny a zemou (Obrázok 19).

Najlepšie nastavenie rezacej jednotky závisí od podmienok na vašom trávniku a od požadovaných výsledkov. Najvhodnejšie nastavenie určíte vďaka skúsenostiam s rezacou jednotkou na vašom trávniku. Počas sezóny kosenia môžete upravovať nastavenie agresivity kosenia a dosiahnuť tak na trávniku rôzne podmienky.

Pre traviny rastúce v teplých obdobiach (bermudská tráva, paspalum, zoysia) je vo všeobecnosti vhodnejšie nastaviť menšiu až strednú agresivitu kosenia, zatiaľ čo traviny rastúce v chladných obdobiach (psinček, lipnica, raž) môžu vyžadovať nastavenie strednej až väčšej agresivity. Pri agresívnejšom nastavení sa skosí viac trávy, čo umožňuje otáčajúcemu sa kotúču vtiahnuť viac trávy do noža plošiny.

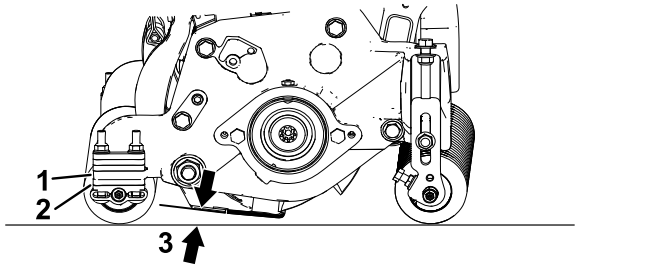


g551080

**Obrázok 19**

1. Montážna príruba bočnej dosky
2. Zadné rozpery
3. Agresivita kosenia

## Zadné rozpery

Počet zadných rozpier určuje agresivitu kosenia rezacej jednotky. Ak pri danej výške kosenia pridáte pod montážnu prírubu bočnej dosky rozpery, zvýšite tak agresivitu rezacej jednotky. Všetky rezacie jednotky na danom stroji musia byť nastavené na rovnakú agresivitu kosenia (počet zadných rozpier, diel č. 119-0626 spoločnosti Toro), inak by to mohlo nepriaznivo ovplyvniť vzhľad trávnika po kosení (Obrázok 19).

## Články reťaze

Miesto, v ktorom je pripevnená reťaz zdvíhacieho ramena, určuje uhol sklonu zadného valca (Obrázok 20).

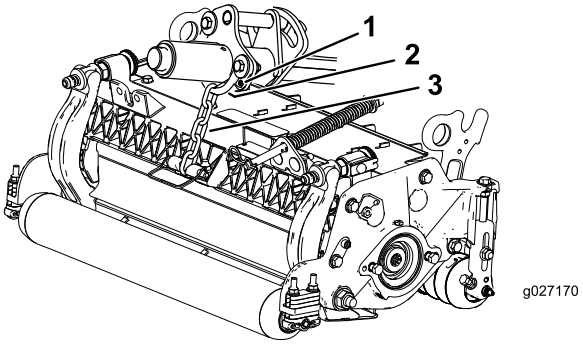


g027170

g027170

**Obrázok 20**

1. Zdvíhacia reťaz
2. U-konzola
3. Spodný otvor

## Zariadenie na vyčesávanie

Ide o odporúčané nastavenia výšky kosenia v prípade, že je na rezacej jednotke namontovaná súprava zariadenia na vyčesávanie.

# Údržba

## Podpera rezacej jednotky

Vždy keď musíte nakloniť rezaciu jednotku, aby ste odkryli nôž plošiny/kotúč, podoprite zadnú časť rezacej jednotky stojanom (dodáva sa s trakčnou jednotkou), aby ste zaručili, že sa matice na zadnej časti regulačných skrutiek tyče plošiny neopierajú o pracovný povrch (Obrázok 21).

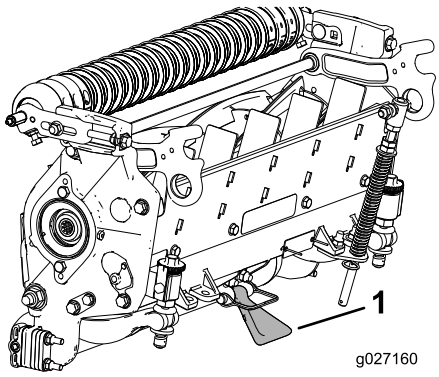


g027160

**Obrázok 21**

1. Stojan

## Mazanie rezacích jednotiek

Každá rezacia jednotka má päť mazacích armatúr (Obrázok 22), ktoré je potrebné pravidelne mazať lítiovým mazivom č. 2.

Na prednom a zadnom valci sú po dva mazacie body a na drážke motora kotúča jeden.

**Poznámka: Ak rezacie jednotky ihneď po umytí namažete, pomôže to odstrániť vodu z ložísk a predĺžiť ich životnosť.**

1. Každú mazaciu armatúru utrite čistou handrou.
2. Mazivo nanášajte dovtedy, kým z tesnení valca a poistného ventilu ložísk nezačne vytekať čisté mazivo.
3. Prebytočné mazivo utrite.

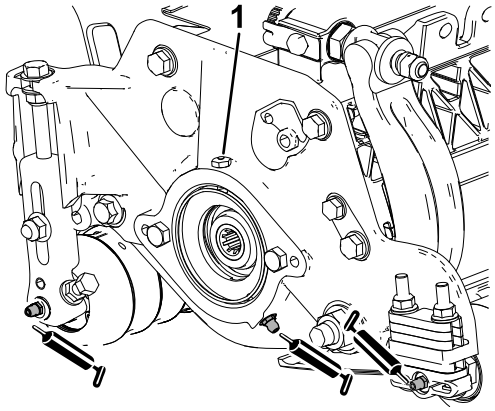


**Obrázok 22**

Umiestnenie mazacích armatúr na boku motora kotúča.

1. Poistný ventil

# Špecifikácie noža plošiny

## Servis noža plošiny

### Demontáž tyče plošiny/Zostavenie noža plošiny

1. Otočením regulačných skrutiek tyče plošiny proti smeru hodinových ručičiek odsuňte nôž plošiny smerom od kotúča (Obrázok 23).

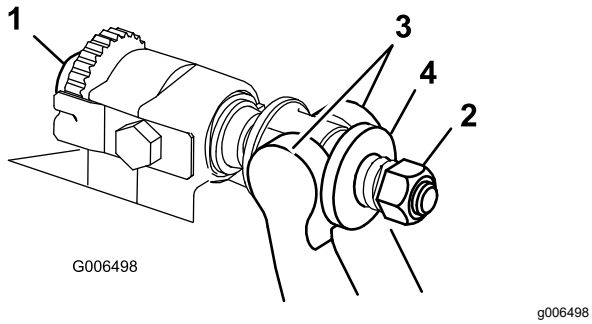


**Obrázok 23**

1. Regulačná skrutka tyče plošiny
2. Napínacia matica pružiny
3. Tyč plošiny
4. Podložka

2. Uvoľňujte napínaciu maticu pružiny, kým sa neuvoľní napnutie podložky na tyči plošiny (Obrázok 23).
3. Na oboch stranách stroja uvoľnite poistnú maticu, ktorou je pripevnená skrutka tyče plošiny (Obrázok 24).

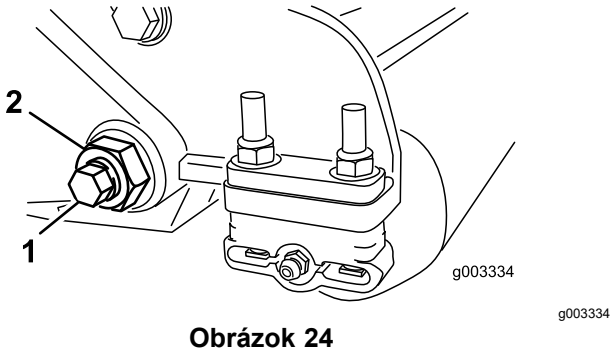


**Obrázok 24**

1. Skrutka tyče plošiny
2. Poistná matica

4. Odstráňte všetky skrutky tyče plošiny, aby ste mohli tyč plošiny stiahnuť nadol a demontovať ju z rezacej jednotky (Obrázok 24).

   Počítajte s miestom na 2 nylonové podložky a 1 podložku vyrazenú z ocele na oboch koncoch tyče plošiny (Obrázok 25).

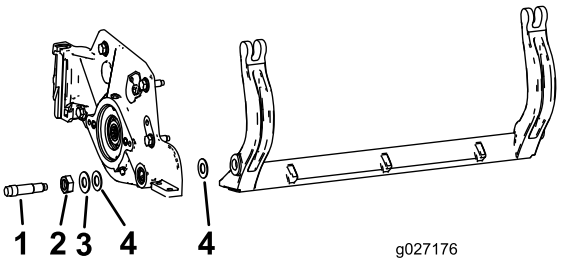


**Obrázok 25**

1. Skrutka tyče plošiny
2. Matica tyče plošiny
3. Oceľová podložka
4. Nylonová podložka

5. Odstráňte nôž plošiny z tyče plošiny tak, že odstránite všetky skrutky, ktoré ho držia na mieste. Použite nástrčný kľúč s nástrojom na skrutky noža plošiny (číslo dielu TOR510880).

   **Poznámka:** Na uvoľnenie skrutiek noža plošiny môžete použiť mechanický alebo pneumatický rázový kľúč.

   **Poznámka:** Nôž plošiny a skrutky zlikvidujte.

### Montáž nového noža plošiny

1. Vyberte si nový nôž plošiny podľa Tabuľky výšky kosenia a výberu noža plošiny (strana 13).
2. Odstráňte z povrchu tyče plošiny hrdzu a šupinky a naneste naň tenkú vrstvu oleja.

   ***Dôležité:*** **Neodstraňujte materiál odliatku z tyče plošiny. Tyč plošiny je v strede konkávne vyhĺbená; nebrúste ju.**
3. Vyčistite závity v tyči plošiny.
4. Na nové skrutky noža plošiny naneste prostriedok proti zasekávaniu a namontujte nôž plošiny na tyč plošiny.

   ***Dôležité:*** **Používajte len nové skrutky noža plošiny.**

   **Poznámka:** Množstvo skrutiek sa líši v závislosti od tyče plošiny.

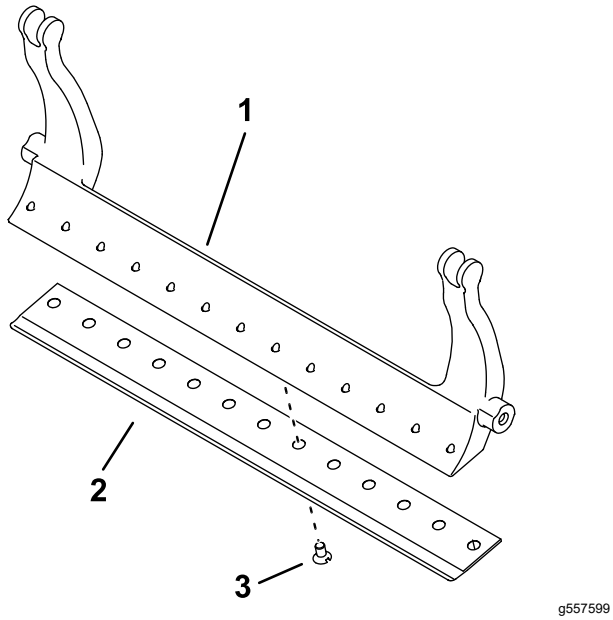


**Obrázok 26**

Zobrazenie tyče plošiny s 13 skrutkami

1. Tyč plošiny
2. Nôž plošiny
3. Skrutka

5. 2 vonkajšie skrutky utiahnite momentom 1 N·m.
6. Skrutky doťahujte smerom od stredu noža plošiny momentom 29,8 +/- 1 N·m.

   ***Dôležité:*** **Skrutky noža plošiny nedoťahujte mechanickým alebo pneumatickým rázovým kľúčom.**

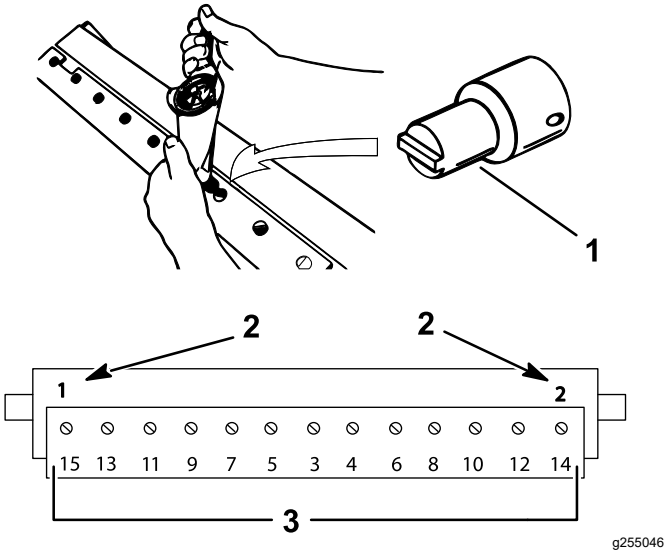


**Obrázok 27**

1. Nástroj na skrutky noža plošiny (č. dielu TOR510880)
2. Najskôr namontujte tieto skrutky a dotiahnite ich momentom 1 N·m.
3. Dotiahnite momentom 29,8 +/- 1 N·m.

7. Nový nôž plošiny nabrúste; pozri Tabuľka servisných limitov noža plošiny (strana 20).

# Tabuľka servisných limitov noža plošiny

Servisné limity noža plošiny sú uvedené v nasledujúcej tabuľke.

***Dôležité:*** **Obsluhovanie rezacej jednotky s nožom plošiny pod prevádzkovým limitom môže mať za následok zlý vzhľad trávnika po kosení a spôsobiť, že konštrukciu noža plošiny jednoduchšie poškodia nárazy.**

| Tabuľka servisných limitov noža plošiny | | | | |
|---|---|---|---|---|
| **Nôž plošiny** | **Diel** | **Výška ostria noža plošiny** | **Prevádzkový limit*** | **Uhol podbrúsenia** Uhol zhora/spredu |
| Tournament (voliteľné) | 147-1257 | 4,3 mm | 3,4 mm | 5/5° |
| EdgeMax® – nízka výška kosenia (model 03641) | 137-6093 | 5,6 mm | 4,8 mm | 10°/5° |
| Nízka výška kosenia (model 03643) | 147-1244 | 5,6 mm | 4,8 mm | 10°/5° |
| EdgeMax® – nízka výška kosenia (voliteľné) | 119-4280 | 5,6 mm | 4,8 mm | 10°/10° |
| Rozšírená nízka výška kosenia (voliteľné) | 147-1243 | 5,6 mm | 4,8 mm | 10°/10° |
| EdgeMax® (Modely 03638 a 03639) | 137-6094 | 6,9 mm | 4,8 mm | 10°/5° |
| Štandardné (voliteľné) | 147-1245 | 6,9 mm | 4,8 mm | 10°/5° |
| Ťažká prevádzka (voliteľné) | 147-1246 | 9,3 mm | 4,8 mm | 10°/5° |

**Odporúčané uhly vrchného a predného podbrúsenia noža plošiny (Obrázok 28)**

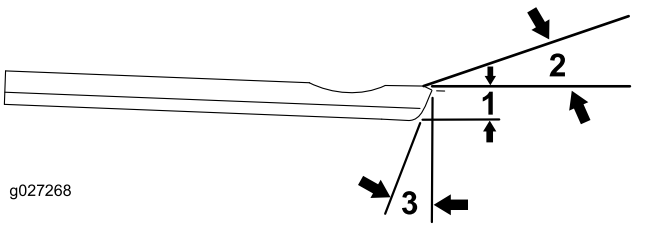


**Obrázok 28**

1. Prevádzkový limit noža plošiny*
2. Uhol vrchného podbrúsenia
3. Uhol predného podbrúsenia

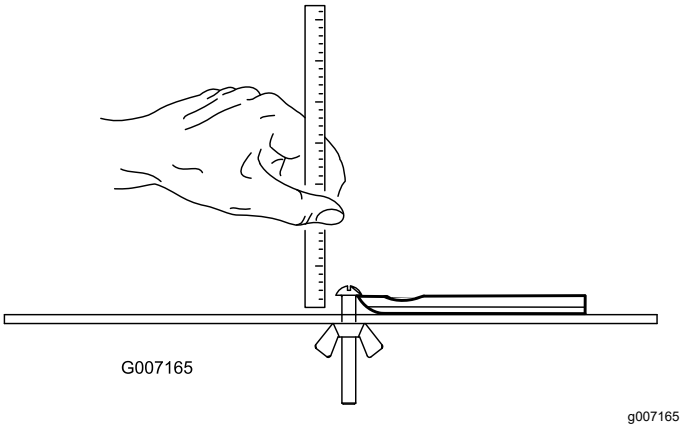


**Obrázok 29**

**Poznámka:** Všetky prevádzkové limity noža plošiny sa vzťahujú na spodnú stranu noža plošiny (Obrázok 29)

## Kontrola uhla vrchného podbrúsenia

Uhol, pri ktorom ostríte nože plošiny, je veľmi dôležitý.

Na kontrolu uhla brúsky a následnú opravu akýchkoľvek nepresností pri ostrení používajte indikátor uhla (diel č. 131-6828 spoločnosti Toro) a držiak indikátora uhla (diel č. 131-6829 spoločnosti Toro).

1. Indikátor uhla umiestnite na spodnú časť noža plošiny, ako je znázornené na Obrázok 30.

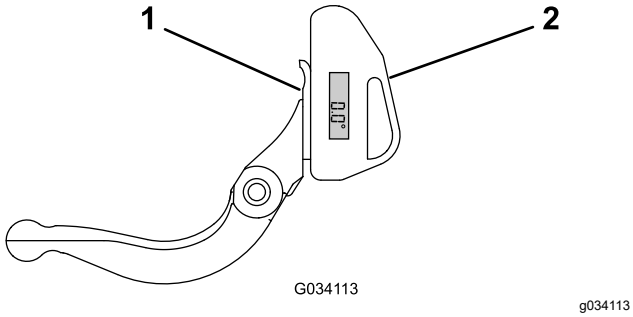


**Obrázok 30**

1. Nôž plošiny (zvisle)
2. Indikátor uhla

2. Na indikátore uhla stlačte tlačidlo Alt+0.
3. Držiak indikátora uhla umiestnite na hranu noža plošiny tak, aby hrana magnetu lícovala s hranou noža plošiny (Obrázok 31).

   **Poznámka:** Digitálny displej by mal byť pri tomto kroku viditeľný z rovnakej strany ako pri kroku 1.

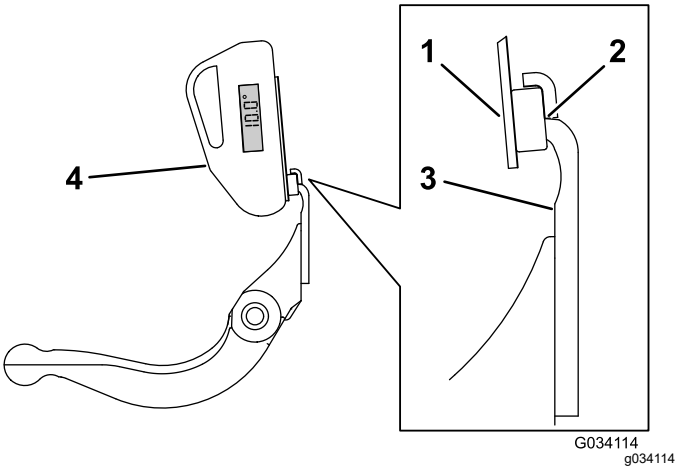


**Obrázok 31**

1. Držiak indikátora uhla
2. Hrana magnetu lícuje s hranou noža plošiny
3. Nôž plošiny
4. Indikátor uhla

4. Indikátor uhla umiestnite na držiak, ako je znázornené na Obrázok 31.

   **Poznámka:** Tento uhol vytvára brúska a od odporúčaného uhla vrchného podbrúsenia by sa mal líšiť maximálne o 2°.

# Inštalácia zostavy tyče/noža plošiny

1. Namontujte tyč/nôž plošiny tak, že umiestníte montážne uška medzi podložky a regulačnú skrutku tyče plošiny.

   ***Dôležité:*** **Vycentrujte nastavovacie prvky DPA v uškách tyče plošiny, ako je znázornené na Obrázok 32.**

**Ak sú nastavovacie prvky DPA namontované proti uškám tyče plošiny, môže to negatívne ovplyvniť kontakt noža plošiny s kotúčom.**

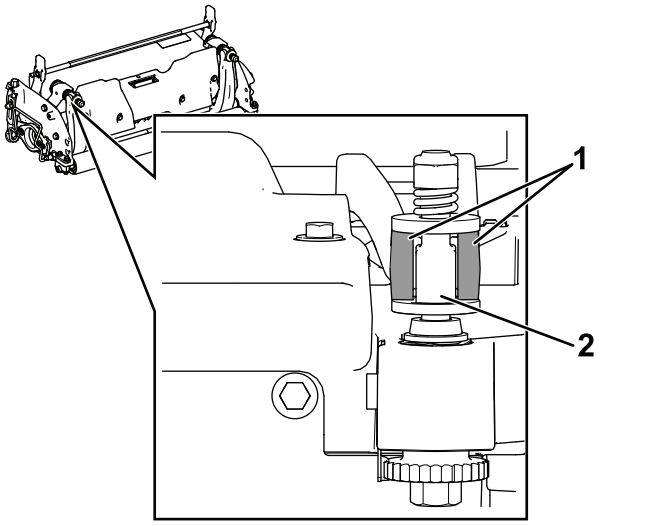


**Obrázok 32**

1. Uška tyče plošiny
2. Nastavovací prvok DPA

2. Tyč plošiny zaistite na každej bočnej doske pomocou skrutiek tyče plošiny (matice na skrutkách) a 3 podložiek (celkovo 6).
3. Na obe strany výčnelka bočnej dosky umiestnite nylonovú podložku. Na obe nylonové podložky zvonka umiestnite oceľové podložky (Obrázok 25).
4. Skrutky tyče plošiny utiahnite momentom 37 až 45 N·m.
5. Pomaly uťahujte poistné matice tyče plošiny, kým sa vonkajšie oceľové podložky nebudú otáčať ručne.

   ***Dôležité:*** **Poistné matice neuťahujte nadmerne, inak poškodia bočné dosky.**

   **Poznámka:** Nylonová podložka medzi tyčou plošiny a bočnou doskou bude mať malú medzeru.
6. Uťahujte napínaciu maticu pružiny, kým sa pružina nestiahne, potom ju otočte späť o ½ otočky (Obrázok 33).

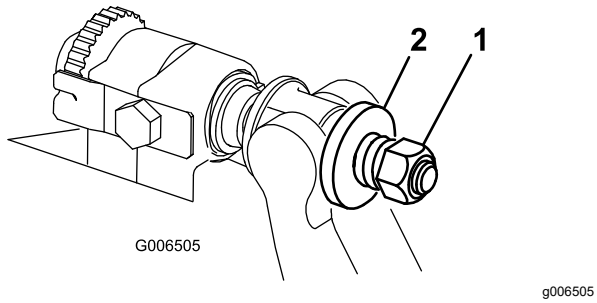


**Obrázok 33**

1. Napínacia matica pružiny 2. Pružina

# Špecifikácie kotúča

## Podbrúsenie kotúča

Nový kotúč má šírku plochy 1,3 až 1,5 mm a uhol podbrúsenia 30°.

Ak je šírka plochy väčšia ako 3 mm, vykonajte tieto kroky:

1. Všetky čepele kotúča podbrusujte pod uhlom 30°, kým nebude šírka plochy 1,3 mm (Obrázok 34 a Obrázok 35).

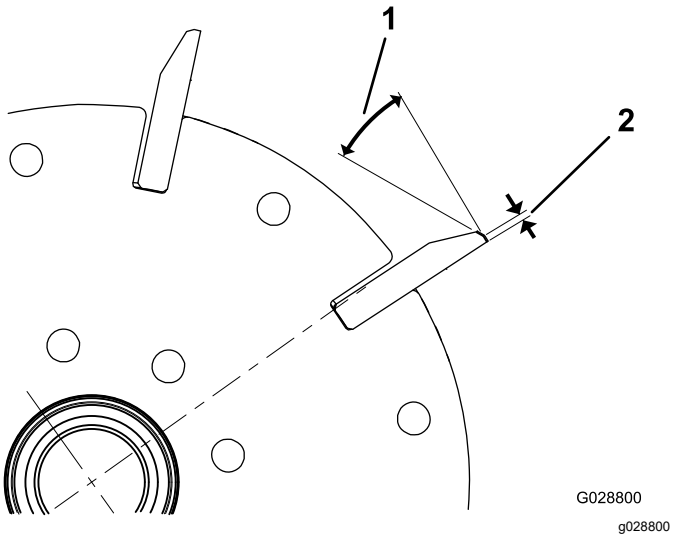


**Obrázok 34**

Radiálne kotúče

1. 30° 2. 1,3 mm

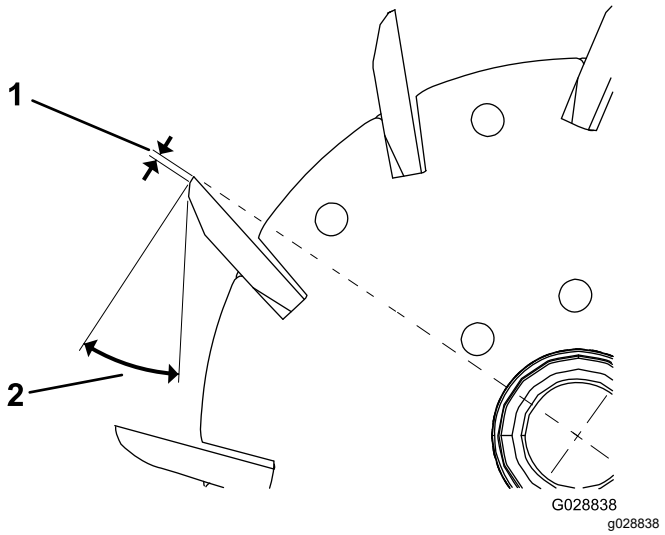


**Obrázok 35**

Kotúče vychýlené dopredu

1. 1,3 mm 2. 30°

2. Pri ostrení kotúč otáčajte, aby ste dosiahli obrúsenie kotúča < 0,025 mm.

   **Poznámka:** Týmto spôsobom sa šírka plochy o niečo zväčší.

   **Poznámka:** Ak chcete predĺžiť životnosť naostrenej hrany kotúča a noža plošiny po naostrení, po pokosení 2 polí znova skontrolujte kontakt medzi kotúčom a nožom plošiny, či sa odstránili všetky drsné časti. Tie totiž môžu vytvárať nesprávnu vzdialenosť medzi kotúčom a nožom plošiny, čo môže urýchliť opotrebovanie.

3. Pomocou pásky na meranie priemeru odmerajte vonkajší priemer kotúča na oboch koncoch (Obrázok 36). Rozdiel medzi vonkajším priemerom na oboch koncoch musí byť menší ako 0,250 mm. Ak je rozdiel väčší, zbrúste ho.

   **Poznámka:** Páska na meranie vonkajšieho priemeru je k dispozícii od autorizovaného distribútora spoločnosti Toro.

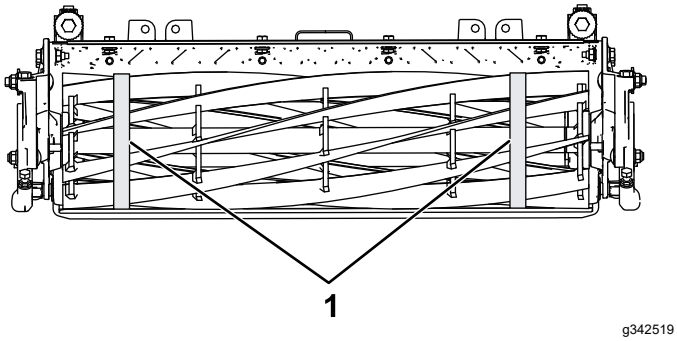


**Obrázok 36**

1. Vonkajší priemer kotúča merajte medzi 2 najbočnejšími internými podperami na oboch koncoch a porovnajte hodnoty.

# Servis nastavovacích prvkov HD s dvoma bodmi (DPA)

1. Demontujte všetky časti (pozrite si *pokyny na montáž* súpravy HD DPA a Obrázok 37).
2. Na vnútornú časť objímky na strednom ráme rezacej jednotky naneste prostriedok proti zachytávaniu (Obrázok 37).
3. Kľúče na objímkach príruby zarovnajte s otvormi v ráme a namontujte objímky (Obrázok 37).
4. Na hriadeľ nastavovacieho nástoja nasaďte vlnitú podložku a hriadeľ nastavovacieho prvku zasuňte do objímok príruby v ráme rezacej jednotky (Obrázok 37).
5. Hriadeľ nastavovacieho nástroja zaistite rovnou podložkou a poistnou maticou (Obrázok 37).
6. Poistnú maticu utiahnite momentom 20 až 27 N·m.

   **Poznámka:** Hriadeľ nastavovacieho nástroja tyče plošiny má ľavé závity.

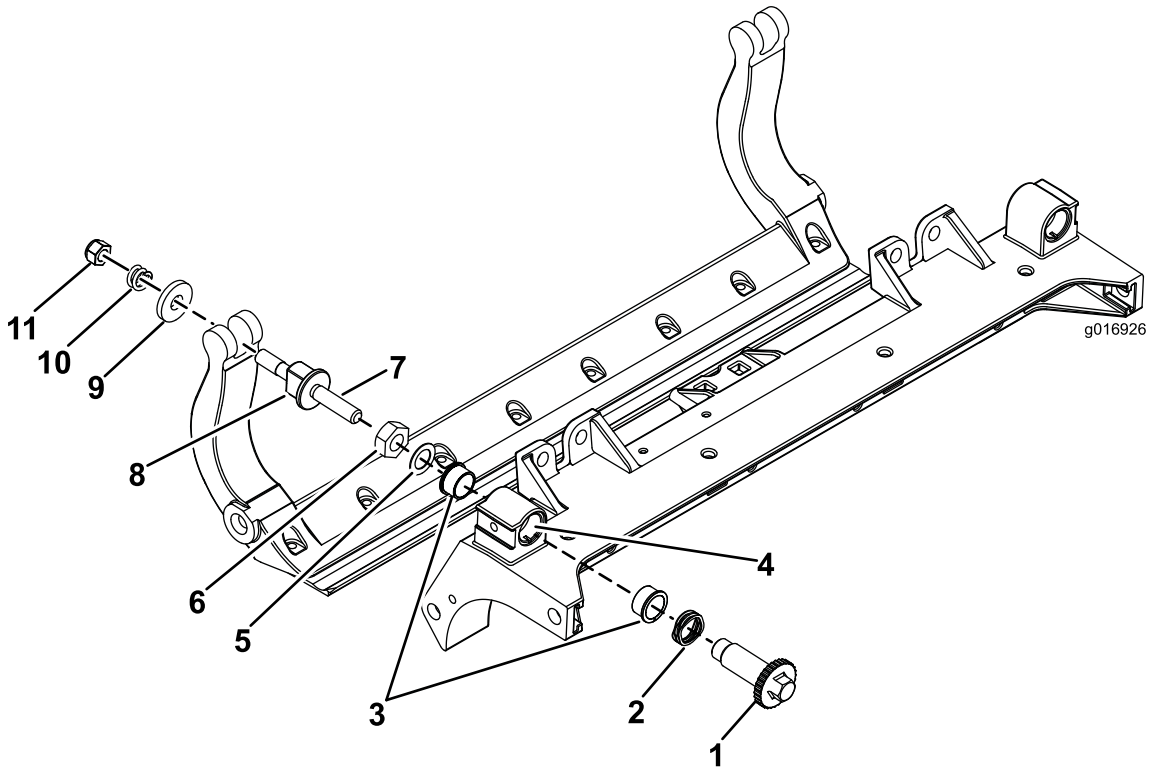


g016926

**Obrázok 37**

| | | | |
|---|---|---|---|
| 1. Hriadeľ nastavovacieho prvku | 4. Sem naneste prostriedok proti zachytávaniu. | 7. Sem naneste prostriedok proti zachytávaniu. | 10. Kompresná pružina |
| 2. Vlnitá podložka | 5. Plochá podložka | 8. Skrutka nastavovacieho prvku tyče plošiny | 11. Napínacia matica pružiny |
| 3. Objímka príruby | 6. Poistná matica | 9. Tvrdená podložka | |

7. Na závity skrutky nastavovacieho prvku tyče plošiny, ktorá sa zasúva do hriadeľa nastavovacieho prvku, naneste prostriedok proti zachytávaniu.
8. Skrutku nastavovacieho prvku tyče plošiny zaskrutkujte do hriadeľa nastavovacieho prvku.
9. Na skrutku nastavovacieho nástroja voľne nasaďte tvrdenú podložku, pružinu a napínaciu maticu pružiny.
10. Namontujte tyč plošiny tak, že umiestníte montážne uškā medzi podložku a nastavovací prvok tyče plošiny.
11. Tyč plošiny zaistite na oboch bočných doskách pomocou skrutiek tyče plošiny (matice na skrutkách) a 6 podložiek.

    **Poznámka:** Na obe strany výčnelka bočnej dosky umiestnite nylonovú podložku.
12. Na obe nylonové podložky zvonka umiestnite oceľové podložky (Obrázok 37).
13. Skrutky tyče plošiny utiahnite momentom 37 až 45 N·m.
14. Poistné matice uťahujte, kým sa vonkajšia oceľová podložka neprestane otáčať a

neodstráni sa koncová vôľa, no neuťahujte ich nadmerne ani nevychyľujte bočné dosky.

**Poznámka:** Podložky na vnútornej strane môžu mať medzeru (Obrázok 37).

15. Uťahujte maticu na každej zostave nastavovacieho prvku tyče plošiny, kým sa kompresná pružina nestlačí, a potom maticu uvoľnite o ½ otočky (Obrázok 37).
16. Tento postup zopakujte na druhej strane rezacej jednotky.
17. Nastavte nôž plošiny na kotúči. Pozrite si časť Nastavenie noža plošiny na kotúči (strana 9).

# Servis valca

Na servis valca sú k dispozícii súprava na opravu valca (diel č. 114-5430) a súprava nástrojov na opravu valca (diel č. 115-0803) (Obrázok 38). Súprava na opravu valca zahŕňa všetky ložiská, matice ložísk, vnútorné a vonkajšie tesnenia na opravu valca. Súprava nástrojov na opravu valca zahŕňa všetky nástroje a pokyny na montáž potrebné na opravu valca pomocou súpravy na opravu valca. Pozrite si katalóg dielov alebo sa so žiadosťou o pomoc obráťte na autorizovaného distribútora spoločnosti Toro.

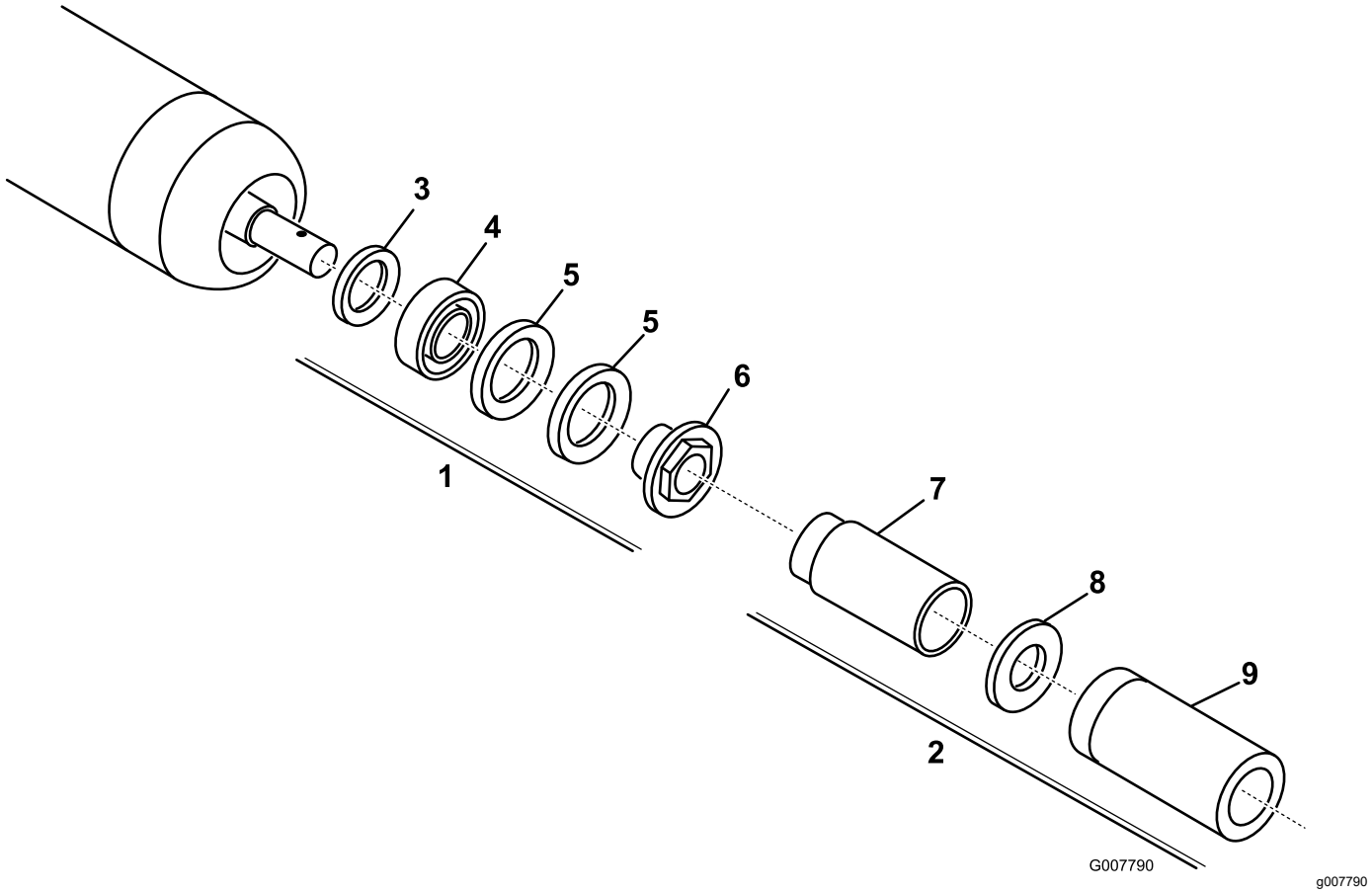


**Obrázok 38**

1. Súprava na opravu valca (diel č. 114-5430)
2. Súprava nástrojov na opravu valca (diel č. 115-0803)
3. Vnútorné tesnenie
4. Ložisko
5. Vonkajšie tesnenie
6. Matica ložiska
7. Nástroj na vnútorné tesnenie
8. Podložka
9. Nástroj na ložisko/vonkajšie tesnenie

# Poznámky:

# Vyhlásenie o začlenení

Spoločnosť The Toro Company, 8111 Lyndale Ave. South, Bloomington, MN, USA, vyhlasuje, že nasledujúce jednotky spĺňajú uvedené smernice, keď sú namontované podľa pokynov dodaných s konkrétnym modelom od spoločnosti Toro, ako sa uvádza v relevantných vyhláseniach o dodržiavaní smerníc.

| Číslo modelu | Výrobné číslo | Popis produktu | Popis faktúry | Všeobecný popis | Smernica |
|---|---|---|---|---|---|
| 03638 | 405700000 a vyššie | Rezacia jednotka s nastavovacími prvkami s dvoma bodmi s 8-čepeľovým radiálnym kotúčom (17,8 cm kotúč) | 7-IN, 8 BLADE ES (RR) DPA CUTTING UNIT | Rezacia jednotka | 2006/42/ES |
| 03639 | 405700000 a vyššie | Rezacia jednotka s nastavovacími prvkami s dvoma bodmi s 8-čepeľovým kotúčom vychýleným dopredu (17,8 cm kotúč) | 7-INCH, 8-BLADE ES (FSR) DPA CUTTING UNIT | Rezacia jednotka | 2006/42/ES |
| 03641 | 405800000 a vyššie | Rezacia jednotka s nastavovacími prvkami s dvoma bodmi s 11-čepeľovým kotúčom vychýleným dopredu (17,8 cm kotúč) | 7-INCH, 11-BLADE ES (FSR) DPA CUTTING UNIT | Rezacia jednotka | 2006/42/ES |
| 03643 | 400000000 a vyššie | Rezacia jednotka s nastavovacími prvkami s dvoma bodmi s 11-čepeľovým radiálnym kotúčom (17,8 cm kotúč) | 7-IN, 11 BLADE ES (RR) DPA CUTTING UNIT | Rezacia jednotka | 2006/42/ES |

Príslušné technické dokumenty sa zostavili podľa požiadaviek uvedených v časti B dodatku VII smernice 2006/42/ES.

V súlade s požiadavkami vnútroštátnych orgánov sa zaväzujeme poskytovať o tomto neúplnom strojovom zariadení príslušné informácie. Tieto informácie budeme poskytovať v elektronickej forme.

Toto strojové zariadenie sa môže uviesť do prevádzky až po zaradení medzi schválené modely od spoločnosti Toro, ako sa uvádza v súvisiacom vyhlásení o dodržiavaní smerníc, a to v súlade so všetkými pokynmi, na základe ktorých možno potvrdiť, že strojné zariadenie je v súlade so všetkými príslušnými smernicami.

Certifikované:



Tom Langworthy
Riaditeľ oddelenia pre inžinierstvo
8111 Lyndale Ave. South
Bloomington, MN 55420, USA
September 19, 2022

Autorizovaný zástupca:

Marcel Dutrieux
Manager European Product Integrity
Toro Europe NV
Nijverheidsstraat 5
2260 Oevel
Belgium

# UK Declaration of Incorporation

Spoločnosť The Toro Company, 8111 Lyndale Ave. South, Bloomington, MN, USA, vyhlasuje, že nasledujúce jednotky spĺňajú uvedené smernice, keď sú namontované podľa pokynov dodaných s konkrétnym modelom od spoločnosti Toro, ako sa uvádza v relevantných vyhláseniach o dodržiavaní smerníc.

| Číslo modelu | Výrobné číslo | Popis produktu | Popis faktúry | Všeobecný popis | Smernica |
|---|---|---|---|---|---|
| 03638 | 405700000 a vyššie | Rezacia jednotka s nastavovacími prvkami s dvoma bodmi s 8-čepeľovým radiálnym kotúčom (17,8 cm kotúč) | 7-IN, 8 BLADE ES (RR) DPA CUTTING UNIT | Rezacia jednotka | S.I. 2008 č. 1597 |
| 03639 | 405700000 a vyššie | Rezacia jednotka s nastavovacími prvkami s dvoma bodmi s 8-čepeľovým kotúčom vychýleným dopredu (17,8 cm kotúč) | 7-INCH, 8-BLADE ES (FSR) DPA CUTTING UNIT | Rezacia jednotka | S.I. 2008 č. 1597 |
| 03641 | 405800000 a vyššie | Rezacia jednotka s nastavovacími prvkami s dvoma bodmi s 11-čepeľovým kotúčom vychýleným dopredu (17,8 cm kotúč) | 7-INCH, 11-BLADE ES (FSR) DPA CUTTING UNIT | Rezacia jednotka | S.I. 2008 č. 1597 |
| 03643 | 400000000 a vyššie | Rezacia jednotka s nastavovacími prvkami s dvoma bodmi s 11-čepeľovým radiálnym kotúčom (17,8 cm kotúč) | 7-IN, 11 BLADE ES (RR) DPA CUTTING UNIT | Rezacia jednotka | S.I. 2008 č. 1597 |

Príslušné technické dokumenty sa zostavili podľa požiadaviek uvedených v plán 10 smernice S.I. 2008 č. 1597.

V súlade s požiadavkami vnútroštátnych orgánov sa zaväzujeme poskytovať o tomto neúplnom strojovom zariadení príslušné informácie. Tieto informácie budeme poskytovať v elektronickej forme.

Toto strojové zariadenie sa môže uviesť do prevádzky až po zaradení medzi schválené modely od spoločnosti Toro, ako sa uvádza v súvisiacom vyhlásení o dodržiavaní smerníc, a to v súlade so všetkými pokynmi, na základe ktorých možno potvrdiť, že strojné zariadenie je v súlade so všetkými príslušnými nariadeniami.

This declaration has been issued under the sole responsibility of the manufacturer.
The object of the declaration is in conformity with relevant UK legislation.

Autorizovaný zástupca:

Marcel Dutrieux
Manager European Product Integrity
Toro U.K. Limited
Spellbrook Lane West
Bishop's Stortford
CM23 4BU
United Kingdom

Tom Langworthy
Riaditeľ oddelenia pre inžinierstvo
8111 Lyndale Ave. South
Bloomington, MN 55420, USA
September 19, 2022

# Záruka od spoločnosti Toro

Dvojročná obmedzená záruka alebo obmedzená záruka
po 1500 hodinách používania

## Podmienky a produkty zahrnuté do záruky

Spoločnosť The Toro Company a jej sesterská spoločnosť Toro Warranty Company na základe vzájomnej dohody spoločne zaručujú, že váš komerčný produkt značky Toro (ďalej uvádzané ako „produkt“) nemá žiadne chyby materiálov a spracovania na obdobie dvoch rokov alebo 1500 prevádzkových hodín* podľa toho, čo nastane skôr. Táto záruka sa vzťahuje na všetky produkty s výnimkou prevzdušňovačov (pozrite si samostatné vyhlásenie o záruke na tieto produkty). Keď nastane okolnosť krytá zárukou, bezplatne opravíme produkt vrátane diagnostiky, práce, dielov a prepravy. Platnosť tejto záruky začína dátumom doručenia produktu pôvodnému kupujúcemu.
* Produkt vybavený hodinovým počítadlom.

## Pokyny na získanie záručného servisu

Nesiete zodpovednosť za okamžité upozornenie distribútora komerčných produktov alebo autorizovaného predajcu komerčných produktov, od ktorého ste si kúpili produkt, na vznik okolnosti krytej zárukou. Ak potrebujete pomoc pri vyhľadaní distribútora komerčných produktov alebo autorizovaného predajcu, prípadne ak máte otázky týkajúce sa vašich práv alebo povinností vyplývajúcich zo záruky, obráťte sa na nás:

Toro Commercial Products Service Department
Toro Warranty Company
8111 Lyndale Avenue South
Bloomington, MN 55420-1196

952–888–8801 alebo 800–952–2740
E-mail: commercial.warranty@toro.com

## Povinnosti majiteľa

Ako majiteľ produktu ste zodpovední za povinnú údržbu a nastavenia uvedené v *používateľskej príručke*. Na opravy porúch produktu spôsobených nedodržaním povinnej údržby a nastavení sa táto záruka nevzťahuje.

## Položky a podmienky, ktoré nie sú zahrnuté v záruke

Nie všetky poruchy alebo nesprávna činnosť produktu, ktoré sa vyskytnú počas záručnej doby, sú chybami materiálov alebo vyhotovenia. Táto záruka sa nevzťahuje na nasledujúce okolnosti:

- Poruchy produktu spôsobené používaním náhradných dielov od iného výrobcu ako spoločnosť Toro alebo montáž a používanie doplnkov, prípadne upraveného príslušenstva a produktov od iného výrobcu ako spoločnosť Toro.
- Poruchy produktu v dôsledku nevykonania odporúčanej údržby alebo nastavení.
- Poruchy produktu v dôsledku prevádzky produktu nesprávnym, nedbalým alebo nebezpečným spôsobom.
- Diely opotrebované používaním, ktoré nie sú chybné. Príklady dielov opotrebovaných používaním pri bežnej prevádzke produktu okrem iného zahŕňajú brzdové doštičky a obloženia, obloženia spojky, čepele, kotúče, valce a ložiská (utesnené alebo mazateľné), nože plošiny, zapaľovacie sviečky, samonastavovacie kolieska a ložiská, pneumatiky, filtre, remene a určité komponenty postrekovača, napríklad membrány, dýzy a spätné klapky.
- Poruchy spôsobené vonkajšími vplyvmi okrem iného vrátane počasia, spôsobov uskladnenia, znečistenia, používania neschválených palív, chladiacich kvapalín, mazív, aditív, hnojív, vody alebo chemických látok.
- Poruchy alebo problémy s výkonom v dôsledku používania palív (napríklad benzínu, dieselu alebo biodieselu), ktoré nespĺňajú príslušné priemyselné normy.
- Bežný hluk, vibrácie, opotrebovanie a poškodenie. Bežné opotrebovanie okrem iného zahŕňa poškodenie sedadiel v dôsledku opotrebovania alebo odretia, poškodený náter povrchov, poškriabané štítky alebo okná.

## Diely

Na diely určené na výmenu podľa požadovanej údržby sa vzťahuje záruka na časové obdobie až do plánovanej výmeny tohto dielu. Na diely vymenené v rámci tejto záruky sa záruka vzťahuje počas trvania platnosti pôvodnej záruky na produkt a stávajú sa majetkom spoločnosti Toro. Spoločnosť Toro prijme konečné rozhodnutie o tom, či opraví existujúci diel alebo zostavu, alebo ich vymení. Spoločnosť Toro môže pri záručných opravách používať recyklované diely.

## Záruka na trakčné a lítium-iónové batérie

Trakčné a lítium-iónové batérie majú špecifikovaný celkový počet kilowatthodín, ktoré môžu počas svojej životnosti poskytnúť. Techniky prevádzky, dobíjania a údržby môžu životnosť batérie predĺžiť alebo skrátiť. Keďže batérie v tomto produkte sa spotrebúvajú, množstvo užitočnej práce medzi intervalmi nabíjania sa bude pomaly znižovať, kým sa batéria úplne neopotrebuje. Výmena opotrebovaných batérií z dôvodu bežnej spotreby je zodpovednosťou majiteľa produktu. Poznámka: (len pre lítium-iónové batérie): pomerne rozdelené po dvoch rokoch. Dodatočné informácie nájdete v záruke na batériu.

## Celoživotná záruka na kľukovú skriňu (len model ProStripe 02657)

Na model Prostripe, ktorý je pôvodne vybavený originálnou lamelou spojky a spojkou brzdy čepele s ochranou pred pretáčaním od spoločnosti Toro (integrovaná zostava spojky brzdy čepele a lamely spojky) a používa ho pôvodný kupujúci v súlade s odporúčanými postupmi prevádzky a údržby, sa vzťahuje celoživotná záruka, ktorá poskytuje ochranu pred ohnutím kľukovej skrine motora. Na stroje vybavené trecími podložkami, jednotkami spojky brzdy čepele a ďalšími podobnými zariadeniami sa celoživotná záruka na kľukovú skriňu nevzťahuje.

## Údržba vykonávaná majiteľom na vlastné náklady

Medzi bežné povinné servisy produktov od spoločnosti Toro na náklady majiteľa patrí optimalizácia motora, mazanie, čistenie a leštenie, výmena filtrov a chladiacej kvapaliny a vykonávanie odporúčanej údržby.

## Všeobecné podmienky

V rámci tejto záruky je vašou jedinou náhradou oprava vykonaná autorizovaným distribútorom alebo predajcom spoločnosti Toro.

**Ani spoločnosť The Toro Company, ani spoločnosť Toro Warranty Company nie je zodpovedná za nepriame, náhodné alebo následné škody spojené s používaním produktov Toro krytých touto zárukou vrátane akýchkoľvek nákladov alebo výdavkov za poskytnutie náhradného vybavenia alebo služby za rozumný čas nefunkčnosti alebo nepoužiteľnosti počas vykonávania záručných opráv vyplývajúcich z tejto záruky. S výnimkou záruky na emisie uvedenej nižšie (ak platí) neexistuje žiadna ďalšia výslovná záruka. Všetky predpokladané záruky obchodovateľnosti a vhodnosti na určitý účel sú obmedzené na lehotu trvania tento výslovnej záruky.**

Niektoré štáty neumožňujú vylúčenie náhodných alebo následných škôd ani obmedzenie dĺžky predpokladanej záruky, takže sa vyššie uvedené vylúčenia a obmedzenia na vás nemusia vzťahovať. Táto záruka vám poskytuje špecifické zákonné práva a môžete mať aj ďalšie práva, ktoré sa líšia v závislosti od konkrétneho štátu.

## Poznámka k záruke na emisie

Na systém čistenia výfukových plynov vo vašom produkte sa môže vzťahovať samostatná záruka, ktorá spĺňa požiadavky Agentúry na ochranu životného prostredia USA (EPA) alebo Výboru štátu Kalifornia pre kvalitu ovzdušia (CARB). Obmedzenia hodín uvedené vyššie sa nevzťahujú na záruku na systém čistenia výfukových plynov. Pozrite si vyhlásenie o záruke na kontrolu výfukových plynov motora dodané s vaším produktom alebo uvedené v dokumentácii výrobcu motora.

## Iné krajiny ako Spojené štáty alebo Kanada

Zákazníci, ktorí si kúpili produkty od spoločnosti Toro dovezené z USA alebo Kanady, by sa mali obrátiť na svojho distribútora (predajcu) spoločnosti Toro a oboznámiť sa so zásadami týkajúcimi sa záruky platnými vo vašej krajine, provincii alebo štáte. Ak nie ste z akéhokoľvek dôvodu spokojní so službami svojho distribútora alebo sa vám nepodarilo získať informácie o záruke, obráťte sa na autorizované servisné stredisko spoločnosti Toro.

374-0253 Rev F




**Count on it.**