Finishing-Kit für Ultraschall-Ausleger

Sprühfahrzeug Multi Pro 5800

Modellnr. 164-1050

Installationsanleitung

Installieren Sie das Finishing-Kit zusammen mit dem Ultraschall-Ausleger-Nivellierungskit. Lesen Sie zunächst die Anleitung zum Finishing-Kit.

1 Vorbereiten der Maschine

Alle Sicherheitshinweise finden Sie in der *Bedienungsanleitung* Ihrer Maschine.

1. Stellen Sie die Maschine auf einer ebenen Fläche ab.
2. Aktivieren Sie die Feststellbremse.
3. Stellen Sie den Motor ab und ziehen Sie den Zündschlüssel ab.

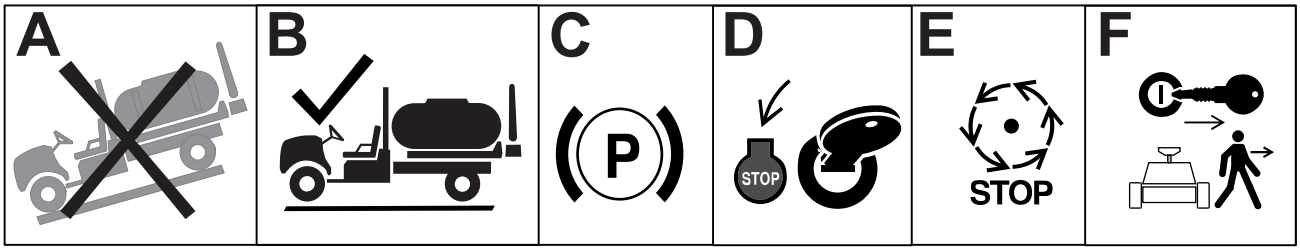

G036361s

4. Trennen Sie die Batterie.

© 2025—The Toro® Company
8111 Lyndale Ave So
Bloomington, MN 55044

Registrieren Sie Ihr Produkt unter www.Toro.com

Original Instructions (DE)
Druck: USA
Alle Rechte vorbehalten

3478-169

2 Einbau der Verteilerhalterung

Erforderliche Teile

1	Verteilerhalterung

1. Trennen Sie den Kabelbaum vom Hydraulikverteilerblock ab.
2. Beschriften Sie alle Schläuche, die am Hydraulikverteilerblock angeschlossen sind, und trennen Sie diese vom Block ab.

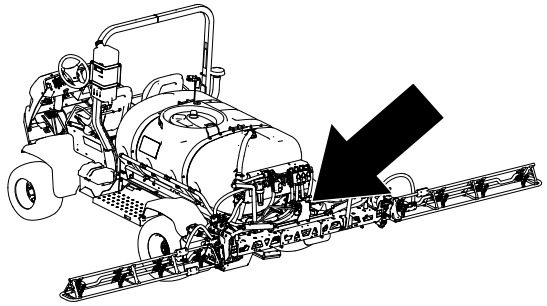

G572578

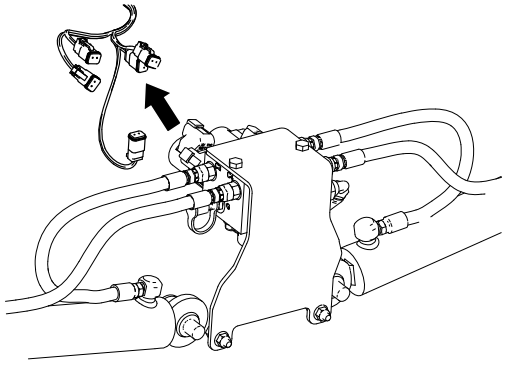

G572437

3. Entfernen Sie die Befestigungshalterung von der Maschine.

   Hinweis: Bewahren Sie die Befestigungen auf.

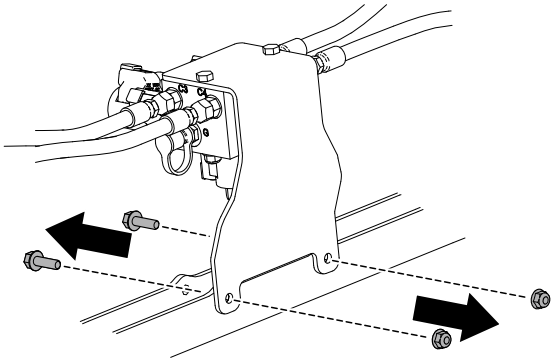

G576890

4. Entfernen Sie den Hydraulikverteilerblock von der Befestigungshalterung.

   Hinweis: Bewahren Sie die Befestigungen auf.

   Hinweis: Die neue Halterung wird zusammen mit der elektronischen Kommunikationseinheit gemäß der Anleitung zum *Ultraschall-Markierer-Nivellierungskit* installiert.

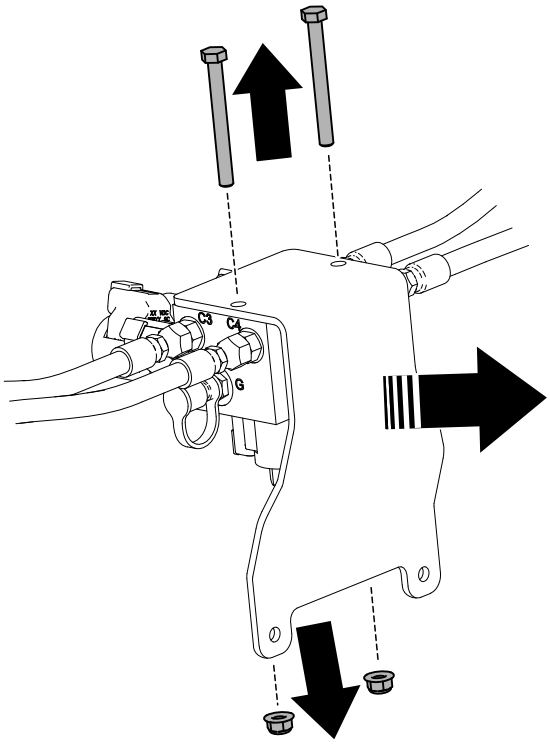

g576891

3 Anbringen der Halterung für die elektronische Steuereinheit

Erforderliche Teile

1	Befestigungshalterung
1	Kabelbaum

1. Entfernen Sie die Ausbrechstopfen.

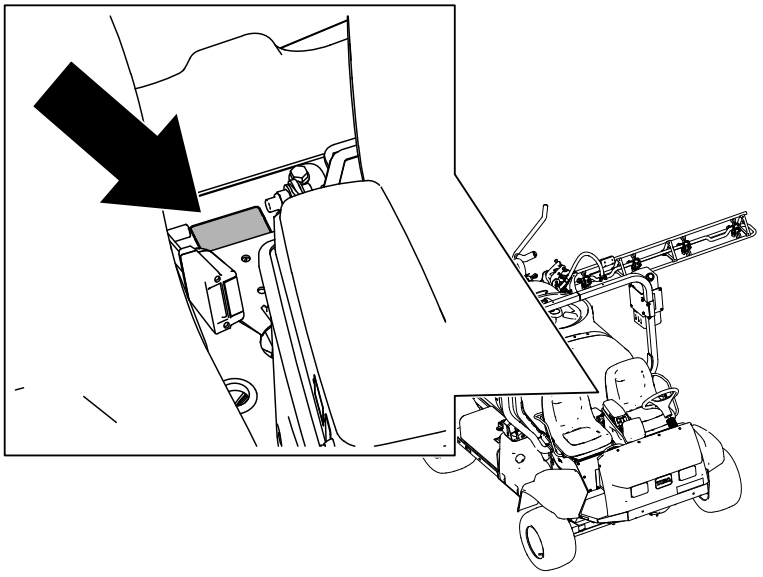

G572580

2. Entfernen Sie die zwei Schrauben und montieren Sie die Halterung am Sitzrahmen der Maschine.

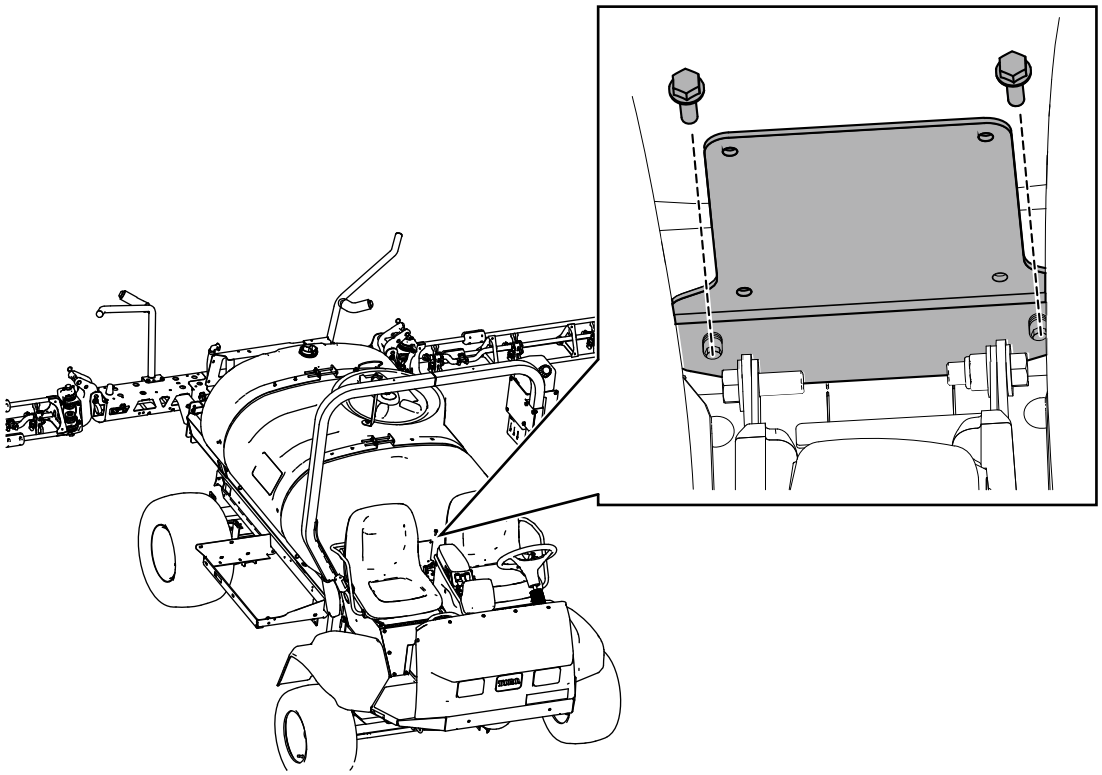

G572579

4 Kabelbaum

Verlegen des Kabelbaums

Erforderliche Teile

1	Kabelbaum

Verlegen Sie den Kabelbaum vom Heck der Maschine zum Bedienfeld.

Hinweis: Befestigen Sie den Kabelbaum entlang des vorhandenen Maschinenkabelbaums.

Der Kabelbaum wird bei der Montage des *Ultraschall-Ausleger-Nivellierungskit* angeschlossen.

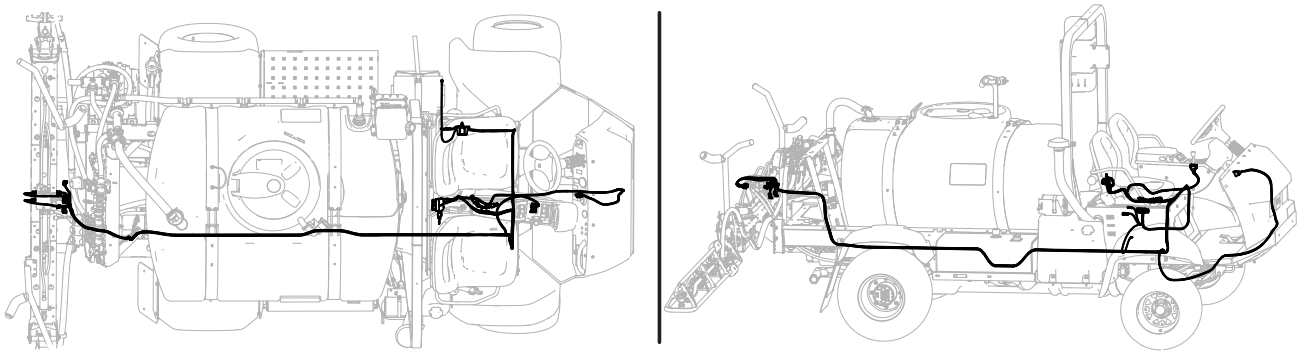

G572293

Verlegen des hinteren Abschnitts des Kabelbaums

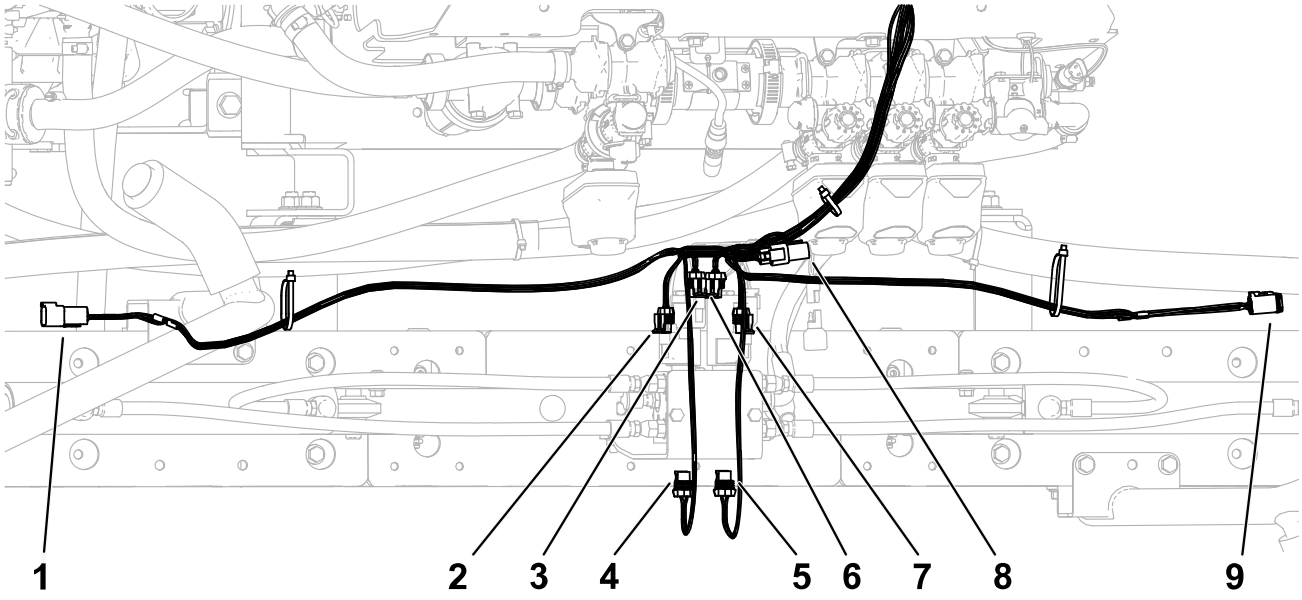

G590300

Kennzeich-nung	Anschlusstyp	Beschriftung
1	6-polig	LINKER ULTRASCHALLSENSOR
2	2-poliger Anschluss	LINKER AUSLEGER ABGESENKT
3	2-poliger Anschluss	LINKER AUSLEGER ANGEHOBEN
4	2-poliger Anschluss	FREIGABE LINKS
5	2-poliger Anschluss	FREIGABE RECHTS
6	2-poliger Anschluss	RECHTER AUSLEGER ANGEHOBEN
7	2-poliger Anschluss	RECHTER AUSLEGER ABGESENKT
8	3-poliger Anschluss	CAN-Bus-Abschluss
9	6-poliger Anschluss	RECHTER ULTRASCHALLSENSOR

Führen Sie das Kabel entlang des Maschinenkabelbaums zur Vorderseite der Maschine.

Verlegen des hinteren Abschnitts des Kabelbaums (Fortsetzung)

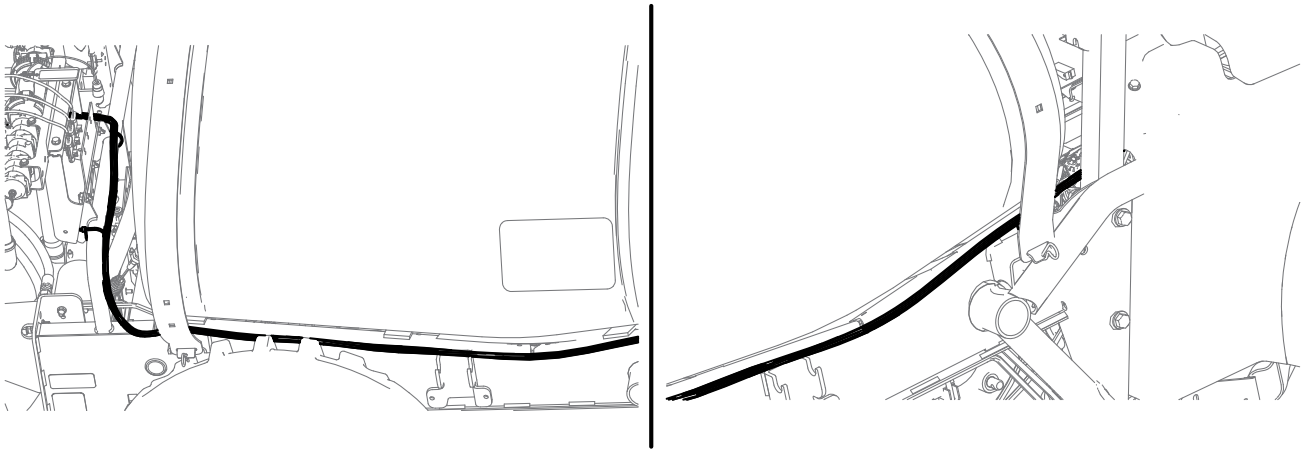

G588057

Verlegen des vorderen Abschnitts des Kabelbaums

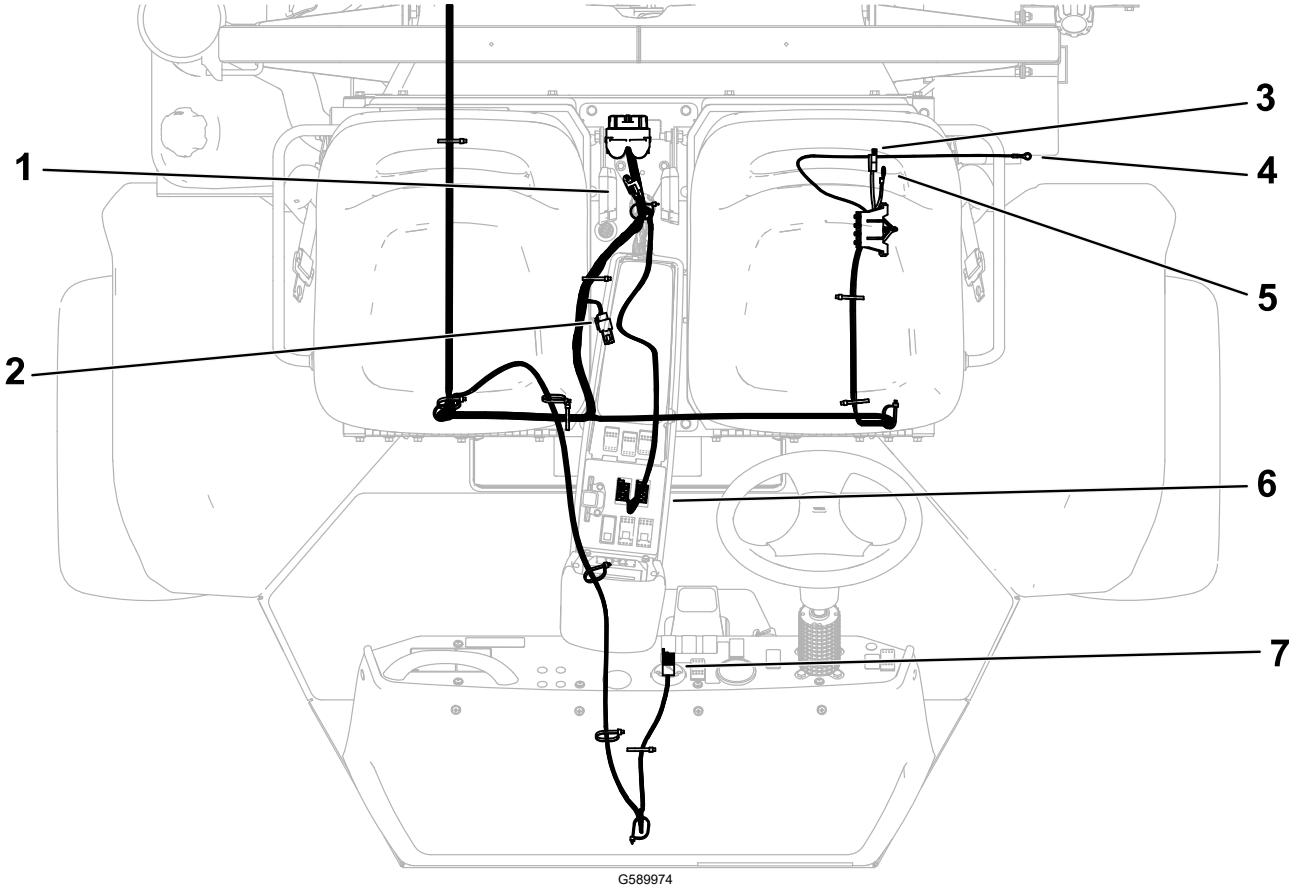

G589974

Kennzeichnung	Anschlusstyp	Beschriftung
1	3-poliger Anschluss und Kappe	CAN-DIAG-KAPPE
2	3-poliger Anschluss und Kappe	CAN-Bus-Abschluss
3	Blatt	ZUM HAUPTSICHERUNGSKASTEN
4	Pol	AKKU

Verlegen des vorderen Abschnitts des Kabelbaums (Fortsetzung)

Kennzeich-nung	Anschlusstyp	Beschriftung
5	Pol	ERDUNGSBLOCK
6	8-poliger Anschluss (x2)	SCHALTER FÜR AKTOR LINKS-/ RECHTS
7	8-poliger Anschluss	BETRIEBSARTENANZEIGE

Verlegen des vorderen Abschnitts des Kabelbaums (Fortsetzung)

1. Verlegen Sie den Kabelbaum entlang des Maschinenkabelbaums und der Lenkschläuche nach oben zu den Bedienelementen.

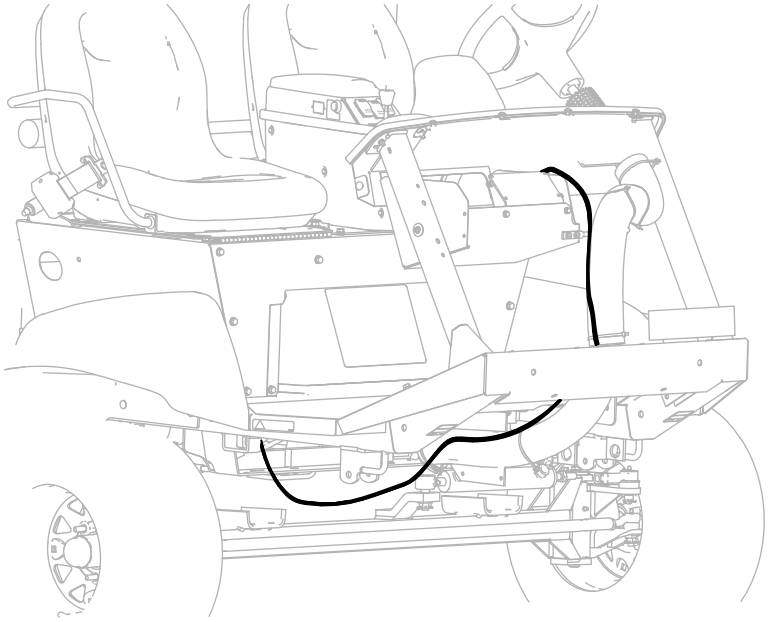

G576089

2. Verlegen Sie den Kabelbaum entlang des Maschinenkabelbaums, nach oben durch die Zugangsöffnung zwischen den Sitzen und weiter bis zur Mittelkonsole.

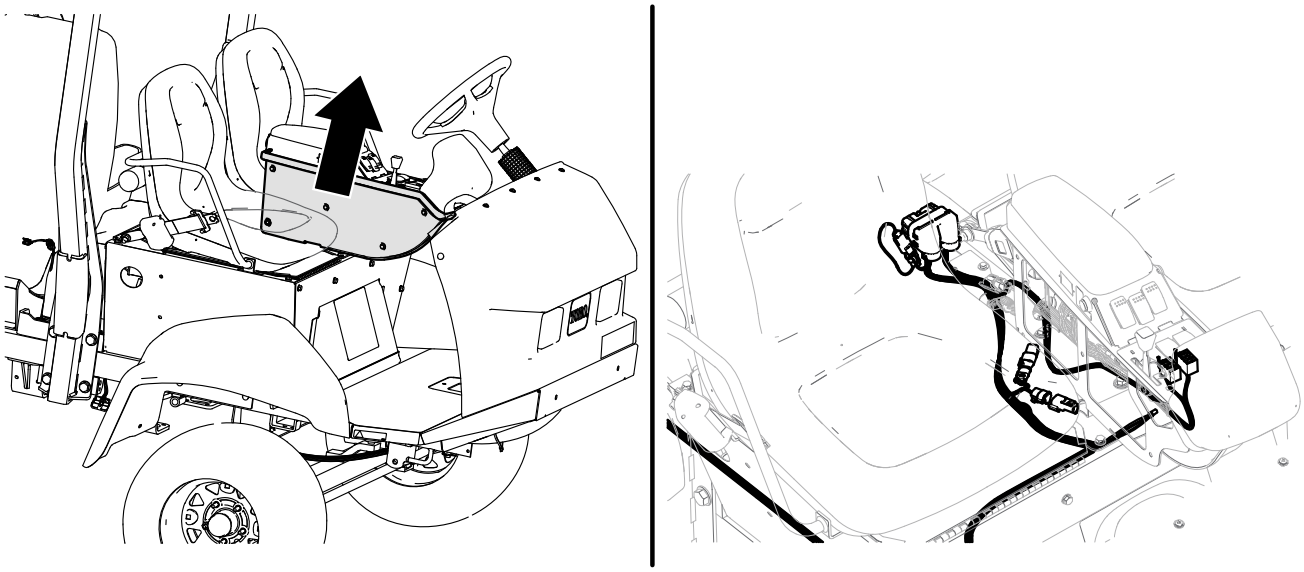

G576135

3. Verlegen Sie den Kabelbaum unter dem Sitz entlang, folgen Sie dabei dem Kabelbaum der Maschine.

   Montieren Sie den Sicherungskasten, den Stromanschluss, das Erdungskabel und den Ringkabelschuh des Akkus.

Verlegen des vorderen Abschnitts des Kabelbaums (Fortsetzung)

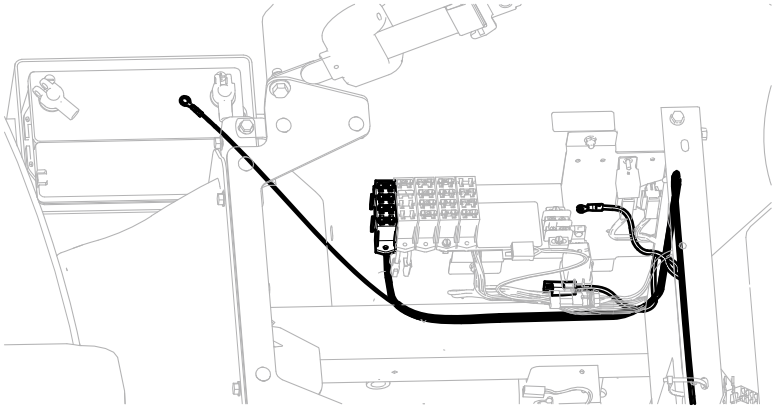

G576085

5 Abschließen der Installation

Befolgen Sie die Anweisungen im *Ultraschall-Ausleger-Nivellierungskit* , um die Installation abzuschließen.

Hinweise:


TORO®