Ultra Sonic Boom -viimeistelysarja

Multi Pro 5800 -ruiskutuslaite

Mallinro. 164-1050

Asennusohjeet

Asenna viimeistelysarja yhdessä Sonic Boom -tasaussarjan kanssa. Aloita ensin viimeistelysarjan ohjeista.

1 Koneen valmistelu

Lisätietoja kaikista turvaohjeista on koneen *käyttöoppaassa*.

1. Pysäköi kone tasaiselle alustalle.
2. Kytke seisontajarru.
3. Sammuta moottori ja irrota virta-avain.

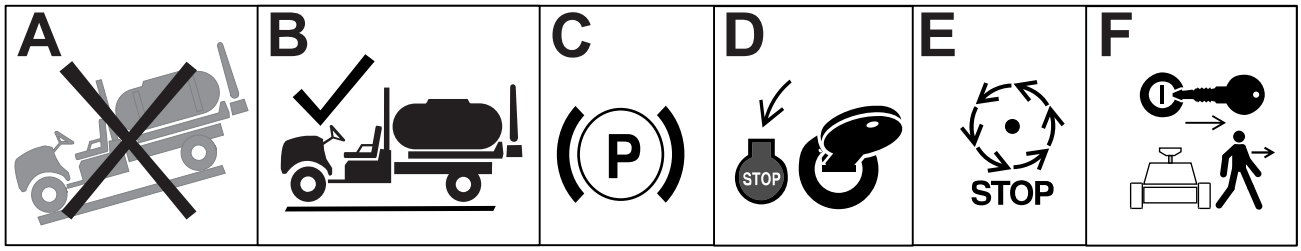

G036361s

4. Irrota akku.

© 2025—The Toro® Company
8111 Lyndale Ave So
Bloomington, MN 55044

Rekisteröi tuotteesi osoitteessa www.Toro.com

Original Instructions (FI)
Painettu Yhdysvalloissa
Kaikki oikeudet pidätetään.

3478-171

2 Asennuslohkon kannattimen asennus

Tarvittavat osat

1	Asennuslohkon kannatin

1. Irrota johdinsarja hydraulisesta asennuslohkosta.
2. Merkitse hydrauliseen asennuslohkoon liitetyt letkut ja irrota ne lohkosta.

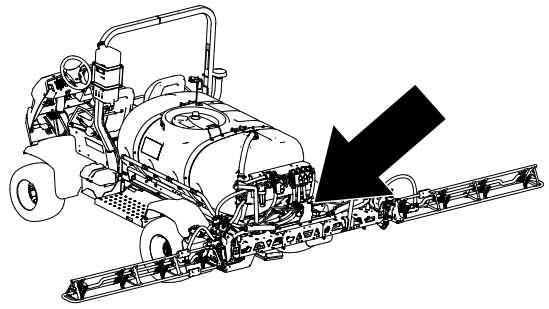

G572578

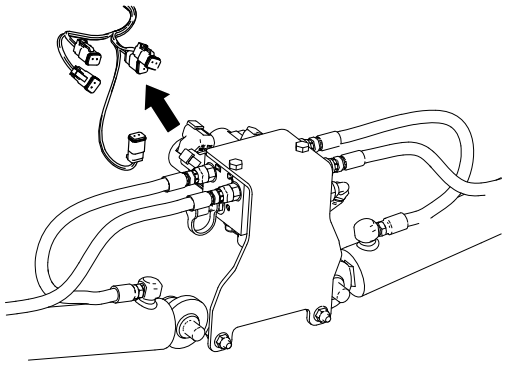

G572437

3. Irrota asennuskannatin koneesta.

   Huomaa: Säilytä kiinnittimet.

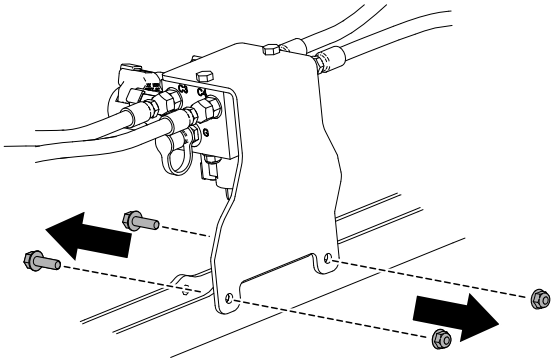

G576890

4. Irrota hydraulinen asennuslohko asennuskannattimesta.

   Huomaa: Säilytä kiinnittimet.

   Huomaa: Uusi kannatin asennetaan yhdessä elektronisen tietoliikenneyksikön kanssa *Sonic Marker -tasaussarjan* ohjeissa.

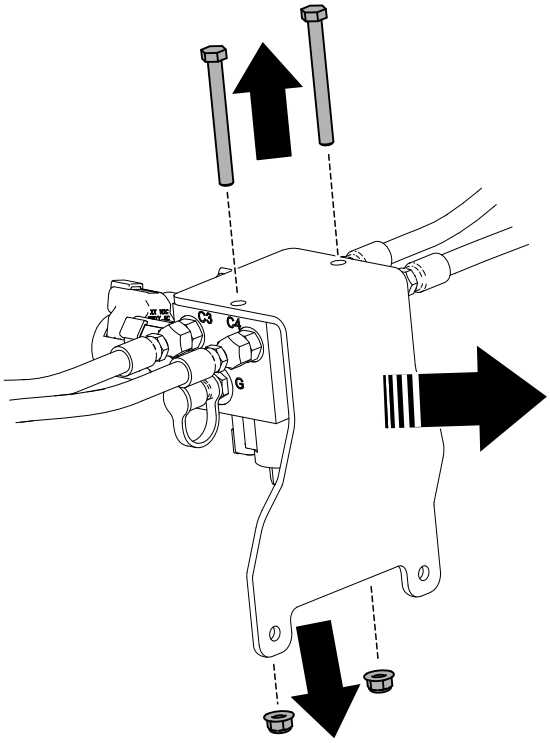

g576891

3 Elektronisen ohjainyksikön kannattimen asennus

Tarvittavat osat

1	Asennuskannatin
1	Johdinsarja

1. Irrota tulppa.

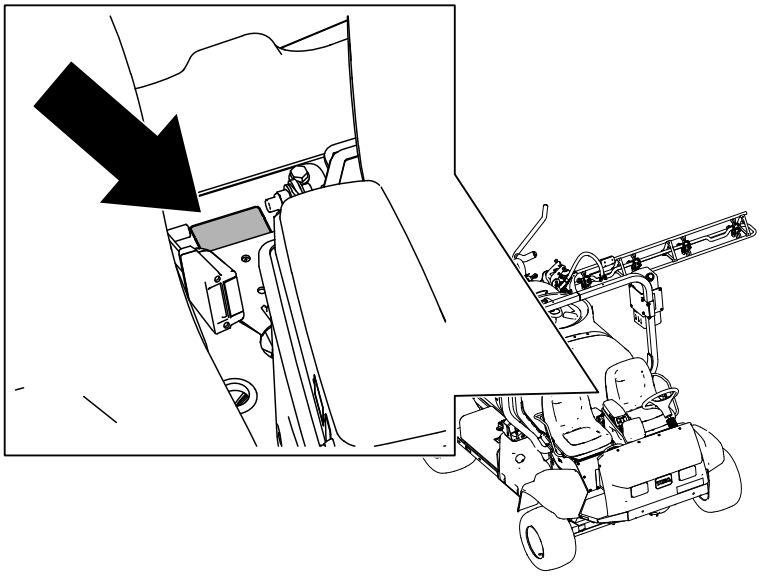

G572580

2. Irrota kaksi pulttia ja asenna kannatin koneen istuimen runkoon.

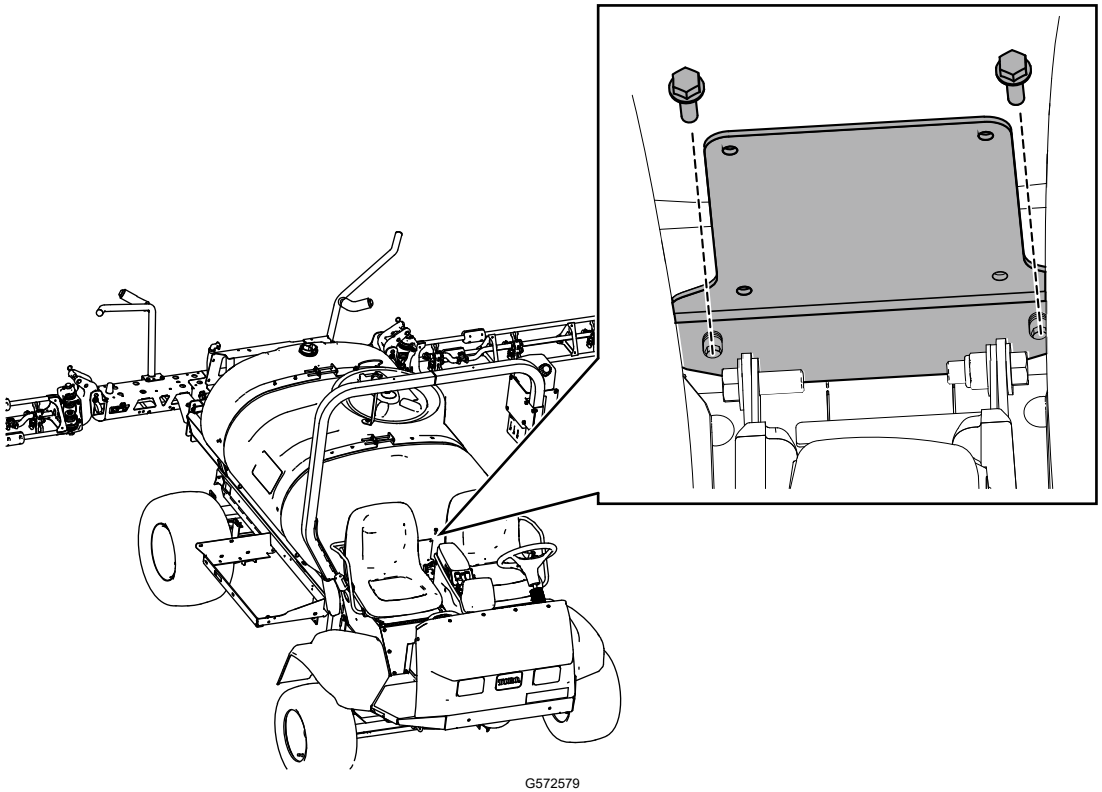

G572579

4 Johdinsarja

Johdinsarjan reititys

Tarvittavat osat

1	Johdinsarja

Reititä johdinsarja koneen takaosasta konsoliin.

Huomaa: Kiinnitä johdinsarja olemassa olevaa koneen johdinsarjaa pitkin. Johdinsarja kytketään *Sonic Boom -tasaussarjan* asennuksen yhteydessä.

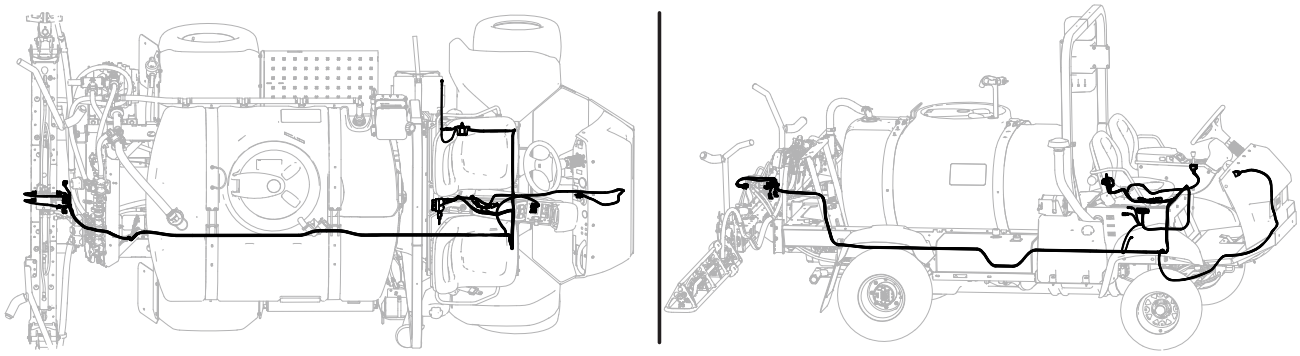

G572293

Johdinsarjan takaosan reititys

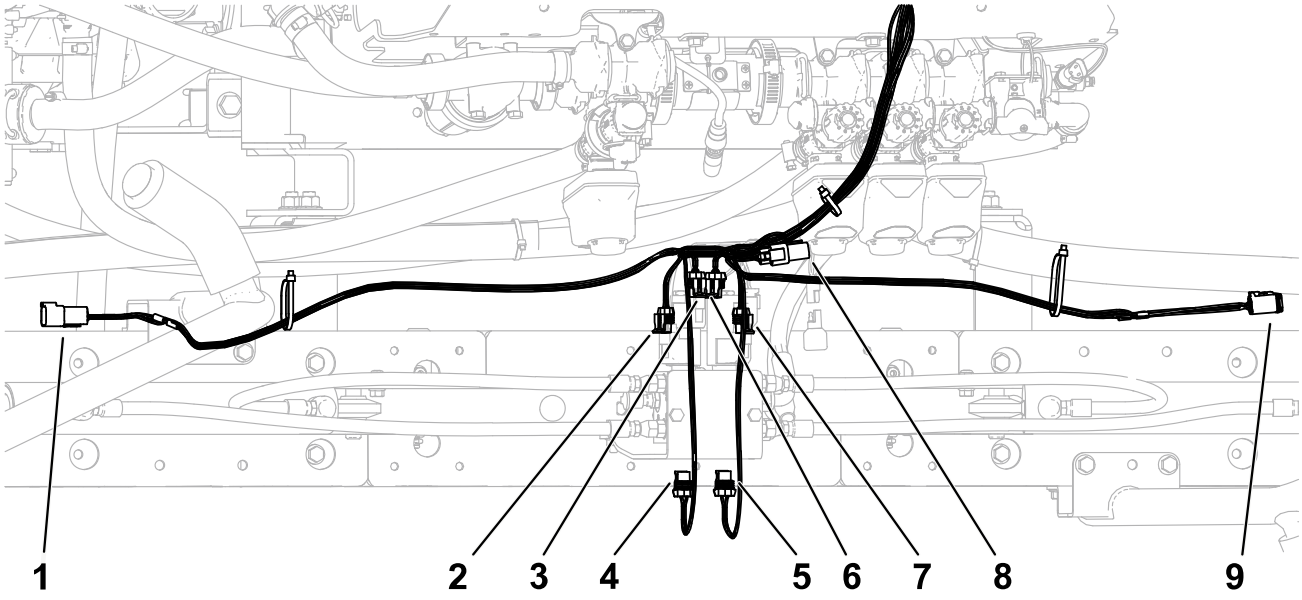

G590300

Kohta	Liittimen tyyppi	Merkintä
1	6-nastainen	LEFT SONIC SENSOR (VASEN SONIC-ANTURI)
2	2-istukkainen	LEFT BOOM DOWN (VASEN PUOMI ALAS)
3	2-istukkainen	LEFT BOOM UP (VASEN PUOMI YLÖS)
4	2-istukkainen	LEFT ENABLE (VASEN KÄYTTÖÖN)
5	2-istukkainen	RIGHT ENABLE (OIKEA KÄYTTÖÖN)
6	2-istukkainen	RIGHT BOOM UP (OIKEA PUOMI YLÖS)
7	2-istukkainen	RIGHT BOOM DOWN (OIKEA PUOMI ALAS)
8	3-istukkainen	CAN BUS TERMINATION (CAN-VÄYLÄN PÄÄTE)
9	6-istukkainen	RIGHT SONIC SENSOR (OIKEA SONIC-ANTURI)

Reititä kone koneen johdinsarjaa pitkin koneen etuosaan.

Johdinsarjan takaosan reititys (jatkuu)

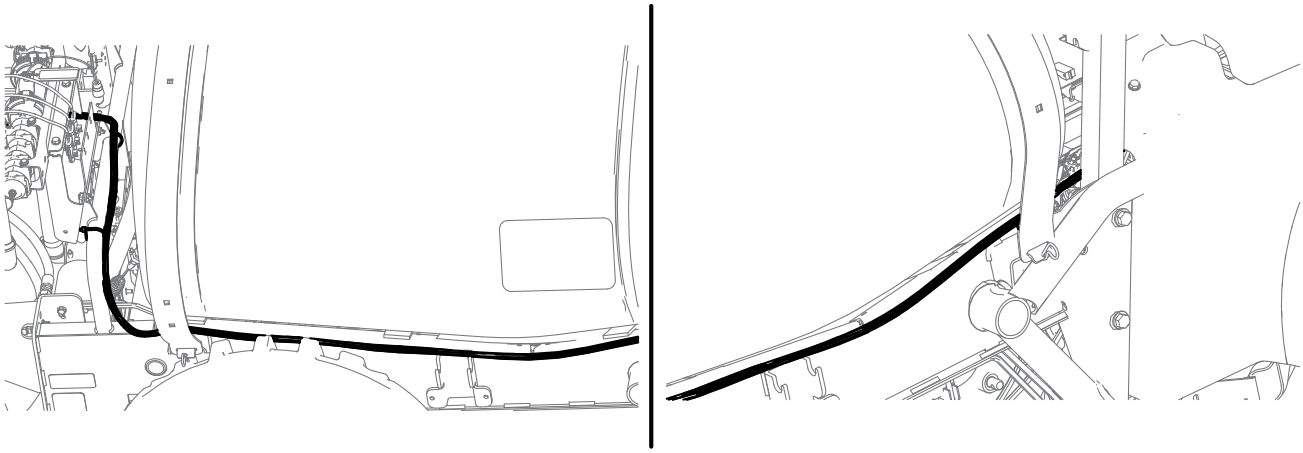

G588057

Johdinsarjan etuosan reititys

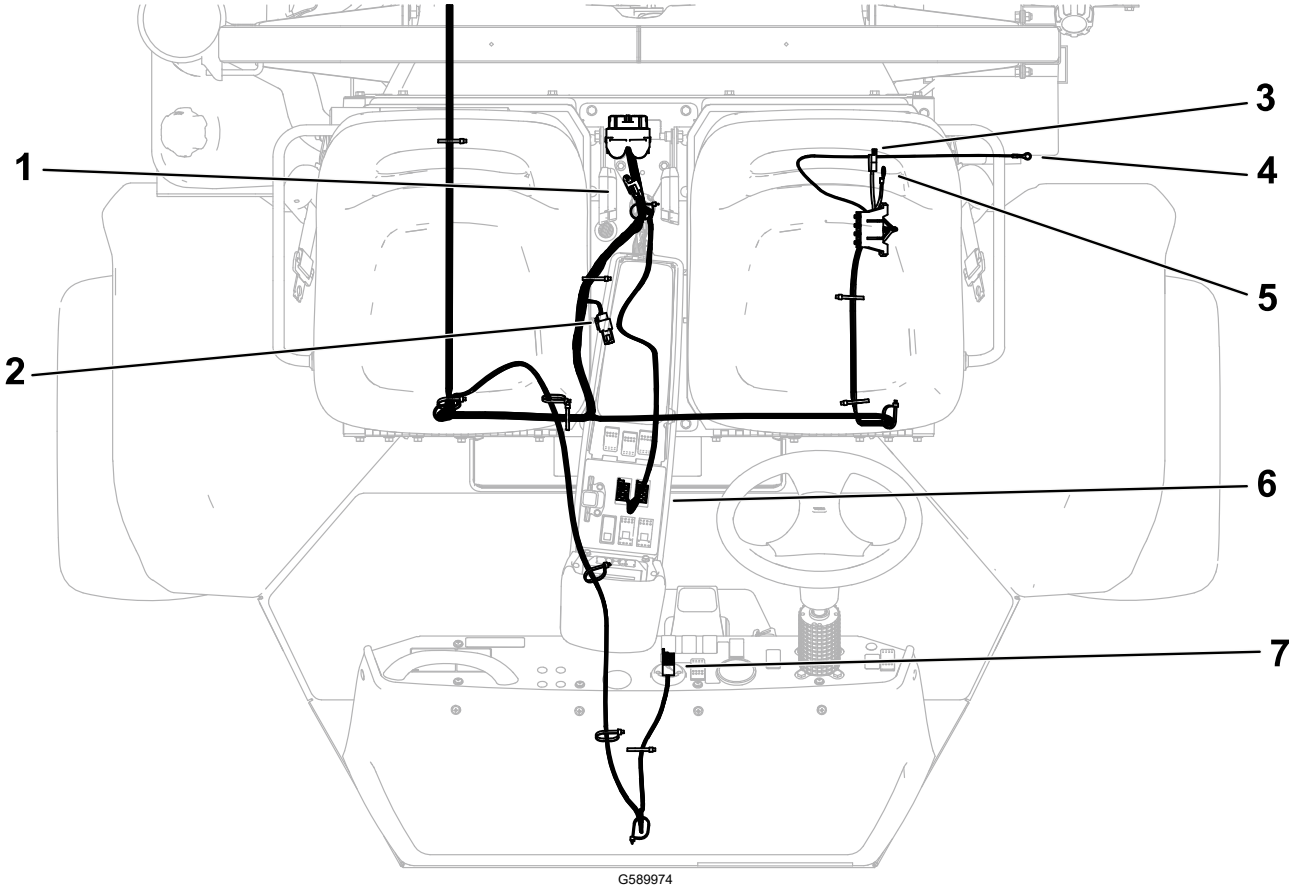

G589974

Kohta	Liittimen tyyppi	Merkintä
1	3-istukkainen ja hattu	CAN DIAG CAP (CAN-VIANMÄÄRITYS/HATTU)
2	3-istukkainen ja hattu	CAN BUS TERMINATION (CAN-VÄYLÄN PÄÄTE)
3	Terä	TO MAIN FUSE BLOCK (PÄÄSULAKERASIAAN)

Johdinsarjan etuosan reititys (jatkuu)

Kohta	Liittimen tyyppi	Merkintä
4	Liitin	BATTERY (AKKU)
5	Liitin	GROUND BLOCK (MAADOITUSLIITÄNTÄ)
6	8-istukkainen (X2)	LEFT/RIGHT ACTUATOR SWITCH (VASEMMAN/OIKEAN TOIMILAITTEEN KYTKIN)
7	8-istukkainen	MODE INDICATOR (TILAN ILMAISIN)

Johdinsarjan etuosan reititys (jatkuu)

1. Reititä johdinsarja koneen johdinsarjaa ja ohjauksen letkuja pitkin ylös hallintalaitteisiin.

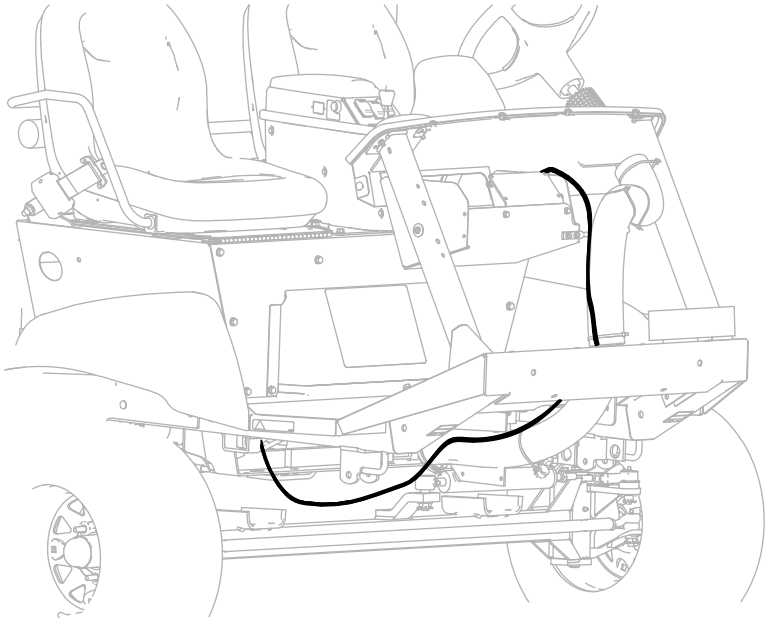

G576089

2. Vie johdinsarja koneen johdinsarjaa pitkin, ylös istuinten välisen huoltoaukon läpi ja ylös keskikonsoliin.

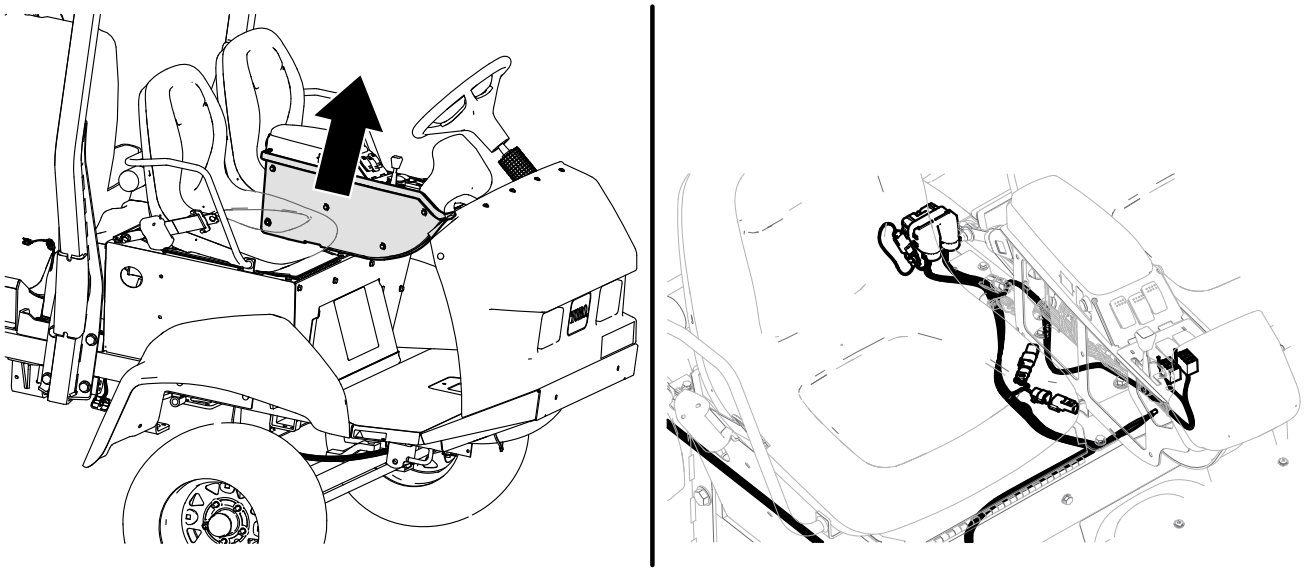

G576135

3. Vie johdinsarja istuimen alta koneen johdinsarjaa seuraten.

   Asenna sulakerasia, virtaliitin, maadoitusjohto ja akun rengasliitin.

Johdinsarjan etuosan reititys (jatkuu)

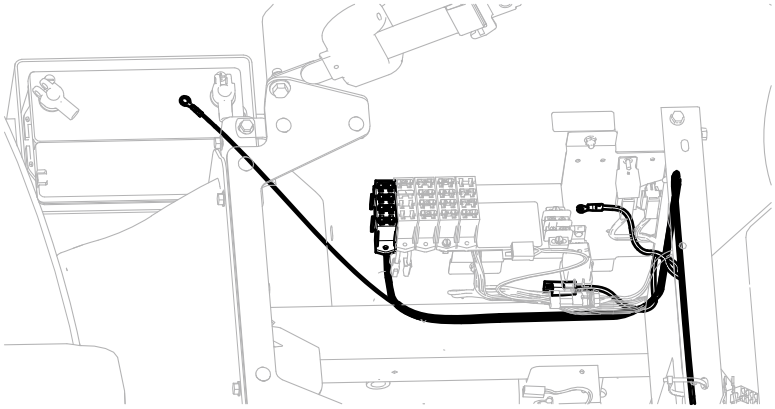

G576085

5 Asennuksen päättäminen

Suorita asennus loppuun noudattamalla *Sonic Boom -tasaussarjan* ohjeita.

Huomautuksia:


TORO®