3478-172A

Kit de finition Ultra Sonic Boom

Pulvérisateur de gazon Multi Pro 5800

Nº de modèle 164-1050

Instructions de montage

Montez le kit de finition en même temps que le kit de mise à niveau de la rampe sonique. Commencez par les instructions du kit de finition.

1 Préparation de la machine

Voir le *Manuel de l'utilisateur* de la machine pour toutes les consignes de sécurité.

1. Garez la machine sur une surface plane et horizontale.
2. Serrez le frein de stationnement.
3. Coupez le moteur et retirez la clé.

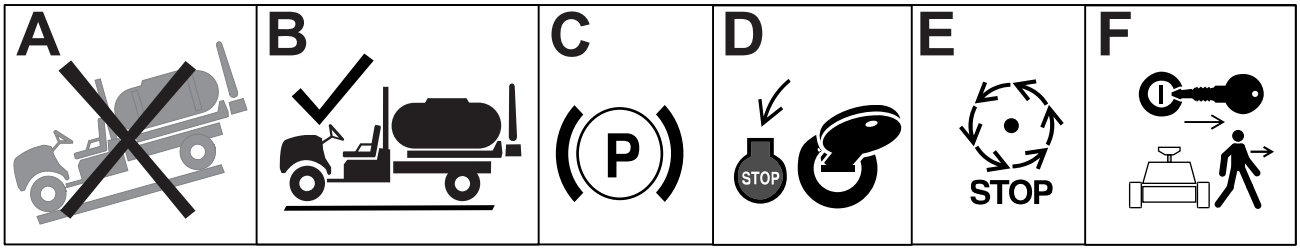

G036361s

4. Débranchez la batterie.

© 2025—The Toro® Company
8111 Lyndale Ave So
Bloomington, MN 55044

Enregistrez sur
www.Toro.com

Original Instructions (FR)
Imprimé aux États-Unis
Tous droits réservés

3478-172

2 Montage du support du collecteur

Pièces nécessaires

1	Support de collecteur

1. Débranchez le faisceau de câblage du bloc collecteur hydraulique.
2. Étiquetez les flexibles raccordés au bloc collecteur hydraulique et débranchez-les du bloc.

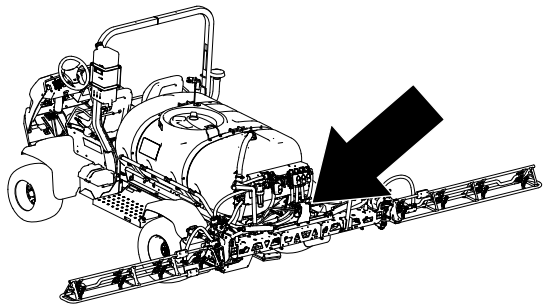

G572578

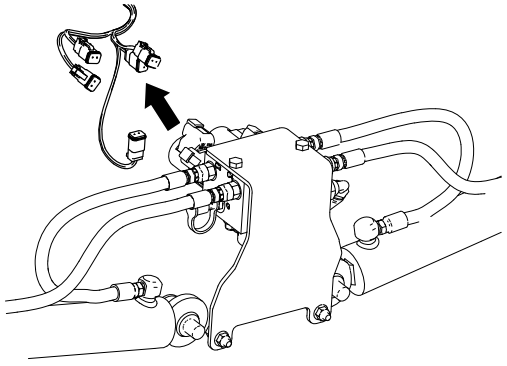

G572437

3. Déposez le support de montage de la machine.

   Remarque : Conservez les fixations.

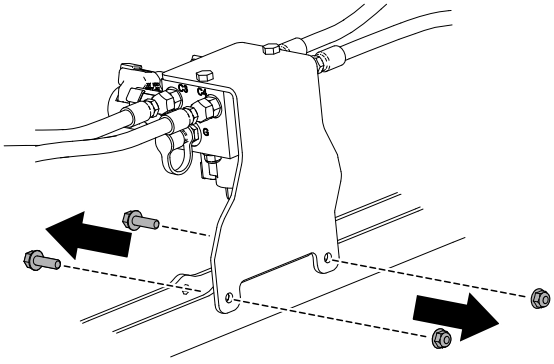

G576890

4. Déposez le bloc collecteur hydraulique du support de montage.

   Remarque : Conservez les fixations.

   Remarque : Le nouveau support sera monté en même temps que le module de communication électronique comme expliqué dans les instructions du *kit de mise à niveau du traceur sonique*.

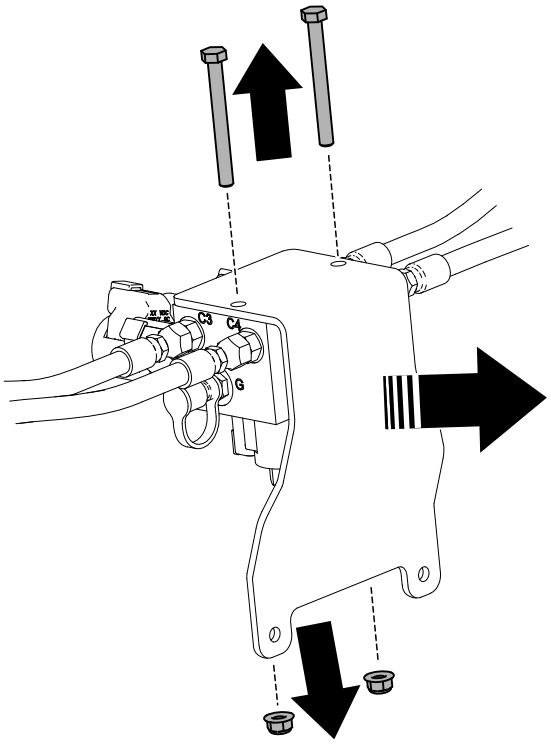

g576891

3 Montage du support du module de commande électronique

Pièces nécessaires

1	Support de montage
1	Faisceau de câblage

1. Retirez le cache amovible.

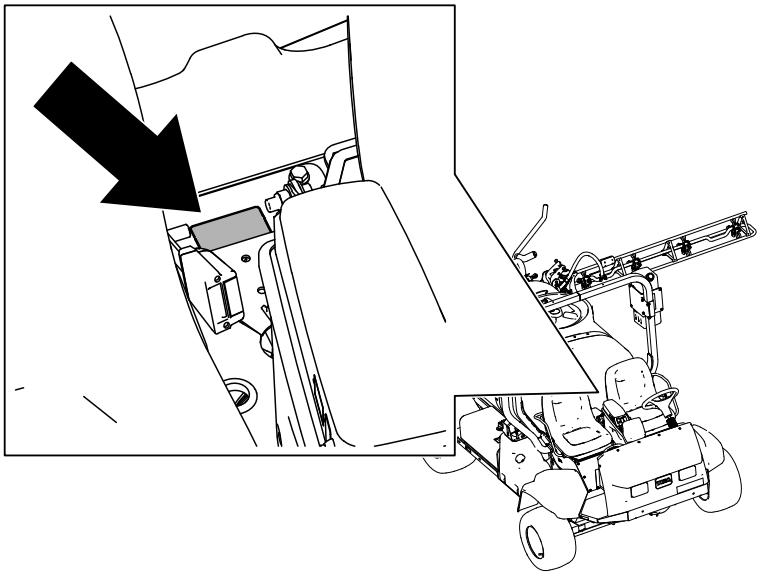

G572580

2. Retirez les 2 boulons et montez le support sur le cadre du siège de la machine.

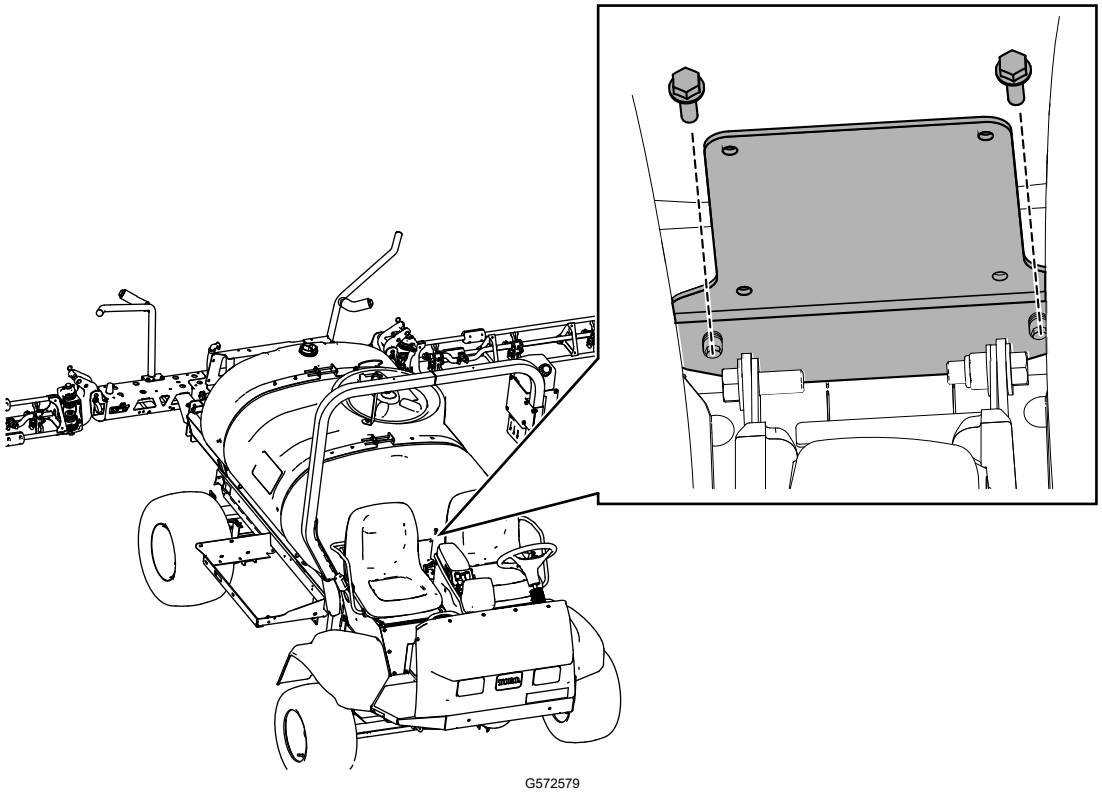

G572579

4 Faisceau de câblage

Acheminement du faisceau de câblage

Pièces nécessaires

1	Faisceau de câblage

Acheminez le faisceau de câblage de l'arrière de la machine à la console.

Remarque : Fixez le faisceau le long du faisceau existant de la machine.
Le faisceau sera connecté durant l'installation du *kit de mise à niveau de la rampe sonique*.

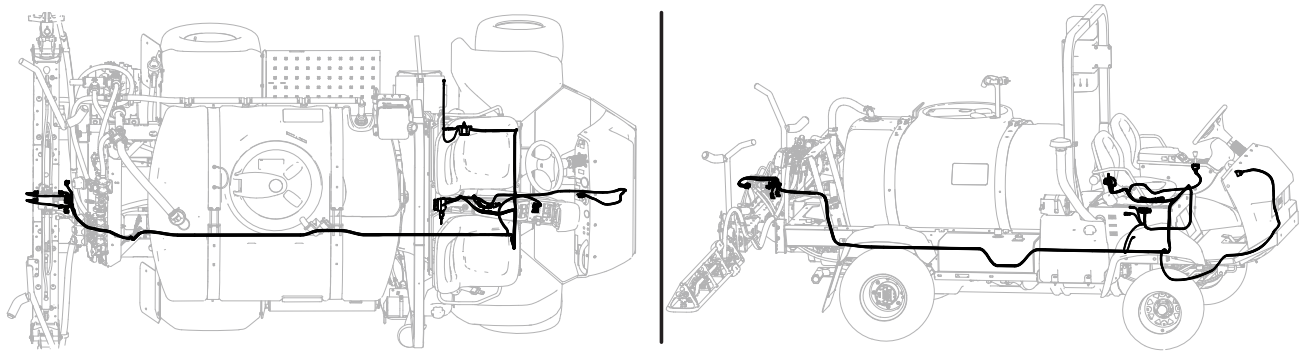

G572293

Acheminement de la partie arrière du faisceau de câblage

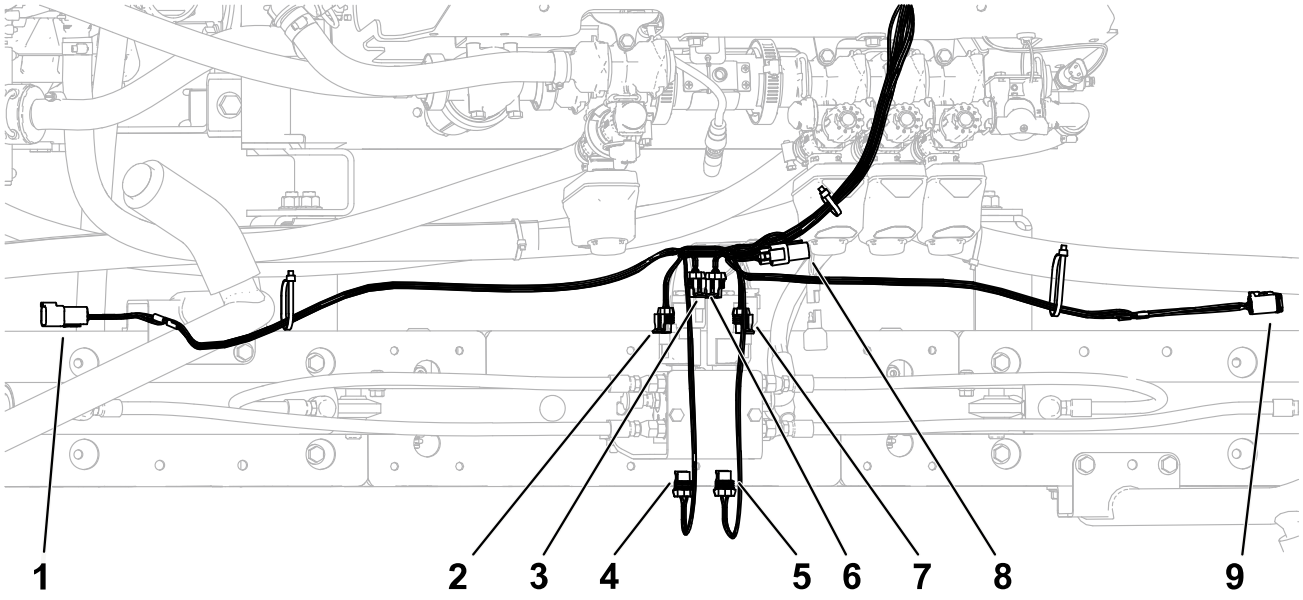

G590300

Repère	Type de connecteur	Étiquette
1	6 broches	LEFT SONIC SENSOR
2	2 douilles	LEFT BOOM DOWN
3	2 douilles	LEFT BOOM UP
4	2 douilles	LEFT ENABLE
5	2 douilles	RIGHT ENABLE
6	2 douilles	RIGHT BOOM UP
7	2 douilles	RIGHT BOOM DOWN
8	3 douilles	CAN BUS TERMINATION
9	6 douilles	RIGHT SONIC SENSOR

Acheminez le faisceau le long du faisceau de la machine jusqu'à l'avant de la machine.

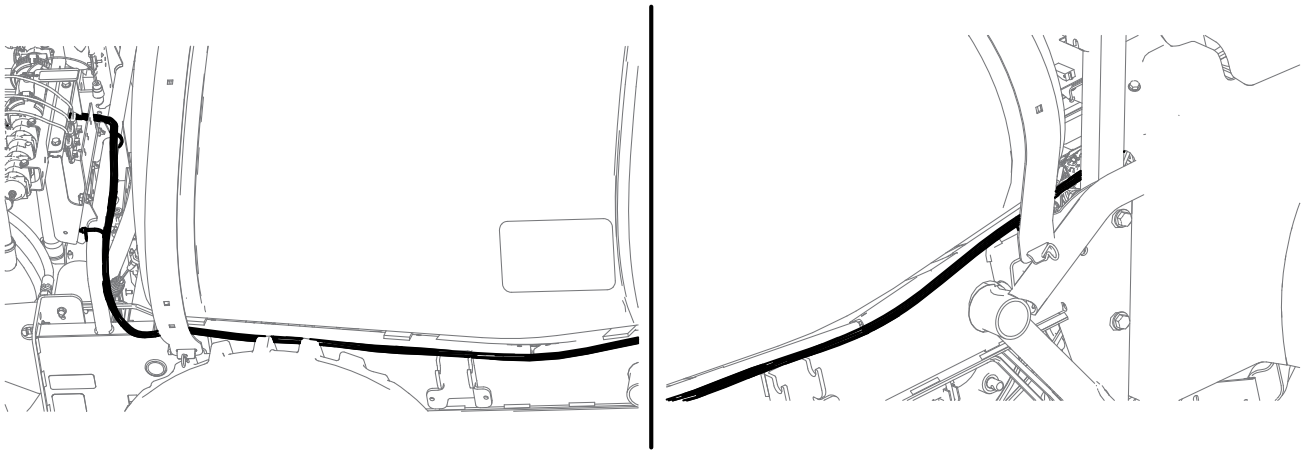

G588057

Acheminement de la partie avant du faisceau de câblage

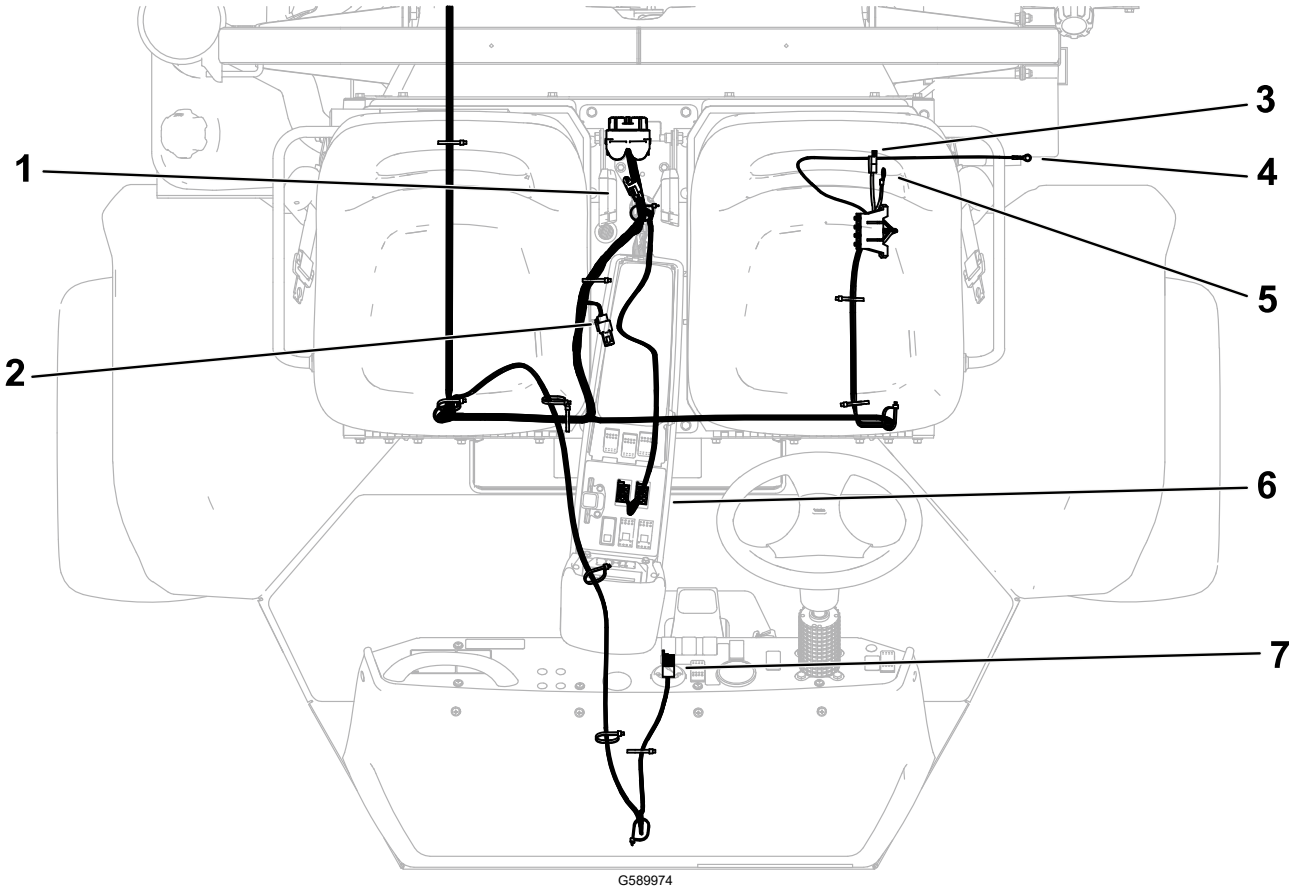

Repère	Type de connecteur	Étiquette
1	3 douilles et capuchon	CAN DIAG CAP
2	3 douilles et capuchon	CAN BUS TERMINATION
3	Lame	TO MAIN FUSE BLOCK
4	Borne	BATTERY
5	Borne	GROUND BLOCK
6	8 douilles (x2)	LEFT/RIGHT ACTUATOR SWITCH
7	8 douilles	MODE INDICATOR

Acheminement de la partie avant du faisceau de câblage (suite)

1. Acheminez le faisceau le long du faisceau de la machine, des flexibles de direction, jusqu'aux commandes.

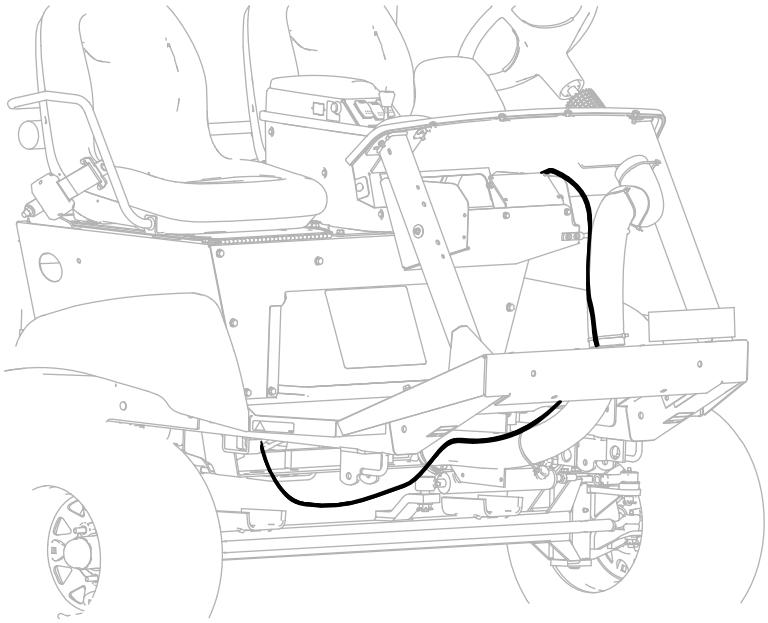

G576089

2. Acheminez le faisceau le long du faisceau de la machine, en le faisant remonter et passer par le trou d'accès entre les sièges, et en remontant jusqu'à la console centrale.

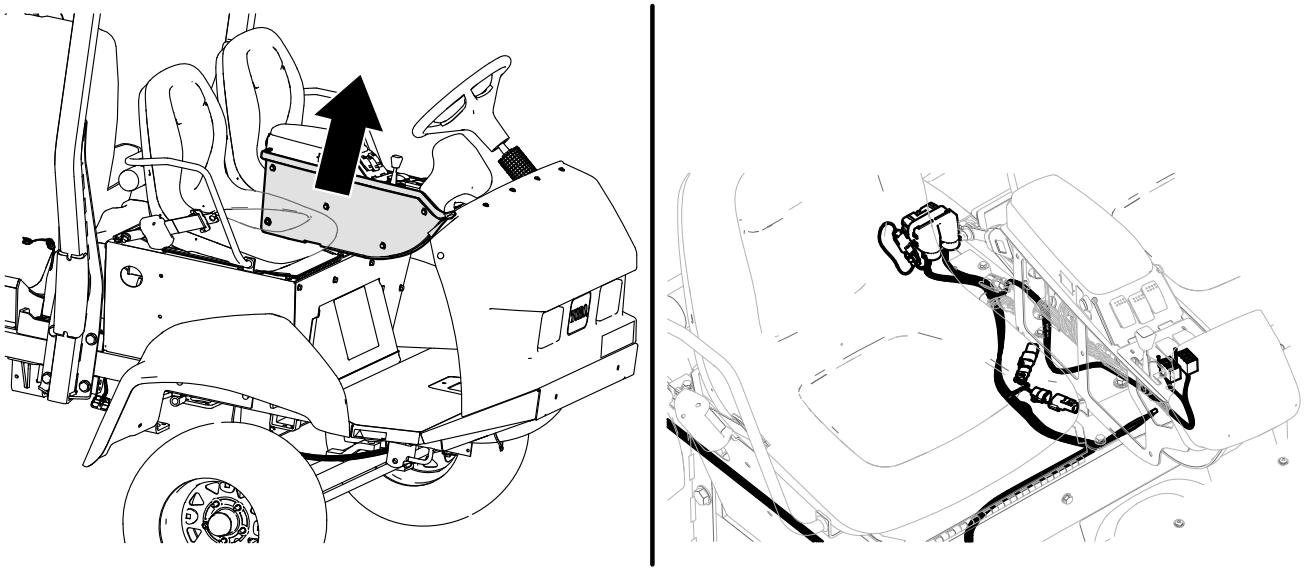

G576135

3. Acheminez le faisceau sous le siège le long du faisceau de la machine.

   Montez le porte-fusibles, le connecteur d'alimentation, le câble de terre et la cosse en anneau de la batterie.

Acheminement de la partie avant du faisceau de câblage (suite)

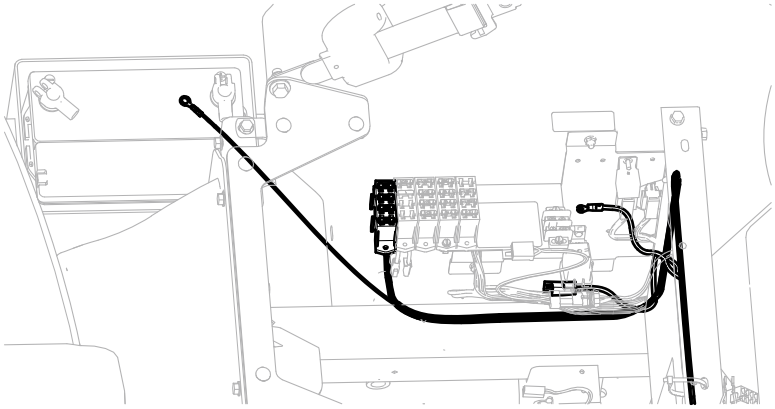

G576085

5 Dernières opérations d'installation

Suivez les instructions données fournies avec le *kit de mise à niveau de la rampe sonique* pour terminer l'installation.

Remarques :

Remarques :


TORO®