Kit di finitura Ultra Sonic Boom

Irroratrice Multi Pro 5800

N° modello 164-1050

Istruzioni per l'installazione

Installate il kit di finitura insieme al kit livellamento Sonic Boom. Iniziate dalle istruzioni del kit di finitura.

1 Preparazione della macchina

Per tutte le informazioni relative alla sicurezza fate riferimento al *Manuale dell'operatore* della vostra macchina.

1. Parcheggiate la macchina su terreno pianeggiante.
2. Inserite il freno di stazionamento.
3. Spegnete il motore e togliete la chiave.

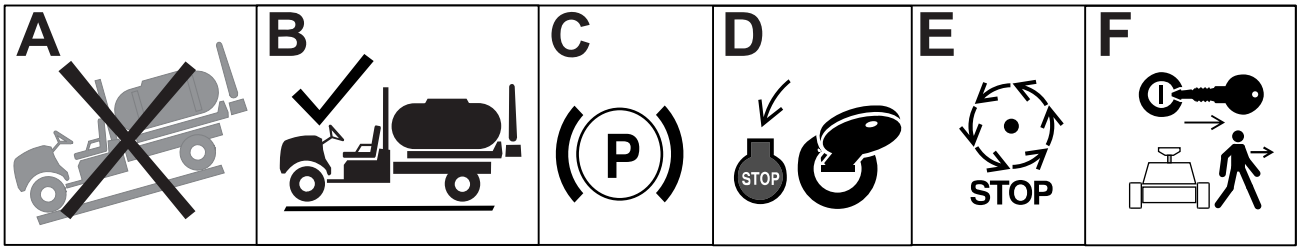

G036361s

4. Scollegate la batteria.

© 2025—The Toro® Company
8111 Lyndale Ave So
Bloomington, MN 55044

Registrati su
www.Toro.com

Original Instructions (IT)
Stampato negli USA
Tutti i diritti riservati

2 Montaggio della staffa del collettore

Parti necessarie

1	Staffa del collettore

1. Scollegate il cablaggio preassemblato dal blocco collettore idraulico.
2. Etichettate tutti i flessibili collegati al blocco collettore idraulico e scollegateli dal blocco.

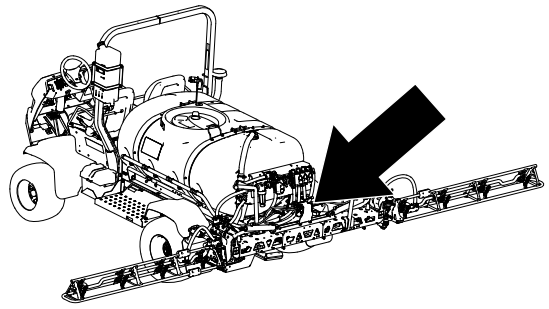

G572578

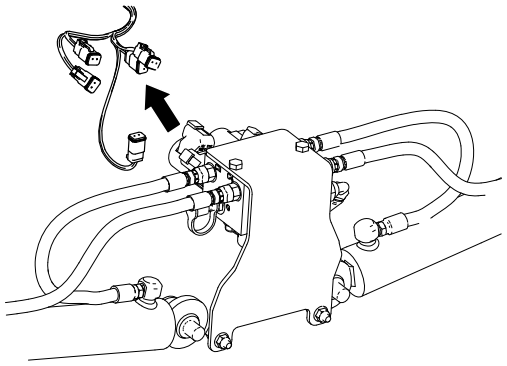

G572437

3. Rimuovete la staffa di montaggio dalla macchina.

   Nota: Conservate i dispositivi di fissaggio.

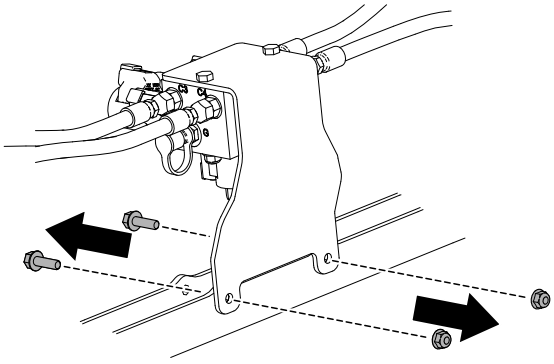

G576890

4. Rimuovete il blocco collettore idraulico dalla staffa di montaggio.

   Nota: Conservate i dispositivi di fissaggio.

   Nota: La nuova staffa verrà montata insieme all'unità comunicazioni elettroniche nelle istruzioni *kit livellamento marcatore Sonic*.

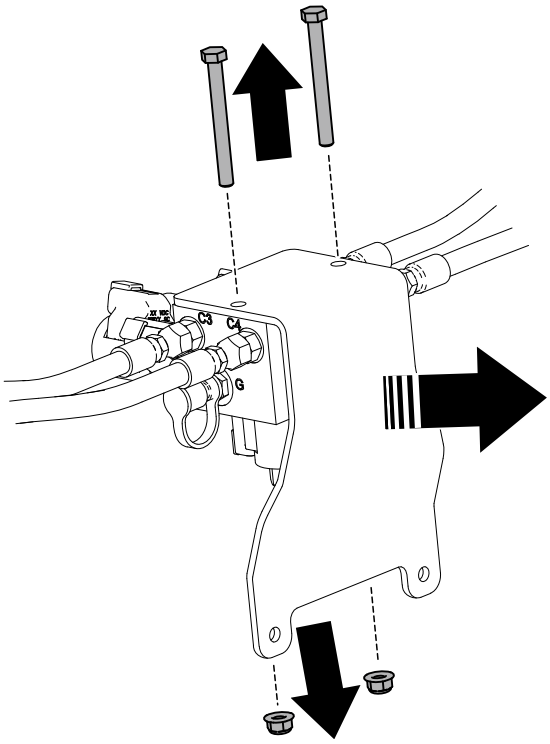

g576891

3 Installazione della staffa dell'unità di controllo elettronico

Parti necessarie

1	Staffa di montaggio
1	Cablaggio preassemblato

1. Togliete il tappo di otturazione.

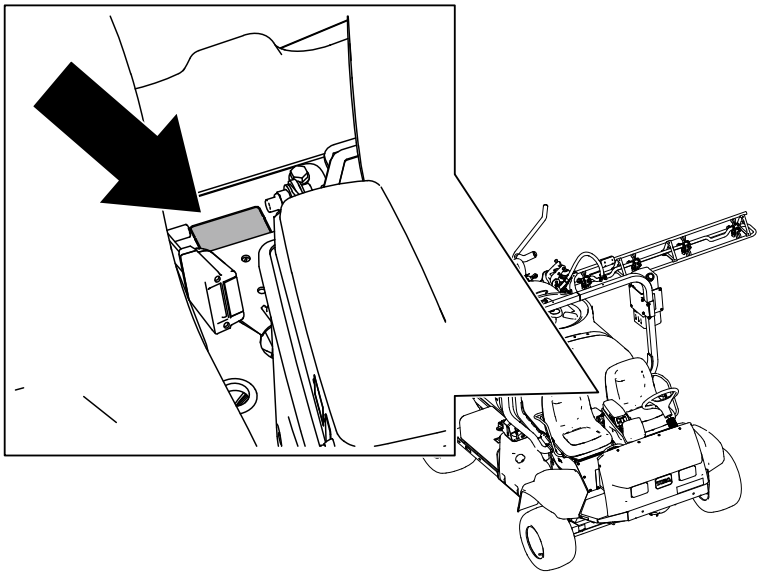

G572580

2. Rimuovete i 2 bulloni e montate la staffa sul telaio del sedile della macchina.

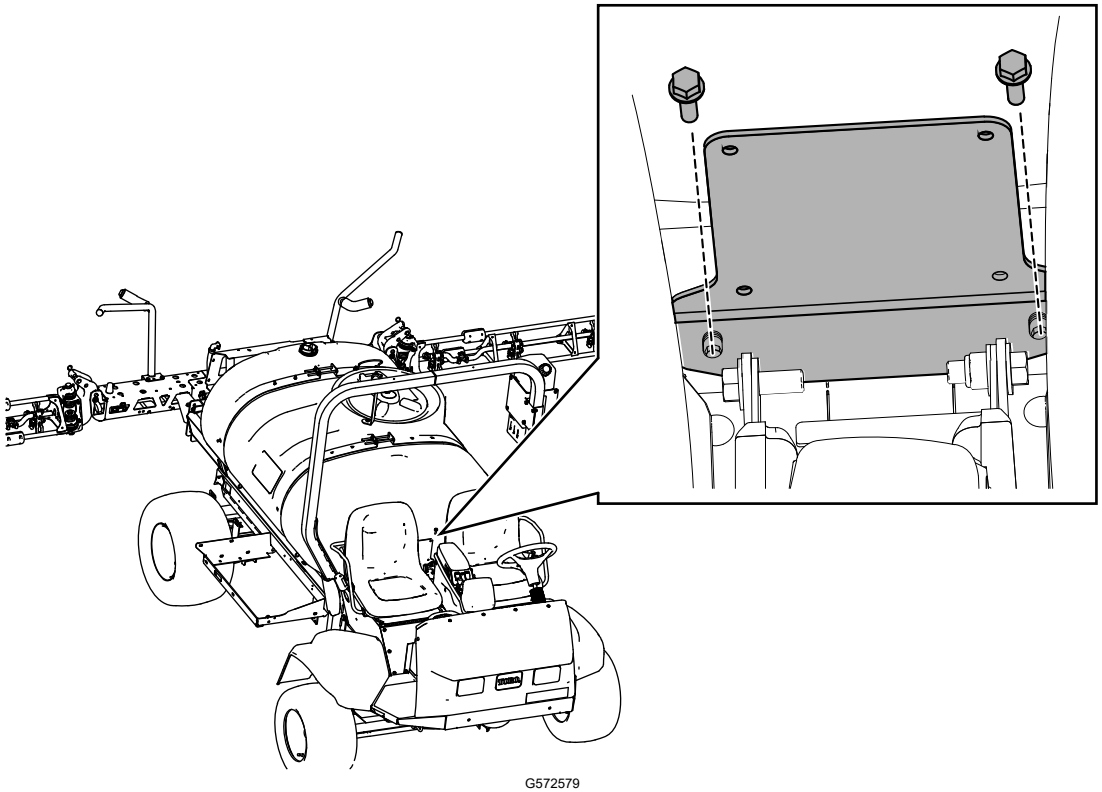

G572579

4 Cablaggio preassemblato

Disposizione del cablaggio preassemblato

Parti necessarie

1	Cablaggio preassemblato

Disponete il cablaggio preassemblato dalla parte posteriore della macchina verso la consolle.

Nota: Fissate il cablaggio lungo il cablaggio della macchina esistente.
Il cablaggio preassemblato verrà collegato durante l'installazione del *kit livellamento Sonic Boom*.

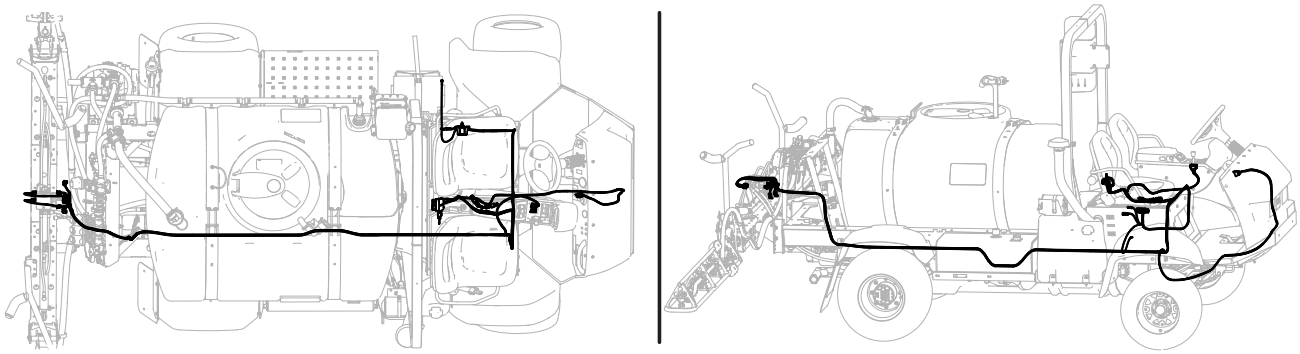

G572293

Disposizione della sezione posteriore del cablaggio preassemblato

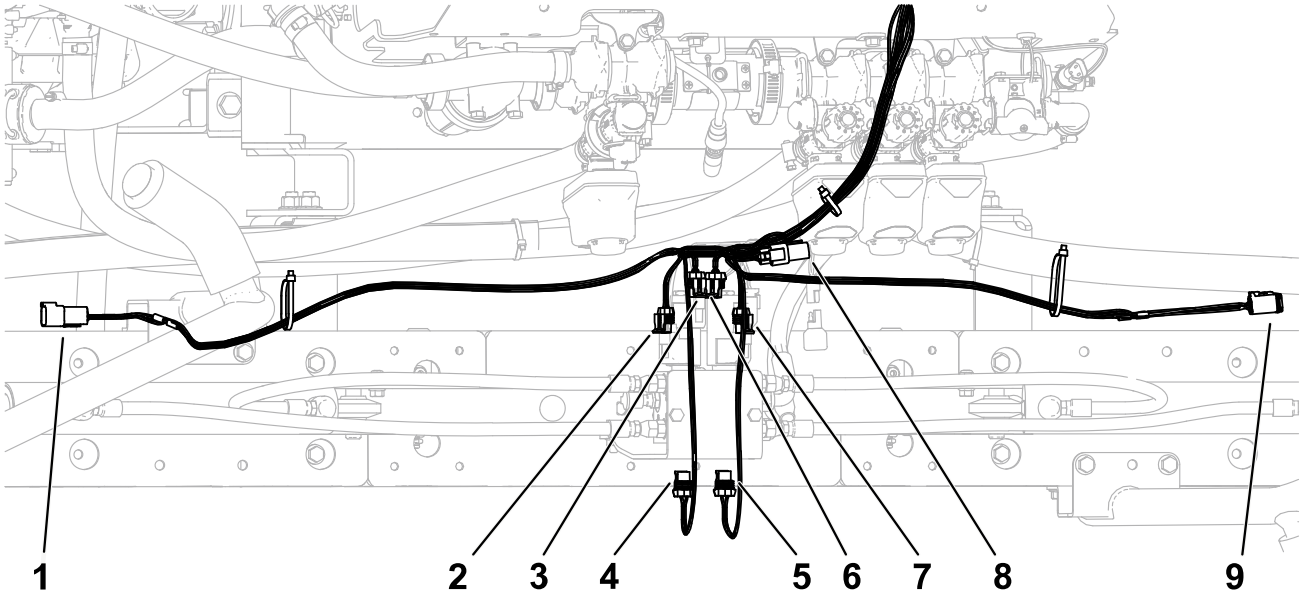

G590300

Riferimento	Tipo di connettore	Etichetta
1	6 pin	SENSORE SONICO SINISTRO
2	2 prese	ABBASSAMENTO BARRA SINISTRA
3	2 prese	SOLLEVAMENTO BARRA SINISTRA
4	2 prese	ATTIVAZIONE SINISTRA
5	2 prese	ATTIVAZIONE DESTRA
6	2 prese	SOLLEVAMENTO BARRA DESTRA
7	2 prese	ABBASSAMENTO BARRA DESTRA
8	3 prese	TERMINAZIONE CAN BUS
9	6 prese	SENSORE SONICO DESTRO

Disponete il cablaggio lungo il cablaggio preassemblato della macchina fino alla parte anteriore della macchina.

Disposizione della sezione posteriore del cablaggio preassemblato (continua)

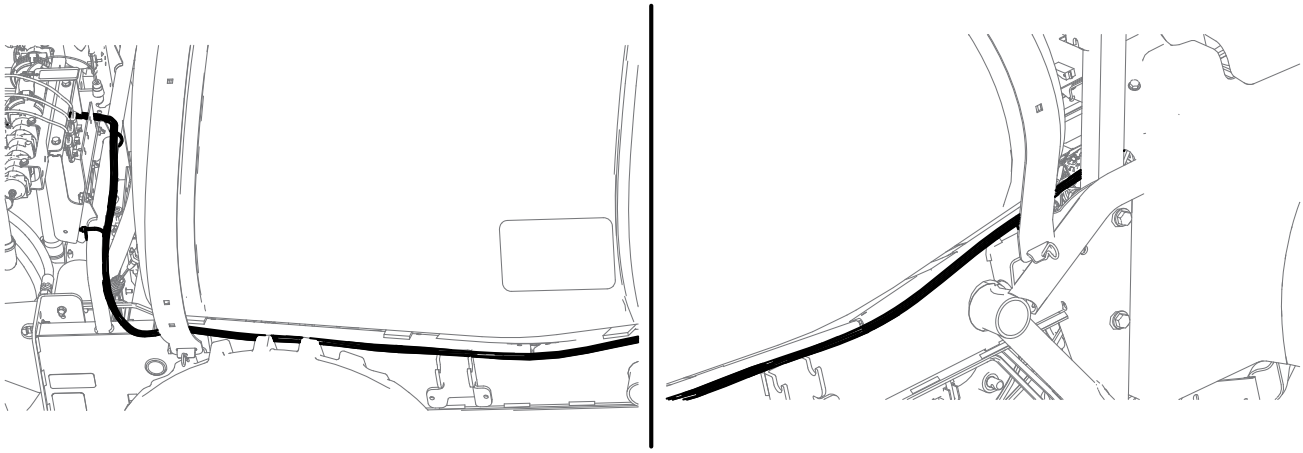

G588057

Disposizione della sezione anteriore del cablaggio preassemblato

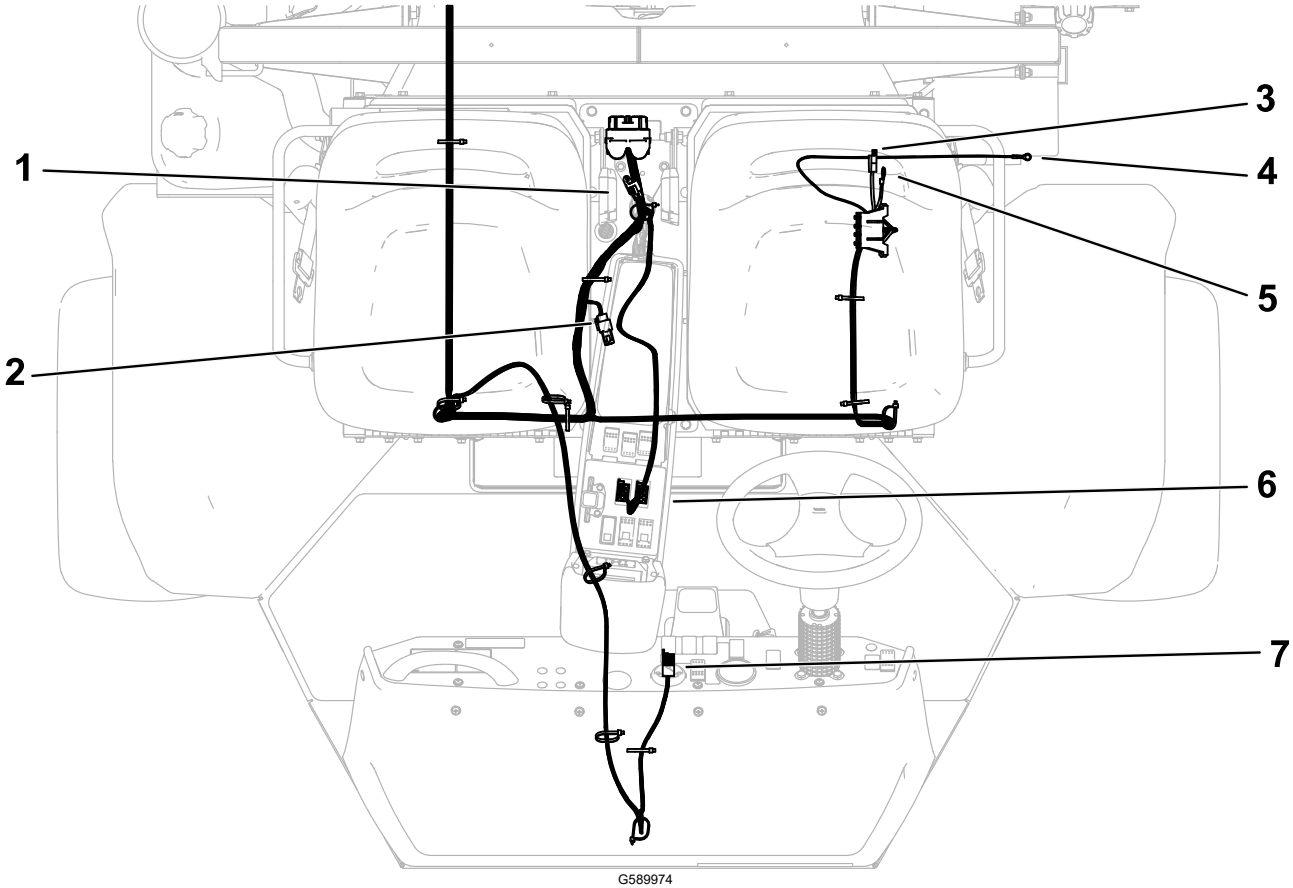

G589974

Riferimento	Tipo di connettore	Etichetta
1	3 prese e tappo	TAPPO DIAG CAN
2	3 prese e tappo	TERMINAZIONE CAN BUS
3	Lama	AL PORTAFUSIBILI PRINCIPALE
4	Terminale	BATTERIA

Disposizione della sezione anteriore del cablaggio preassemblato (continua)

Riferimento	Tipo di connettore	Etichetta
5	Terminale	MORSETTIERA DI MESSA A TERRA
6	8 prese (X2)	INTERRUTTORE ATTUATORE DESTRO/SINISTRO
7	8 prese	INDICATORE MODALITÀ

Disposizione della sezione anteriore del cablaggio preassemblato (continua)

1. Disponete il cablaggio preassemblato lungo il cablaggio preassemblato della macchina e i flessibili dello sterzo fino ai comandi.

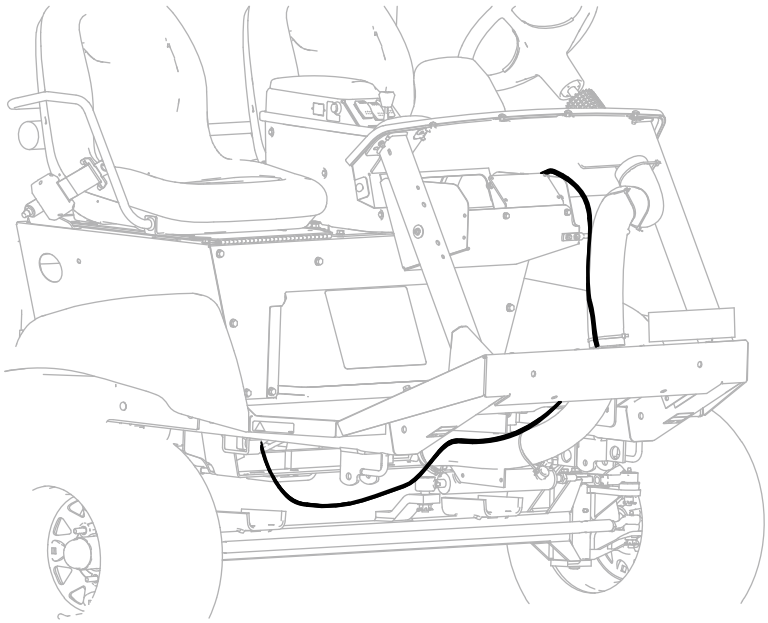

G576089

2. Disponete il cablaggio lungo il cablaggio della macchina, attraverso il foro d'accesso tra i sedili e fino alla consolle centrale.

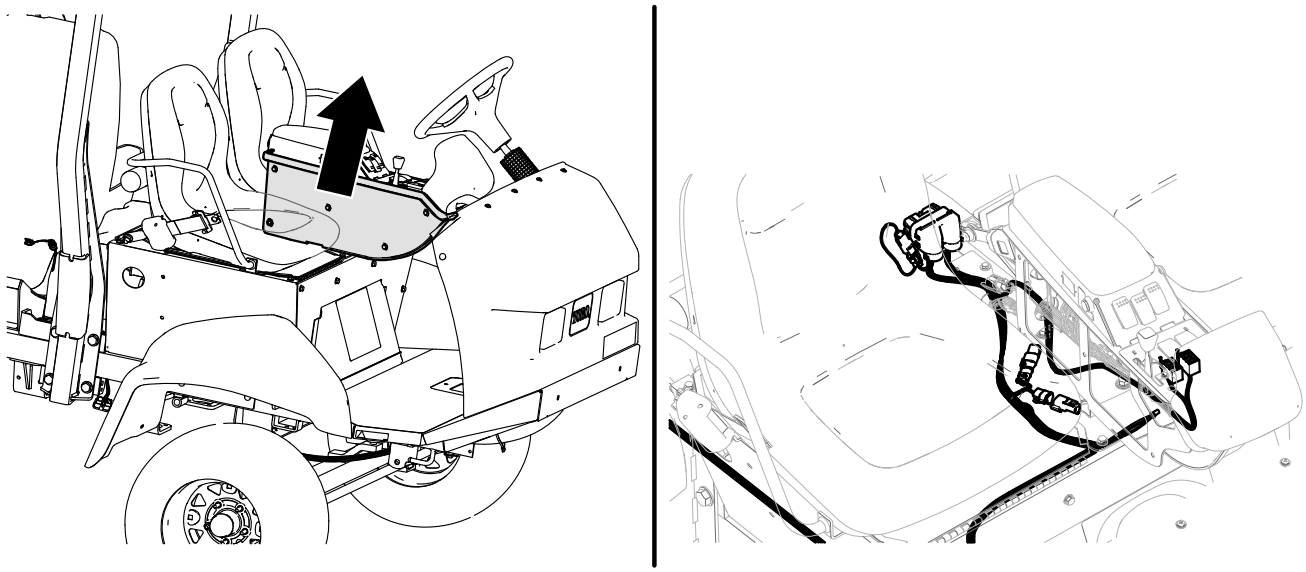

G576135

3. Disponete il cablaggio preassemblato sotto il sedile seguendo il cablaggio preassemblato della macchina.

   Collegate il portafusibili, il connettore dell'alimentazione, il cavo di terra e il terminale ad anello della batteria.

Disposizione della sezione anteriore del cablaggio preassemblato (continua)

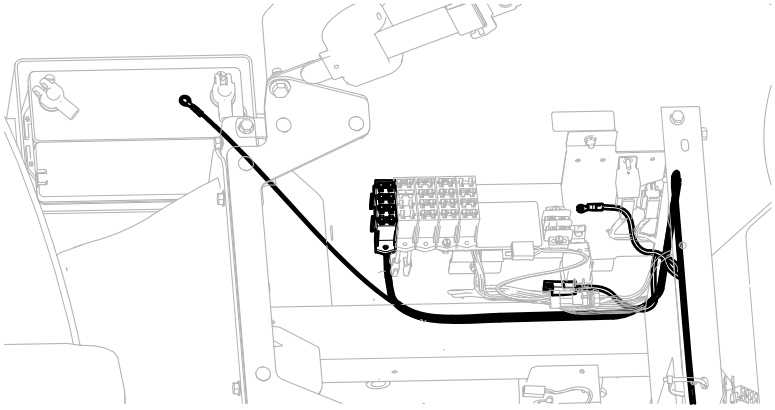

G576085

5 Completamento dell’installazione

Seguite le istruzioni del *kit livellamento Sonic Boom* per completare l'installazione.

Note:


TORO®