Ultra Sonic Boom egalisatieset

Multi Pro 5800 spuitmachine

Modelnr. 164-1050

Montage-instructies

Monteer de egalisatieset samen met de Sonic Boom nivelleerset. Voer eerst de instructies van de egalisatieset uit.

1 De machine voorbereiden

Raadpleeg de *Gebruikershandleiding* van uw machine voor alle informatie i.v.m. veiligheid.

1. Parkeer de machine op een horizontaal oppervlak.
2. Haal de parkeerrem aan.
3. Zet de motor af en haal het sleuteltje uit het contact.

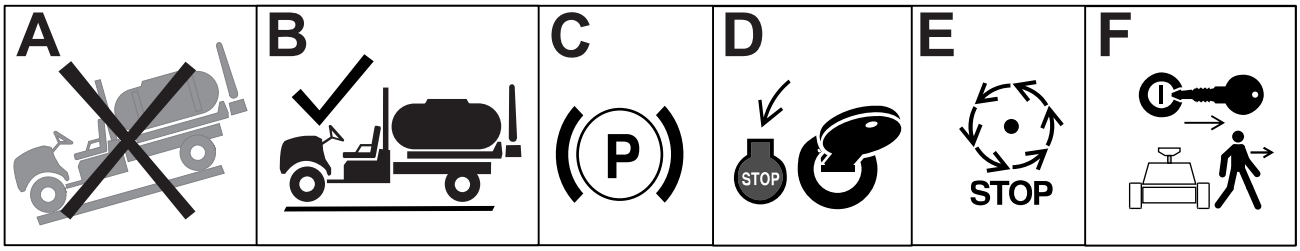

G036361s

4. Koppel de accu af.

© 2025—The Toro® Company
8111 Lyndale Ave So
Bloomington, MN 55044

Registereren op
www.Toro.com

Original Instructions (NL)
Gedrukt in de VS
Alle rechten voorbehouden

3478-175

2 De beugel van het verdeelstuk monteren

Vereiste onderdelen

1	Verdeelstukbeugel

1. Koppel de kabelboom los van het hydraulische verdeelblok.
2. Label alle slangen die verbonden zijn met het hydraulische verdeelblok en maak ze los van het blok.

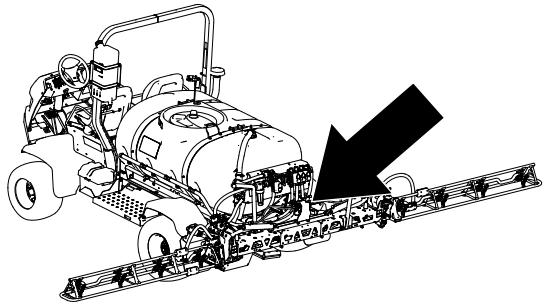

G572578

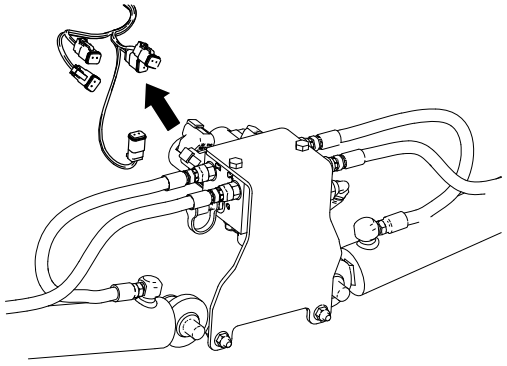

G572437

3. Verwijder de montagebeugel van de machine.

   Opmerking: Bewaar de bevestigingsmiddelen.

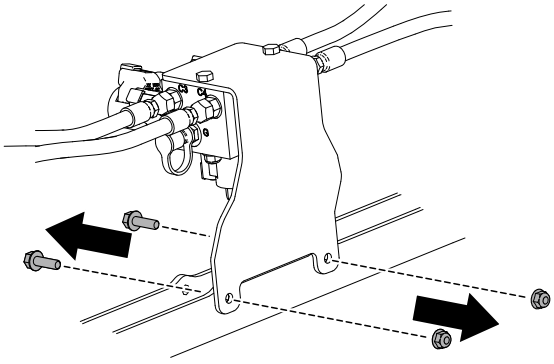

G576890

4. Verwijder het hydraulische verdeelblok uit de montagebeugel.

   Opmerking: Bewaar de bevestigingsmiddelen.

   Opmerking: De nieuwe beugel monteert u samen met de elektronische communicatie-eenheid volgens de instructies voor de *Nivelleerset met sonische markeerder*.

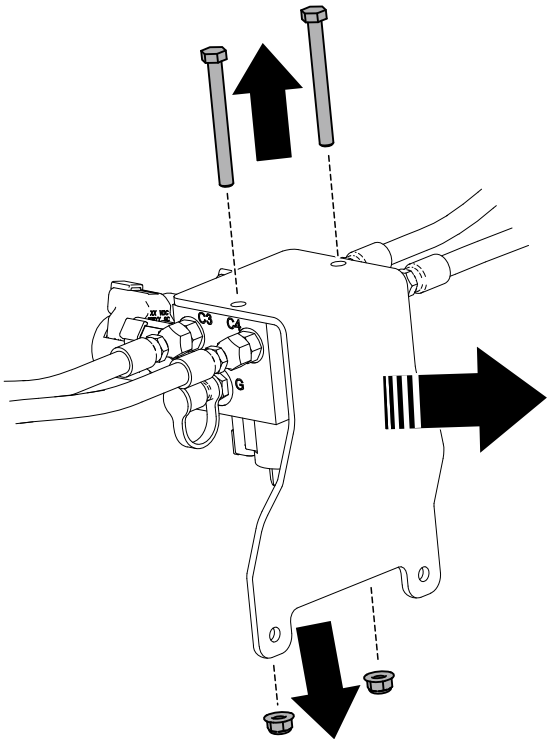

g576891

3 De beugel van de elektronische bedieningsmodule monteren

Vereiste onderdelen

1	Montagebeugel
1	Kabelboom

1. De plug verwijderen.

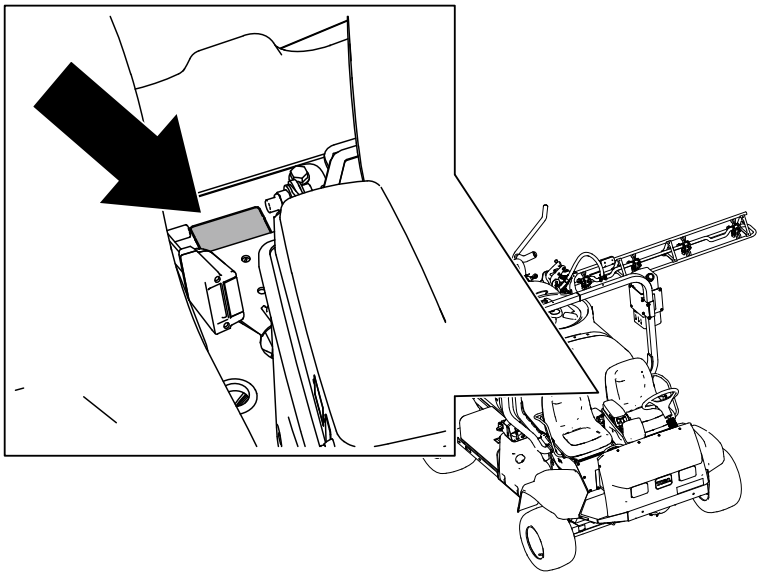

G572580

2. Verwijder de 2 bouten en bevestig de beugel aan het frame van de stoel.

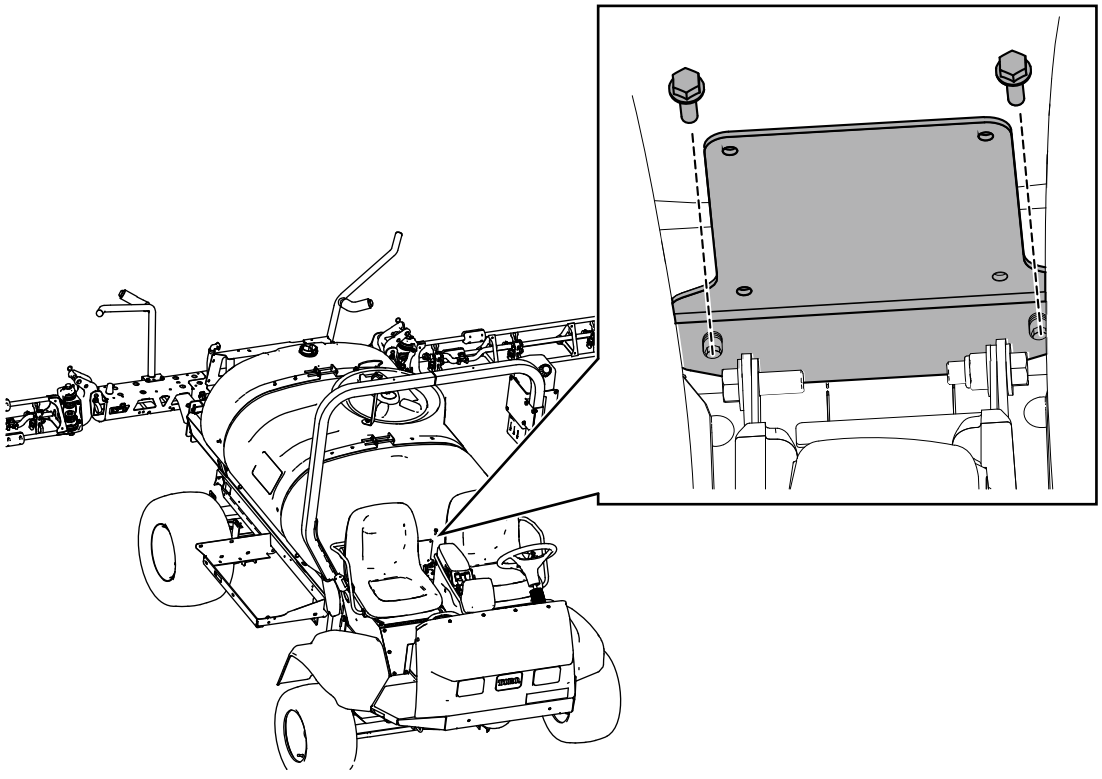

G572579

4 Kabelboom

De kabelboom leiden

Vereiste onderdelen

1	Kabelboom

Leid de kabelboom van de achterkant van de machine naar het bedieningspaneel.

Opmerking: Bevestig de kabelboom langs de bestaande kabelboom.
De kabelboom wordt aangesloten tijdens de montage van de *Nivelleerset voor Sonic Boom*.

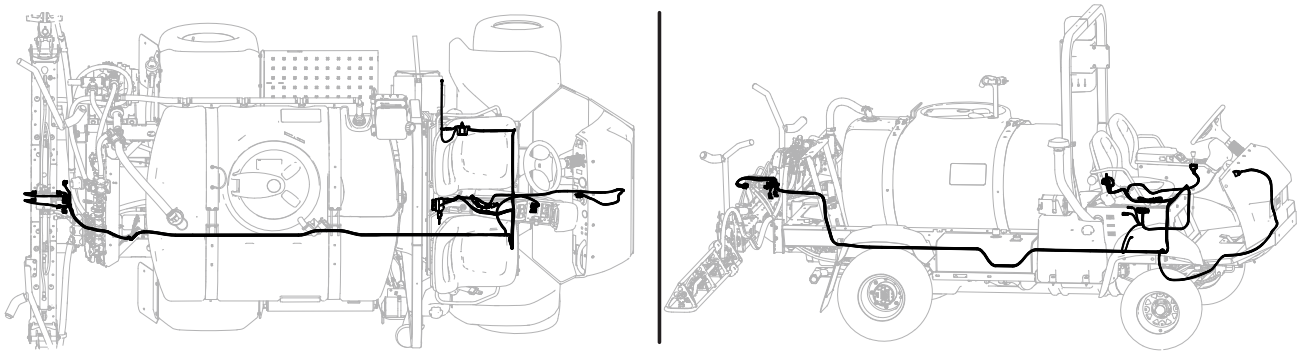

G572293

Het achterste deel van de kabelboom leiden

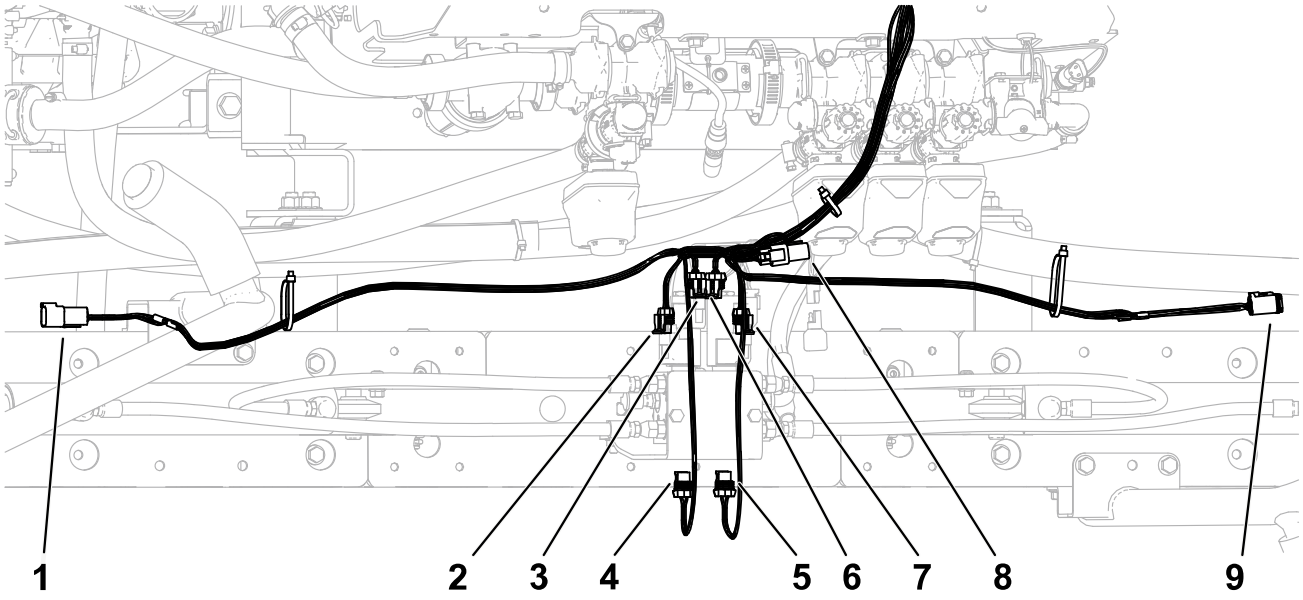

G590300

Verwijzing	Type connector	Aanduiding
1	6 pennen	SENSOR LINKER SONIC
2	2 contacten	LINKER SPUITBOOM NEER
3	2 contacten	LINKER SPUITBOOM OMHOOG
4	2 contacten	LINKS INSCHAKELEN
5	2 contacten	RECHTS INSCHAKELEN
6	2 contacten	RECHTER SPUITBOM OMHOOG
7	2 contacten	RECHTER SPUITBOOM NEER
8	3 contacten	CANBUS UITEINDE
9	6 contacten	SENSOR RECHTER SONIC

Leid de kabelboom langs de machinekabelboom naar de voorzijde van de machine.

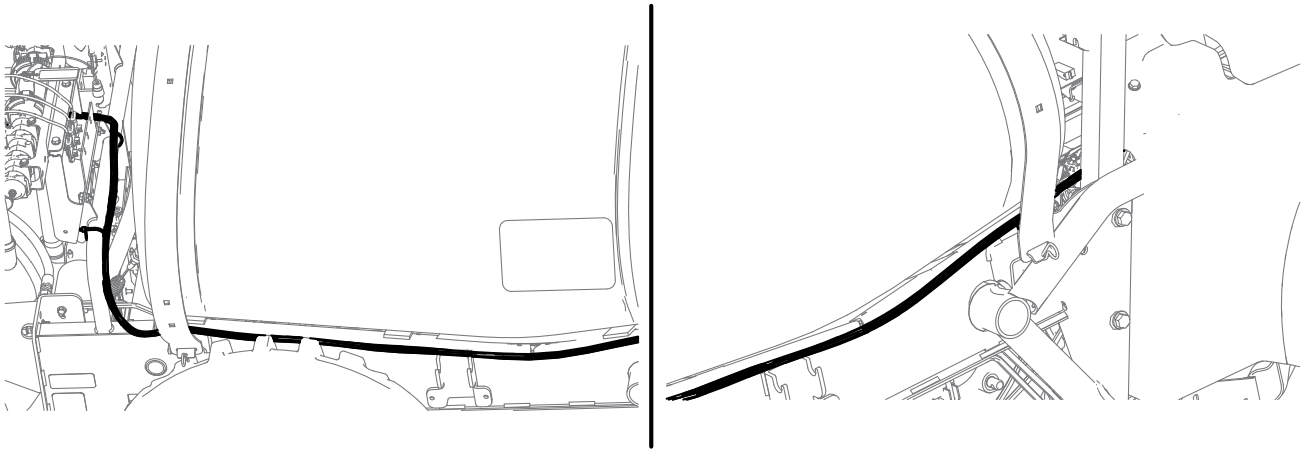

G588057

Het voorste deel van de kabelboom leiden

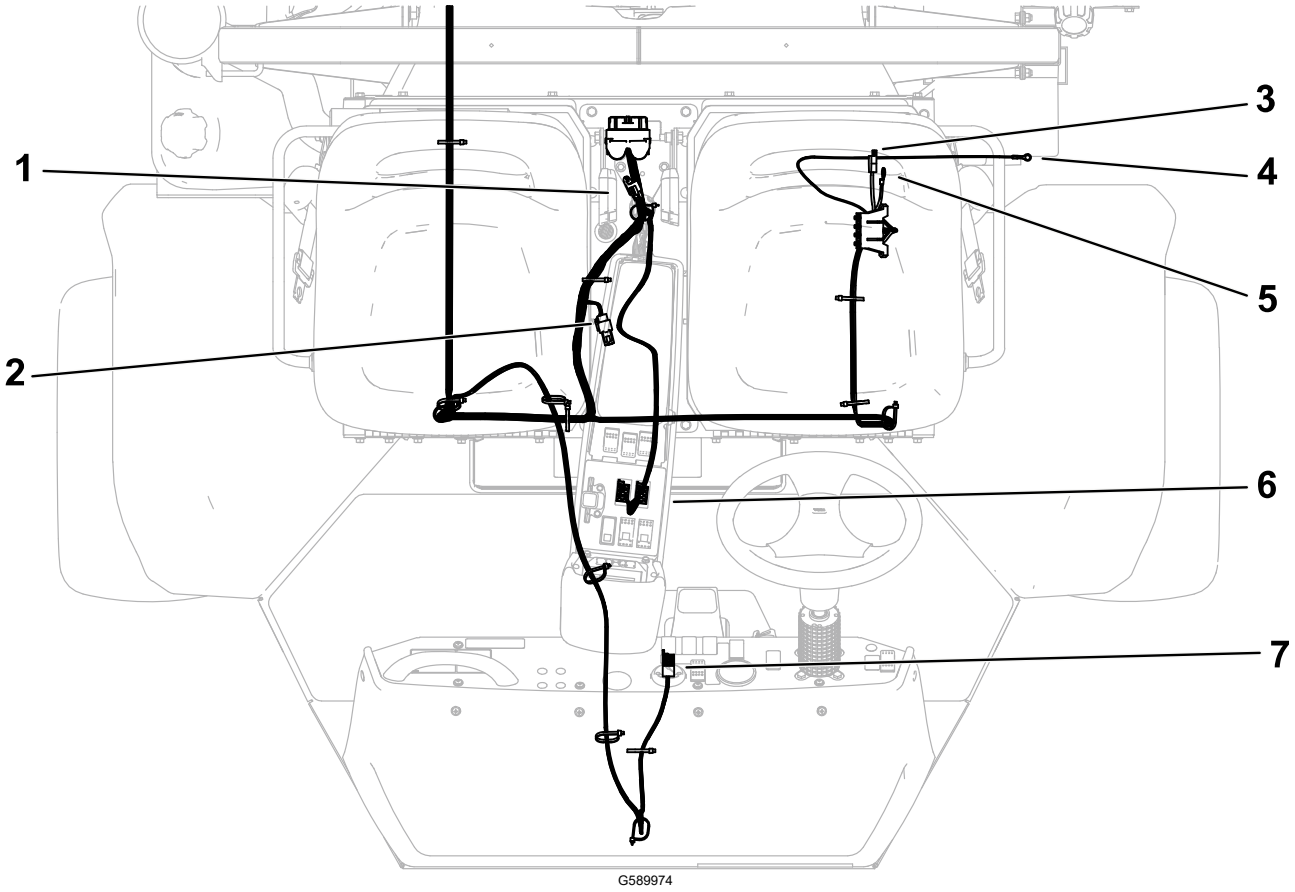

G589974

Verwijzing	Type connector	Aanduiding
1	3 contacten en kap	CAN DIAG KAP
2	3 contacten en kap	CANBUS UITEINDE
3	Mes	NAAR HOOFDZEKERINGHOUDER
4	Aansluiting	ACCU
5	Aansluiting	AARDINGSBLOK
6	8 contacten (x2)	ACTUATORSCHAKELAAR LINKS/ RECHTS
7	8 contacten	MODUSINDICATOR

Het voorste deel van de kabelboom leiden (vervolg)

1. Leid de kabelboom langs de machinekabelboom en stuurslangen en omhoog naar de bedieningsorganen.

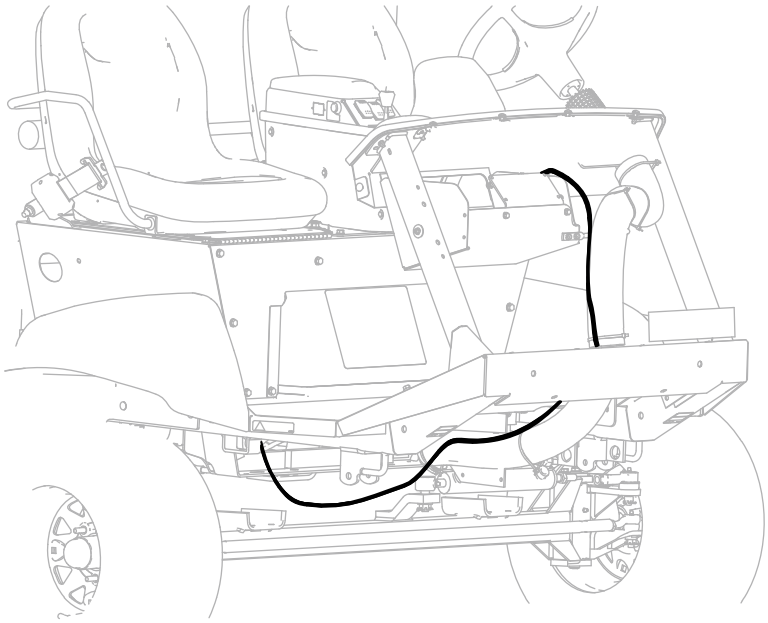

G576089

2. Leid de kabelboom langs de machinekabelboom, omhoog door het toegangsgat tussen de stoelen, en omhoog naar de centrale bedieningseenheid.

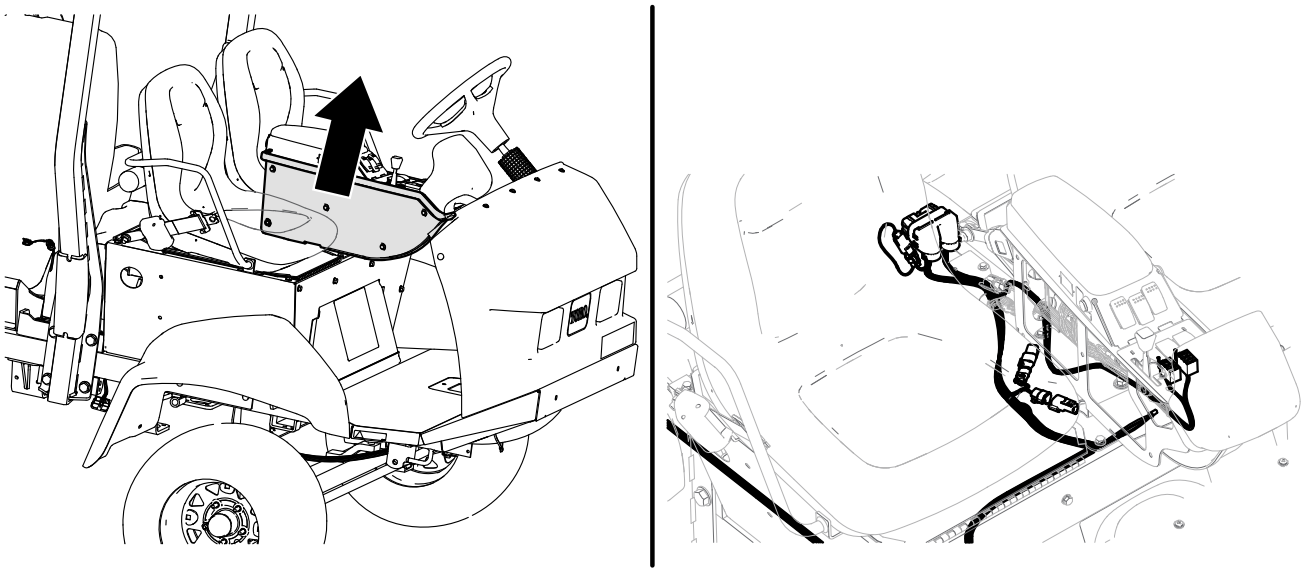

G576135

3. Leid de kabelboom onder de stoel, langs de machinekabelboom.

   Monteer de zekeringenhouder, de stroomaansluiting, de aardingskabel en de ringconnector van de accu.

Het voorste deel van de kabelboom leiden (vervolg)

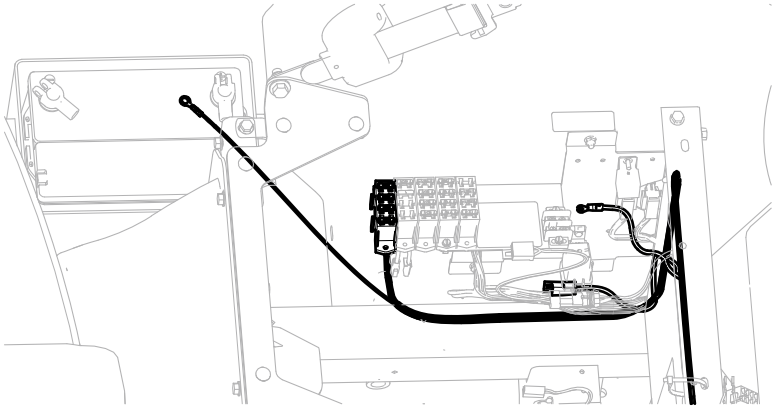

G576085

5 De montage voltooien

Volg de instructies van de *Sonic Boom nivelleerset* om de montage te voltooien.

Opmerkingen:

Opmerkingen:


TORO®