超声波喷洒臂修整套件

Multi Pro 5800 草坪打药车

型号 164-1050

安装说明

与超声波喷洒臂修整套件一起安装修整套件。请先阅读“修整套件”说明。

1 准备机器

请参阅机器的操作员手册□了解所有安全信息。

1. 将机器停在水平地面上。
2. 接合驻车刹车。
3. 关闭发动机并拔下钥匙。

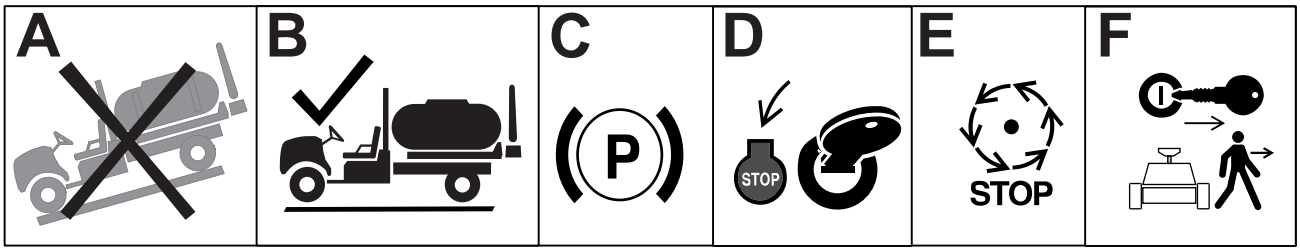

G036361s

4. 断开电池的连接。

© 2025—The Toro® Company
8111 Lyndale Ave So
Bloomington, MN 55044

注册地
www.Toro.com

Original Instructions (ZH)
美国印刷
保留所有权利

2 安装歧管支架

需要的零件

1	歧管支架

1. 断开液压歧管盒的线束。
2. 标记连接至液压歧管盒的所有软管□并将软管从液压歧管盒上断开。

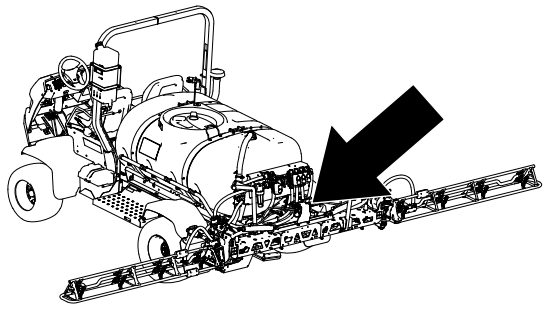

G572578

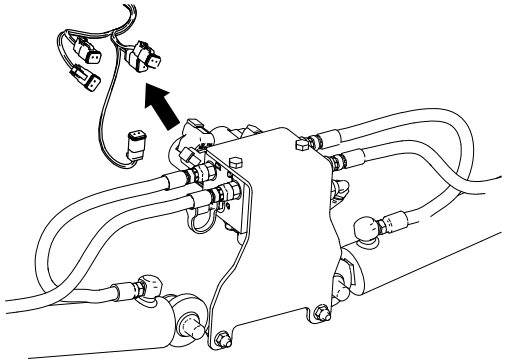

G572437

3. 从机器上卸下安装支架。

   注□ 保留紧固件。

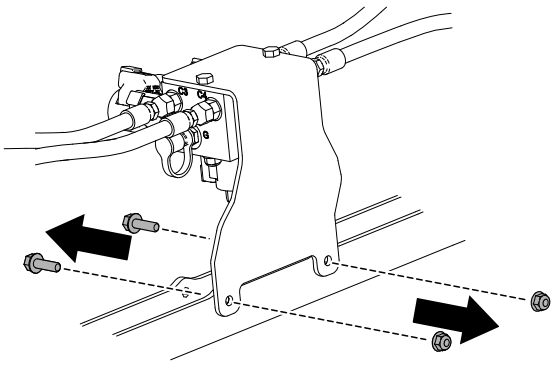

G576890

4. 从安装支架上卸下液压歧管盒。

   注□ 保留紧固件。

   注□ 新支架将与超声波标记修整套件说明中的电子通信单元一起安装。

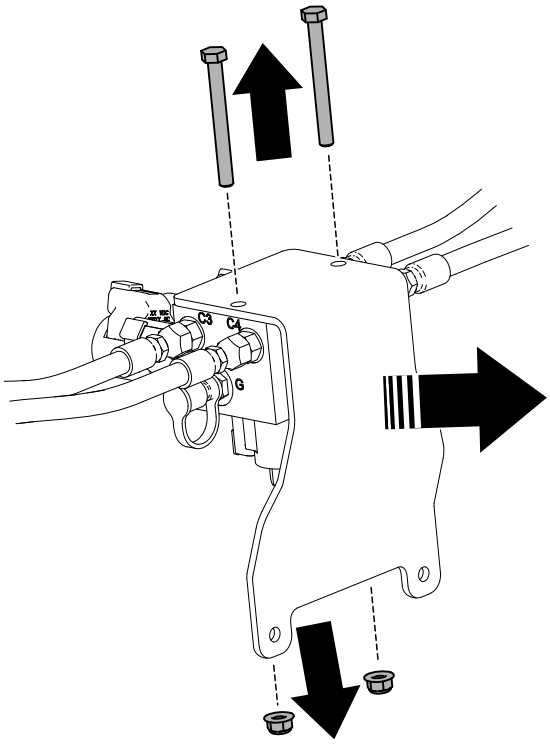

g576891

3 安装电子控制装置支架

需要的零件

1	安装支架
1	线束

1. 拔下可拔出栓塞。

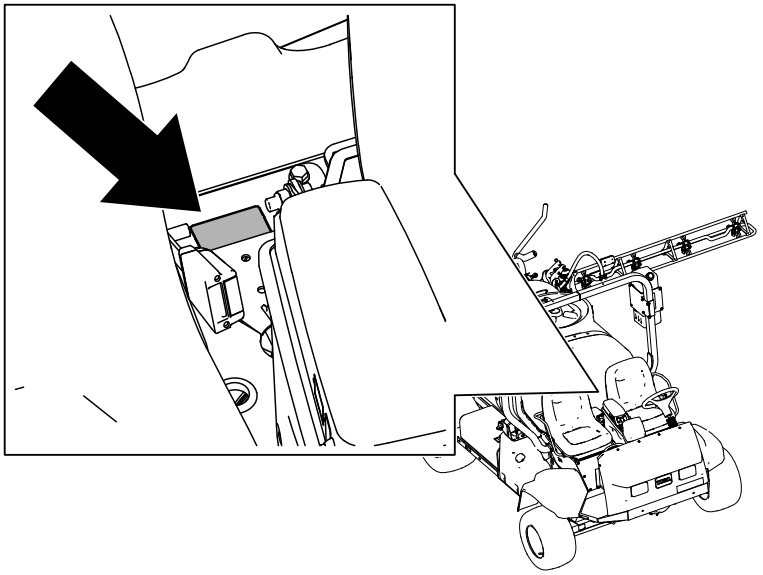

G572580

2. 拆下 2 个螺栓□将支架安装到机器座椅框架上。

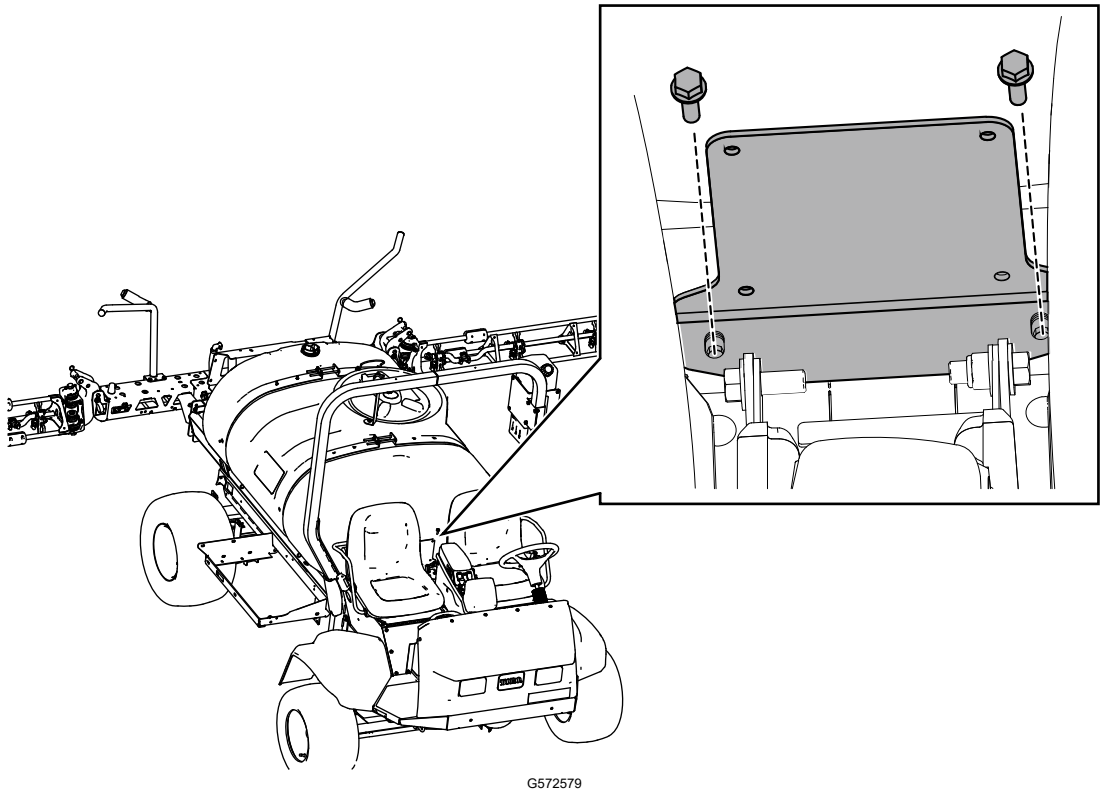

G572579

4 线束

布置线束

需要的零件

1	线束

从机器后面向控制台布置线束。

注□ 沿现有机器线束固定线束。
线束将在安装超声波喷洒臂修整套件期间进行连接。

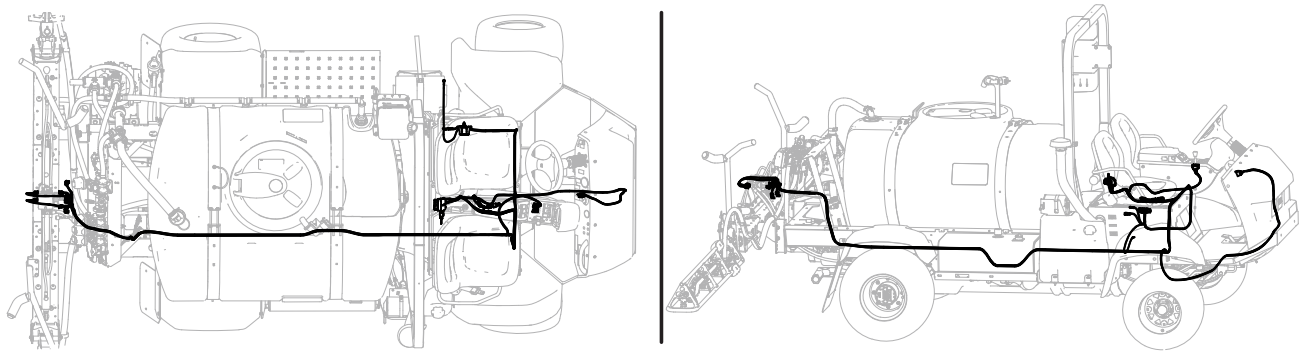

G572293

布置线束的后段

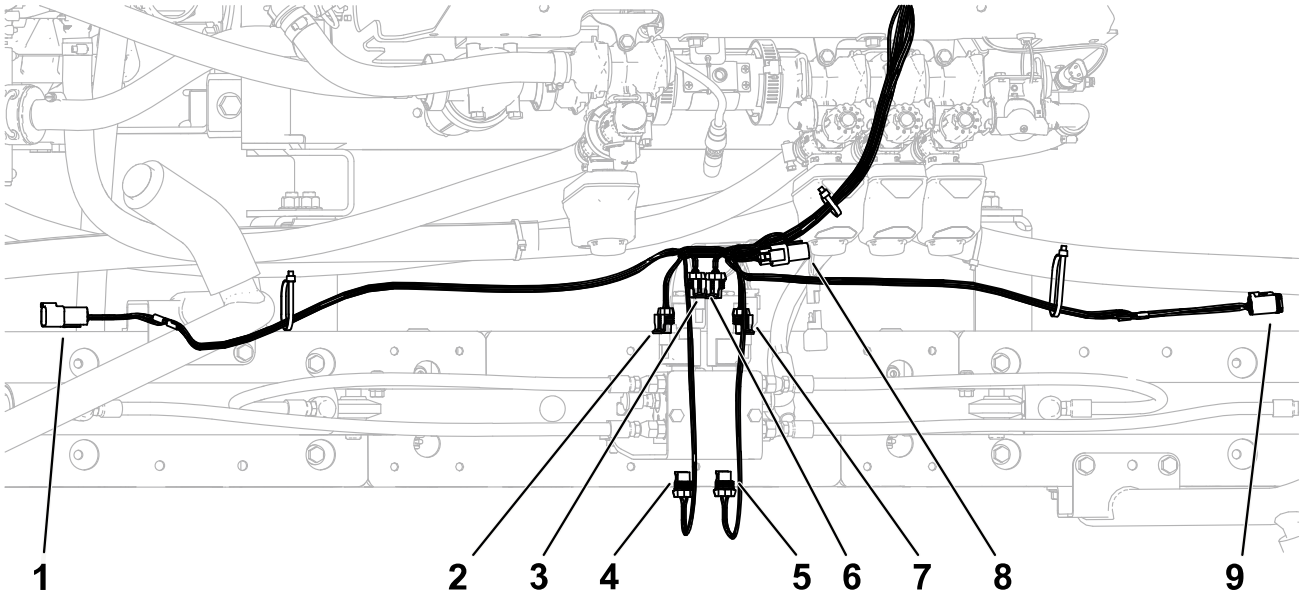

G590300

调出	接头类型	标签
1	6 针	左超声波传感器
2	2 插槽	左喷洒臂向下
3	2 插槽	左喷洒臂向上
4	2 插槽	左边启用
5	2 插槽	右边启用
6	2 插槽	右喷洒臂向上
7	2 插槽	右喷洒臂向下
8	3 插槽	CAN 总线端子
9	6 插槽	右超声波传感器

沿机器线束将线束布置到机器前部。

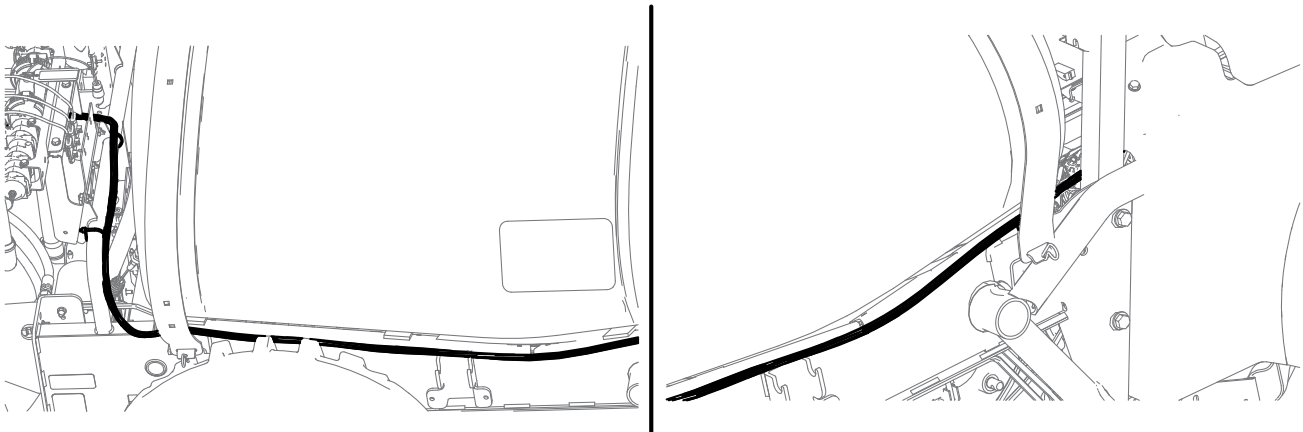

G588057

布置线束的前段

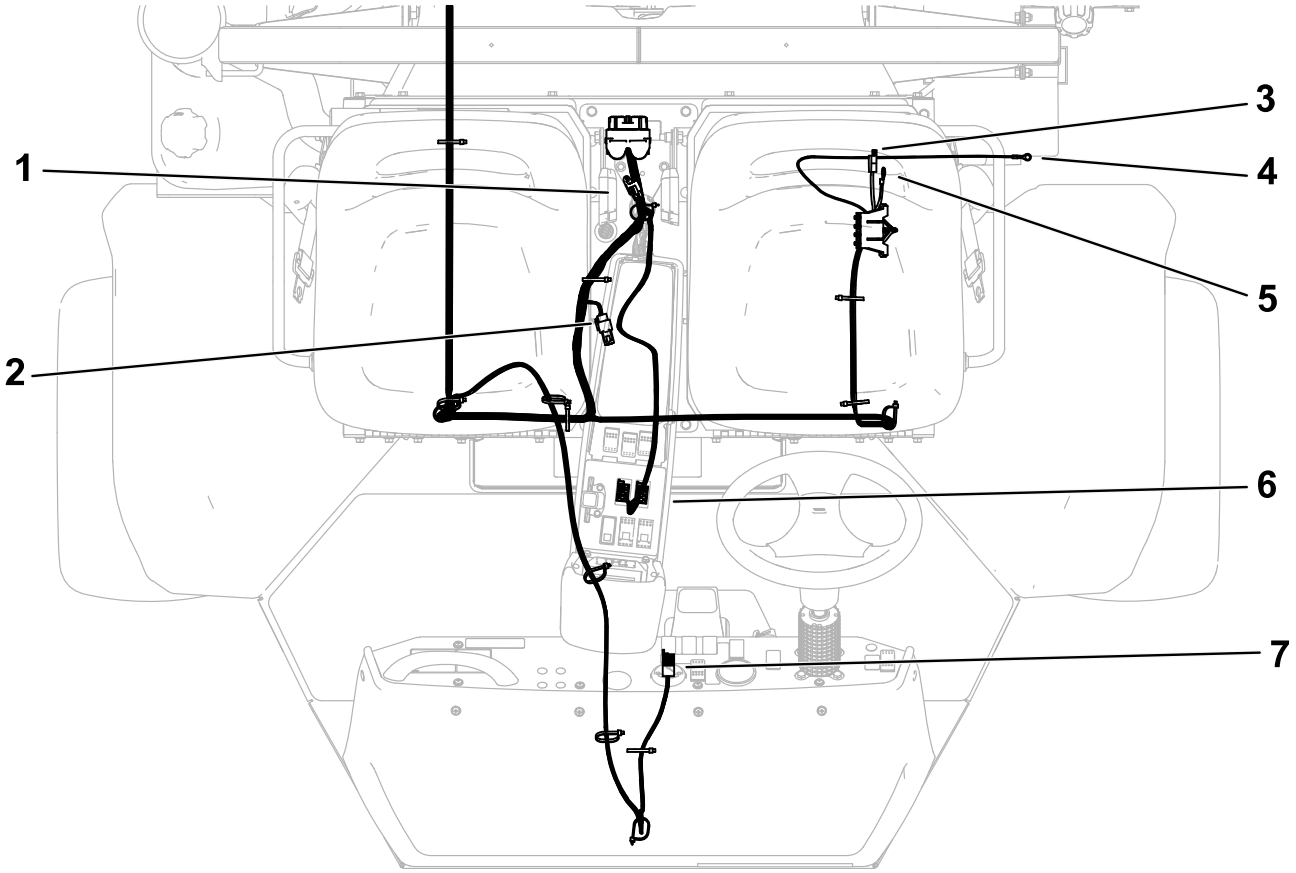

调出	接头类型	标签
1	3 插口和盖子	CAN DIAG 盖子
2	3 插槽和盖子	CAN 总线端子
3	刀片	到主保险丝盒
4	端子	电池
5	端子	地线盒
6	8 插槽(X2)	左/右致动器开关
7	8 插槽	模式指示灯

布置线束的前段 □续□

1. 沿机器线束、转向软管并向上到控制装置布置线束。

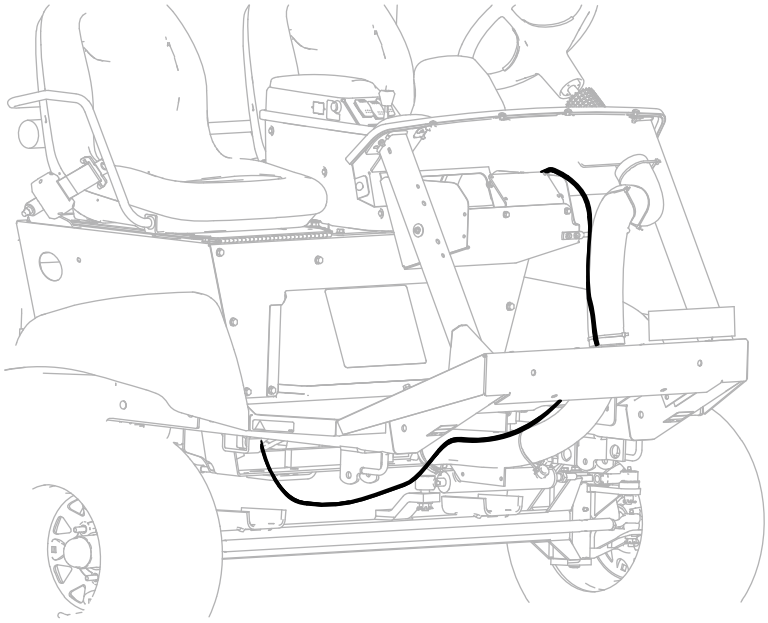

G576089

2. 沿机器线束向上穿过座椅之间的检修孔布置线束□一直到中央控制台。

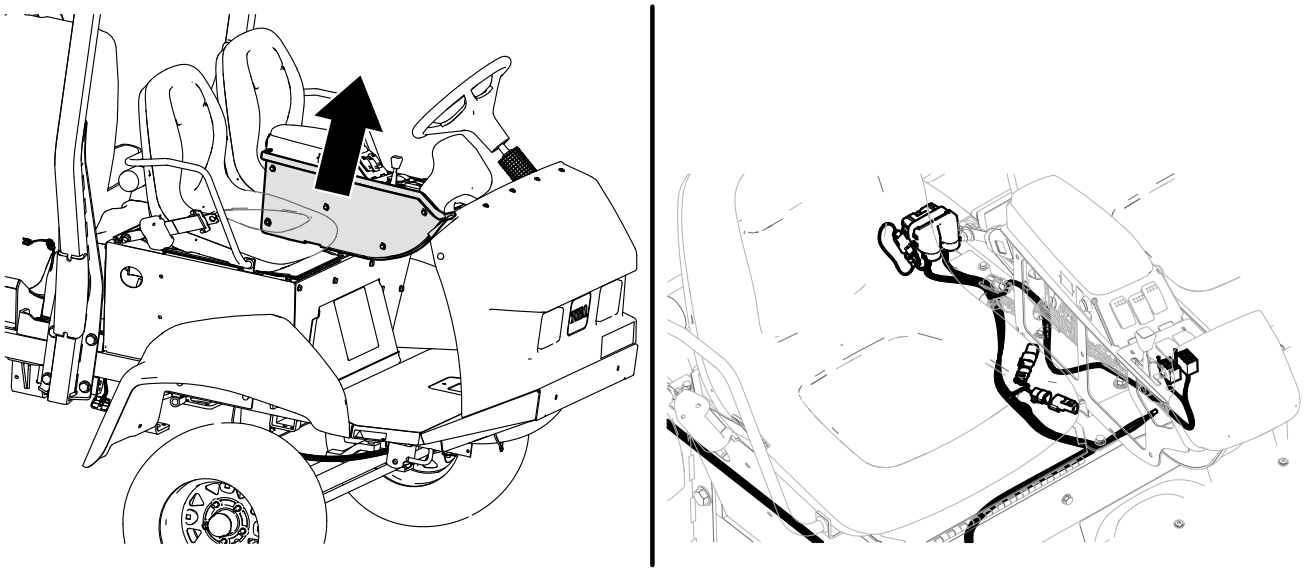

G576135

3. 在座椅下面沿机器线束布置线束。
   安装保险丝盒、电源接头、接地线和电池环形端子。

布置线束的前段 □续□

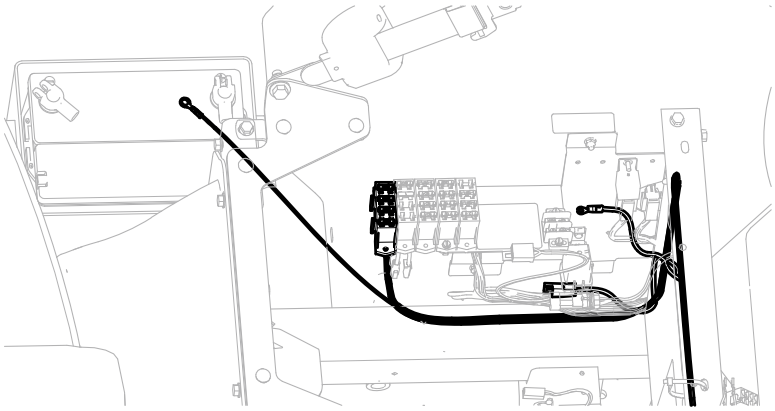

G576085

5 完成安装

遵循超声波喷洒臂修整套件中的说明以完成安装。

注□

注□


TORO®