Form No. 3478-453 Rev A

TORO®

Count on it.

Manuel de l'utilisateur

Navette Vista® à batteries au lithium

N° de modèle 08924—N° de série 418000000 et suivants
N° de modèle 08924TC—N° de série 418000000 et suivants
N° de modèle 08926—N° de série 418000000 et suivants
N° de modèle 08928—N° de série 418000000 et suivants

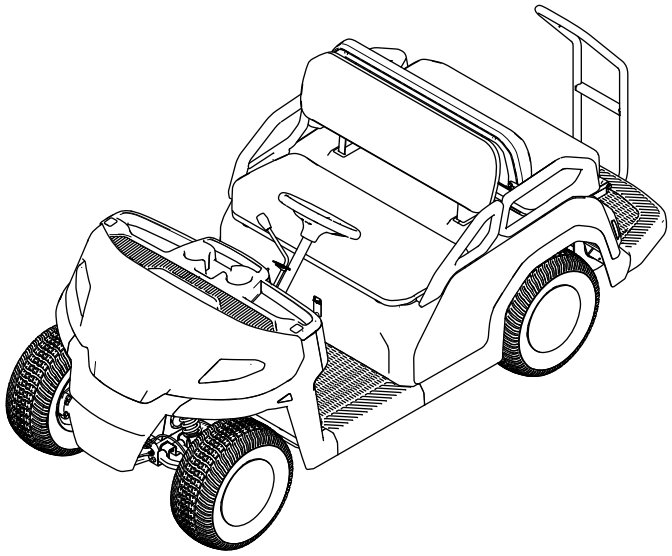

Enregistrez votre produit à www.Toro.com.
Traduction du texte d'origine (FR)

CE UK CA

3478-453

Ce produit est conforme à toutes les directives européennes pertinentes. Pour plus de renseignements, reportez-vous à la Déclaration de conformité spécifique du produit fournie séparément.

⚠ ATTENTION

CALIFORNIE
Proposition 65 - Avertissement

Le cordon d'alimentation de cette machine contient du plomb, une substance chimique considérée par l'état de Californie comme susceptible de provoquer des malformations congénitales et autres troubles de la reproduction. Lavez-vous les mains après avoir manipulé la batterie.

Les bornes de la batterie et accessoires connexes contiennent du plomb et des composés de plomb. L'état de Californie considère ces substances chimiques comme susceptibles de provoquer des cancers et des troubles de la reproduction. Lavez-vous les mains après avoir manipulé la batterie.

L'utilisation de ce produit peut entraîner une exposition à des substances chimiques considérées pas l'état de Californie comme capables de provoquer des cancers, des anomalies congénitales ou d'autres troubles de la reproduction.

Introduction

Ce véhicule est destiné principalement à un usage non routier pour le transport de personnes. L'utilisation de ce produit à d'autres fins que celle prévue peut être dangereuse pour vous-même, vos passagers et toute personne à proximité.

Lisez attentivement cette notice pour apprendre comment utiliser et entretenir correctement votre produit, et éviter ainsi de l'endommager ou de vous blesser. Vous êtes responsable de l'utilisation sûre et correcte du produit.

Rendez-vous sur www.Toro.com pour tout document de formation à la sécurité et à l'utilisation des produits, pour tout renseignement concernant un produit ou un outil, pour obtenir l'adresse des concessionnaires ou pour enregistrer votre produit.

Pour obtenir des prestations de service, des pièces d'origine Toro ou des renseignements complémentaires, munissez-vous des numéros de modèle et de série de votre produit et contactez un concessionnaire-réparateur agréé ou le service client Toro. La Figure 1 indique l'emplacement des numéros de modèle et de série sur le produit. Inscrivez les numéros dans l'espace réservé à cet effet.

Important: **Avec votre appareil mobile, vous pouvez scanner le QR code sur l'autocollant du numéro de série (le cas échéant) pour accéder aux informations sur la garantie, les pièces détachées et autres renseignements concernant le produit.**

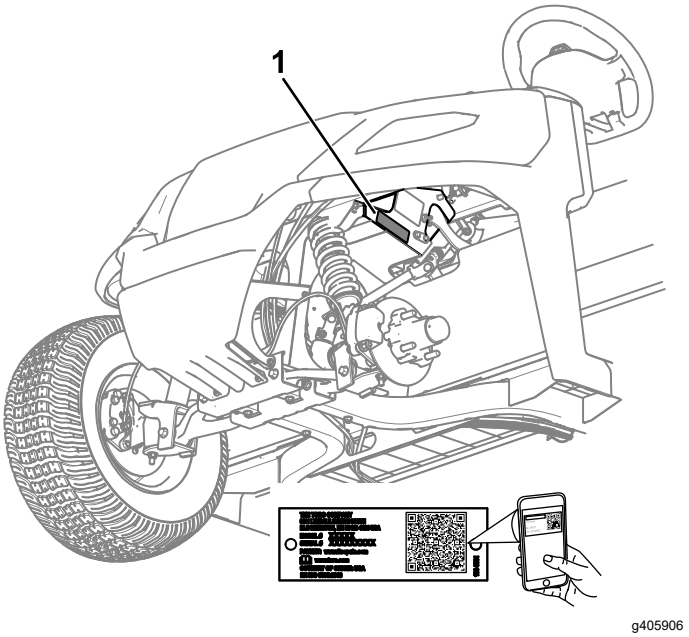

Figure 1

1. Emplacement des numéros de modèle et de série

N° de modèle _____

N° de série _____

Ce manuel utilise deux termes pour faire passer des renseignements essentiels. **Important** pour attirer l'attention sur des informations d'ordre mécanique spécifiques et **Remarque** pour souligner des informations d'ordre général méritant une attention particulière.

Le symbole de sécurité (Figure 2) qui figure à la fois dans ce manuel et sur la machine sert à identifier d'importantes consignes de sécurité que vous devez respecter pour éviter les accidents. Ce symbole s'accompagne des mentions **Danger**, **Attention**, ou **Prudence**.

© 2025—The Toro® Company
8111 Lyndale Avenue South
Bloomington, MN 55420

Contactez-nous sur www.Toro.com.
Imprimé aux États-Unis
Tous droits réservés

- **Danger** signale un danger immédiat qui, s'il n'est pas évité, **entraînera obligatoirement** des blessures graves ou mortelles.
- **Attention** signale un danger potentiel qui, s'il n'est pas évité, **risque** d'entraîner des blessures graves ou mortelles.
- **Prudence** signale un danger potentiel qui, s'il n'est pas évité, **peut éventuellement entraîner** des blessures légères ou modérées.



g000502

Figure 2

Symbole de sécurité

Table des matières

Sécurité 4
Consignes de sécurité générales 4
Autocollants de sécurité et d'instruction 5
Mise en service 8
1 Montage du volant 8
2 Charge des batteries de la machine 9
3 Contrôle des niveaux de liquides et de la pression des pneus 9
4 Rodage des freins 9
Vue d'ensemble du produit 10
Commandes 10
Écran d'affichage 12
Caractéristiques techniques 16
Outils et accessoires 16
Avant l'utilisation 17
Contrôles de sécurité avant l'utilisation 17
Contrôle de la pression des pneus 17
Rodage d'une machine neuve 18
Pendant l'utilisation 19
Consignes de sécurité pendant l'utilisation 19
Conduire la machine 21
Contrôle du niveau de charge du système de batteries 21
Arrêt de la machine 21
Après l'utilisation 22
Consignes de sécurité après l'utilisation 22
Déplacer une machine en panne 23
Transport des batteries ion-lithium 25
Comprendre le chargeur de batteries ion-lithium 25
Entretien 27
Consignes de sécurité pendant l'entretien 27
Programme d'entretien recommandé 28
Liste de contrôle pour l'entretien journalier 29
Procédures avant l'entretien 30
Préparation de la machine à l'entretien 30
Dépose de l'ensemble sièges 30
Montage de l'ensemble sièges 30
Dépose du capot 30
Montage du capot 31
Levage de la machine 32
Lubrification 33
Graissage des roulements des roues avant 33
Entretien du système électrique 36
Utilisation du coupe-batterie 36
Entretien des batteries 36
Entretien des batteries ion-lithium 36
Entretien du chargeur de batteries 36
Emplacement des fusibles 38
Remplacement du phare 38
Entretien du système d'entraînement 39
Entretien des pneus 39

Contrôle des composants de la direction et la suspension 39
Réglage de la géométrie des roues 39
Contrôle du niveau de liquide de la boîte-pont 40
Vidange du liquide de la boîte-pont 41
Entretien des freins 42
Contrôle des freins 42
Contrôle du niveau de liquide de frein 42
Remplacement des plaquettes de frein de service et de frein de stationnement 43
Vidange du liquide de frein 43
Nettoyage 43
Lavage de la machine 43
Remisage 44
Consignes de sécurité pour le remisage 44
Remisage de la machine 44
Spécifications de remisage des batteries 44

Sécurité

Consignes de sécurité générales

- Ce produit peut causer des blessures graves voire mortelles. Respectez toujours toutes les consignes de sécurité pour éviter des blessures graves.
- La machine peut devenir instable en cas de mauvaise utilisation, mauvais entretien ou maintenance insuffisante ; d'autres facteurs à prendre en compte sont l'état du terrain, la pente, la vitesse et les erreurs de jugement de la part de l'utilisateur.
- Vous devez lire et comprendre le contenu de ce *Manuel de l'utilisateur* avant de démarrer la machine. Assurez-vous que tous les utilisateurs de ce produit en connaissent parfaitement le fonctionnement et ont bien compris les consignes de sécurité.
- Accordez toute votre attention à l'utilisation de la machine. Ne faites rien d'autre qui puisse vous distraire, au risque de causer des dommages corporels ou matériels.
- N'approchez pas les mains ou les pieds des composants mobiles de la machine.
- N'utilisez pas la machine s'il manque des capots ou d'autres dispositifs de protection, ou s'ils sont endommagés.
- N'admettez personne, notamment les enfants, dans le périmètre de travail. N'autorisez jamais les enfants à utiliser la machine.
- Arrêtez la machine, coupez le moteur et enlevez la clé avant d'effectuer tout entretien.

Autocollants de sécurité et d'instruction

Des autocollants de sécurité et des instructions bien visibles par l'utilisateur sont placés près de tous les endroits potentiellement dangereux. Remplacez tout autocollant endommagé ou manquant.



decal120-9570

120-9570

1. Attention – ne vous approchez pas des pièces mobiles ; laissez toutes les protections et tous les capots en place.

Modèles 08926 et 08928 seulement :



decal140-0920

140-0920

1. Attention – n'utilisez pas la machine sous l'emprise de l'alcool, de drogues ou de médicaments.
2. Risque de chute ; risque de mutilation – les passagers ne doivent s'asseoir qu'aux emplacements désignés ; gardez les bras et les jambes à l'intérieur du véhicule.

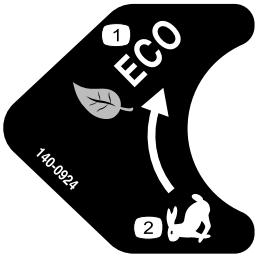

decal140-0924

140-0924

1. Mode économie
2. Mode performance

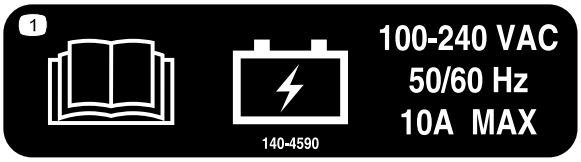

decal140-4590

140-4590

1. Lisez le *Manuel de l'utilisateur* pour tout renseignement sur la batterie.



decal144-0275

144-0275

1. Les batteries sont inflammables.

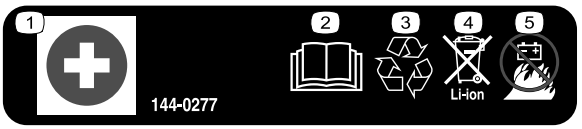

decal144-0277

144-0277

1. Borne positive
2. Lisez le *Manuel de l'utilisateur*.
3. Recycler la batterie.
4. Ne pas jeter n'importe où.
5. Ne pas exposer au feu.

Modèles 08924 et 08924TC seulement :



decal144-5574

144-5574

1. Attention – n'utilisez pas la machine sous l'emprise de l'alcool, de drogues ou de médicaments.
2. Risque de chute ; risque de mutilation – ne transportez pas plus de 4 passagers ; les passagers ne doivent s'asseoir qu'aux emplacements désignés ; gardez les bras et les jambes à l'intérieur du véhicule.

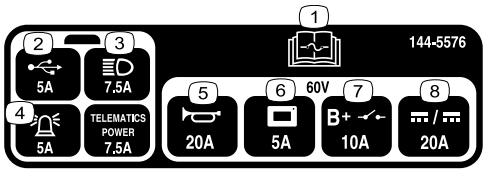

decal144-5576

144-5576

1. Lisez le *Manuel de l'utilisateur* pour tout renseignement sur les fusibles.
2. USB (5 A)
3. Phares (10 A)
4. Alarme (5 A)
5. Avertisseur sonore (20 A)
6. Affichage (10 A)
7. B+ du système principal (10 A)
8. CC à CC (20 A)

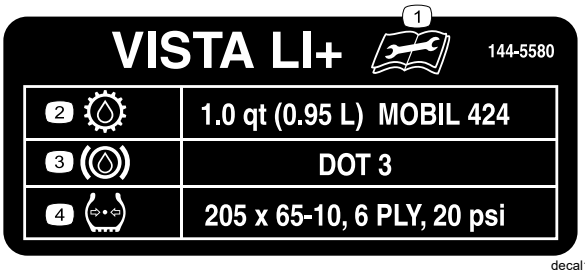

decal144-5580

144-5580

1. Lisez le *Manuel de l'utilisateur* avant de procéder à tout entretien.
2. Liquide de de transmission
3. Liquide de frein
4. Pression des pneus

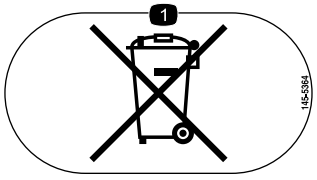

decal145-5364

145-5364

1. Ne pas jeter n'importe où.

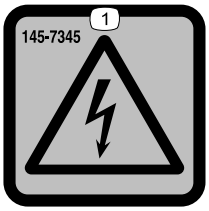

decal145-7345

145-7345

1. Risque de choc électrique



decal144-5571

144-5571

1. Attention – lisez le *Manuel de l'utilisateur*.
2. Attention – suivez une formation appropriée avant d'utiliser la machine.
3. Attention – n'autorisez jamais un enfant à utiliser la machine ; ne conduisez la machine qu'en étant assis(e) au poste de conduite.
4. Risque de collision – n'utilisez pas la machine sur la voie publique.
5. Risque de renversement – conduisez lentement sur les pentes, en montée comme en dévers ; ralentissez pour tourner ; ne dépassez pas 25 km/h ; conduisez lentement lorsque vous transportez des passagers, ainsi que sur les terrains accidentés
6. Attention – Serrez le frein de stationnement, tournez la clé de contact en position ARRÊT, puis retirez-la avant de quitter le poste de conduite.



decal144-5573

144-5573

1. Arrêt
2. Contact
3. Frein de stationnement – Desserrer (le maintenir 5 secondes)
4. Pour démarrer la machine – 1) Asseyez-vous au poste de conduite et assurez-vous que tous les passagers sont assis sur les sièges prévus ; 2) Tournez la clé à la position CONTACT ; 3) Placez le sélecteur de direction à la position correspondant au sens de déplacement souhaité ; 4) Appuyez sur la pédale.
5. Pour arrêter la machine – 1) Relâchez la pédale ; 2) Serrez le frein de stationnement ; 3) tournez la clé de contact en position ARRÊT ; 4) Retirez la clé.

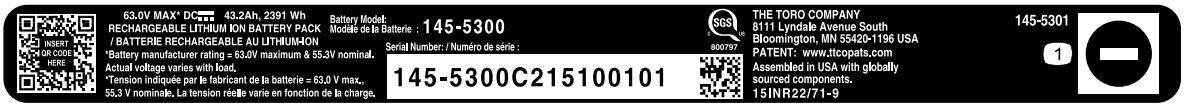

decal145-5301

145-5301

1. Borne négative de la batterie



decal145-5338

145-5338

1. Attention – lisez le *Manuel de l'utilisateur*.
2. Attention – n'ouvrez pas la batterie ; n'utilisez pas la batterie si elle est endommagée.
3. Risque d'explosion – n'exposez pas à des étincelles ou des flammes nues.
4. Risque de choc électrique – n'effectuez aucun entretien de la batterie.
5. Risque de choc électrique

Mise en service

Pièces détachées

Reportez-vous au tableau ci-dessous pour vérifier si toutes les pièces ont été expédiées.

Procédure	Description	Qté	Utilisation
1	Volant Vis Ressort Cache du volant Clip de galet	1 5 2 1 1	Montage du volant (modèles en caisse à 4 passagers uniquement).
2	Aucune pièce requise	–	Charge des batteries de la machine.
3	Aucune pièce requise	–	Contrôle des niveaux de liquides et de la pression des pneus.
4	Aucune pièce requise	–	Rodage des freins.

1

Montage du volant

Modèle en caisse à 4 passagers uniquement

Pièces nécessaires pour cette opération:

1	Volant
5	Vis
2	Ressort
1	Cache du volant
1	Clip de galet

Procédure

Reportez-vous à la Figure 3 pour cette procédure.

1. Placez le volant sur l'arbre de direction.

   Assurez-vous que le volant est centré, autrement dit que la partie plate est en bas et parallèle au sol.
2. Fixez le volant sur l'arbre de direction à l'aide du contre-écrou.
3. Serrez le contre-écrou à 27 N·m.
4. Avec 2 vis et 2 ressorts, fixez le clip sur le cache du volant.
5. Fixez le couvre-volant sur le volant à l'aide de 3 vis.
6. Serrez les 5 vis à 0,6 N·m.

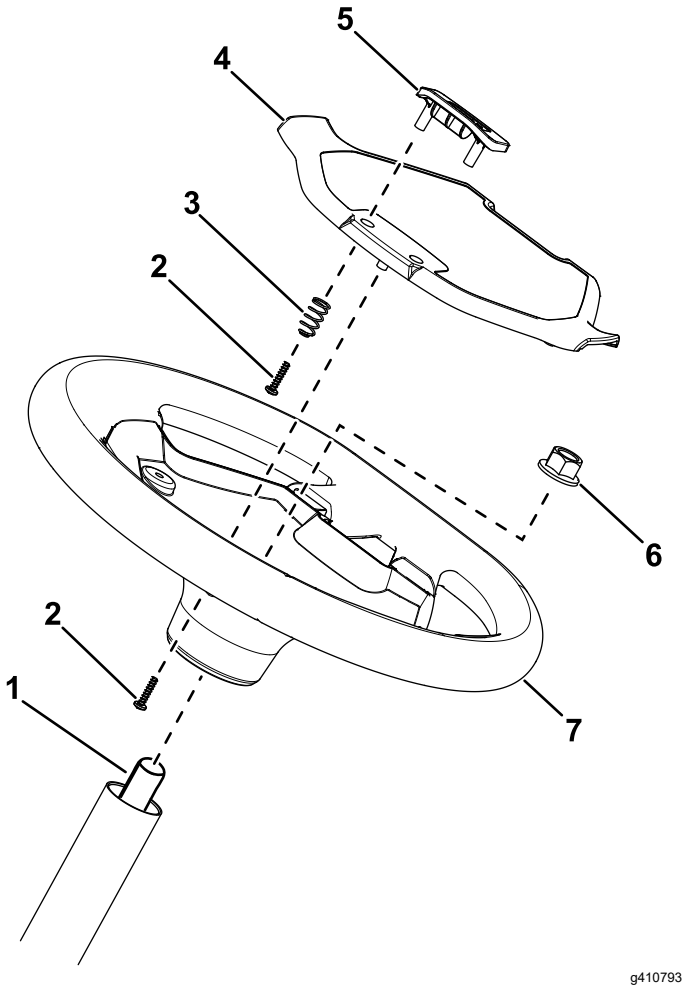

Figure 3

1. Arbre de direction
2. Vis
3. Ressort
4. Couvre-volant
5. Clip de galet
6. Contre-écrou
7. Volant

2

Charge des batteries de la machine

Aucune pièce requise

Procédure

Chargez les batteries de la machine ; voir Comprendre le chargeur de batteries ion-lithium (page 25).

3

Contrôle des niveaux de liquides et de la pression des pneus

Aucune pièce requise

Procédure

1. Contrôlez le niveau de liquide de frein avant le premier démarrage de la machine ; voir Contrôle du niveau de liquide de frein (page 42).
2. Contrôlez le niveau de liquide de la boîte-pont avant le premier démarrage de la machine ; voir Contrôle du niveau de liquide de la boîte-pont (page 40).
3. Contrôlez la pression des pneus ; voir Contrôle de la pression des pneus (page 17).

4

Rodage des freins

Aucune pièce requise

Procédure

Pour assurer l'efficacité optimale du système de freinage, rodez les freins avant d'utiliser la machine.

1. Amenez la machine à la vitesse maximum, appuyez rapidement sur la pédale de frein sans bloquer les roues.
2. Répétez 10 fois cette procédure, avec 1 minute d'intervalle entre les arrêts pour ne pas faire surchauffer les freins.

Vue d'ensemble du produit

Commandes

Panneau de commande

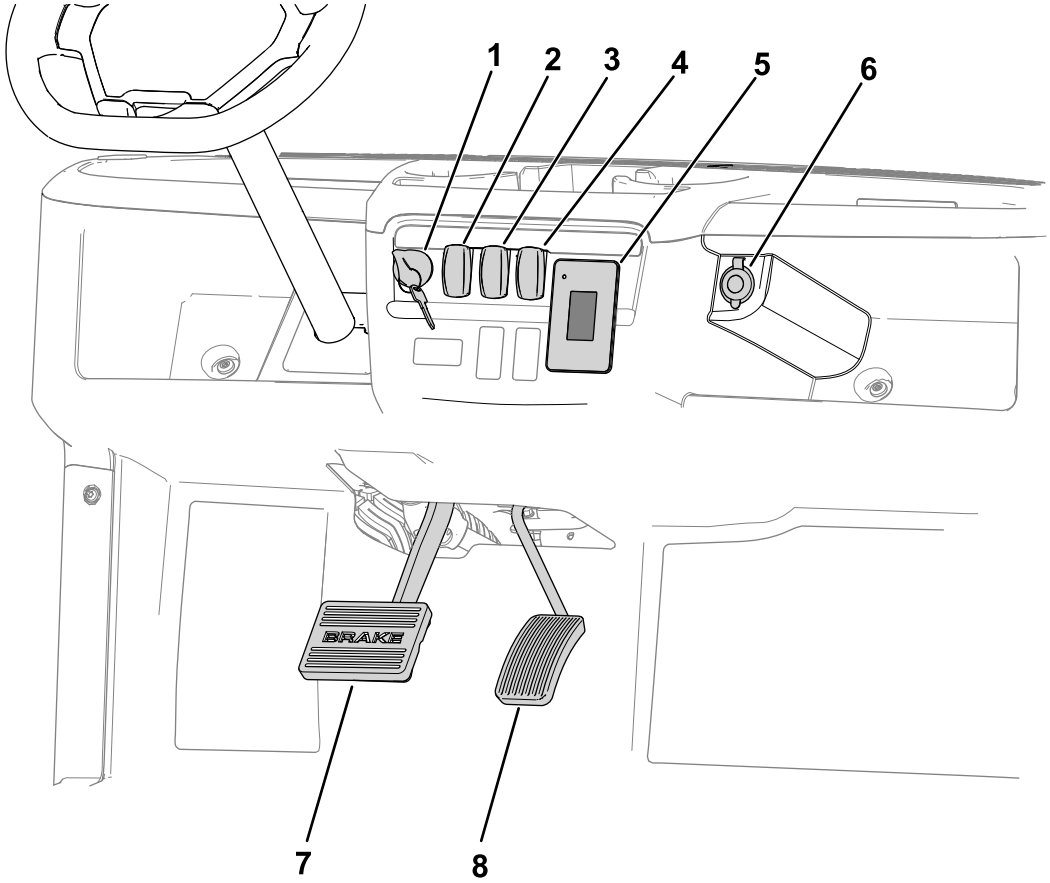

g406290

Figure 4

1. Commutateur d'allumage
2. Sélecteur de direction
3. Interrupteur d'éclairage
4. Interrupteur d'avertisseur sonore
5. Écran d'affichage
6. Port USB
7. Pédale de frein
8. Pédale d'accélérateur

Pédale d'accélérateur

Utilisez la pédale d'accélérateur pour varier la vitesse de déplacement de la machine. Appuyez sur la pédale d'accélérateur pour démarrer la machine. Enfoncez davantage la pédale pour augmenter la vitesse de déplacement. Relâchez la pédale pour ralentir la machine et pour couper le moteur.

La vitesse de déplacement en marche avant en mode performance est de 26 km/h.

La vitesse de déplacement en marche avant en mode économie est de 18 km/h.

Pédale de frein

Appuyez sur la pédale de frein pour arrêter ou ralentir la machine.

⚠ ATTENTION

Un accident est possible si vous utilisez la machine alors que les freins sont usés ou mal réglés.

Si la pédale en bout de course se trouve à moins de 25 mm du plancher, réglez ou réparez les freins.

Sélecteur de direction

Le sélecteur de direction (Figure 4) a 2 positions : MARCHE AVANT et MARCHE ARRIÈRE.

Remarque: La machine peut être placée dans n'importe laquelle des 2 positions, mais elle ne se déplace qu'aux positions de MARCHE AVANT et de MARCHE ARRIÈRE.

Interrupteur d'avertisseur sonore

Appuyez sur cet interrupteur (Figure 4) pour actionner l'avertisseur sonore.

Interrupteur d'éclairage

L'interrupteur (Figure 4) permet d'allumer les phares. Appuyez sur le haut de l'interrupteur pour allumer les phares. Appuyez sur le bas de l'interrupteur pour éteindre les phares.

Port USB

Le port USB (Figure 4) permet d'alimenter des appareils mobiles.

Important: **Lorsque vous n'utilisez pas le port USB, insérez l'obturateur en caoutchouc pour le protéger d'éventuels dommages.**

Commutateur d'allumage

Utilisez le commutateur d'allumage (Figure 4) pour démarrer ou arrêter le moteur, ou pour sélectionner le mode TRANSPORT.

Le commutateur d'allumage a 3 positions : CONTACT, ARRÊT et TRANSPORT.

Tournez la clé dans le sens horaire à la position MARCHE pour utiliser la machine.

Lorsque vous arrêtez la machine, tournez la clé dans le sens antihoraire à la position ARRÊT pour couper le moteur. Retirez la clé de l'interrupteur chaque fois que vous quittez la machine.

Pour desserrer le frein de stationnement, tournez le commutateur d'allumage et maintenez-le en position pendant 5 secondes pour sélectionner la position TRANSPORT.

Écran d'affichage

L'écran affiche des renseignements concernant la machine, comme l'état de fonctionnement, ainsi que divers diagnostics et autres données la concernant (Figure 5).

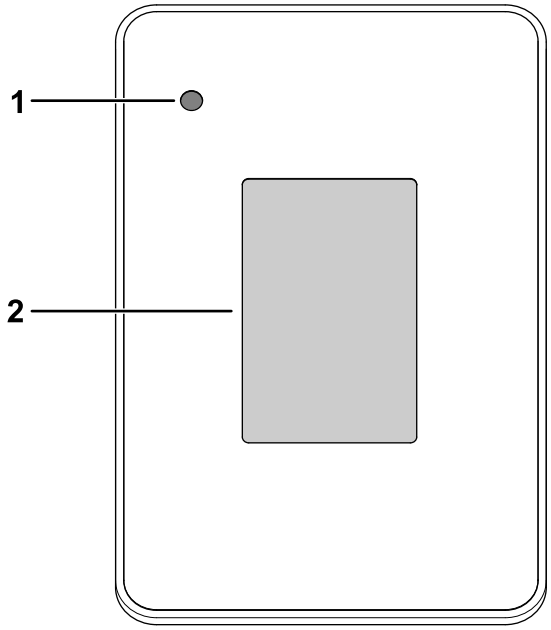

g320256

Figure 5

1. Témoin lumineux
2. Écran d'affichage

L'affichage comprend un écran de démarrage, un écran d'exécution et un écran de charge (Figure 6, Figure 7 et Figure 8).

La Figure 7 montre ce qui peut apparaître sur l'affichage quand la machine est en marche. L'écran de démarrage s'affiche pendant quelques secondes lorsque vous tournez la clé à la position CONTACT, puis l'écran d'exécution s'affiche.

La LED est verte lorsqu'aucune anomalie n'est active. Si des anomalies sont actives sur la machine, la LED clignote en rouge. Si un avis est présent, la LED s'allume en rouge (sans clignoter).

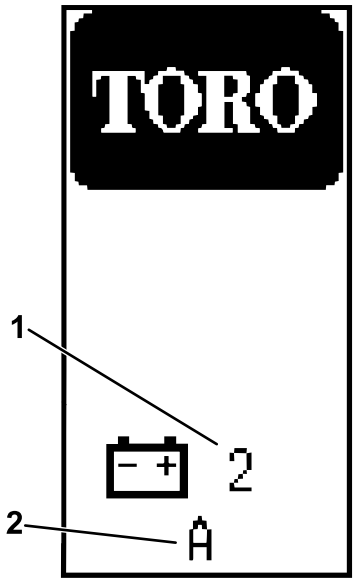

g439782

Figure 6

Écran de démarrage

1. Version du logiciel
2. Nombre de batteries montées sur la machine

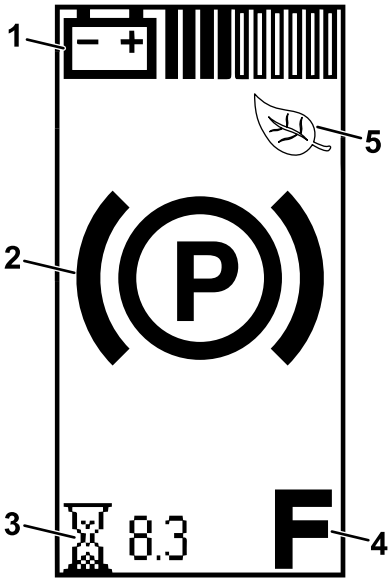

g439795

Figure 7

Écran d'exécution

1. Charge de la batterie
2. Frein de stationnement serré
3. Nombre d'heures de fonctionnement
4. Direction
5. Mode économie

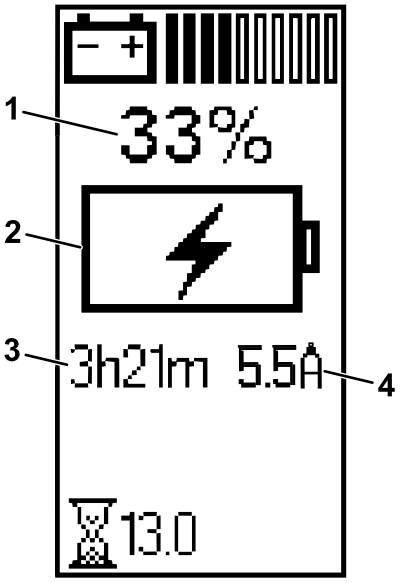

g413589

Figure 8

Écran de charge

1. Durée de vie de la batterie
2. Indicateur batterie en cours de charge
3. Temps estimé jusqu'à la pleine charge
4. Courant de charge (A)

L'écran d'exécution avec la position du sélecteur de direction (Figure 9) s'affiche quand vous changez de direction.

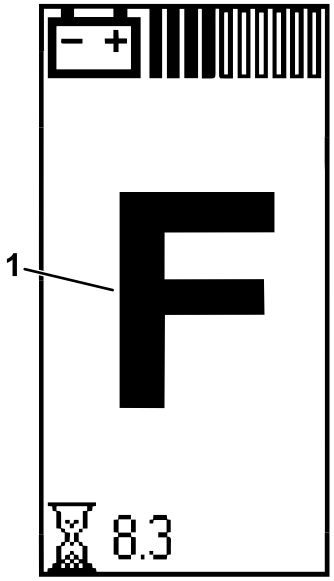

g415318

Figure 9

1. Position MARCHE AVANT

L'écran d'exécution s'affiche avec la vitesse actuelle de la machine (Figure 10) lorsque la machine roule.

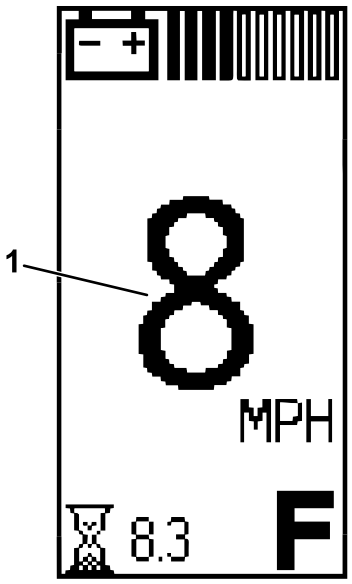

g415320

Figure 10

1. Vitesse actuelle de la machine

Un code d'anomalie active (Figure 11) s'affiche en cas de problème de la machine.

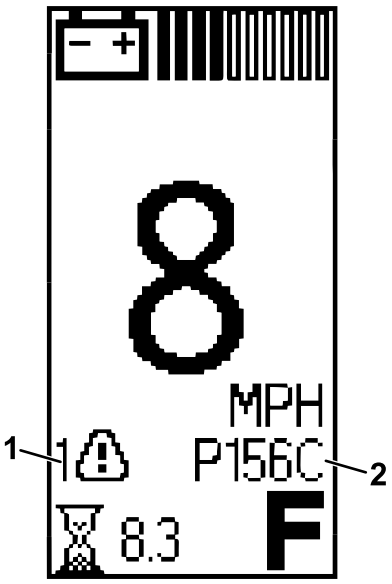

g415319

Figure 11

1. Indicateur d'anomalie active
2. Code d'anomalie

Quand l'indicateur de batterie froide (Figure 12) clignote sur l'écran d'exécution en cours d'utilisation, les performances de la machine changent jusqu'à ce que la température de la batterie soit supérieure à 0 °C.

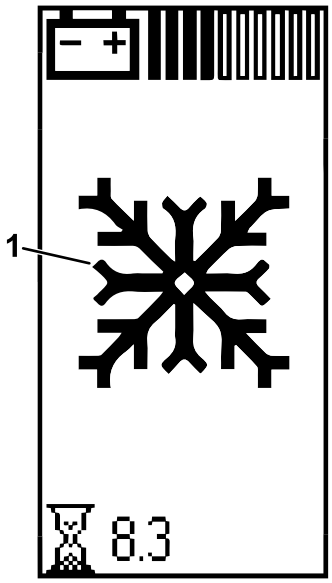

g439806

Figure 12

1. Indicateur de batterie froide

L'indicateur de batterie froide s'affiche également sur l'écran de charge (Figure 13) quand les batteries sont trop froides pour pouvoir être chargées.

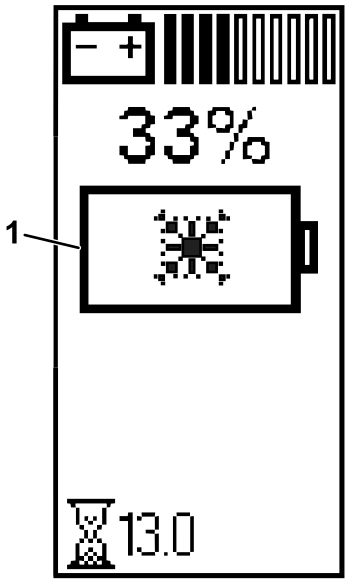

g439783

Figure 13

1. Indicateur de batterie froide

Description des icônes

F	Direction – position MARCHE AVANT
N	Transport – position POINT MORT
R	Direction – position MARCHE ARRIÈRE
(P)	Frein de stationnement serré
	Compteur horaire
	Tension batterie
	Niveau de charge de la batterie
	Batterie en cours de charge
	Avis de faible charge de la batterie
	Mode Eco activé
	Anomalie active
	Indicateur de batterie chaude – la température de la batterie est supérieure à 67 °C
	Indicateur de batterie froide – la température de la batterie est inférieure à 0 °C
	Les batteries sont trop froides pour être chargées.

Commutateur de limitation de vitesse

Le sélecteur de mode superviseur est situé sous l'ensemble sièges (Figure 14) et comprend 2 positions : PERFORMANCE et ÉCONOMIE. Tournez le sélecteur dans le sens horaire à la position ÉCONOMIE pour limiter la vitesse de la machine à 18 km/h. Tournez le sélecteur dans le sens antihoraire à la position PERFORMANCE pour rétablir la vitesse de la machine à 26 km/h.

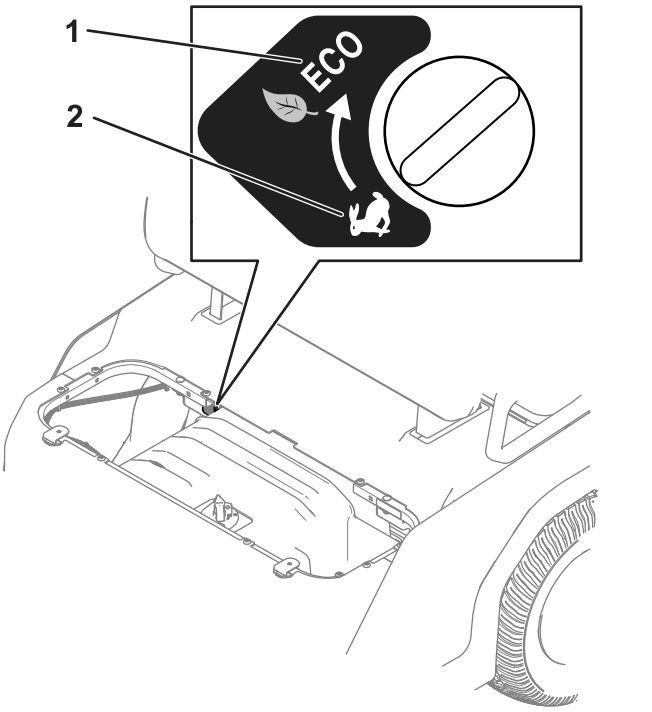

Figure 14

1. Position PERFORMANCE
2. Position ÉCONOMIE

Poignées de maintien des passagers

Les poignées de maintien des passagers sont situées à l'extérieur de chaque siège et à l'arrière de la machine (Figure 15).

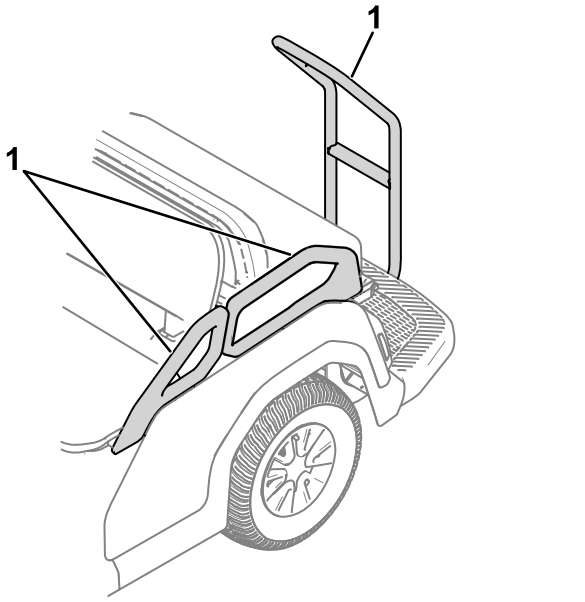

Figure 15

1. Poignée de maintien du passager

Caractéristiques techniques

Remarque: Les spécifications et la conception peuvent faire l'objet de modifications sans préavis.

Poids de base	Modèle à 4 passagers : 403 kg, kit abri compris
	Modèle à 6 passagers : 422 kg
	Modèle à 8 passagers : 487 kg
Capacité nominale (sur surface horizontale)	Modèle à 4 passagers : 458 kg au total, ce qui comprend 90,7 kg pour l'utilisateur et 91 kg pour chaque passager, le chargement, les accessoires et les outils
	Modèle à 6 passagers : 689 kg au total, ce qui comprend 90,7 kg pour l'utilisateur et 91 kg pour chaque passager, le chargement, les accessoires et les outils
	Modèle à 8 passagers : 873 kg au total, ce qui comprend 90,7 kg pour l'utilisateur et 91 kg pour chaque passager, le chargement, les accessoires et les outils
Poids total autorisé en charge (PTAC) (sur surface plane)	861 kg
	1 111 kg
	1 360 kg
Largeur hors tout	112 cm
Longueur hors tout	Modèle à 4 passagers : 277 cm
	Modèle à 6 passagers : 357 cm
	Modèle à 8 passagers : 437 cm
Hauteur hors tout	Haut du volant : 121 cm
	Haut de l'abri : 188 cm
Garde au sol	21,6 cm à l'avant, sans utilisateur 15,7 cm à l'arrière, sans utilisateur
Empattement	Modèle à 4 passagers : 166 cm
	Modèle à 6 passagers : 246 cm
	Modèle à 8 passagers : 326 cm
Voie (entraxe)	Avant : 90 cm Arrière : 90 cm

Outils et accessoires

Une sélection d'outils et d'accessoires agréés par Toro est disponible pour augmenter et améliorer les capacités de la machine. Pour obtenir la liste de tous les outils et accessoires agréés, contactez votre concessionnaire-réparateur ou votre distributeur Toro agréé, ou rendez-vous sur www.Toro.com.

Pour garantir un rendement optimal et conserver la certification de sécurité de la machine, utilisez uniquement des pièces de rechange et accessoires d'origine Toro. Les pièces de rechange et outils provenant d'autres constructeurs peuvent être dangereux, et leur utilisation risque d'annuler la garantie de la machine.

Utilisation

Avant l'utilisation

Contrôles de sécurité avant l'utilisation

Consignes de sécurité générales

- Ne confiez jamais l'utilisation ou l'entretien du chargeur à des enfants ou à des personnes non qualifiées. La réglementation locale peut imposer un âge minimum pour les utilisateurs. Le propriétaire de la machine doit assurer la formation de tous les utilisateurs et mécaniciens.
- Le propriétaire de la machine doit assurer la formation de tous les utilisateurs et mécaniciens. Les utilisateurs de la machine doivent suivre un programme de formation utilisateur, quelle que soit leur expérience antérieure en matière de conduite de véhicules.
- Le programme de formation utilisateur doit inclure le *Manuel de l'utilisateur* et insister sur la sécurité de l'utilisateur, des passagers et des personnes à proximité ; des consignes de sécurité générales ; un aperçu de l'équipement, des commandes et des fonctions et de leur fonctionnement en cas de bonne et de mauvaise utilisation ; l'état de la surface, les pentes et autres conditions susceptibles d'affecter le fonctionnement de la machine ; et une évaluation des compétences de l'utilisateur.
- Familiarisez-vous avec le maniement correct de la machine, les commandes et les symboles de sécurité.
- Avant de quitter la position d'utilisation, coupez le moteur de la machine, attendez que le frein de stationnement s'enclenche, enlevez la clé et attendez l'arrêt complet de tout mouvement.
- Laissez refroidir la machine avant de la régler, d'en faire l'entretien, de la nettoyer ou de la remiser.
- Apprenez à arrêter la machine et à couper le moteur rapidement.
- Assurez-vous de la présence de tous les dispositifs de protection et tous les autocollants. Réparez ou remplacez tous les dispositifs de sécurité et remplacez tous les autocollants illisibles ou manquants. N'utilisez pas la machine s'ils sont absents et ne fonctionnent pas correctement.
- Inspectez périodiquement la machine pour vous assurer que le système de sécurité (selon l'équipement) fonctionne correctement.
- Examinez la zone dans laquelle la machine va être utilisée et repérez les endroits où vous ne devez pas l'utiliser, ainsi que les dangers éventuels à éviter. Formez les utilisateurs afin qu'ils respectent toutes les pratiques de sécurité supplémentaires éventuelles.
- Dans la mesure du possible, faites preuve de prudence lorsque vous utilisez la machine à proximité de piétons, cyclistes ou véhicules motorisés. Lorsque vous utilisez la machine alors que d'autres véhicules ou des piétons sont à proximité, vous pouvez utiliser des miroirs, des barrières, des éclairages ou d'autres mesures dans les zones en question.
- Il appartient au propriétaire d'étudier l'environnement et les conditions d'utilisation afin de déterminer si la machine a besoin d'éclairage et, dans ce cas, l'équiper de l'éclairage approprié.
- Il appartient au propriétaire de déterminer si les conditions d'utilisation exigent que la machine soit équipée de dispositifs sonores et/ou visuels et de fournir et d'entretenir ces dispositifs conformément aux recommandations du fabricant.
- Au début de chaque période de travail, vérifiez l'état de la machine, examinez les pneus, les dispositifs d'avertissement, les feux et les voyants, la batterie, les commandes de vitesse et de direction, les freins, les systèmes de sécurité et le mécanisme de direction. Si la machine a besoin d'être réparée ou présente un risque quelconque, signalez-le immédiatement au propriétaire et n'utilisez pas la machine tant qu'elle n'est pas en état de fonctionner en toute sécurité.

Contrôle de la pression des pneus

Périodicité des entretiens: À chaque utilisation ou une fois par jour

Spécifications de gonflage des pneus avant et arrière : 1,38 à 1,65 bar (20 à 24 psi)

Important: **Ne dépassez pas la pression de gonflage maximale indiquée sur le flanc des pneus.**

Remarque: La pression de gonflage des pneus est déterminée par la charge utile que vous prévoyez de transporter.

1. Contrôlez la pression des pneus.
    - Réduisez la pression de gonflage pour transporter des charges utiles légères, pour réduire le compactage du sol, pour un plus

grand confort de roulement et pour minimiser les traces laissées sur le sol.

- Augmentez la pression de gonflage pour transporter des charges plus lourdes à des vitesses supérieures.

2. Au besoin, gonflez ou dégonflez les pneus pour obtenir la pression correcte.

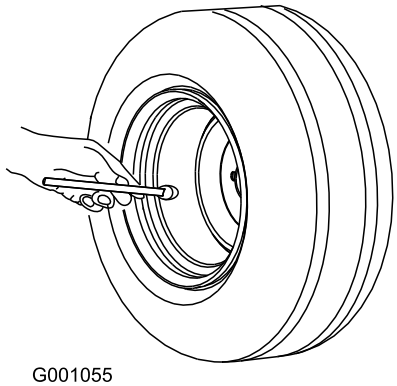

G001055

g001055

Figure 16

Rodage d'une machine neuve

Périodicité des entretiens: Après les 100 premières heures de fonctionnement—Rodage d'une machine neuve conformément aux directives.

Rodez les machines neuves conformément aux directives pour assurer des performances correctes et prolonger la vie de la machine.

- Veillez à roder les freins ; voir la section Rodage sous Préparation.
- Contrôlez le liquide de frein ; voir Contrôle du niveau de liquide de frein (page 42).
- Reportez-vous à Entretien (page 27) pour connaître les contrôles spéciaux à effectuer pendant le rodage.
- Contrôlez la position de la suspension avant et arrière et réglez-la au besoin ; voir Réglage de la géométrie des roues (page 39).
- Pour optimiser les performances et la durée de vie des batteries, chargez-les à 100 % à la réception de la machine.

Pendant l'utilisation

Consignes de sécurité pendant l'utilisation

Consignes de sécurité générales

- Le propriétaire/l'utilisateur est responsable des accidents pouvant entraîner des dommages corporels ou matériels et peut les prévenir.
- Signalez au propriétaire tout accident subi par la machine.
- N'admettez personne, notamment les enfants, dans le périmètre de travail.
- Les passagers ne doivent s'asseoir qu'aux emplacements spécifiés. Gardez toujours les bras et les jambes à l'intérieur de la machine. Ne transportez jamais personne sur le plateau de chargement.
- L'opérateur doit porter des chaussures solides à semelle antidérapante .
- Accordez toute votre attention à l'utilisation de la machine. Ne faites rien d'autre qui puisse vous distraire, au risque de causer des dommages corporels ou matériels.
- N'utilisez pas la machine si vous êtes fatigué(e), malade ou sous l'emprise de l'alcool, de médicaments ou de drogues.
- Vous et vos passagers devez rester assis pendant le déplacement de la machine. Vous devez garder les mains sur le volant et les passagers doivent se tenir aux poignées de maintien prévues à cet effet.
- Ne dépassez pas le poids brut maximum de la machine.
- Redoublez de prudence quand vous freinez ou prenez un virage en transportant une lourde charge dans le plateau.
- Le transport de charges surdimensionnées dans le plateau modifie la stabilité de la machine. Ne dépassez pas la capacité de transport du plateau.
- N'utilisez la machine que si la visibilité est bonne. Faites attention aux trous, ornières, bosses, rochers ou autres obstacles mobiles ou cachés. Ralentissez la course de la machine sur les terrains accidentés, irréguliers et près de bordures, trous et autres accidents de terrain susceptibles d'entraîner le retournement de la machine. L'herbe haute peut masquer les accidents du terrain. Soyez prudent à l'approche de tournants sans visibilité, de buissons, d'arbres ou d'autres objets susceptibles de vous masquer la vue.
- Repérez les virages serrés, les angles morts, les approches de pont et autres zones potentiellement dangereuses, avertissez l'opérateur de la nature du ou des dangers et indiquez les précautions à prendre pour les éviter.
- Ne conduisez pas la machine à proximité de fortes dénivellations, fossés ou berges. La machine pourrait se retourner brusquement si une roue passe par-dessus une dénivellation quelconque et se retrouve dans le vide, ou si un bord s'effondre.
- Restez à l'écart des dangers potentiels, tels que les bords de rampes et les quais.
- Méfiez-vous des obstacles en surplomb tels que branches d'arbres, jambages de portes, et passerelles, etc.
- Avant de faire marche arrière, vérifiez que la voie est libre juste derrière la machine.
- Lorsque vous utilisez la machine sur la voie publique, respectez le code de la route et utilisez les accessoires supplémentaires éventuellement exigés par la loi, tels éclairages, clignotants, panneau « véhicule lent » et autres.
- L'arrêt de la machine peut demander plus de temps sur les surfaces mouillées que sur les surfaces sèches. Pour sécher les freins par temps de pluie, conduisez lentement sur une surface plane en appuyant légèrement sur la pédale de frein.
- Faites preuve de la plus grande prudence et ralentissez quand vous conduisez la machine sur des surfaces mouillées ou verglacées, ou sur un terrain instable pouvant entraîner un manque d'adhérence et affecter la direction, la stabilité et le freinage. Dans la mesure du possible, réparez la zone de terrain instable ou bouclez la zone et installez un panneau d'avertissement pour empêcher d'autres personnes d'utiliser la machine dans cette zone.
- Si vous conduisez la machine à haute vitesse et que vous freinez brusquement, les roues arrière peuvent se bloquer et vous risquez alors de perdre le contrôle de la machine.
- Ne laissez pas la machine en marche sans surveillance. La machine est considérée sans étant surveillance si vous vous trouvez à 7,6 m ou plus, même si elle reste dans votre champ de vision, ou chaque fois que vous la quittez et qu'elle n'est plus à portée de vue. Chaque fois que vous vous éloignez de la machine de moins de 7,6 m et qu'elle est toujours dans votre champ de vision, veillez à serrer le frein de stationnement pour empêcher la machine de se déplacer.
- Avant de quitter le poste de conduite :
  - Garez la machine sur une surface plane et horizontale.
  - Assurez-vous que le frein de stationnement est serré.

  - Coupez le moteur de la machine et retirez la clé.
  - Attendez l'arrêt complet de tout mouvement.
- Si la machine vibre de façon anormale, coupez le moteur et arrêtez immédiatement la machine, attendez l'arrêt de toutes les pièces mobiles et recherchez d'éventuels dommages. Réparez tout dommage de la machine avant de recommencer à travailler.
- Ne garez pas la machine ou ne la laissez pas sans surveillance à un endroit où elle bloque les voies de secours ou l'accès à un escalier ou à des équipements de lutte contre l'incendie.
- N'utilisez la machine que depuis de le poste de conduite. Vous et vos passagers devez rester assis pendant le déplacement de la machine.
- Ne vous laissez pas distraire physiquement ou verbalement par les passagers pendant que vous conduisez la machine.
- Démarrez, freinez, tournez ou changez de direction en douceur, pour éviter de mettre les passagers en danger et de perdre le contrôle de la machine.
- Prêtez toujours attention à la présence éventuelle de piétons. Ne conduisez pas la machine de manière dangereuse pour les autres.
- Quelles que soient les conditions d'utilisation de la machine, adoptez une vitesse vous permettant de vous arrêter en toute sécurité.
- Cédez le passage aux piétons, ambulances, camions de pompiers, véhicules ou autres machines en cas d'urgence.
- Ne dépassez pas d'autres machines roulant dans la même direction aux croisements, aux endroits sans visibilité ou à tout autre endroit dangereux.
- Assurez-vous d'avoir une bonne visibilité sur votre trajectoire, observez la circulation et le personnel, et maintenez une distance de sécurité.
- Ralentissez ou arrêtez-vous, en fonction des conditions, et actionnez l'avertisseur sonore aux croisements et autres endroits où la visibilité est restreinte.
- Ne conduisez pas la machine sur tout type d'ascenseur, à moins d'avoir l'autorisation spécifique de le faire. Approchez lentement de l'ascenseur et entrez-y perpendiculairement une fois la cabine correctement de niveau. Une fois sur l'ascenseur, vérifiez que le frein de stationnement est serré et coupez le moteur de la machine. Faites sortir toutes les autres personnes de l'ascenseur avant d'y faire entrer la machine ou de l'en faire sortir.
- N'utilisez pas la machine s'il y a risque d'orage.
- N'apportez pas d'ajouts ou de modifications à la machine.
- Utilisez uniquement les accessoires et outils agréés par The Toro® Company.

Consignes de sécurité pour l'utilisation sur les pentes

- Les pentes augmentent significativement les risques de perte de contrôle et de basculement de la machine pouvant entraîner des accidents graves, voire mortels.
- Examinez attentivement le site pour identifier les pentes sur lesquelles vous pouvez utiliser la machine sans risque et établissez vos propres procédures et règles de travail à appliquer sur les pentes en question. Faites toujours preuve de bon sens et de discernement quand vous réalisez cette étude.
- Ne travaillez pas sur les pentes sur lesquelles vous ne vous sentez pas à l'aise.
- Déplacez-vous à vitesse réduite et progressivement sur les pentes. Ne changez pas brusquement de vitesse ou de direction.
- Évitez d'utiliser la machine sur un terrain humide. Les pneus risquent de perdre en adhérence. La machine peut se retourner avant que les roues ne perdent leur motricité.
- Dans la mesure de possible, évitez de faire demi-tour avec la machine et faites preuve de la plus grande prudence sur les pentes, les rampes ou les surfaces inclinées. Montez et descendez toujours les pentes en ligne droite.
- Si la machine commence à perdre de la puissance pendant la montée d'une pente, freinez progressivement et redescendez lentement la pente en ligne droite et en marche arrière.
- Il est dangereux de faire demi-tour alors que vous montez ou descendez une pente. Si vous devez tourner alors que vous vous trouvez sur une pente, procédez lentement et prudemment. Évitez de conduire/tourner dans les virages mal relevés.
- Les lourdes charges compromettent la stabilité de la machine sur les pentes. Allégez la charge et ralentissez sur les pentes ou si le centre de gravité de la charge est très élevé. Arrimez solidement la charge sur le plateau de la machine pour l'empêcher de se déplacer. Redoublez de prudence lorsque vous transportez des charges qui ont tendance à se déplacer facilement (liquide, pierres, sable, etc.).
- Évitez de démarrer et d'arrêter la machine en côte. Il faut plus longtemps à la machine pour s'arrêter sur une pente que sur une surface horizontale.

Si vous devez arrêter la machine, évitez les variations de vitesse soudaines qui pourraient la faire se renverser ou se retourner. Ne freinez pas brutalement quand vous faites marche arrière, car la machine pourrait se retourner.

- Lorsque vous utilisez la machine sur des pentes raides, restez sur les voies prévues pour les véhicules, qui doivent s'accompagner d'un avertissement de pente raide.
- La descente des pentes à une vitesse excessive affecte la stabilité de la machine. Identifiez les pentes dangereuses en plaçant un avertissement avant le début de la pente. Faites preuve de prudence à l'approche d'une pente, surtout si vous faites demi-tour dans le sens de la descente, ou si la pente descendante fait plus de 10 % (6 degrés) sur une surface non revêtue ou de 20 % (11 degrés) sur une surface revêtue. Évitez de stationner sur les pentes raides.

Consignes de sécurité pour le chargement

- Ne dépassez pas le poids total autorisé en charge de la machine lorsque le plateau est chargé ; voir Caractéristiques techniques (page 16).
- Répartissez la charge uniformément sur le plateau pour améliorer la stabilité et la contrôle de la machine.

Conduire la machine

1. Assurez-vous que le commutateur d'allumage est en position ARRÊT.
2. Coupez les dispositifs électriques 12 V suivants :
   - Phares
   - Clignotants
   - Feux de détresse
   - Gyrophare en option
   - Coupez ou débranchez tous les dispositifs branchés sur la prise de charge USB
3. Asseyez-vous au poste de conduite et demandez à tous les passagers de s'asseoir aux emplacements désignés.
4. Tournez la clé en position CONTACT.
5. Placez le sélecteur de direction à la position correspondant au sens de déplacement souhaité.
6. Appuyez sur la pédale d'accélérateur.

Contrôle du niveau de charge du système de batteries

Vérifiez sur l'écran le niveau de charge du système de batteries ; voir Écran d'affichage (page 12).

Comprendre les avis de faible charge des batteries

Si le niveau de charge des batteries devient trop bas (moins de 10 %), une icône de faible charge s'affiche sur l'écran. Lorsque ce pourcentage de charge est atteint, conduisez la machine jusqu'à une zone de recharge désignée et rechargez les batteries ; voir Comprendre le chargeur de batteries ion-lithium (page 25).

Si aucun niveau de charge de la batterie n'est indiqué, la machine va fonctionner à vitesse réduite (par ex. 5 km/h).

Arrêt de la machine

Important: **Lorsque vous arrêtez la machine sur un plan incliné, utilisez les freins de service pour l'arrêter et pour l'immobiliser. Le moteur peut surchauffer ou les batteries peuvent se décharger si vous utilisez l'accélérateur pour arrêter la machine sur une pente.**

1. Enlevez le pied de la pédale d'accélérateur.
2. Enfoncez lentement la pédale de frein pour serrer les freins de service jusqu'à ce que la

machine s'immobilise complètement. Le frein de stationnement s'enclenche quand la machine s'immobilise complètement.

Remarque: La distance d'arrêt peut varier selon la charge et la vitesse de la machine.

Après l'utilisation

Consignes de sécurité après l'utilisation

Consignes de sécurité générales

- Avant de quitter le poste de conduite :
  - Garez la machine sur une surface plane et horizontale.
  - Assurez-vous que le frein de stationnement est serré.
  - Coupez le moteur de la machine et retirez la clé.
  - Attendez l'arrêt complet de tout mouvement.
- Si, en cours d'utilisation, il s'avère que la machine présente un risque quelconque, signalez-le immédiatement au propriétaire et ne l'utilisez pas tant qu'elle n'est pas en état de fonctionner en toute sécurité.
- Laissez refroidir la machine avant de la régler, d'en faire l'entretien, de la nettoyer ou de la remiser.

Consignes de sécurité pour la batterie et le chargeur

Généralités

- **ATTENTION :** Risque d'incendie et de choc électrique – Les batteries ne contiennent aucune pièce réparable par l'utilisateur.
- Vérifiez la tension existante dans votre pays avant d'utiliser le chargeur.
- Ne mouillez pas le chargeur ; protégez-le de la pluie et de la neige.
- L'utilisation d'un accessoire non recommandé ou non vendu par Toro peut causer un incendie, un choc électrique ou des blessures.
- Pour réduire les risques d'explosion des batteries, respectez ces instructions ainsi que celles des équipements que vous avez l'intention d'utiliser à proximité du chargeur.
- Les batteries peuvent dégager des gaz explosifs si elles sont excessivement chargées.
- Contactez un distributeur Toro agréé pour l'entretien ou le remplacement des batteries.

Apprendre à se servir de la machine

- Ne confiez jamais l'utilisation ou l'entretien du chargeur à des enfants ou à des personnes non qualifiées. La réglementation locale peut imposer un âge minimum pour les utilisateurs. Le propriétaire de la machine doit assurer la formation de tous les utilisateurs et mécaniciens.
- Avant d'utiliser le chargeur, vous devez lire, comprendre et respecter toutes les instructions qui figurent dessus et dans le manuel. Familiarisez-vous avec l'utilisation correcte du chargeur.

Avant d'utiliser la machine

- Tenez tout le monde, notamment les enfants, à distance pendant la charge des batteries.
- Portez des vêtements appropriés, y compris une protection oculaire, un pantalon et des chaussures solides à semelle antidérapante, pendant la charge des batteries.
- Coupez le moteur de la machine et patientez jusqu'à l'arrêt complet de la machine avant de charger les batteries. Un arc électrique peut se produire si vous ne procédez pas ainsi.
- Assurez-vous que la zone est bien aérée pendant la charge.
- Le chargeur est seulement prévu pour une tension nominale de 120 à 240 V c.a. Pour l'utilisation avec des circuits de 240 V, contactez votre distributeur Toro agréé pour vous procurer le cordon d'alimentation correct.
- Utilisez uniquement un cordon d'alimentation agréé par Toro.

Utilisation

- Ne chargez pas les batteries qui ont gelé.
- Ne maltraitez pas le cordon d'alimentation. Ne portez jamais le chargeur par le cordon et ne tirez pas sur le cordon d'alimentation pour débrancher le chargeur de la prise d'alimentation. Éloignez le cordon d'alimentation de la chaleur, de l'huile et des arêtes vives.
- Branchez le chargeur directement sur une prise de terre. Ne branchez pas le chargeur sur une prise qui n'est pas reliée à la terre, même avec un adaptateur de mise à la terre.
- Ne modifiez pas le cordon ou la fiche d'alimentation.
- Enlevez bagues, bracelets, colliers, montres et autres objets en métal avant toute intervention sur une batterie ion-lithium. Une batterie ion-lithium peut produire un courant suffisant pour causer de graves brûlures.

- N'utilisez jamais le chargeur si vous ne disposez pas d'une bonne visibilité ou d'un éclairage suffisant.
- Utilisez une rallonge capable d'accepter 15 A ou plus. Si la charge s'effectue à l'extérieur, utilisez une rallonge prévue pour l'usage extérieur.
- Si le cordon d'alimentation est endommagé alors qu'il est branché, débranchez-le de la prise murale et procurez-vous un cordon de rechange auprès d'un distributeur Toro agréé.
- Débranchez le chargeur de la prise électrique lorsqu'il ne sert pas, avant de le transporter à un autre endroit ou avant d'en faire l'entretien.

Entretien et remisage

- Ne démontez pas le chargeur. Portez le chargeur chez un concessionnaire Toro agréé pour faire effectuer les entretiens et réparations nécessaires.
- Débranchez le cordon d'alimentation de la prise avant de commencer l'entretien ou le nettoyage, afin de réduire le risque de choc électrique.
- Remplacez les autocollants d'instruction ou de sécurité manquants ou endommagés au besoin.
- N'utilisez pas le chargeur si le cordon ou la prise est endommagé(e). Contactez votre concessionnaire Toro agréé pour vous procurer un cordon de rechange.
- N'utilisez pas le chargeur s'il a reçu un choc, s'il est tombé ou a subi d'autres dommages ; portez-le chez un concessionnaire Toro agréé.

Déplacer une machine en panne

Remorquage de la machine

⚠ ATTENTION

Le remorquage à des vitesses excessives peut entraîner la perte du contrôle de la direction et provoquer des accidents.

Ne remorquez jamais la machine à plus de 8 km/h.

En cas d'urgence, vous pouvez remorquer la machine sur une courte distance ; toutefois cette procédure ne doit pas être employée de manière habituelle.

Le remorquage de la machine nécessite l'intervention de 2 personnes. S'il est nécessaire de déplacer la machine sur une longue distance, faites-la transporter par camion ou chargez-la sur une remorque.

1. Accrochez un câble de remorquage à la flèche d'attelage à l'avant du cadre de la machine.
2. Pour desserrer le frein de stationnement, tournez le commutateur d'allumage et maintenez-le en position pendant 5 secondes pour sélectionner la position TRANSPORT.

   Remarque: Le symbole « N » (soit la position POINT MORT) doit s’afficher à l’écran.

Desserrez le frein sans alimentation électrique

⚠ ATTENTION

Lorsque le frein est desserré, la machine peut se déplacer inopinément et vous blesser ou blesser toute personne à proximité.

Assurez-vous que le frein de stationnement fonctionne correctement et est serré lorsque vous ne poussez pas ou ne remorquez pas la machine.

Si la batterie est complètement déchargée ou si un autre problème empêche le frein de recevoir l'alimentation électrique, vous pouvez le desserrer avec des vis.

1. Calez les roues et vérifiez que le véhicule ne peut pas rouler quand le frein est serré.
2. Déposez le couvercle d'accès à l'arrière de la machine (Figure 17).

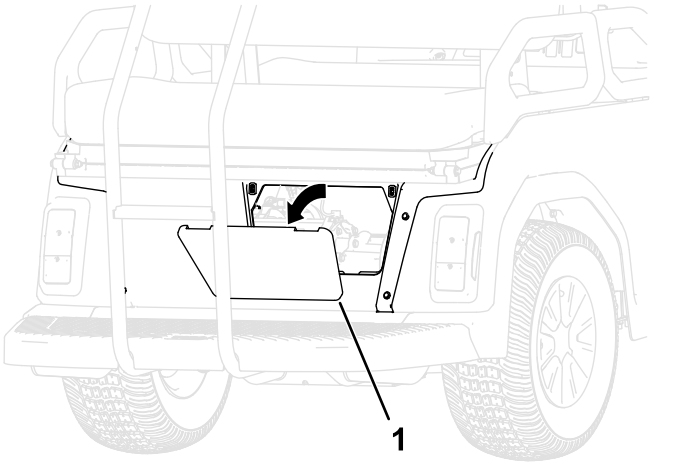

g472909

Figure 17

1. Couvercle d'accès arrière

3. Débranchez le connecteur de frein du faisceau principal (Figure 18).

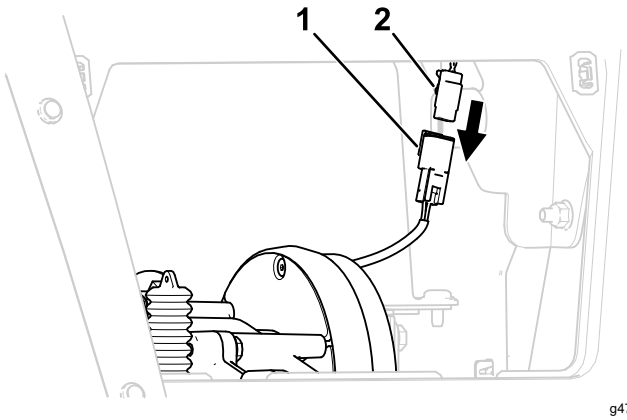

g472910

Figure 18

1. Connecteur de frein
2. Connecteur du faisceau principal

4. Pour desserrer le frein de stationnement, insérez 2 vis (M5-0,8 x 45 mm) dans les trous indiqués à la Figure 19 et serrez-les lentement.

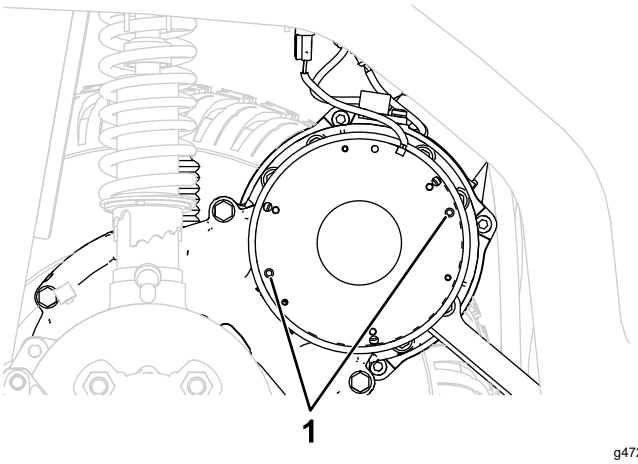

g472930

Figure 19

Certaines pièces ne sont pas représentées pour plus de clarté

1. Insérer les vis ici et les serrer lentement pour desserrer le frein.

5. Conduisez la machine jusqu'à un lieu d'entretien selon les besoins et calez les roues.
6. Pour serrer le frein de stationnement, branchez le faisceau du frein au faisceau principal et retirez les vis lentement.
7. Remettez le couvercle d'accès en place à l'arrière de la machine.

Transport des batteries ion-lithium

Le Ministère des transports américain et les autorités internationales en matière de transport stipulent que les batteries ion-lithium doivent être transportées dans un emballage spécial et uniquement par des transporteurs certifiés pour le transport de ce type de produit. Aux États-Unis, vous avez le droit de transporter une batterie quand elle est installée sur la machine comme équipement alimenté par batterie, avec quelques exigences réglementaires. Contactez le Ministère des transports des États-Unis ou l'organisme approprié dans votre pays pour tout détail sur la réglementation relative au transport des batteries ou de la machine équipée de batteries.

Pour plus de détails sur l'expédition des batteries, contactez votre distributeur Toro agréé.

Comprendre le chargeur de batteries ion-lithium

Connexion à une source d'alimentation

⚠ DANGER

Tout contact avec de l'eau pendant la charge de la machine peut causer un choc électrique et entraîner des blessures ou la mort.

- **Ne manipulez pas la fiche ou le chargeur si vous avez les mains mouillées ou les pieds dans l'eau.**
- **Ne chargez pas les batteries sous la pluie ou dans des lieux humides.**

Pour réduire le risque de choc électrique, ce chargeur est muni d'une fiche de terre à 3 broches (type B). Si la fiche ne rentre pas dans la prise murale, d'autres types de fiche de terre sont disponibles ; contactez un distributeur Toro agréé.

Ne modifiez en aucun cas le chargeur ou la fiche du cordon d'alimentation.

Important: **Vérifiez régulièrement que la gaine du cordon d'alimentation n'est pas percée ou fendue. N'utilisez pas le cordon d'alimentation s'il est endommagé. Ne faites pas passer le cordon dans des flaques d'eau ou de l'herbe détrempée.**

Voir les exigences d'alimentation à la Figure 20.

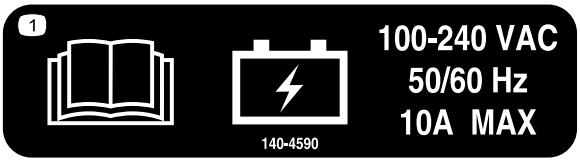

Figure 20

1. Branchez le cordon d'alimentation sur la prise du chargeur de la machine (Figure 21).

⚠ ATTENTION

Si le cordon d'alimentation du chargeur est endommagé, il peut causer un choc électrique ou un incendie.

Examinez soigneusement le cordon d'alimentation avant d'utiliser le chargeur. Si le cordon est endommagé, n'utilisez pas le chargeur avant de l'avoir remplacé.

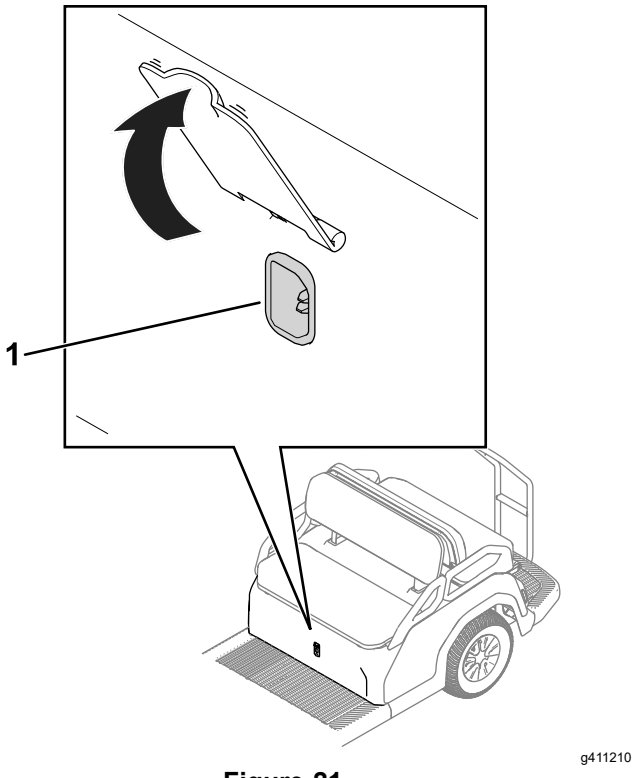

Figure 21

1. Prise du chargeur

2. Insérez la fiche du cordon d'alimentation dans une prise de terre.

Charge des batteries ion-lithium

⚠ PRUDENCE

Si vous essayez de charger les batteries avec un chargeur non fourni par Toro, une surchauffe et d'autres dysfonctionnements associés peuvent se produire et causer des dommages matériels et/ou des blessures.

Chargez les batteries avec les chargeurs fournis par Toro.

Plage de température de charge recommandée : 0 à 45 °C

Important: **Chargez les batteries uniquement à des températures comprises dans la plage recommandée.**

Remarque: Le chargeur ne fonctionnera pas en dehors des températures minimum et maximum indiquées. Les indicateurs de batterie chaude ou froide s'affichent sur l'écran.

L'état de charge est indiqué sur l'écran.

Si une anomalie se produit, un message d'erreur s'affiche sur l'écran. Pour remédier à une erreur, voir le *Manuel d'entretien* de la machine.

Fin du processus de charge

1. Débranchez le cordon d'alimentation de la prise du chargeur.
2. Placez le cordon d'alimentation dans la position de rangement pour éviter de l'endommager.
3. Mettez la machine en marche.
4. Contrôlez le niveau de charge ; voir Écran d'affichage (page 12).

Entretien

Consignes de sécurité pendant l'entretien

- La conduite de la machine peut devenir dangereuse si vous ne respectez pas le programme d'entretien régulier. Ne confiez l'entretien, les réparations, les réglages et les contrôles de la machine qu'à du personnel qualifié et autorisé.
- Avant de quitter le poste de conduite :
  - Garez la machine sur une surface plane et horizontale.
  - Assurez-vous que le frein de stationnement est serré.
  - Coupez le moteur de la machine et retirez la clé.
  - Attendez l'arrêt complet de tout mouvement.
- Laissez refroidir la machine avant de la régler, d'en faire l'entretien, de la nettoyer ou de la remiser.
- Si possible, n'effectuez aucun entretien sur la machine en laissant le moteur en marche. Ne vous approchez pas des pièces mobiles. Si le moteur doit tourner pour effectuer un réglage de la machine, n'approchez pas les mains, les pieds ou autres parties du corps, ni les vêtements des pièces mobiles. Ne laissez personne s'approcher de la machine.
- Soutenez la machine avec des chandelles chaque fois que vous devez travailler dessous.
- Ne cherchez jamais à modifier la fonction prévue d'un dispositif de sécurité ni à réduire la protection qu'il assure.
- Examinez régulièrement la machine pour vérifier que le ou les dispositifs sonores et/ou visuels (selon l'équipement) sont maintenus en bon état de fonctionnement.
- Maintenez toutes les pièces de la machine en bon état de marche et toutes les fixations serrées au couple correct. Remplacez tous les autocollants usés ou endommagés.
- Pour effectuer l'entretien, utilisez toujours des outils correctement isolés.
- Inspectez régulièrement les freins, les mécanismes de direction, les commandes de vitesse et de direction, les dispositifs d'avertissement, les éclairages, les protections et les dispositifs de sécurité conformément aux recommandations du fabricant.
- Examinez et faites l'entretien de la batterie, des moteurs, des commandes de vitesse et de direction, des contacteurs de fin de course, des dispositifs de protection, des conducteurs/isolants électriques et des connexions conformément aux recommandations du fabricant.
- Pour obtenir des résultats optimaux, utilisez exclusivement des pièces de rechange et des accessoires d'origine Toro. Les pièces de rechange et outils provenant d'autres constructeurs peuvent être dangereux, et leur utilisation risque d'annuler la garantie de la machine.
- Toute modification et/ou tout ajout apporté à la machine sans l'approbation écrite préalable de Toro peut nuire au bon fonctionnement et à la sécurité de la machine. Si vous avez modifié la machine, vous devenez le constructeur original du véhicule modifié et vous êtes désormais responsable de veiller à ce que les plaques, les étiquettes et/ou les autocollants de capacité, d'utilisation, d'avertissement et d'instructions d'entretien soient mis à jour en conséquence.
- Veillez à ce que toutes les étiquettes de sécurité soient toujours lisibles, ainsi que les autocollants, les plaques signalétiques, les numéros de série et le Manuel de l'utilisateur. Procurez-vous ces éléments auprès du fabricant et apposez-les aux endroits prévus sur la machine.
- Après toute opération d'entretien ou de réparation, demandez à un mécanicien qualifié et formé de conduire la machine dans une zone autorisée, à l'écart des autres véhicules et des piétons, pour vérifier qu'elle est bien réglée et fonctionne correctement.
- Maintenez la machine en bon état de propreté pour réduire les risques et faciliter la détection de tout composant nécessitant un entretien.
- Notez tous les travaux réalisés dans un carte d'entretien en indiquant la date, le nom de la personne effectuant l'entretien et le type d'entretien. Le propriétaire doit examiner régulièrement ce carnet pour vérifier qu'il est rempli correctement.
- Si la machine nécessite une réparation importante ou si vous avez besoin de renseignements, faites appel à un concessionnaire Toro agréé.

Programme d'entretien recommandé

Périodicité d'entretien	Procédure d'entretien
Après les 100 premières heures de fonctionnement	• Rodage d'une machine neuve conformément aux directives.
À chaque utilisation ou une fois par jour	• Contrôlez la pression des pneus. • Contrôlez le niveau de liquide de frein. Contrôlez le niveau de liquide de frein avant de démarrer la machine. • Lavez la machine.
Toutes les 100 heures	• Vérifiez l'état des pneus et des jantes. • Serrez les écrous de roues. • Vérifiez si des composants de la direction et la suspension sont desserrés ou endommagés. • Contrôlez le carrossage et pincement des roues avant. • Contrôlez les freins.
Toutes les 250 heures	• Contrôlez le niveau de liquide de la boîte-pont.
Toutes les 300 heures	• Graissez les roulements des roues avant.
Toutes les 400 heures	• Remplacez les plaquettes des freins de service.
Toutes les 500 heures	• Vidangez le liquide de la boîte-pont.
Toutes les 1000 heures	• Vidangez le liquide de frein.

Remarque: Téléchargez un exemplaire gratuit du schéma électrique en vous rendant sur www.Toro.com et en cherchant votre machine sous le lien Manuels sur la page d'accueil.

⚠ ATTENTION

Un mauvais entretien de la machine peut entraîner une défaillance prématurée des divers systèmes et vous blesser ou blesser les personnes à proximité.

Maintenez la machine bien entretenue et en bon état de marche, conformément aux instructions du présent manuel.

⚠ PRUDENCE

Ne confiez l'entretien, les réparations, les réglages et les contrôles de la machine qu'à du personnel qualifié et autorisé.

- **Évitez les risques d'incendie et prévoyez du matériel de protection incendie dans la zone de travail. N'utilisez pas une flamme nue pour vérifier les niveaux de liquides.**
- **N'utilisez pas de récipients ouverts contenant des solvants inflammables pour nettoyer les pièces.**

⚠ PRUDENCE

Si vous laissez la clé dans le commutateur, quelqu'un pourrait mettre le moteur en marche accidentellement et vous blesser gravement, ainsi que toute personne à proximité.

Coupez le moteur et retirez la clé du commutateur avant d'effectuer des entretiens.

Liste de contrôle pour l'entretien journalier

Copiez cette page pour pouvoir vous en servir régulièrement.

Entretiens à effectuer	**Pour la semaine du :**						
	Lundi	**Mardi**	**Mercredi**	**Jeudi**	**Vendredi**	**Samedi**	**Dimanche**
Contrôlez le fonctionnement du frein et du frein de stationnement.							
Contrôlez le fonctionnement du sélecteur de direction.							
Contrôlez le niveau de liquide de frein.							
Vérifiez les bruits de fonctionnement anormaux.							
Vérifiez la pression des pneus.							
Recherchez des fuites éventuelles.							
Vérifiez le fonctionnement des instruments.							
Vérifiez le fonctionnement de l'accélérateur.							
Retouchez les peintures endommagées.							
Lavez la machine.							
Retouchez les peintures endommagées.							

Procédures avant l'entretien

Préparation de la machine à l'entretien

1. Garez la machine sur une surface plane et horizontale.
2. Assurez-vous que le frein de stationnement est serré.
3. Coupez le moteur de la machine et retirez la clé.

Dépose de l'ensemble sièges

Soulevez le siège de sorte que les languettes puissent sortir des supports du cadre (Figure 22).

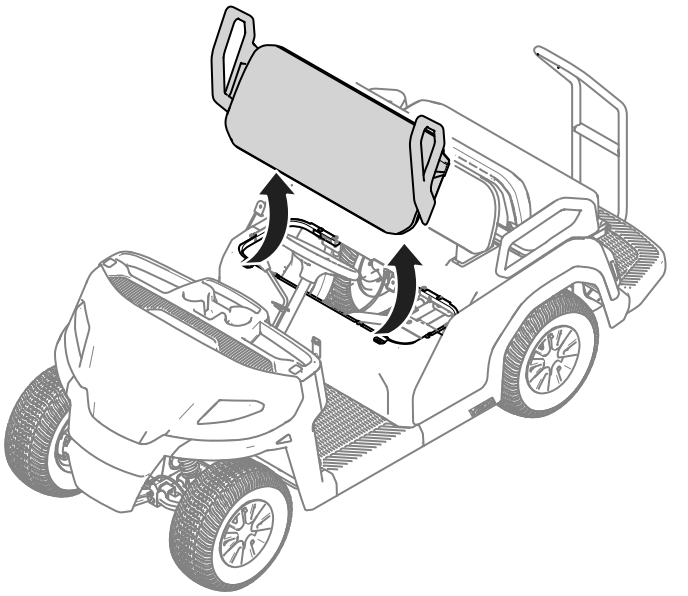

g405486

Figure 22

Montage de l'ensemble sièges

Insérez les languettes du siège dans les supports du cadre et abaissez le siège (Figure 23).

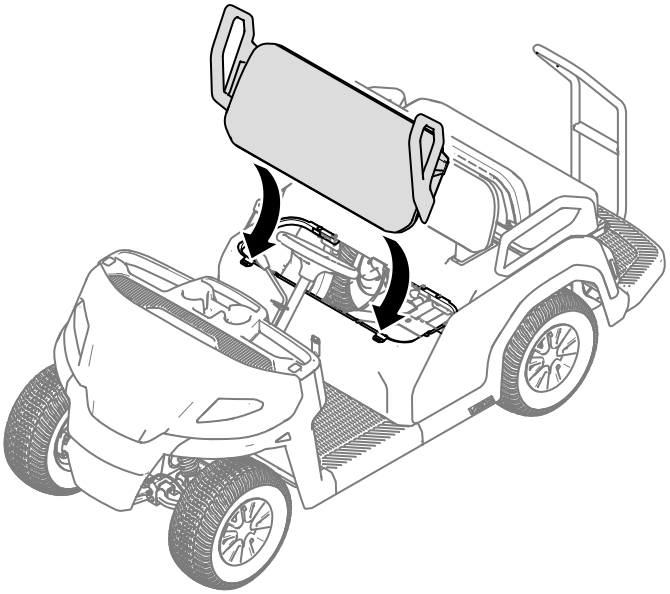

g405485

Figure 23

Dépose du capot

Soulevez le capot de la machine, comme montré à la Figure 24.

Important: **Veillez à ne pas endommager les connecteurs du faisceau de câblage des phares lorsque vous déposez le capot.**

S'il est nécessaire de déposer complètement le capot de la machine, débranchez les connecteurs du faisceau de câblage des phares.

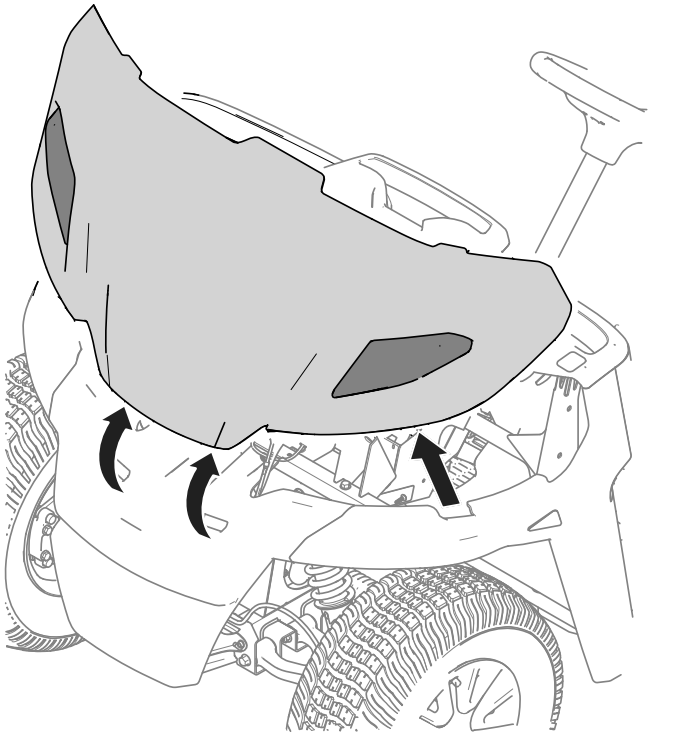

g411834

Figure 24

Montage du capot

1. Assurez-vous que les connecteurs du faisceau de câblage sont en place sur les phares.
2. Insérez le haut du capot sous la planche de bord et à l'intérieur des ailes.
3. Insérez les languettes avant du capot dans le pare-choc avant.
4. Insérez les languettes latérales du capot dans les ailes en appuyant sur le capot juste sous les phares.

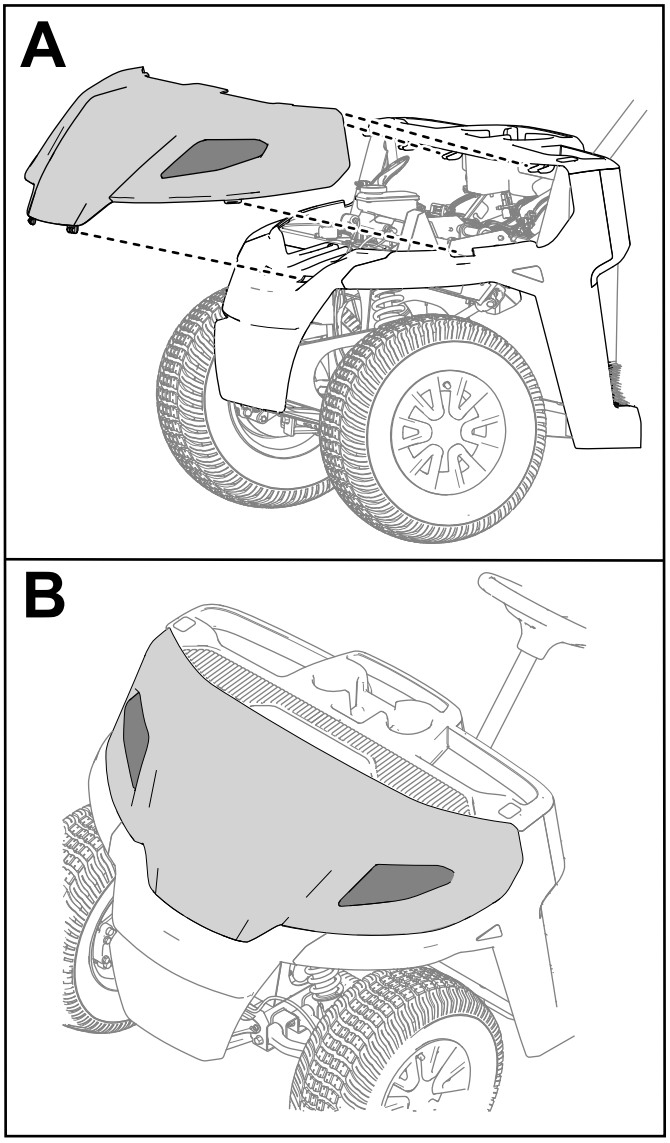

g420146

Figure 25

Levage de la machine

⚠ DANGER

La machine soutenue par un cric peut être instable. La machine pourrait glisser du cric et blesser la personne qui se trouve dessous.

- **Ne mettez pas le moteur en marche lorsque la machine est soutenue par un cric.**
- **Retirez toujours la clé du commutateur d'allumage avant de descendre de la machine.**
- **Calez les roues lorsque la machine est soutenue par du matériel de levage.**
- **Soutenez la machine avec des chandelles après l'avoir levée.**

Important: **Si le moteur de la machine doit tourner à des fins d'entretien et/ou de diagnostic, placez des chandelles sous l'essieu arrière afin de soulever les roues arrière à 25 mm au-dessus du sol.**

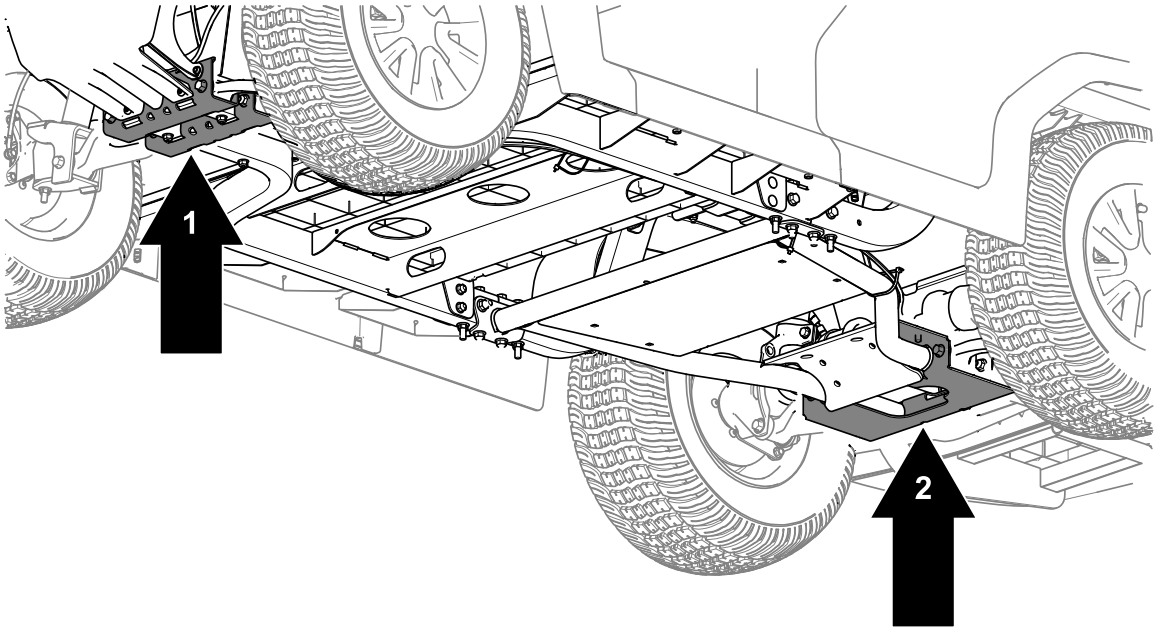

g411857

Figure 26

1. Point de levage avant
2. Point de levage arrière

Lubrification

Graissage des roulements des roues avant

Périodicité des entretiens: Toutes les 300 heures

Graisse spécifiée : Mobilgrease XHP™-222

Dépose du moyeu et du rotor

1. Soulevez l'avant de la machine sur des chandelles.
2. Retirez l'enjoliveur et les 4 écrous de roue qui fixent la roue sur le moyeu (Figure 27).

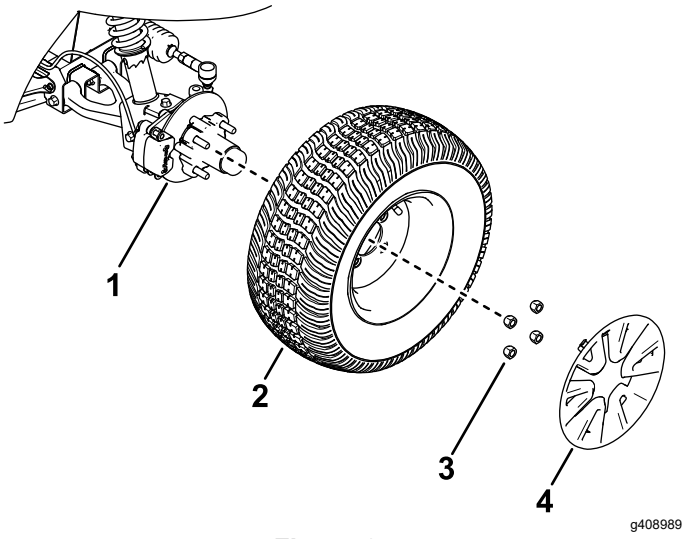

Figure 27

1. Moyeu
2. Roue
3. Écrou de roue
4. Couvre-volant

3. Retirez les boulons à embase (⅜" x ¾") qui fixent le support du frein à la fusée et séparez le frein de la fusée (Figure 28).

   Remarque: Soutenez le frein avant de passer à l'opération suivante.

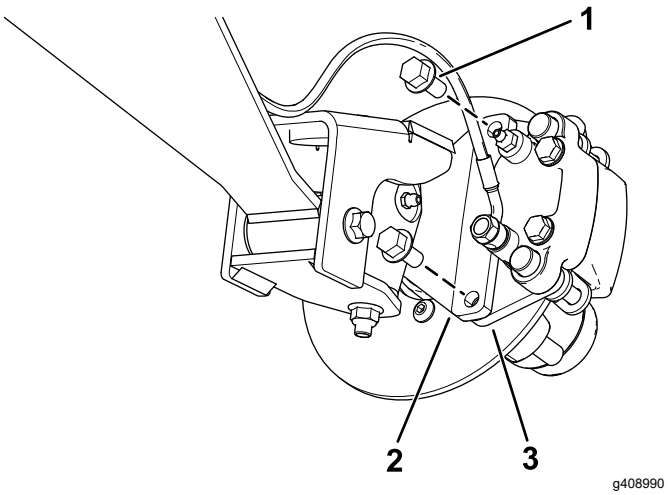

Figure 28

1. Boulons à embase (⅜" x ¾")
2. Fusée
3. Support d'étrier (frein)

4. Retirez le couvre-moyeu du moyeu (Figure 29).

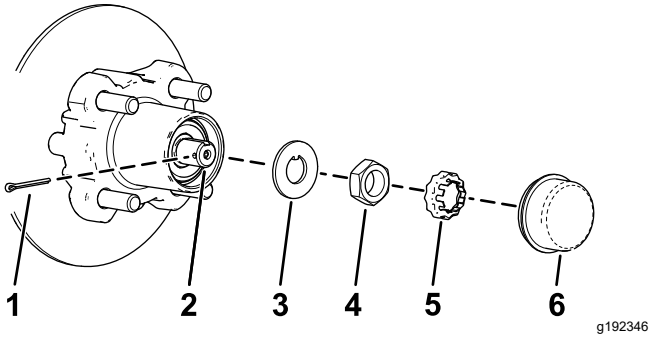

Figure 29

1. Goupille fendue
2. Fusée
3. Rondelle-frein à languette
4. Écrou de fusée
5. Frein d'écrou
6. Couvre-moyeu

5. Retirez la goupille fendue et le frein d'écrou de la fusée et de son écrou (Figure 29).
6. Enlevez l'écrou de la fusée, et séparez l'ensemble moyeu et rotor de la fusée (Figure 29 et Figure 30).

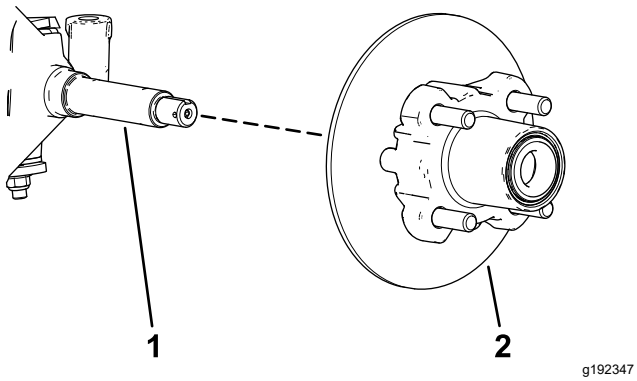

Figure 30

1. Fusée
2. Ensemble moyeu et rotor

7. Essuyez la fusée avec un chiffon propre.
8. Répétez les opérations 1 à 7 pour le moyeu et le rotor de l'autre côté de la machine.

Graissage des roulements de roues

1. Déposez le roulement extérieur du moyeu (Figure 31).

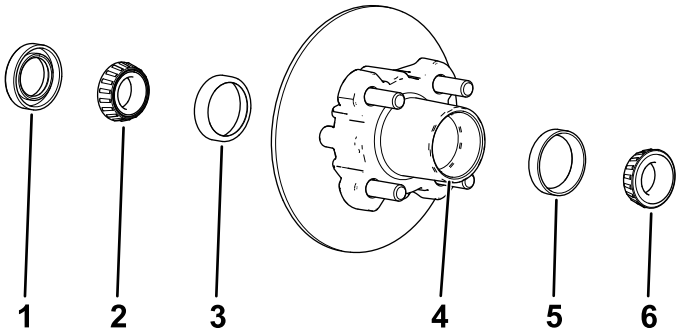

Figure 31

1. Joint
2. Roulement intérieur
3. Bague de roulement intérieur
4. Cavité de roulement (moyeu)
5. Bague de roulement extérieur
6. Roulement extérieur

2. Déposez le joint et le roulement intérieur du moyeu (Figure 31).
3. Essuyez le joint et vérifiez s'il est usé ou endommagé.

   Remarque: N'utilisez pas de solvants ou de carburant pour nettoyer le joint. Remplacez le joint s'il est usé ou endommagé.
4. Nettoyez les roulements et leurs bagues, et vérifiez si ces pièces sont usées ou endommagées.

   Remarque: Remplacez toutes les pièces usées ou endommagées. Vérifiez que les roulements et les bagues sont propres et secs.
5. Éliminez la graisse, la saleté et les débris déposés à l'intérieur de la cavité du moyeu (Figure 31).
6. Garnissez les roulements avec la graisse spécifiée.
7. Remplissez la cavité du moyeu de 50 à 80 % environ avec la graisse spécifiée (Figure 31).
8. Assemblez le roulement intérieur sur la bague sur le côté intérieur du moyeu et montez le joint (Figure 31).
9. Répétez les opérations 1 à 8 pour les roulements de l'autre moyeu.

Repose du moyeu et du rotor

1. Appliquez une fine couche de la graisse spécifiée sur la fusée (Figure 32).

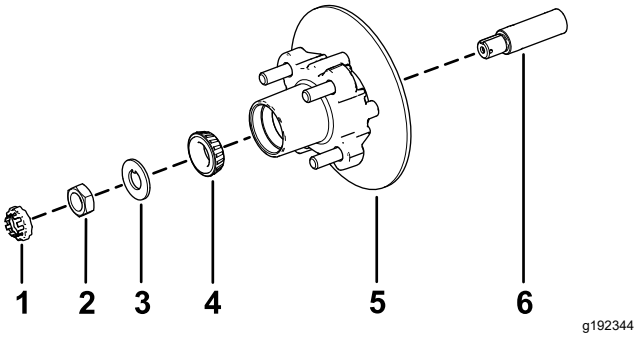

Figure 32

1. Frein d'écrou
2. Écrou de fusée
3. Rondelle-frein à languette
4. Roulement extérieur
5. Moyeu, rotor, roulement intérieur, bague et joint
6. Fusée

2. Montez le moyeu et le rotor sur la fusée en plaçant le rotor à l'intérieur (Figure 32).
3. Montez le roulement extérieur sur la fusée et poussez le roulement contre la bague (Figure 32).
4. Montez la rondelle-frein à languette sur la fusée (Figure 32).
5. Vissez l'écrou de fusée sur la fusée et serrez l'écrou à 15 N·m tout en tournant le moyeu pour bien asseoir le roulement (Figure 32).
6. Serrez l'écrou de fusée jusqu'à ce que le moyeu tourne librement.
7. Serrez l'écrou de fusée à un couple de 1,70 à 2,26 N·m.
8. Placez le frein d'écrou sur l'écrou et vérifiez que la fente du frein d'écrou et le trou dans la fusée sont alignés et permettent d'insérer la goupille fendue (Figure 33).

   Remarque: Si la fente dans le frein d'écrou et le trou dans la fusée ne sont pas alignés, alignez-les en serrant l'écrou de fusée à un couple maximum de 2,26 N·m.

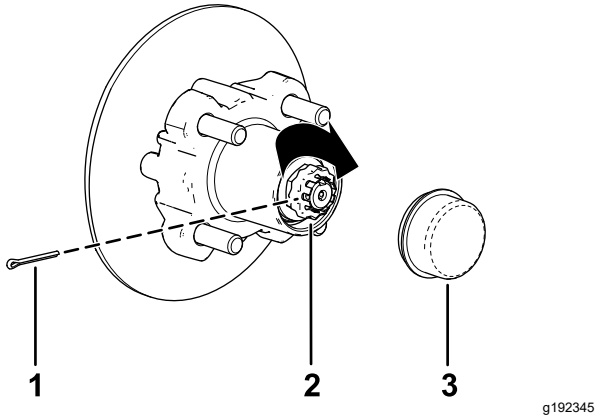

Figure 33

1. Goupille fendue
2. Frein d'écrou
3. Couvre-moyeu

9. Insérez la goupille fendue et repliez chaque jambe autour du frein d'écrou (Figure 33).
10. Reposez le couvre-moyeu sur le moyeu (Figure 33).
11. Répétez les opérations 1 à 10 pour le moyeu et le rotor de l'autre côté de la machine.

Montage des freins et des roues

1. Nettoyez les 2 boulons à embase (⅜" x ¾") et enduisez les filets d'une couche de composé antigrippant.
2. Alignez les plaquettes de frein de chaque côté du rotor (Figure 28) et alignez également les trous dans le support d'étrier et ceux de la fixation du frein sur le porte-fusée (Figure 32).
3. Fixez le support d'étrier au porte-fusée (Figure 28) à l'aide de 2 boulons à embase (⅜" x ¾").

   Serrez les 2 boulons à embase à un couple de 47 à 54 N·m.
4. Alignez les trous dans la roue et les goujons du moyeu puis montez la roue sur le moyeu en plaçant la valve à l'extérieur (Figure 27).

   Remarque: Vérifiez que la surface de montage de la roue affleure le moyeu.
5. Fixez la roue au moyeu avec les écrous de roue (Figure 27).

   Serrez les écrous de roues à un couple de 108 à 122 N·m.
6. Répétez les opérations 1 à 5 pour le frein et la roue de l'autre côté de la machine.

Entretien du système électrique

Utilisation du coupe-batterie

1. Débranchez le cordon d'alimentation du chargeur de batterie s'il est branché.
2. Déposez ou basculez le siège.
3. Tournez le coupe-batterie à la position voulue, comme montré à la Figure 34.

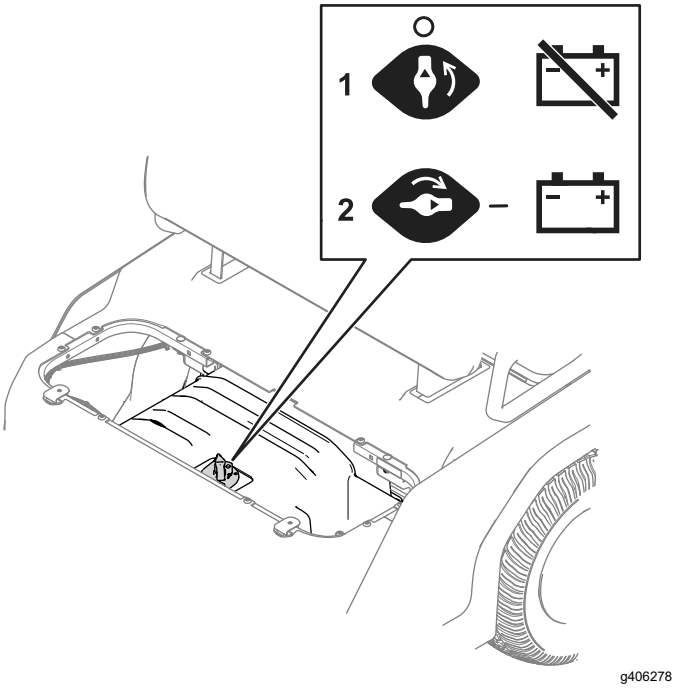

Figure 34

1. Tournez le coupe-batterie à la position HORS TENSION pour mettre la machine hors tension.
2. Tournez le coupe-batterie à la position SOUS TENSION pour mettre la machine sous tension.

Entretien des batteries

Remarque: La machine est équipée d'au moins 2 batteries ion-lithium.

Les batteries ion-lithium doivent être mises au rebut ou recyclées conformément à la réglementation locale et fédérale. Si une batterie nécessite un entretien, contactez votre distributeur Toro agréé.

N'ouvrez pas la batterie. En cas de problèmes de batterie, contactez votre distributeur Toro agréé.

Entretien des batteries ion-lithium

⚠ ATTENTION

Les batteries contiennent une tension élevée qui peut causer des brûlures ou un choc électrique.

- **N'essayez pas d'ouvrir les batteries.**
- **Faites preuve d'une extrême prudence quand vous manipulez une batterie dont le bac est fissuré.**
- **Utilisez uniquement le chargeur conçu pour les batteries.**

Les batteries ion-lithium possèdent une charge suffisante pour effectuer les travaux prévus au cours de leur durée de vie.

Pour une durée de vie et une utilisation optimales de vos batteries, respectez les consignes qui suivent :

- N'ouvrez pas la batterie.
- Remisez/garez la machine dans un garage ou un lieu d'entreposage propre et sec, **à l'abri de la lumière directe du soleil, de sources de chaleur, de la pluie et de l'humidité.** Ne la rangez pas dans un lieu où la température dépasse la plage spécifiée sous Spécifications de remisage des batteries (page 44). **Les températures en dehors de cette plage endommageront les batteries.** Les températures élevées pendant le remisage, notamment quand la charge est élevée, réduisent la durée de vie des batteries.
- Si vous devez remiser la machine plus de 10 jours, placez-la dans un endroit frais et sec, à l'abri des rayons du soleil, de la pluie et de l'humidité.
- N'utilisez l'éclairage que lorsque cela est nécessaire.

Entretien du chargeur de batteries

Important: **Ne confiez les réparations électriques qu'à un distributeur Toro agréé.**

Le chargeur n'a besoin que de très peu d'entretien à part d'être protégé des dommages et des intempéries.

- Nettoyez le cordon et le boîtier du chargeur avec un chiffon légèrement humide après chaque utilisation.

  Remarque: Ne nettoyez pas la graisse diélectrique sur les bornes.

- Enroulez les cordons quand ils ne servent pas.
- Vérifiez régulièrement l'état des cordons d'alimentation, et remplacez-les au besoin par des cordons Toro agréés.

Emplacement des fusibles

Les fusibles de 12 V et 60 V sont situés sous le capot (Figure 35).

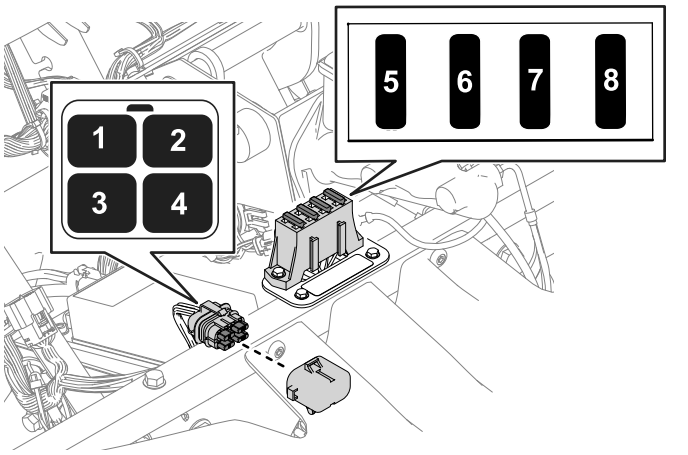

Figure 35

1. USB (5 A)
2. Phares (10 A)
3. Alarme (5 A)
4. Alimentation du système télématique (5 A)
5. Avertisseur sonore (20 A)
6. Affichage (10 A)
7. B+ du système principal (10 A)
8. Convertisseur CC-CC (20 A)

Les fusibles du chargeur de batterie (30 A) de l'alimentation de la machine (200 A) (Figure 36) sont situés sous le siège amovible.

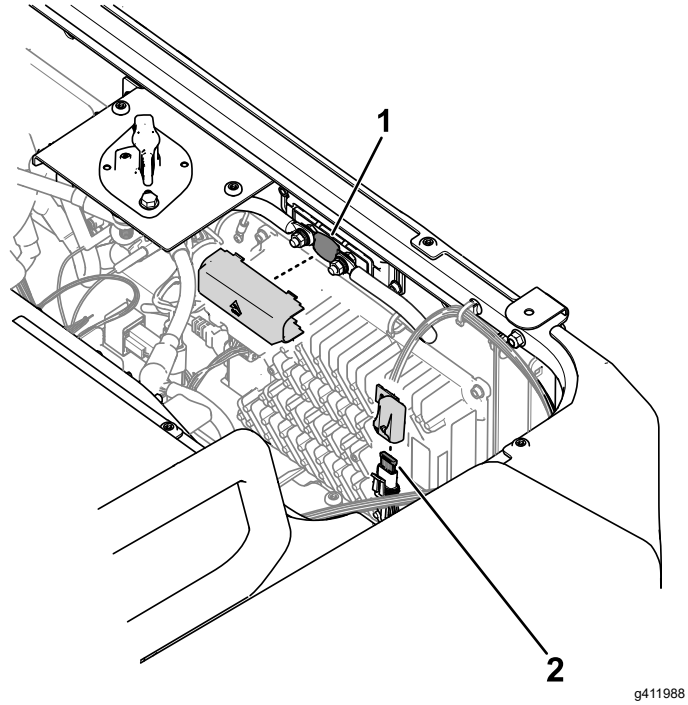

Figure 36

1. Fusible d'alimentation de la machine (200 A)
2. Fusible du chargeur de batterie (30 A)

Remplacement du phare

Spécifications : voir votre *Catalogue de pièces*.

1. Débranchez la batterie ; voir Utilisation du coupe-batterie (page 36).
2. Déposez le capot.
3. Débranchez le connecteur du faisceau de câblage du contacteur de phare (Figure 37).

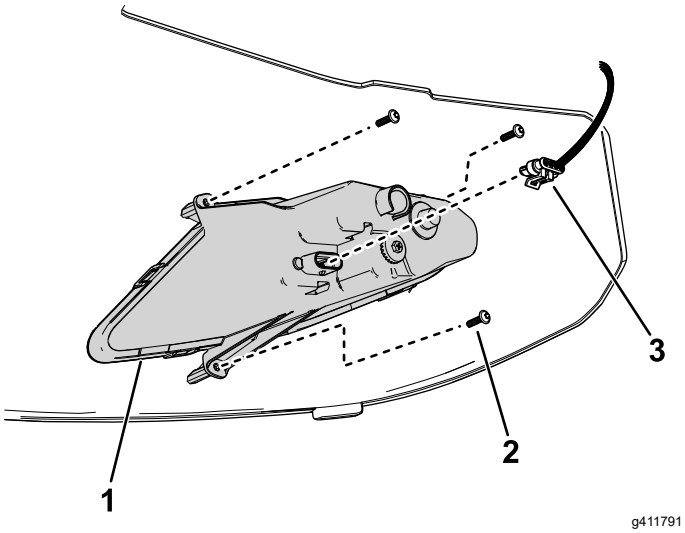

Figure 37

1. Phare
2. Vis
3. Connecteur du faisceau de câblage

4. Retirez les vis qui fixent le phare au capot.

   Remarque: Conservez toutes les pièces pour monter le phare de rechange.
5. Déposez l'ancien phare et utilisez les vis pour fixer le nouveau phare au capot.

   Serrez les vis à 1 N·m.
6. Rebranchez le connecteur du faisceau de câblage au connecteur de phare (Figure 37).

Entretien du système d'entraînement

Entretien des pneus

Périodicité des entretiens: Toutes les 100 heures—Vérifiez l'état des pneus et des jantes.

Toutes les 100 heures—Serrez les écrous de roues.

1. Vérifiez l'état et l'usure des pneus et des jantes.

   Remarque: Les accidents de conduite, comme une collision contre une bordure (de trottoir), peuvent endommager un pneu ou une jante et dérégler en outre le parallélisme des roues. Pour cette raison, vérifiez l'état des pneus après tout accident.

2. Serrez les écrous de roues à un couple de 108 à 122 N·m.

Contrôle des composants de la direction et la suspension

Périodicité des entretiens: Toutes les 100 heures—Vérifiez si des composants de la direction et la suspension sont desserrés ou endommagés.

Le volant étant en centré (Figure 38), tournez-le vers la gauche ou la droite. Si vous tournez le volant de plus de 13 mm vers la gauche ou la droite et que les roues ne tournent pas, vérifiez que les composants suivants de la direction et la suspension ne sont pas desserrés ou endommagés :

- Joint de l'arbre de direction sur la crémaillère de direction.

  Important: **Vérifier l'état et la fixation du joint de l'arbre de pignon (Figure 39).**

- Biellettes de crémaillère de direction

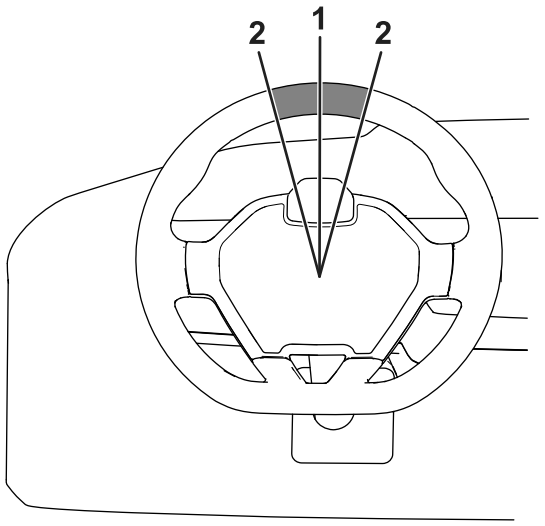

g415333

Figure 38

1. Volant centré
2. 13 mm à partir du centre du volant

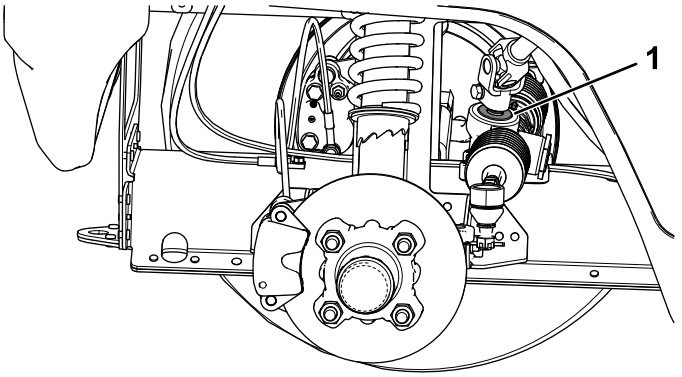

g313576

Figure 39

1. Joint d'arbre de pignon

Réglage de la géométrie des roues

Périodicité des entretiens: Toutes les 100 heures/Une fois par an (la première échéance prévalant)—Contrôlez le carrossage et pincement des roues avant.

Préparatifs de réglage du carrossage et du pincement

1. Vérifiez que les pneus avant sont gonflés à 1,38 bar.
2. Ajoutez une masse équivalente au poids moyen de l'utilisateur sur le siège du conducteur ou demandez à l'utilisateur de s'asseoir sur le siège. La masse ou l'utilisateur doit rester sur le siège pendant toute la procédure de réglage.

3. Sur une surface plane et horizontale, faites reculer la machine en ligne droite sur 2 à 3 m puis revenez à la position de démarrage d'origine. Cela permet à la suspension de se stabiliser à la position d'utilisation.

Réglage du carrossage

Outils fournis par le propriétaire de la machine : clé à ergots (réf. Toro 132-5069) ; voir un distributeur Toro agréé.

Important: **Effectuez le réglage du carrossage uniquement si vous utilisez un accessoire avant ou si l'usure des pneus est irrégulière.**

Remarque: Cette procédure peut être effectuée sur les roues avant et arrière.

1. Contrôlez le carrossage de chaque roue ; il doit être aussi proche de zéro que possible.

   Remarque: Les roues doivent être positionnées de sorte que la bande de roulement soit distribuée uniformément sur le sol pour réduire le risque d'usure irrégulière.

2. Si le carrossage des roues n'est pas correct, utilisez la clé à ergots pour tourner le collet sur l'amortisseur et orienter la roue correctement (Figure 40).

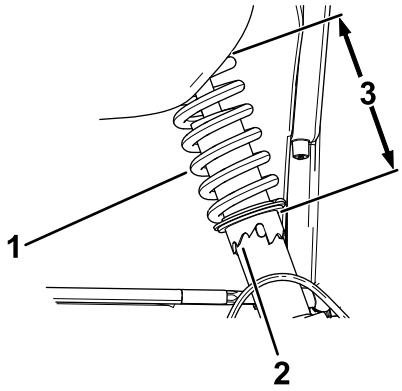

g411802

Figure 40

1. Ressort d'amortisseur
2. Collet
3. Longueur de ressort

Réglage du pincement des roues avant

Important: **Avant de régler le pincement, vérifiez que le réglage du carrossage est aussi proche de zéro que possible ; voir Réglage du carrossage (page 40).**

1. Mesurez la distance entre les roues avant à hauteur d'essieu, à l'avant et à l'arrière des roues (Figure 41).

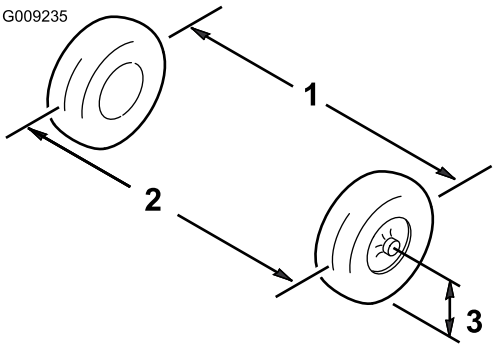

g009235

Figure 41

1. Entraxe de roue – à l'arrière
2. Entraxe de roue – à l'avant
3. Hauteur de l'axe de l'essieu

2. Si les mesures ne sont pas comprises entre 0 et +/-3 mm, desserrez les écrous de blocage aux deux extrémités extérieures des biellettes (Figure 42).

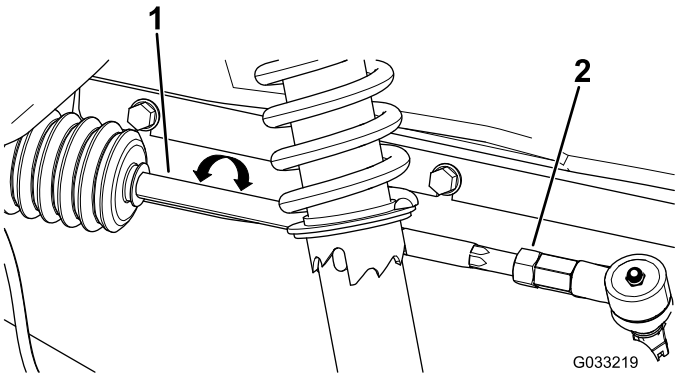

g033219

Figure 42

1. Biellette
2. Écrou de blocage

3. Tournez les biellettes de façon à déplacer l'avant de la roue vers l'intérieur ou l'extérieur.
4. Resserrez les écrous de blocage des biellettes quand le réglage correct est obtenu.
5. Vérifiez si le volant parcourt toute sa course dans les deux sens.

Contrôle du niveau de liquide de la boîte-pont

Périodicité des entretiens: Toutes les 250 heures

Type de liquide : Mobilfluid™ 424

1. Enlevez le bouchon de remplissage de la boîte-pont (Figure 43).

   Remarque: Le niveau de liquide doit atteindre la base du bouchon de remplissage.

2. Si le niveau de liquide est trop bas, enlevez le bouchon de remplissage et ajoutez le liquide spécifié jusqu'à ce qu'il ressorte par l'orifice (Figure 43).
3. Remettez le bouchon de remplissage en place et serrez-le à un couple de 27 à 41 N·m.

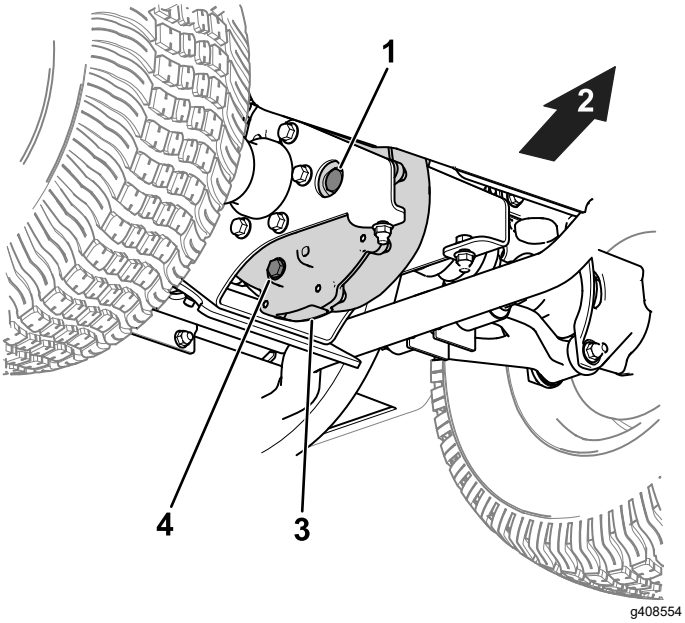

Figure 43

Pièces du sous-cadre non représentées pour plus de clarté.

1. Bouchon de remplissage
2. Arrière de la machine
3. Boîte-pont
4. Bouchon de vidange

5. Remplissez la boîte-pont avec le liquide et la quantité spécifiés jusqu'à ce qu'il soit au même niveau que l'orifice de remplissage.
6. Remettez le bouchon de remplissage en place et serrez-le à un couple de 27 à 41 N·m.

Vidange du liquide de la boîte-pont

Périodicité des entretiens : Toutes les 500 heures

Type de liquide : Mobilfluid™ 424

Capacité de liquide : 0,95 litre

1. Placez un bac de vidange sous le bouchon de vidange (Figure 43).
2. Retirez le bouchon de remplissage (Figure 43).

   Remarque: Conservez le bouchon de remplissage et le joint pour la repose à l'opération 6.
3. Enlevez le bouchon de vidange pour permettre à tout le liquide de s'écouler (Figure 43).

   Remarque: Conservez le bouchon de vidange pour la repose à l'opération 4.
4. Remettez le bouchon de vidange en place et serrez-le à un couple de 12 à 19 N·m.

Entretien des freins

Contrôle des freins

Périodicité des entretiens: Toutes les 100 heures

Important: **Les freins sont l'un des composants de sécurité fondamentaux de la machine. Vérifiez-les attentivement aux intervalles d'entretien recommandés pour garantir le bon fonctionnement et la sécurité de la machine.**

- Contrôlez l'état et l'usure de la garniture de frein. Remplacez la garniture de frein (plaquette de frein) si son épaisseur est inférieure à 1,6 mm.
- Vérifiez si le support de garniture et d'autres composants semblent excessivement usés ou déformés. Remplacez les composants endommagés.
- Contrôlez le niveau du liquide de frein ; voir Contrôle du niveau de liquide de frein (page 42).

Contrôle du niveau de liquide de frein

Périodicité des entretiens: À chaque utilisation ou une fois par jour—Contrôlez le niveau de liquide de frein. Contrôlez le niveau de liquide de frein avant de démarrer la machine.

Type de liquide de frein : DOT 3

1. Déposez le capot pour accéder au maître-cylindre de frein et au réservoir (Figure 44).

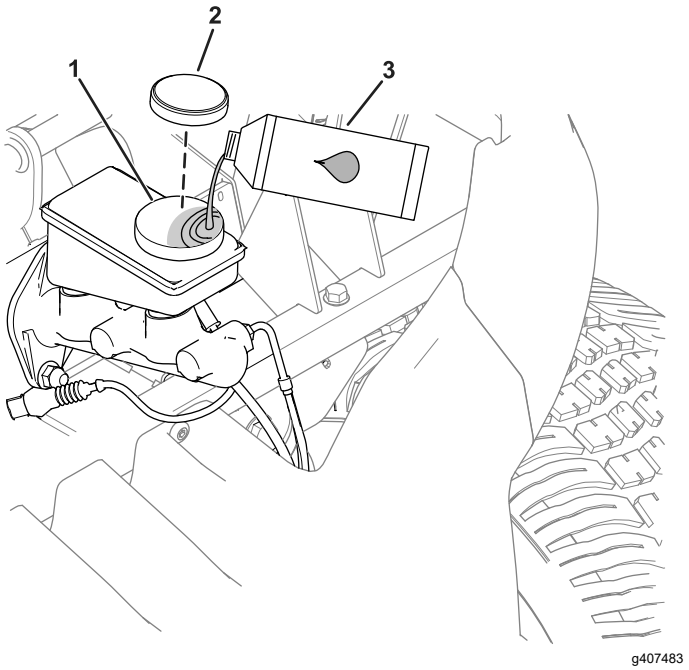

Figure 44

1. Goulot de remplissage (réservoir)
2. Bouchon de réservoir
3. Liquide de frein DOT 3

2. Observez le repère de niveau sur le côté du réservoir (Figure 45).

   Remarque: Le niveau doit se situer au-dessus du repère du minimum.

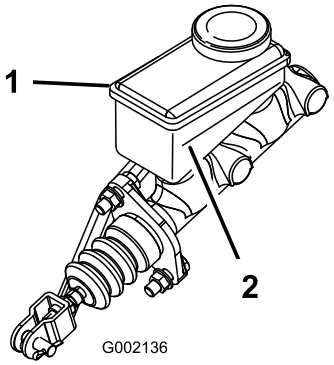

Figure 45

1. Réservoir de liquide de frein
2. Repère du minimum

3. Si le niveau de liquide est trop bas, procédez comme suit :
   A. Nettoyez la surface autour du bouchon du réservoir et enlevez le bouchon (Figure 44).
   B. Versez du liquide de frein DOT 3 dans le réservoir jusqu'à ce que le niveau dépasse le repère minimum (Figure 45).

      Remarque: Ne remplissez pas excessivement le réservoir de liquide de frein.

C. Remettez le bouchon du réservoir (Figure 44).

4. Fermez le capot.

Remplacement des plaquettes de frein de service et de frein de stationnement

Périodicité des entretiens: Toutes les 400 heures

Demandez à votre distributeur Toro agréé de vérifier et de remplacer éventuellement les plaquettes des freins de service.

Vidange du liquide de frein

Périodicité des entretiens: Toutes les 1000 heures/Tous les 5 ans (la première échéance prévalant)—Vidangez le liquide de frein.

Contactez un distributeur Toro agréé.

Nettoyage

Lavage de la machine

Périodicité des entretiens: À chaque utilisation ou une fois par jour—Lavez la machine.

Au besoin, lavez la machine seulement avec de l'eau ou en y ajoutant un détergent doux. Vous pouvez laver la machine à l'aide d'un chiffon.

Important: **Ne nettoyez pas la machine avec de l'eau saumâtre ou recyclée.**

Important: **Il est déconseillé de laver la machine au jet d'eau. Vous risqueriez d'endommager le système électrique, de décoller des autocollants importants ou d'enlever la graisse nécessaire aux points de frottement. N'utilisez pas trop d'eau, surtout près du panneau de commande, du moteur, du contrôleur du moteur, du chargeur, de l'arrière de la planche de bord et des batteries.**

Remisage

Consignes de sécurité pour le remisage

- Avant de quitter la position d'utilisation, coupez le moteur, retirez la clé et attendez l'arrêt complet de tout mouvement. Laissez refroidir la machine avant de la régler, d'en faire l'entretien, de la nettoyer ou de la remiser.
- Le propriétaire est tenu d'examiner périodiquement les zones ou sites de charge et de remisage, et de revoir les procédures pour s'assurer que les exigences sont respectées.

Remisage de la machine

1. Garez la machine sur une surface plane et horizontale, serrez le frein de stationnement, coupez le moteur et enlevez la clé.
2. Enlevez toutes les saletés et impuretés déposées sur la machine, y compris à l'extérieur du moteur.

   Important: **Vous pouvez laver la machine avec de l'eau et un détergent doux. Ne lavez pas la machine au jet d'eau haute pression. Le lavage à haute pression peut endommager le système électrique ou enlever la graisse nécessaire aux points de frottement. N'utilisez pas trop d'eau, surtout près du panneau de commande, des feux, du moteur et de la batterie.**
3. Contrôlez les freins ; voir Contrôle des freins (page 42).
4. Contrôlez la pression des pneus ; voir Contrôle de la pression des pneus (page 17).
5. Contrôlez et resserrez tous les boulons, écrous et vis. Réparez ou remplacez toute pièce endommagée.
6. Peignez toutes les surfaces métalliques éraflées ou mises à nu.

   Remarque: Une peinture pour retouches est disponible chez les concessionnaires Toro agréés.
7. Couvrez la machine pour la protéger et la garder propre.

Spécifications de remisage des batteries

Remarque: Il n'est pas nécessaire de retirer les batteries de la machine pour le stockage.

Voir les limites de température de stockage dans le tableau suivant :

Limites de température de stockage

Température de stockage	Durée de stockage appropriée
45 à 55 °C	1 semaine
25 à 45 °C	3 semaines
-20 à 25 °C	52 semaines

Important: **Les températures en dehors de cette plage endommageront les batteries.**

La température de stockage des batteries a un impact sur leur durée de vie à long terme. Le stockage prolongé à des températures extrêmes réduit la vie utile des batteries. Pour des températures supérieures à 25 °C, ne dépassez pas la durée de remisage de machine indiquée dans le tableau.

- Avant de remiser la machine, chargez ou déchargez les batteries entre 40 % et 60 %.

  Remarque: Une charge de 50 % est optimale pour assurer une durée de vie maximale. Si les batteries sont chargées à 100 % avant le remisage, leur durée de vie sera réduite.

  Si vous avez l'intention de remiser la machine plus longtemps, chargez les batteries à peu près à 60 %.
- Tous les 6 mois de remisage, contrôlez le niveau de charge des batteries et vérifiez qu'il est compris entre 40 % et 60 %. Si la charge est inférieure à 40 %, chargez les batteries entre 40 % et 60 %.
- Après avoir chargé les batteries, débranchez le chargeur du secteur.
- Si vous laissez le chargeur sur la machine, il sera désactivé une fois les batteries complètement chargées et ne sera réactivé que s'il est débranché puis rebranché.

Remarques:

Remarques:

Proposition 65 de Californie – Information concernant cet avertissement

En quoi consiste cet avertissement ?

Certains produits commercialisés présentent une étiquette d'avertissement semblable à ce qui suit :

AVERTISSEMENT : Cancer et troubles de la reproduction – www.p65Warnings.ca.gov.

Qu'est-ce que la Proposition 65 ?

La Proposition 65 s'applique à toute société exerçant son activité en Californie, qui vend des produits en Californie ou qui fabrique des produits susceptibles d'être vendus ou importés en Californie. Elle stipule que le Gouverneur de Californie doit tenir et publier une liste des substances chimiques connues comme causant des cancers, malformations congénitales et/ou autres troubles de la reproduction. Cette liste, qui est mise à jour chaque année, comprend des centaines de substances chimiques présentes dans de nombreux objets du quotidien. La Proposition 65 a pour objet d'informer le public quant à l'exposition à ces substances chimiques.

La Proposition 65 n'interdit pas la vente de produits contenant ces substances chimiques, mais impose la présence d'avertissements sur tout produit concerné, sur son emballage ou sur la documentation fournie avec le produit. D'autre part, un avertissement de la Proposition 65 ne signifie pas qu'un produit est en infraction avec les normes ou exigences de sécurité du produit. De fait, le gouvernement californien a clairement précisé qu'un avertissement de la Proposition 65 « était différent d'une décision réglementaire établissant l'innocuité d'un produit ». Bon nombre de ces substances chimiques sont utilisées dans des produits du quotidien depuis des années, sans aucun effet nocif documenté. Pour plus de renseignements, rendez-vous sur https://oag.ca.gov/prop65/faqs-view-all.

Un avertissement de la Proposition 65 signifie qu'une société a soit (1) évalué l'exposition et conclu qu'elle dépassait le « niveau ne posant aucun risque significatif » ; soit (2) choisi d'émettre un avertissement simplement sur la base de sa compréhension quant à la présence d'une substance chimique de la liste, sans tenter d'en évaluer l'exposition.

Cette loi s'applique-t-elle partout ?

Les avertissements de la Proposition 65 sont exigés uniquement en vertu de la loi californienne. Ces avertissements sont présents dans tout l'état de Californie, dans des environnements très variés, notamment mais pas uniquement les restaurants, magasins d'alimentations, hôtels, écoles et hôpitaux, et sur un vaste éventail de produits. En outre, certains détaillants en ligne et par correspondance affichent des avertissements de la Proposition 65 sur leurs sites internet ou dans leurs catalogues.

Quelles différences entre les avertissements de Californie et les limites fédérales ?

Les normes de la Proposition 65 sont souvent plus strictes que les normes fédérales et internationales. Diverses substances nécessitent l'affichage d'un avertissement de la Proposition 65 à des niveaux largement inférieurs à ceux imposés par les exigences fédérales. Par exemple, la norme de la Proposition 65 en matière d'avertissements liés au plomb se situe à 0,5 µg/jour, soit bien moins que les normes fédérales et internationales.

Pourquoi tous les produits similaires ne portent-ils pas cet avertissement ?

- Pour les produits commercialisés en Californie, l'étiquetage Proposition 65 est exigé, tandis qu'il ne l'est pas sur des produits similaires commercialisés ailleurs.
- Il se peut qu'une société impliquée dans un procès lié à la Proposition 65 et parvenant à un accord soit obligée d'utiliser les avertissements de la Proposition 65 pour ses produits, tandis que d'autres sociétés fabriquant des produits semblables peuvent ne pas être soumises à cette obligation.
- L'application de la Proposition 65 n'est pas uniforme.
- Certaines sociétés peuvent choisir de ne pas indiquer d'avertissements car elles considèrent qu'elles n'y sont pas obligées au titre de la Proposition 65 ; l'absence d'avertissements sur un produit ne signifie pas que le produit ne contient pas de substances de la liste à des niveaux semblables.

Pourquoi cet avertissement apparaît-il sur les produits Toro ?

Toro a choisi de fournir aux consommateurs le plus d'informations possible afin qu'ils puissent prendre des décisions éclairées quant aux produits qu'ils achètent et utilisent. Toro fournit des avertissements dans certains cas d'après ses connaissances quant à la présence de l'une ou plusieurs des substances chimiques de la liste, sans en évaluer le niveau d'exposition, car des exigences de limites ne sont pas fournies pour tous les produits chimiques de la liste. Bien que l'exposition avec les produits Toro puisse être négligeable ou parfaitement dans les limites « sans aucun risque significatif », par mesure de précaution, Toro a décidé de fournir les avertissements de la Proposition 65. De plus, en l'absence de ces avertissements, la société Toro pourrait faire l'objet de poursuites par l'État de Californie ou par des particuliers cherchant à faire appliquer la Proposition 65, et donc être assujettie à d'importantes pénalités.



Count on it.