Form No. 3423-111 Rev B

Kit faisceau électrique

Groupe de déplacement Reelmaster® série 5000 ou Groundsmaster® série 4300

N° de modèle 138-2994

Instructions de montage

Montage

Pièces détachées

Reportez-vous au tableau ci-dessous pour vérifier si toutes les pièces ont été expédiées.

Procédure	Description	Qté	Utilisation
1	Aucune pièce requise	–	Préparation de la machine.
2	Aucune pièce requise	–	Débranchement de la batterie.
3	Faisceau électrique Fusible (10 A) Maxi fusible (60 A) Solénoïde	1 1 1 1	Préparation du faisceau électrique.
4	Aucune pièce requise	–	Acheminement du faisceau électrique.
5	Aucune pièce requise	–	Branchement du contacteur de point mort au faisceau électrique.
6	Aucune pièce requise	–	Branchement du faisceau du toit pare-soleil au faisceau électrique.
7	Aucune pièce requise	–	Connexion des cosses en anneau du faisceau électrique.
8	Attache-câble	6	Fixation du faisceau électrique à la machine.
9	Aucune pièce requise	–	Branchement de la batterie.

© 2025—The Toro® Company
8111 Lyndale Avenue South
Bloomington, MN 55420

Enregistrez votre produit à www.Toro.com.

Traduction du texte d'origine (FR)
Imprimé aux États-Unis
Tous droits réservés

3423-111

1

Préparation de la machine

Aucune pièce requise

Procédure

⚠ PRUDENCE

Si vous laissez la clé dans le commutateur d'allumage, quelqu'un pourrait mettre le moteur en marche et vous blesser gravement, ainsi que les personnes à proximité.

Avant tout entretien, retirez la clé de contact.

1. Garez la machine sur une surface plane et horizontale, désengagez la PDF, abaissez les unités de coupe et serrez le frein de stationnement.
2. Coupez le moteur, retirez la clé, attendez l'arrêt complet de toutes les pièces mobiles et laissez refroidir le moteur.

2

Débranchement de la batterie

Aucune pièce requise

Procédure

⚠ DANGER

L'électrolyte contient de l'acide sulfurique, dont l'ingestion est mortelle et qui cause de graves brûlures.

- **Ne buvez jamais l'électrolyte et évitez tout contact avec les yeux, la peau ou les vêtements.**
- **Portez une protection oculaire et des gants en caoutchouc.**
- **Faites le plein d'électrolyte à proximité d'une arrivée d'eau propre, de manière à pouvoir rincer abondamment la peau en cas d'accident.**

1. Sur les modèles 03950, 03952, 03954, 03956 et 30879, ouvrez la protection.
2. Sur les modèles 03964 et 03966, ouvrez le capot.
3. Déposez le couvercle du support de la batterie en appuyant de chaque côté.
4. Débranchez le câble négatif de la batterie.
5. Retirez le capuchon isolant de la cosse du câble positif de la batterie et débranchez le câble positif de la batterie.

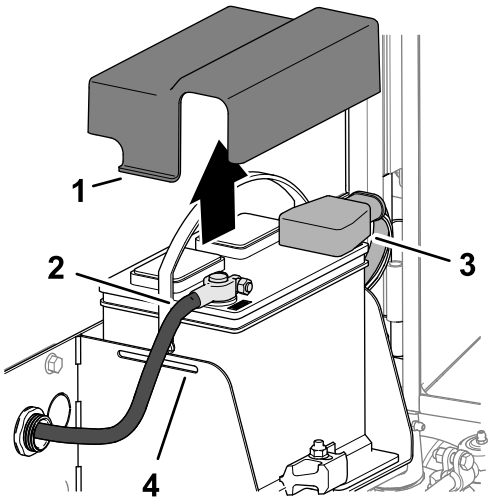

Figure 1

1. Couvercle
2. Câble négatif de la batterie
3. Câble positif de la batterie
4. Support de batterie

6. Sur les modèles 03950, 03952, 03954, 03956 et 30879, fermez la protection et ouvrez le capot.

3

Préparation du faisceau électrique

Pièces nécessaires pour cette opération:

1	Faisceau électrique
1	Fusible (10 A)
1	Maxi fusible (60 A)
1	Solénoïde

Procédure

1. Insérez le maxi fusible (60 A) dans le grand porte-fusibles à 2 emplacements du faisceau électrique (Figure 2).

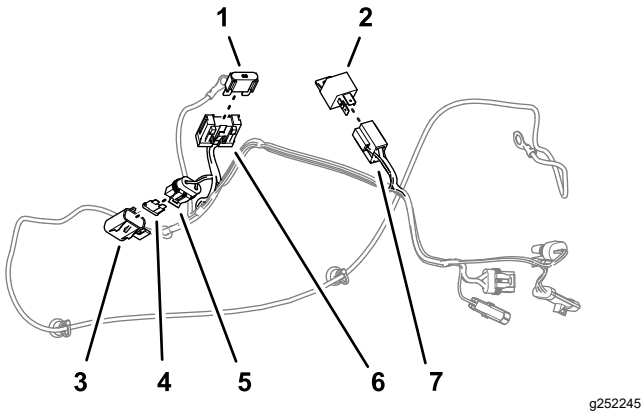

Figure 2

1. Maxi fusible (60 A)
2. Solénoïde
3. Couvercle (petit porte-fusibles)
4. Fusible (10 A)
5. Petit porte-fusibles (faisceau électrique)
6. Porte-fusibles à 2 emplacements (faisceau électrique)
7. Connecteur à 4 douilles (faisceau électrique)

2. Retirez le couvercle du petit porte-fusibles (Figure 2).
3. Insérez le fusible (10 A) dans le petit porte-fusibles et remettez le couvercle en place (Figure 2).
4. Insérez le solénoïde dans le connecteur à 4 douilles (Figure 2).

4

Acheminement du faisceau électrique

Aucune pièce requise

Procédure

Important: **Faites passer le faisceau à l'écart des composants de l'échappement et des pièces mobiles.**

1. Sur le côté gauche de la machine, acheminez les connecteurs à mâles et femelles entre le moteur et le cadre de la machine (Figure 3).

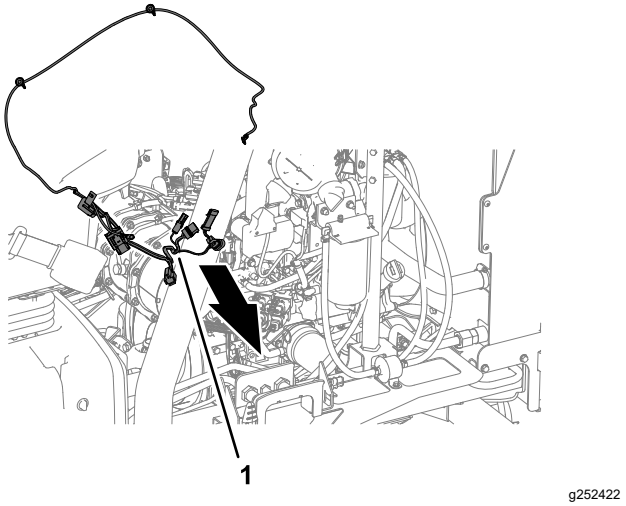

Figure 3

1. Faisceau électrique

2. Acheminez la cosse en anneau étiquetée BATTERY – vers l'avant, le long du côté gauche du moteur (Figure 4).

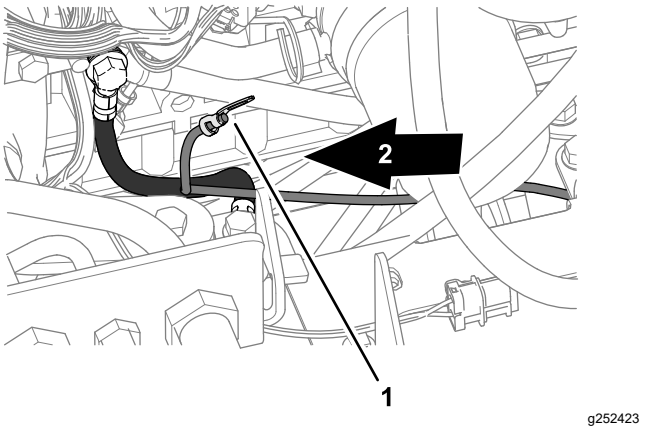

Figure 4

1. Cosse en anneau – faisceau électrique (étiquetée BATTERY –)
2. Avant de la machine

3. Acheminez le faisceau électrique vers l'arrière, en travers de la plaque de l'essieu arrière, comme montré à la Figure 5.

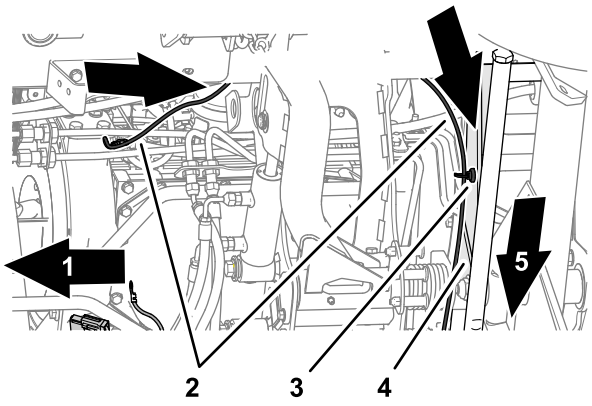

g252424

Figure 5

1. Avant de la machine
2. Faisceau électrique
3. Support de faisceau magnétique
4. Plaque d'essieu arrière
5. Côté droit de la machine

4. Fixez le faisceau électrique à la plaque d'essieu arrière au moyen des 2 supports magnétiques, comme montré à la Figure 6.

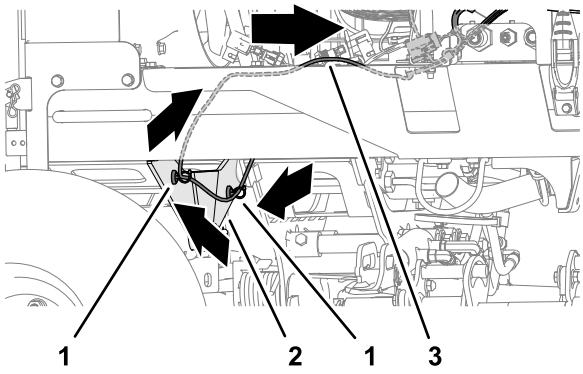

g252425

Figure 6

1. Support de faisceau magnétique
2. Plaque d'essieu arrière
3. Faisceau électrique

5. Acheminez le faisceau électrique vers l'avant, le long du faisceau de la machine (Figure 7 ou Figure 8).

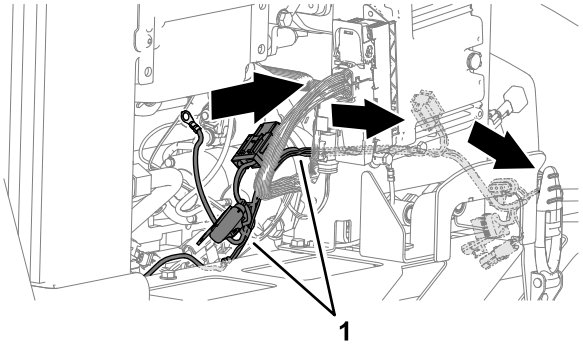

g252426

Figure 7

1. Faisceau électrique

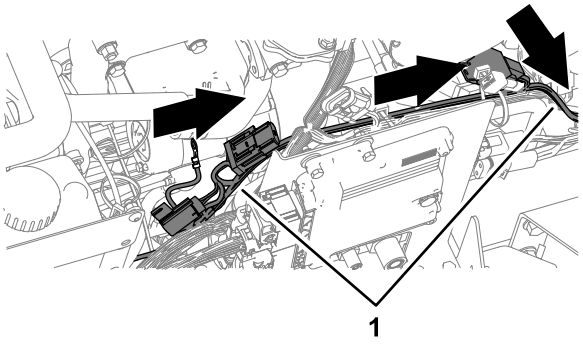

g252428

Figure 8

1. Faisceau électrique

6. Acheminez le faisceau électrique vers le bas, près de l'avant du moteur (Figure 7 ou Figure 8).
7. Au bas de la machine, acheminez le faisceau électrique vers l'avant (Figure 9).

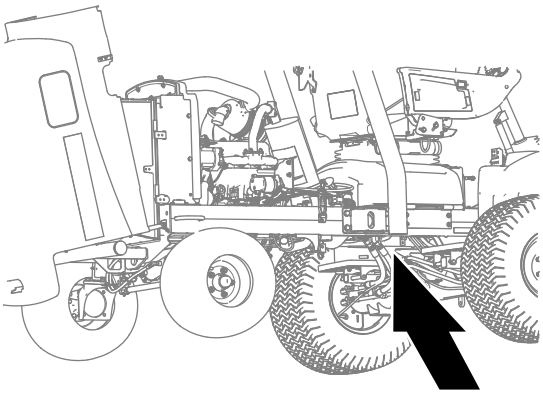

g252440

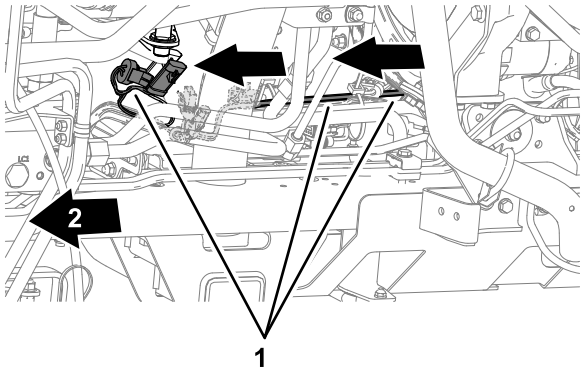

g252427

Figure 9

1. Faisceau électrique
2. Avant de la machine

5

Branchement du contacteur de point mort au faisceau électrique

Aucune pièce requise

Procédure

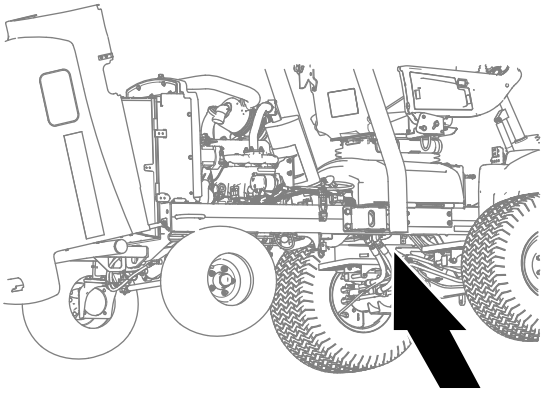

g252440

Figure 10

1. Débranchez le connecteur à 3 douilles du contacteur de point mort du connecteur à 3 broches du faisceau de la machine (Figure 11).

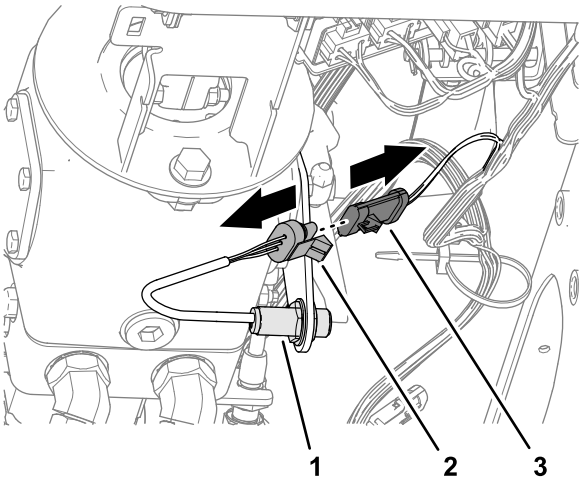

g252452

Figure 11

1. Contacteur de point mort
2. Connecteur à 3 douilles (contacteur de point mort)
3. Connecteur à 3 broches (faisceau de la machine)

2. Branchez le connecteur à 3 douilles du contacteur de point mort au connecteur à 3

broches étiqueté SWITCHED POWER INTERFACE (CAB PWR ENABLE) du faisceau électrique (Figure 12).

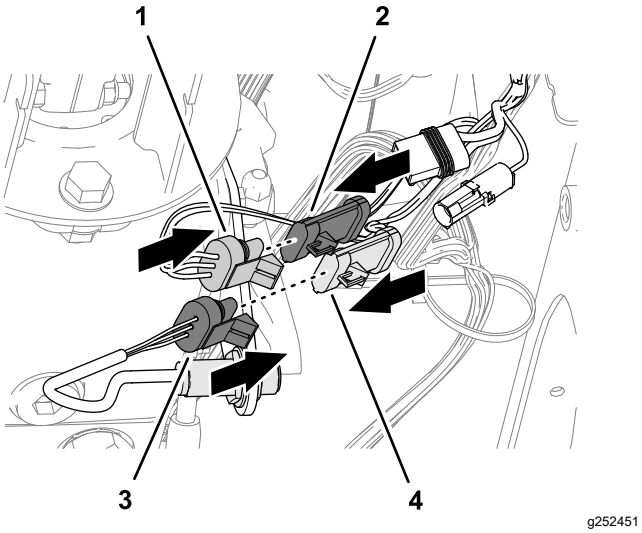

Figure 12

1. Connecteur à 3 douilles (faisceau électrique)
2. Connecteur à 3 broches (faisceau de la machine)
3. Connecteur à 3 douilles (contacteur de point mort)
4. Connecteur à 3 broches (faisceau électrique)

3. Branchez le connecteur à 3 broches du faisceau de la machine au connecteur à 3 douilles du faisceau électrique (Figure 12).

6

Branchement du faisceau du toit pare-soleil au faisceau électrique

Aucune pièce requise

Procédure

Branchez le connecteur à 2 broches du faisceau du toit pare-soleil au connecteur à 2 douilles du faisceau électrique étiqueté CAB POWER (Figure 13).

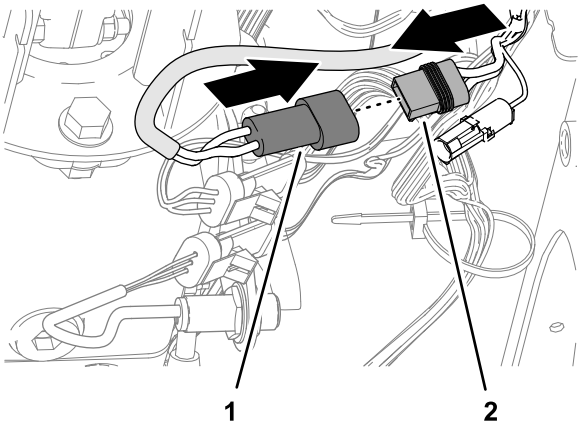

Figure 13

1. Connecteur à 2 broches (faisceau du toit pare-soleil)
2. Connecteur à 2 douilles (faisceau électrique, étiqueté CAB POWER)

7

Connexion des cosses en anneau du faisceau électrique

Aucune pièce requise

Connexion de la cosse en anneau positive au démarreur

Modèles 03952, 03954, 03956 et 30879

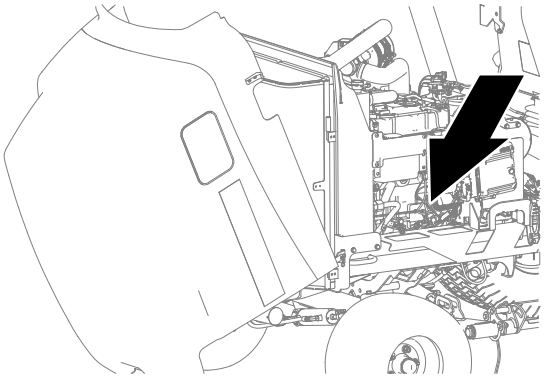

Figure 14

1. Retirez l'écrou de la borne S du solénoïde de démarreur (Figure 15).

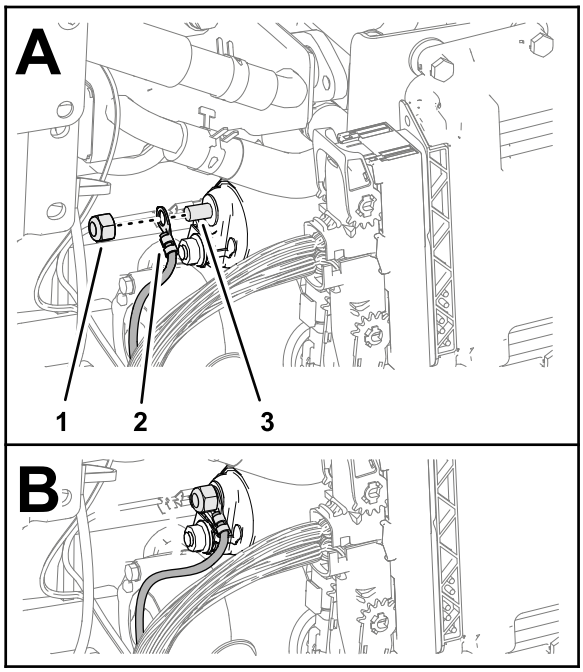

g252309

Figure 15

1. Écrou
2. Cosse en anneau – faisceau électrique étiqueté BATTERY +)
3. Borne S (solénoïde de démarreur)

2. Placez la cosse en anneau du faisceau électrique étiquetée BATTERY + sur la borne de solénoïde (Figure 15).
3. Placez l'écrou sur la borne de solénoïde (Figure 15).
4. Serrez l'écrou à un couple de 5,9 à 9,7 N·m.

Connexion de la cosse en anneau positive au démarreur

Modèle 03950

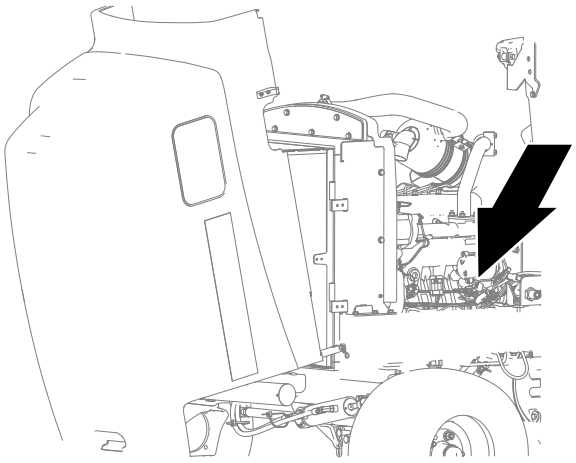

g252342

Figure 16

1. Retirez le capuchon isolant de la borne B du solénoïde du démarreur (Figure 17).

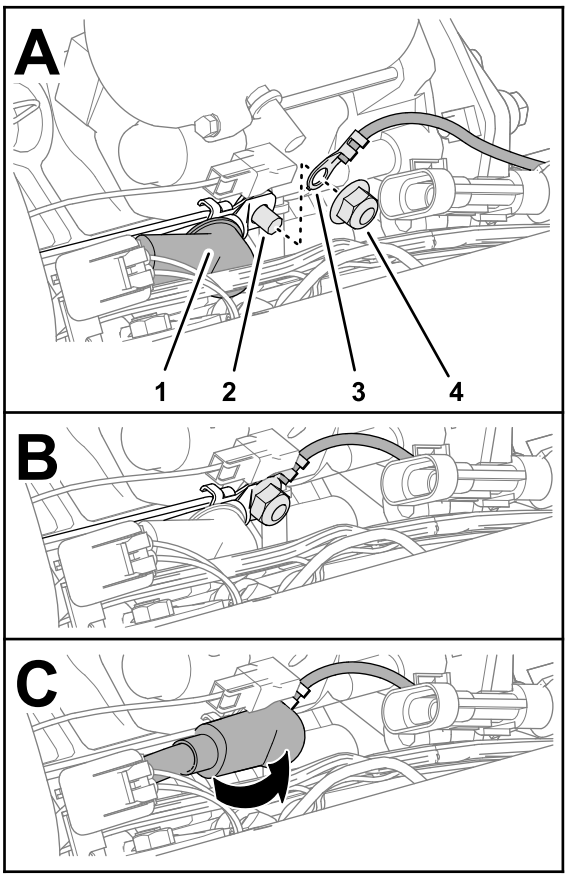

g252308

Figure 17

1. Capuchon isolant
2. Borne B (solénoïde de démarreur)
3. Cosse en anneau – faisceau électrique étiqueté BATTERY +)
4. Écrou

2. Retirez l'écrou de la borne B du solénoïde de démarreur (Figure 17).
3. Placez la cosse en anneau du faisceau électrique étiquetée BATTERY + sur la borne de solénoïde (Figure 17).
4. Placez l'écrou sur la borne de solénoïde (Figure 17).
5. Serrez l'écrou à un couple de 5,9 à 9,7 N·m.
6. Placez le capuchon isolant sur la borne B du solénoïde de démarreur, comme montré à la Figure 17.

Connexion de la cosse en anneau positive au démarreur

Modèles 03964 et 03966

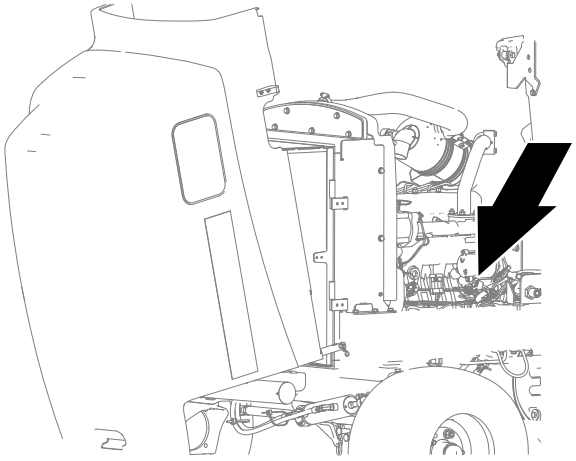

g252342

Figure 18

1. Retirez l'écrou de la borne B du solénoïde de démarreur (Figure 19).

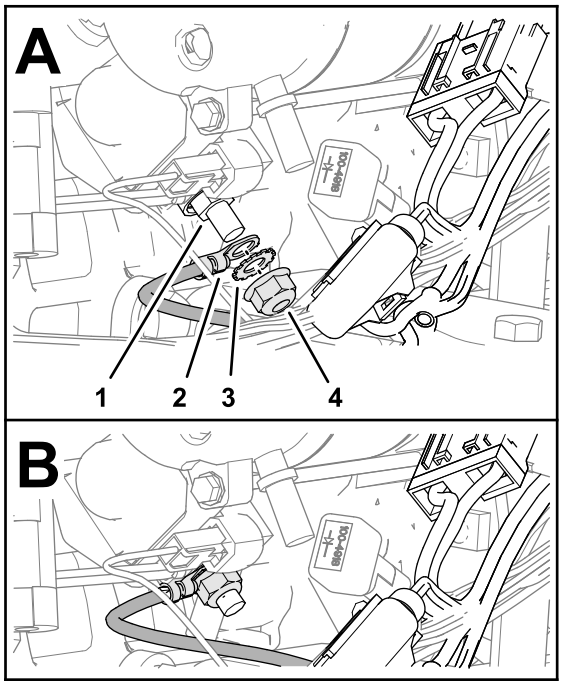

g252289

Figure 19

1. Borne B (solénoïde de démarreur)
2. Cosse en anneau – faisceau électrique étiqueté BATTERY +)
3. Rondelle-frein
4. Écrou

2. Placez la cosse en anneau du faisceau électrique étiquetée BATTERY + sur la borne de solénoïde (Figure 19).
3. Placez l'écrou sur la borne de solénoïde (Figure 19).
4. Serrez l'écrou à un couple de 5,9 à 9,7 N·m.

Connexion de la borne en anneau négative au moteur

Modèles 03952, 03954, 03956 et 30879

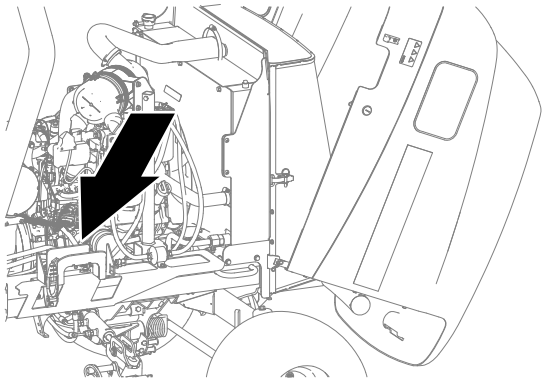

g252339

Figure 20

1. Enlevez le boulon qui fixe le câble négatif de la batterie au carter du moteur (Figure 21).

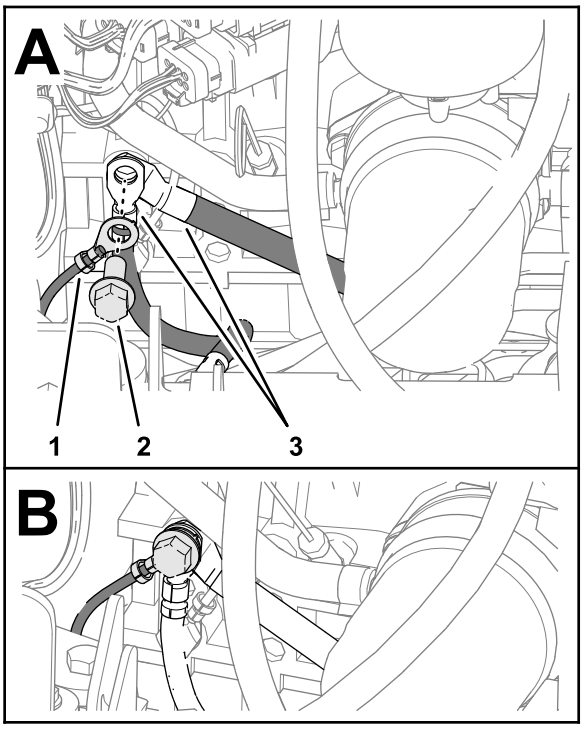

g252292

Figure 21

1. Cosse en anneau – faisceau électrique (étiquetée BATTERY –)
2. Boulon (carter du moteur)
3. Cosses en anneau (masse de la machine)

2. Avec un boulon, fixez la cosse en anneau du faisceau électrique étiquetée BATTERY – et le câble négatif de la batterie sur le carter du moteur (Figure 21).
3. Serrez l'écrou entre 46 et 57 N·m.

Connexion de la borne en anneau négative au moteur

Modèle 03950

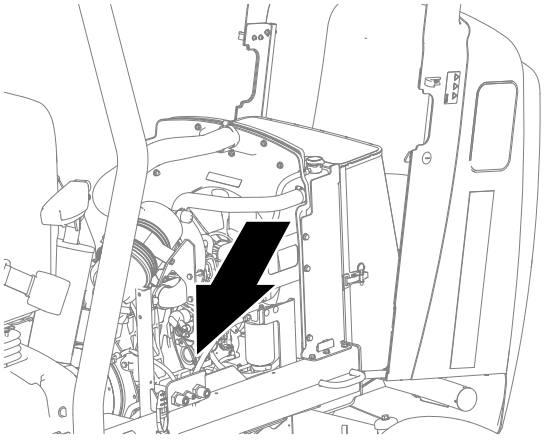

g252341

Figure 22

1. Retirez l'écrou qui fixe le câble négatif de la batterie au goujon du moteur (Figure 23).

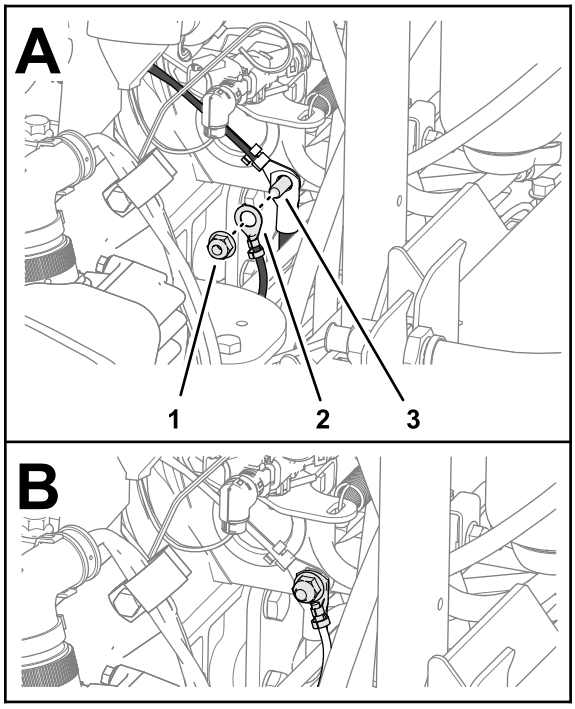

g252307

Figure 23

1. Écrou
2. Cosse en anneau – faisceau électrique (étiquetée BATTERY –)
3. Goujon du moteur

2. Placez la cosse en anneau du faisceau électrique étiquetée BATTERY – sur le goujon du moteur (Figure 23).
3. Placez l'écrou sur le goujon du moteur (Figure 23).
4. Serrez l'écrou entre 46 et 57 N·m.

Connexion de la borne en anneau négative au moteur

Modèles 03964 et 03966

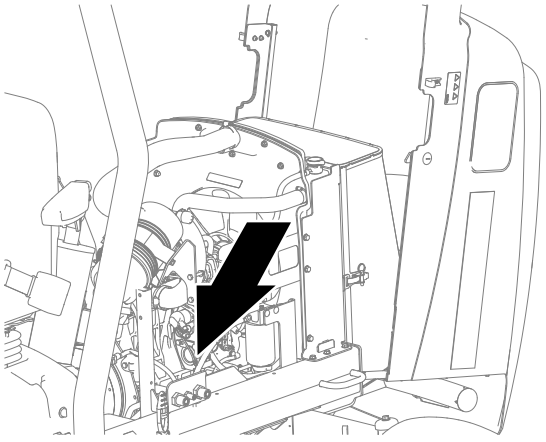

g252341

Figure 24

1. Retirez l'écrou qui fixe le câble négatif de la batterie au goujon du moteur (Figure 25).

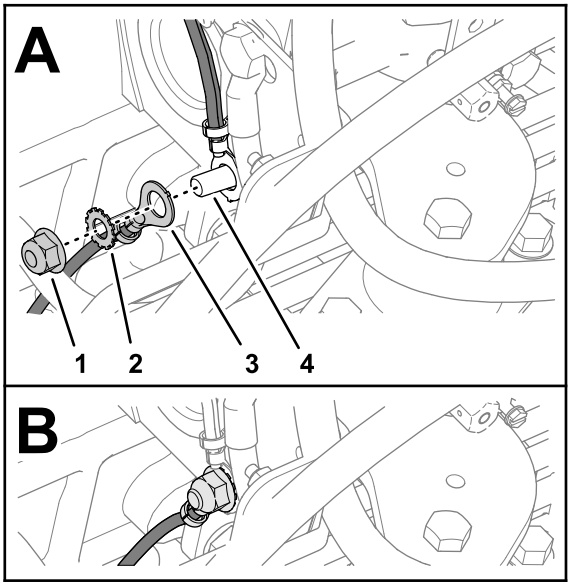

g252288

Figure 25

1. Écrou
2. Rondelle-frein
3. Cosse en anneau – faisceau électrique (étiquetée BATTERY –)
4. Goujon du moteur

2. Placez la cosse en anneau du faisceau électrique étiquetée BATTERY – sur le goujon du moteur (Figure 25).
3. Placez l'écrou sur le goujon du moteur (Figure 25).
4. Serrez l'écrou entre 46 et 57 N·m.

8

Fixation du faisceau électrique à la machine

Pièces nécessaires pour cette opération:

6	Attache-câble

Procédure

Fixez le faisceau électrique à la machine au moyen de 6 attache-câbles, comme montré à la Figure 26, la Figure 28, la Figure 29 et la Figure 30.

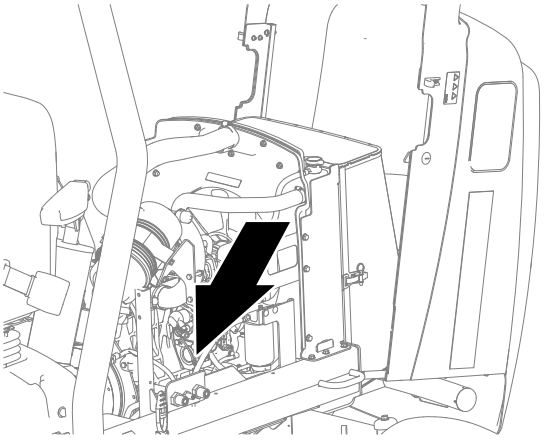

g252341

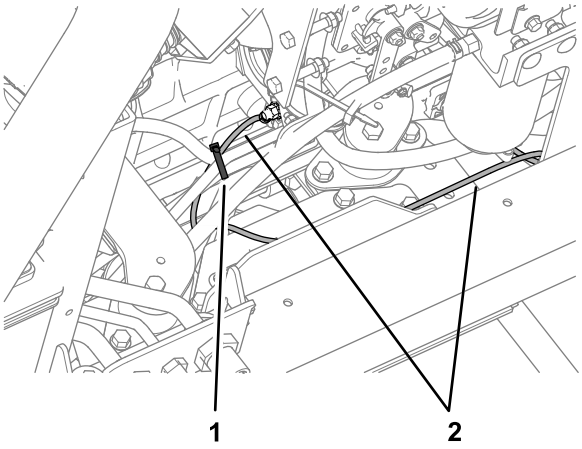

g252515

Figure 26

1. Attache-câble
2. Faisceau électrique

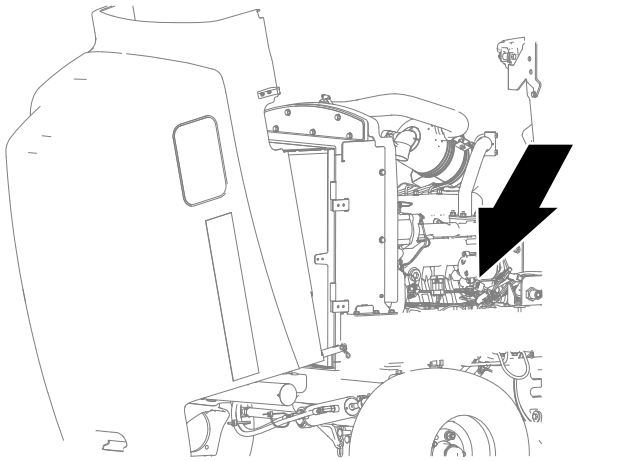

g252342

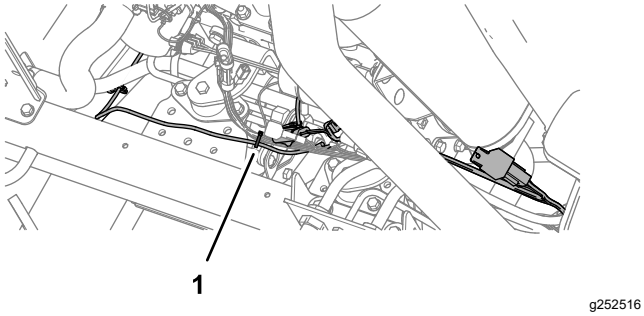

g252516

Figure 27

1. Attache-câble

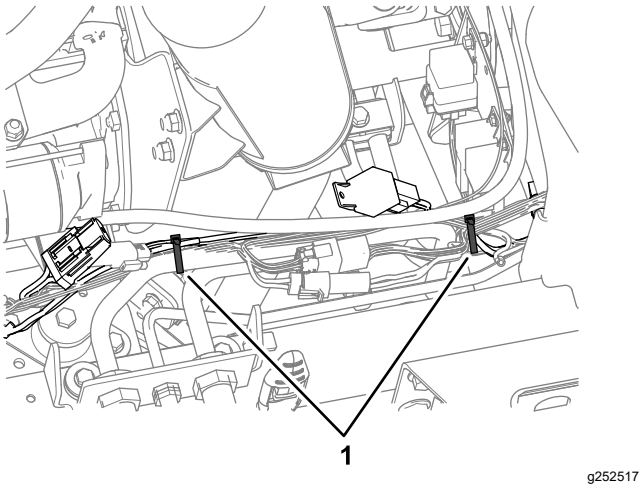

g252517

Figure 28

1. Attache-câble

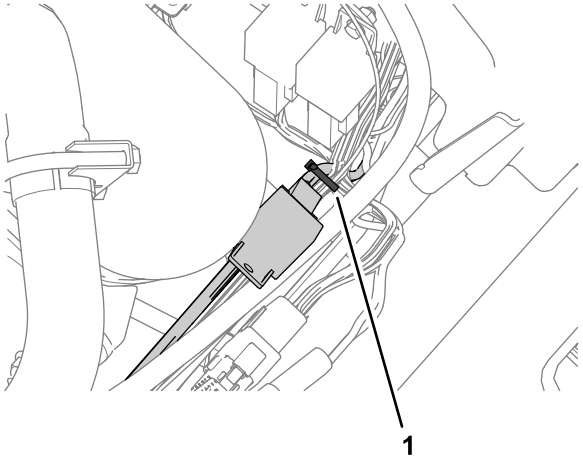

g252518

Figure 29

1. Attache-câble

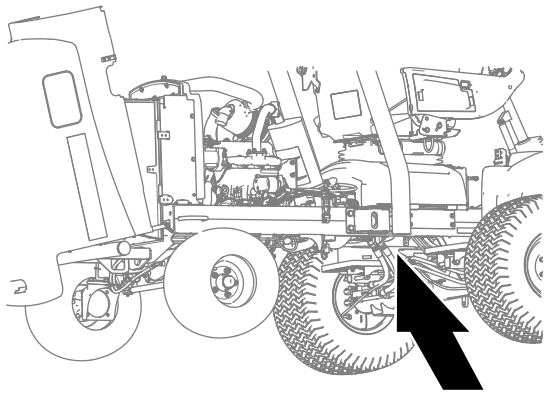

g252440

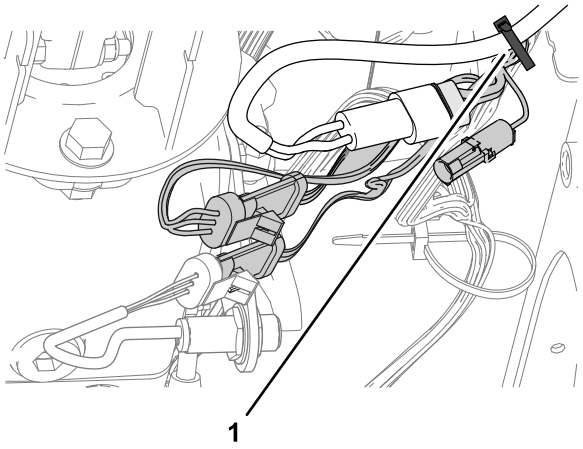

g252519

Figure 30

1. Attache-câble

9

Branchement de la batterie

Aucune pièce requise

Procédure

1. Sur les modèles 03950, 03952, 03954, 03956 et 30879, baissez le capot et ouvrez la protection.
2. Sur les modèles 03964 et 03966, ouvrez le capot.
3. Branchez le câble positif (rouge) de la batterie sur la borne positive (+) de la batterie.
4. Branchez le câble négatif de la batterie (noir) sur la borne négative (-) de la batterie.
5. Appliquez une couche de graisse Grafo 112X (Skin-Over), réf. Toro 505-47, sur les bornes de la batterie et les cosses des câbles de la batterie.
6. Enfilez le capuchon en caoutchouc sur la cosse du câble positif de la batterie.
7. Placez le couvercle sur la batterie et insérez les pattes du couvercle dans les fentes du support de la batterie.
8. Sur les modèles 03950, 03952, 03954, 03956 et 30879, fermez et verrouillez la protection.
9. Sur les modèles 03964 et 03966, fermez et verrouillez le capot.

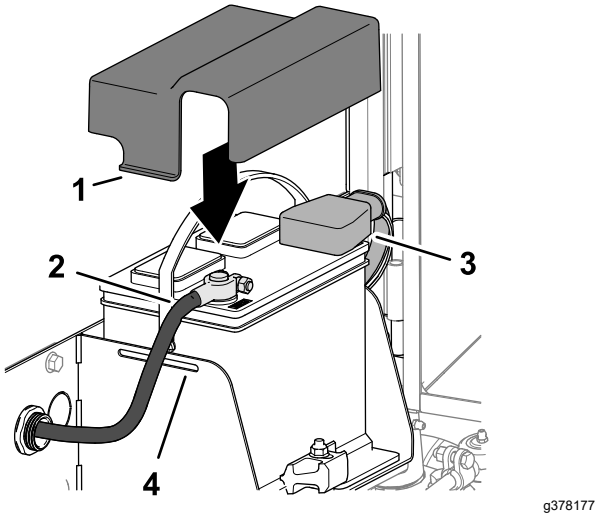

Figure 31

1. Couvercle
2. Câble négatif de la batterie
3. Câble positif de la batterie
4. Support de batterie



Count on it.