Form No. 3423-116 Rev B

Strømfastspennersett

Trekkenhet i Reelmaster® 5000-serien eller Groundsmaster® 4300-serien

Modellnr. 138-2994

Installasjonsveiledning

Montering

Løse deler

Bruk diagrammet nedenfor som en sjekkliste for å kontrollere at alle delene er sendt.

Prosedyre	Beskrivelse	Ant.	Bruk
1	Ingen deler er nødvendige	–	Klargjøre maskinen.
2	Ingen deler er nødvendige	–	Koble fra batteriet.
3	Strømledningssats Sikring (10 A) Maxi-sikring (60 A) Solenoid	1 1 1 1	Klargjør strømledningssatsen.
4	Ingen deler er nødvendige	–	Før strømledningssatsen.
5	Ingen deler er nødvendige	–	Koble nøytralbryteren til strømledningssatsen.
6	Ingen deler er nødvendige	–	Koble solskjermledningssatsen til strømledningssatsen.
7	Ingen deler er nødvendige	–	Koble til strømledningssatsens ringklemmer.
8	Kabelfeste	6	Feste strømledningssatsen til maskinen.
9	Ingen deler er nødvendige	–	Koble til batteriet.

© 2025—The Toro® Company
8111 Lyndale Avenue South
Bloomington, MN 55420

Registrer ditt produkt på www.Toro.com.

Oversettelse av originalen (NO)
Trykt i USA
Med enerett

3423-116

1

Klargjøre maskinen

Ingen deler er nødvendige

Prosedyre

⚠ FORSIKTIG

Hvis du lar nøkkelen stå i tenningsbryteren, kan noen utilsiktet starte motoren, noe som kan påføre deg eller andre alvorlige skader.

Fjern nøkkelen fra tenningsbryteren før du begynner med eventuelt vedlikeholdsarbeid.

1. Parker maskinen på en jevn flate, koble fra kraftuttaket, senk klippeenhetene og koble inn parkeringsbremsen.
2. Slå av motoren, ta ut nøkkelen, vente til alle bevegelige deler har stoppet og la maskinen kjøle ned.

2

Koble fra batteriet

Ingen deler er nødvendige

Prosedyre

⚠ FARE

Elektrolytten i batteriet inneholder svovelsyre, en dødelig gift hvis den inntas, og som også kan forårsake alvorlige brannskader.

- **Ikke drikk elektrolytt, og unngå kontakt med hud, øyne eller klær.**
- **Bruk vernebriller og gummihansker.**
- **Fyll batteriet i nærheten av rent vann som kan brukes til å skylle huden.**

1. For modell 03950, 03952, 03954, 03956 og 30879, åpne skjermen.
2. For modell 03964 og 03966, åpne panseret.
3. Fjern dekselet fra batteriskuffen ved å trykke på sidene av batteridekselet.
4. Koble fra den negative batterikabelen.
5. Skyv isolasjonsdekselet av den positive batterikabelklemmen, og koble fra den positive batterikabelen.

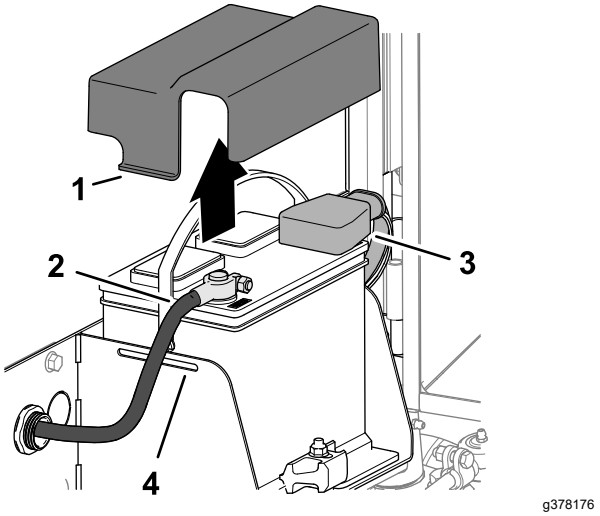

Figur 1

1. Deksel
2. Negativ batterikabel
3. Positiv batterikabel
4. Batteriholder

6. For modell 03950, 03952, 03954, 03956 og 30879 lukker du skjermen og åpner panseret.

3

Klargjøre strømlednings-satsen

Deler som er nødvendige for dette trinnet:

1	Strømledningssats
1	Sikring (10 A)
1	Maxi-sikring (60 A)
1	Solenoid

Prosedyre

1. Sett maxi-sikringen (60 A) inn i strømlednings-satsens store tospors sikringsholder (Figur 2).

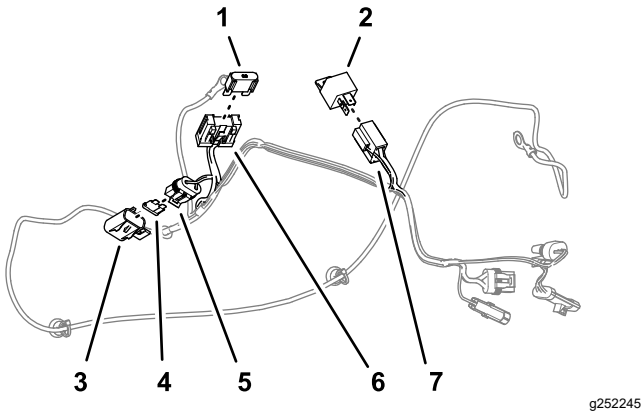

Figur 2

1. Maxi-sikring (60 A)
2. Solenoid
3. Deksel (liten sikringsholder)
4. Sikring (10 A)
5. Liten sikringsholder (strømledningssats)
6. Tospors sikringsholder (strømledningssats)
7. Firespors kontakt (strømledningssats)

2. Fjern dekselet fra den lille sikringsholderen (Figur 2).
3. Sett sikringen (10 A) i den lille sikringsholderen og monter dekselet (Figur 2).
4. Sett solenoiden i firesporskontakten (Figur 2).

4

Føre strømledningssatsen

Ingen deler er nødvendige

Prosedyre

Viktig: **Før strømledningssatsen bort fra eksoskomponentene og bevegelige deler.**

1. På venstre side av maskinen fører du kontaktene med pinner og sokler mellom motoren og maskinrammen (Figur 3).

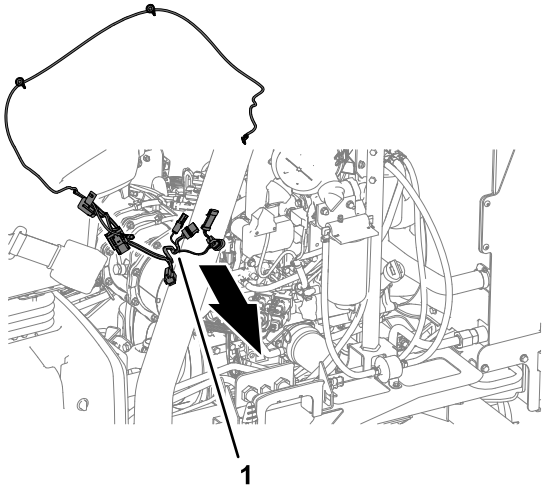

Figur 3

1. Strømledningssats

2. Før ringklemmen merket BATTERY – fremover langs venstre side av motoren (Figur 4).

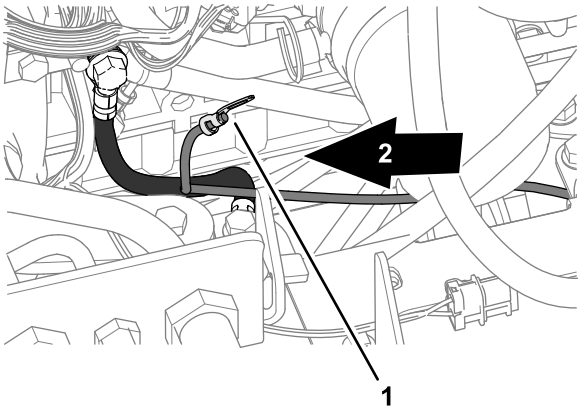

Figur 4

1. Ringklemme – strømledningssats (BATTERY –)
2. Foran på maskinen

3. Før strømledningssatsen bakover og over bakakselplaten, som vist i Figur 5.

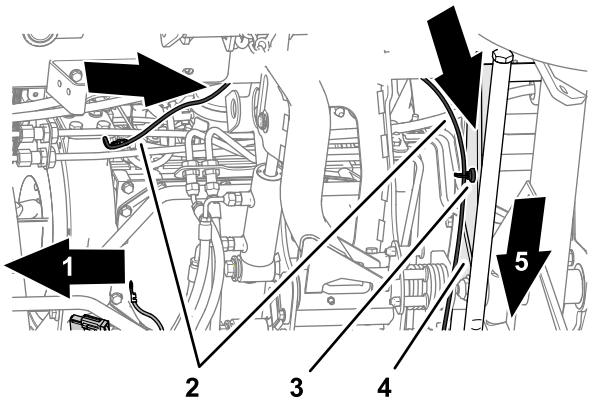

g252424

Figur 5

1. Foran på maskinen
2. Strømledningssats
3. Magnetisk ledningssatsfeste
4. Bakakselplate
5. Maskinens høyre side

4. Fest strømledningssatsen til bakakselplaten med de to magnetiske ledningssatsfestene, som vist i Figur 6.

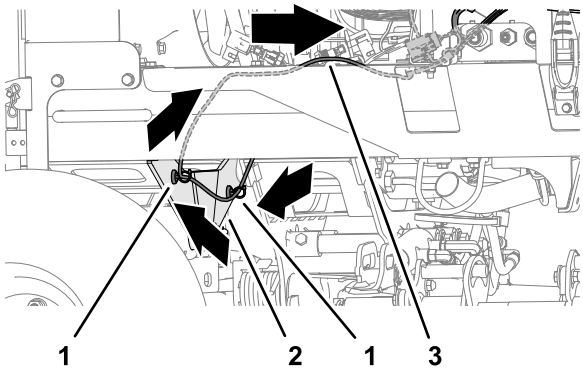

g252425

Figur 6

1. Magnetisk ledningssatsfeste
2. Bakakselplate
3. Strømledningssats

5. Før strømledningssatsen fremover langs maskinens ledningssats (Figur 7 eller Figur 8).

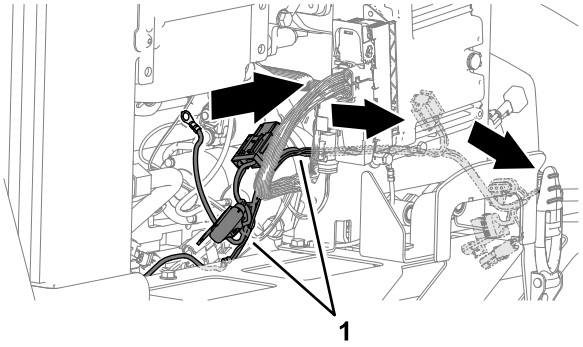

g252426

Figur 7

1. Strømledningssats

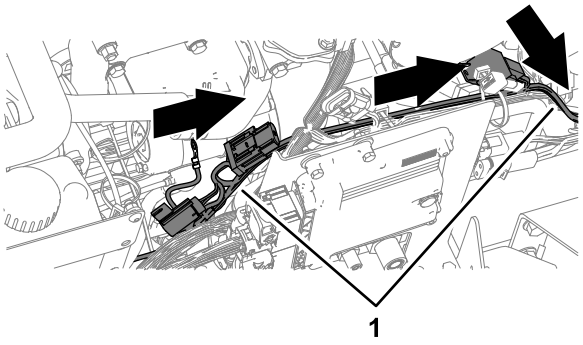

g252428

Figur 8

1. Strømledningssats

6. Før strømledningssatsen nedover nær fronten av motoren (Figur 7 eller Figur 8).
7. Nederst på maskinen fører du strømledningssatsen fremover (Figur 9).

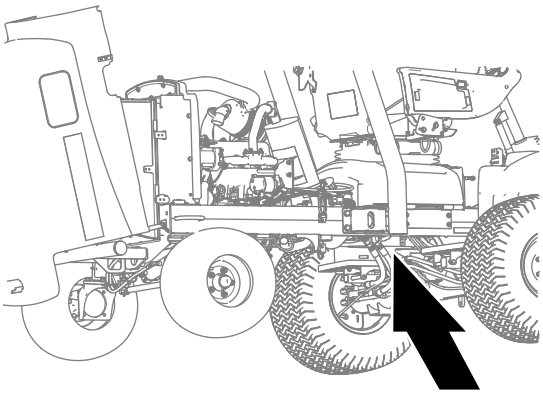

g252440

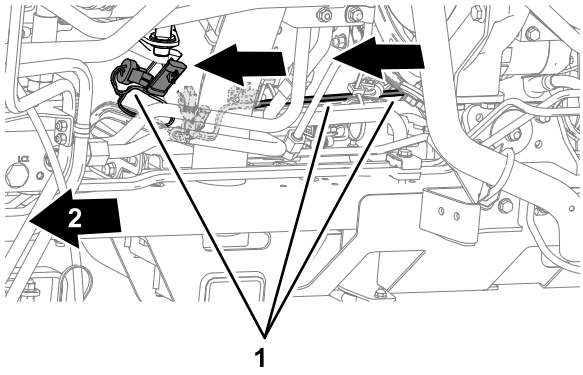

g252427

Figur 9

1. Strømledningssats
2. Foran på maskinen

5

Koble nøytralbryteren til strømledningssatsen

Ingen deler er nødvendige

Prosedyre

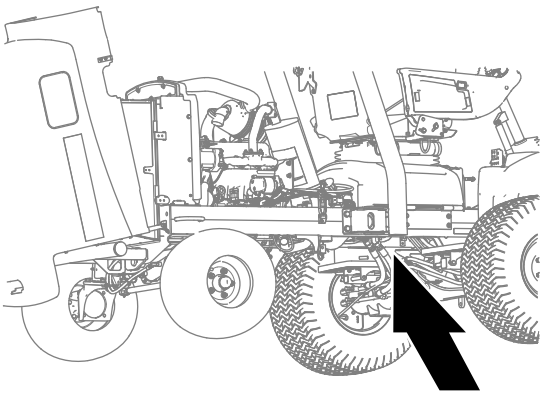

g252440

Figur 10

1. Koble kontakten med tre sokler på nøytralbryteren fra kontakten med tre pinner på maskinens ledningssats (Figur 11).

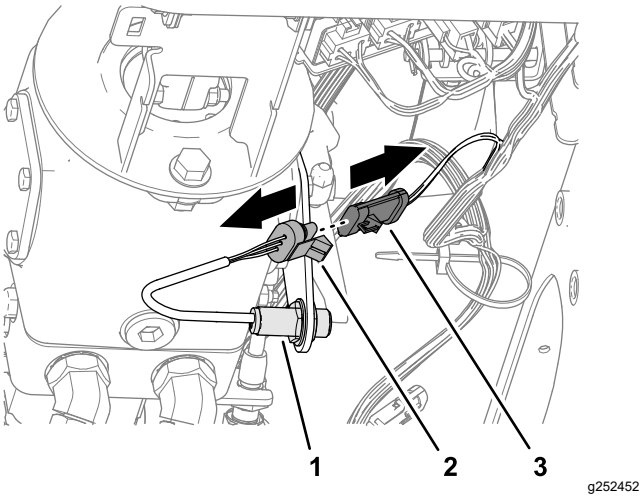

g252452

Figur 11

1. Nøytralbryter
2. Kontakt med tre sokler (nøytralbryter)
3. Kontakt med tre pinner (maskinens ledningssats)

2. Koble kontakten med tre sokler på nøytralbryteren i kontakten med tre pinner på strømledningssatsen merket SWITCHED POWER INTERFACE (CAB PWR ENABLE) (Figur 12).

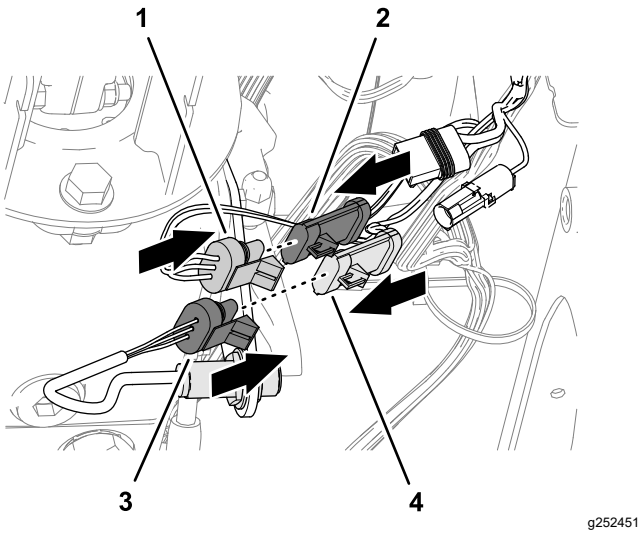

g252451

Figur 12

1. Kontakt med tre sokler (strømledningssats)
2. Kontakt med tre pinner (maskinens ledningssats)
3. Kontakt med tre sokler (nøytralbryter)
4. Kontakt med tre pinner (strømledningssats)

3. Koble kontakten med tre pinner på maskinens ledningssats til kontakt med tre sokler på strømledningssatsen (Figur 12).

6

Koble solskjermlednings-satsen til strømlednings-satsen

Ingen deler er nødvendige

Prosedyre

Koble kontakten med to pinner på solskjerm-ledningssatsen til kontakten med to sokler på strømledningssatsen merket CAB POWER (Figur 13).

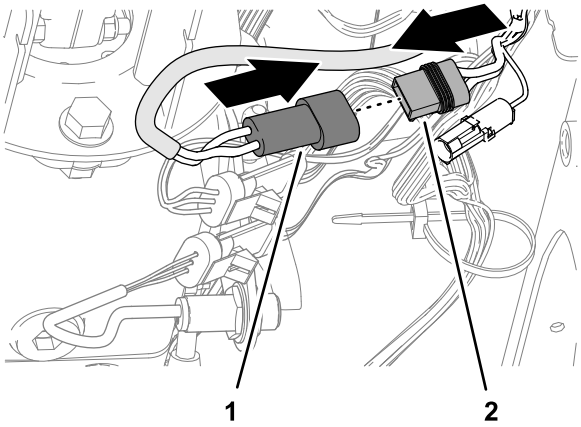

g252487

Figur 13

1. Kontakt med to pinner (solskjermens ledningssats)
2. Kontakt med to sokler (strømledningssats – CAB POWER)

7

Koble til strømledningssat-sens ringklemmer

Ingen deler er nødvendige

Koble den positive ringklemmen til starteren

Modell 03952, 03954, 03956 og 30879

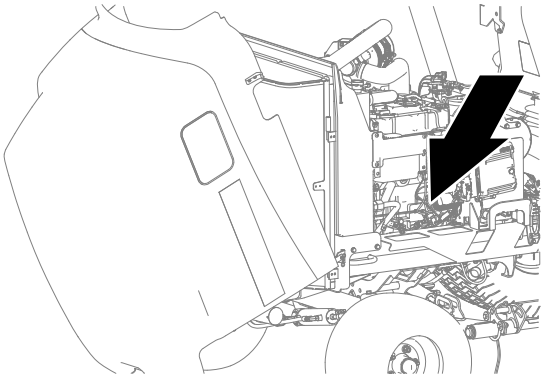

g252340

Figur 14

1. Fjern mutteren fra klemme S på startsolenoiden (Figur 15).

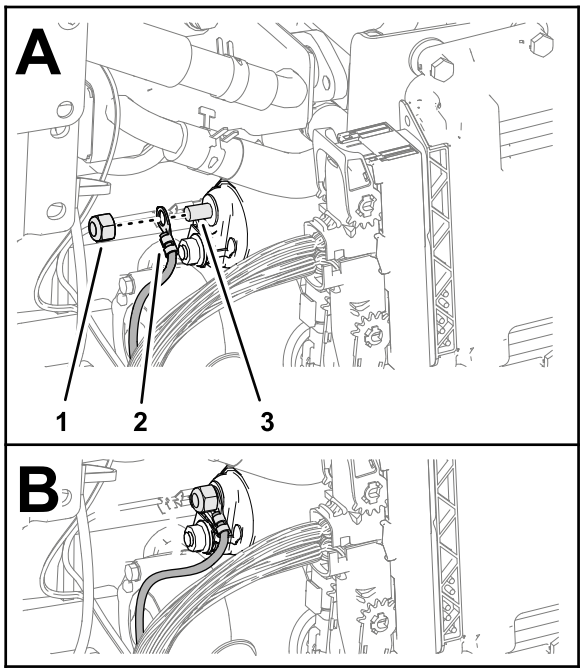

g252309

Figur 15

1. Mutter
2. Ringklemme – strømledningssats (BATTERY +)
3. Klemme S (startsolenoid)

2. Fest ringklemmen på strømledningssatsen merket BATTERY + på solenoidklemmen (Figur 15).
3. Fest mutteren på solenoidklemmen (Figur 15).
4. Trekk til mutteren med et moment på 5,9–9,7 N·m.

Koble den positive ringklemmen til starteren

Modell 03950

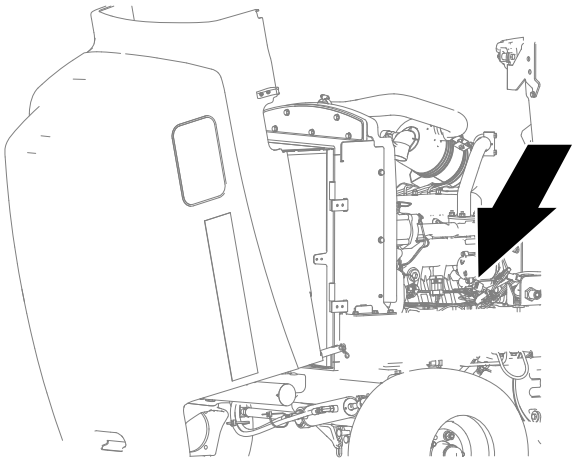

g252342

Figur 16

1. Fjern isolatoren fra klemme B på startsolenoiden (Figur 17).

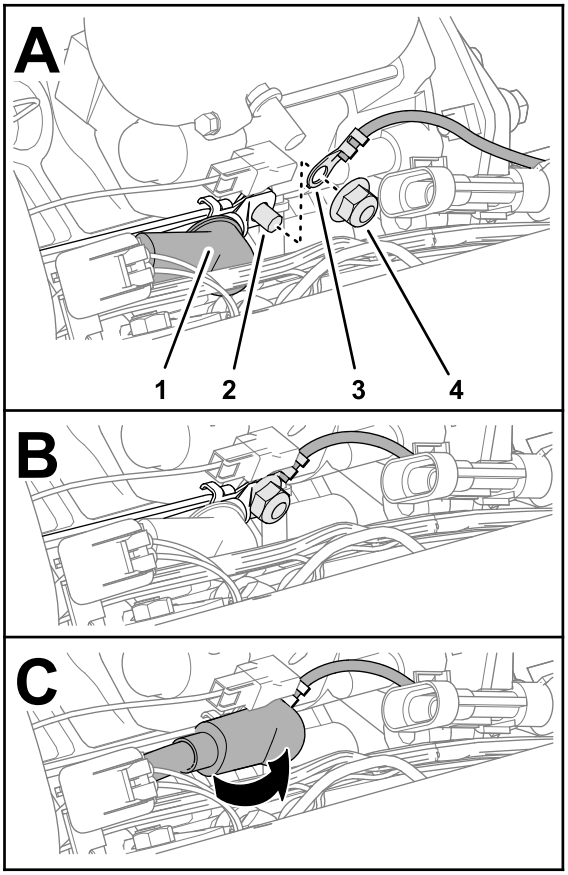

g252308

Figur 17

1. Isolator
2. Klemme B (startsolenoid)
3. Ringklemme – strømledningssats (BATTERY +)
4. Mutter

2. Fjern mutteren fra klemme B på startsolenoiden (Figur 17).
3. Fest ringklemmen på strømledningssatsen merket BATTERY + på solenoidklemmen (Figur 17).
4. Fest mutteren på solenoidklemmen (Figur 17).
5. Trekk til mutteren med et moment på 5,9–9,7 N·m.
6. Monter isolatoren over klemme B på startsolenoiden, som vist i Figur 17.

Koble den positive ringklemmen til starteren

Modell 03964 og 03966

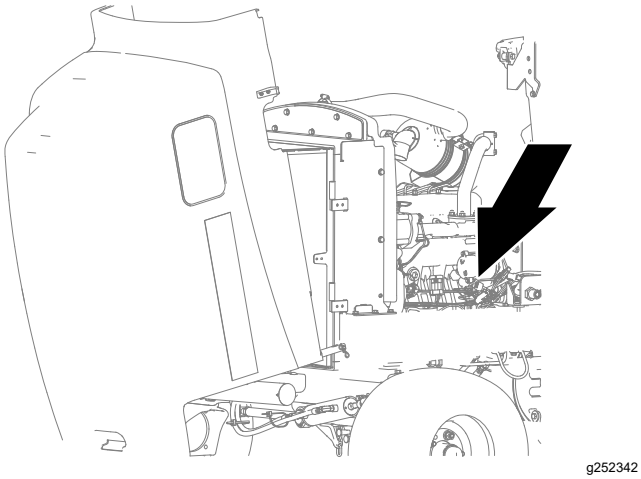

g252342

Figur 18

1. Fjern mutteren fra klemme B på startsolenoiden (Figur 19).

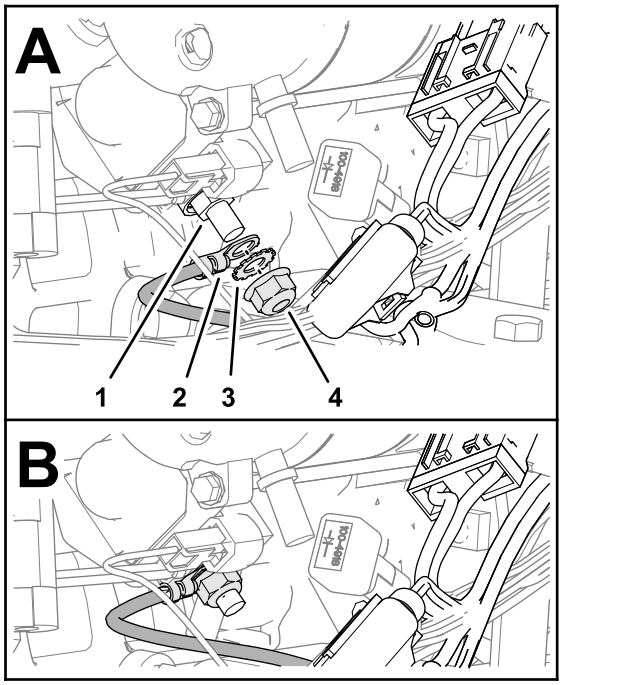

g252289

Figur 19

1. Klemme B (startsolenoid)
2. Ringklemme – strømledningssats (BATTERY +)
3. Låseskive
4. Mutter

2. Fest ringklemmen på strømledningssatsen merket BATTERY + på solenoidklemmen (Figur 19).
3. Fest mutteren på solenoidklemmen (Figur 19).
4. Trekk til mutteren med et moment på 5,9–9,7 N·m.

Koble den negative ringklemmen til motoren

Modell 03952, 03954, 03956 og 30879

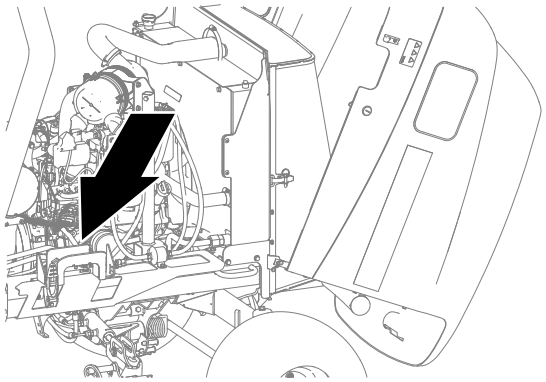

g252339

Figur 20

1. Fjern bolten som fester den negative batterikabelen til motorhuset (Figur 21).

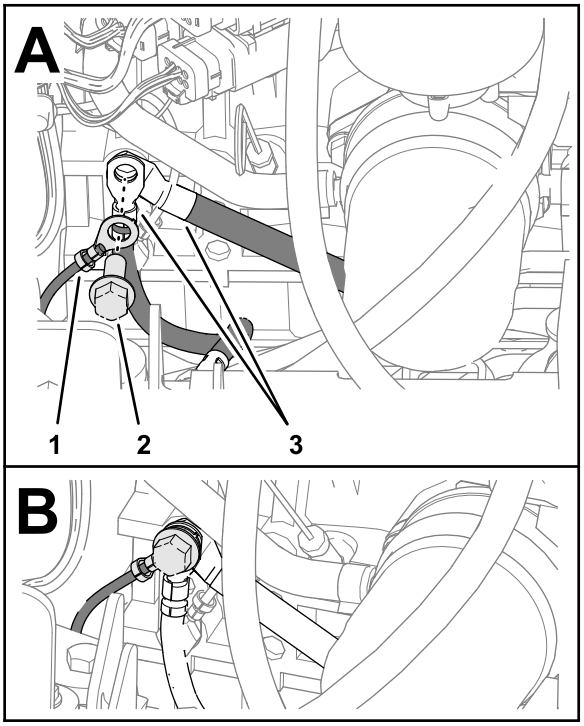

g252292

Figur 21

1. Ringklemme – strømledningssats (BATTERY –)
2. Bolt (motorhus)
3. Ringklemmer (maskinjording)

2. Fest ringklemmen på strømledningssatsen merket BATTERY – og den negative batterikabelen til motorhuset med bolten (Figur 21).

3. Trekk til mutteren med et moment på 46 til 57 N·m.

Koble den negative ringklemmen til motoren

Modell 03950

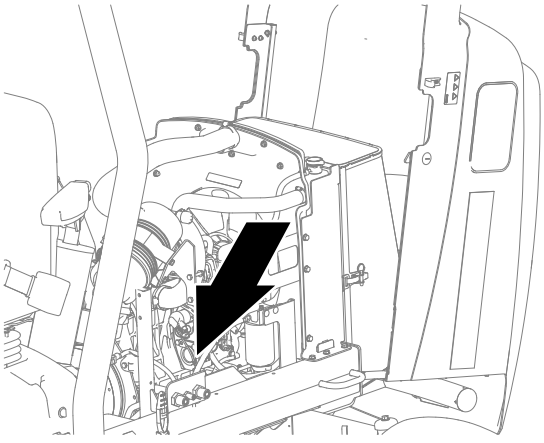

g252341

Figur 22

1. Fjern mutteren som fester den negative batterikabelen til pinnebolten på motoren (Figur 23).

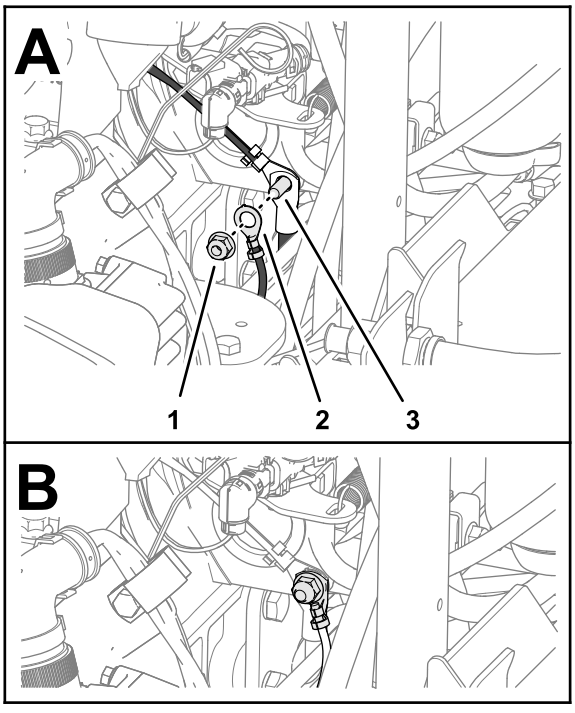

g252307

Figur 23

1. Mutter
2. Ringklemme – strømledningssats (BATTERY –)
3. Motorens pinnebolt

2. Fest ringklemmen på strømledningssatsen merket BATTERY – på pinnebolten på motoren (Figur 23).
3. Fest mutteren på pinnebolten på motoren (Figur 23).
4. Trekk til mutteren med et moment på 46 til 57 N·m.

Koble den negative ringklemmen til motoren

Modell 03964 og 03966

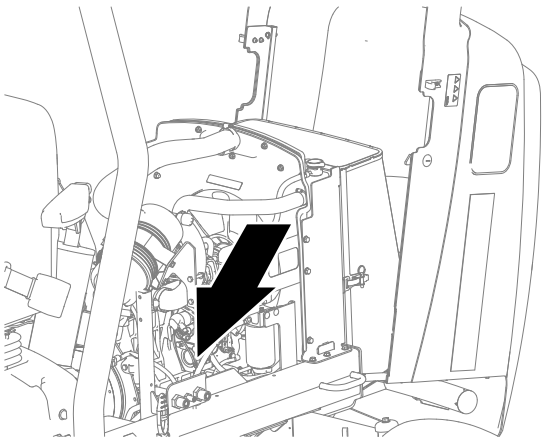

g252341

Figur 24

1. Fjern mutteren som fester den negative batterikabelen til pinnebolten på motoren (Figur 25).

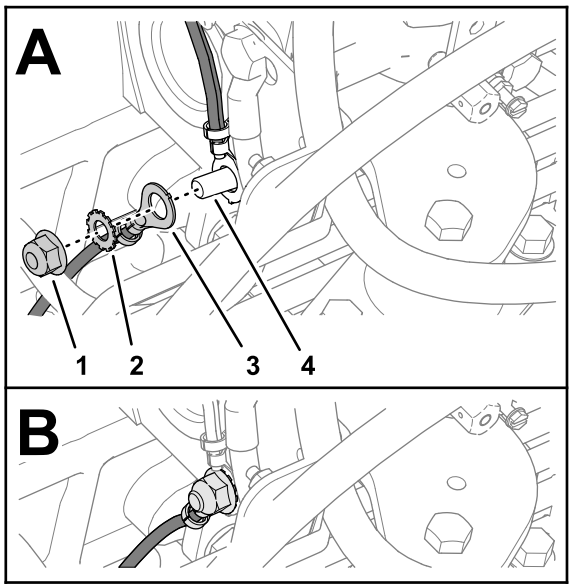

g252288

Figur 25

1. Mutter
2. Låseskive
3. Ringklemme – strømledningssats (BATTERY –)
4. Motorens pinnebolt

2. Fest ringklemmen på strømledningssatsen merket BATTERY – på pinnebolten på motoren (Figur 25).
3. Fest mutteren på pinnebolten på motoren (Figur 25).
4. Trekk til mutteren med et moment på 46 til 57 N·m.

8

Feste strømledningssatsen til maskinen

Deler som er nødvendige for dette trinnet:

6	Kabelfeste

Prosedyre

Fest strømledningssatsen til maskinen med de seks kabelfestene, som vist i Figur 26, Figur 28, Figur 29 og Figur 30.

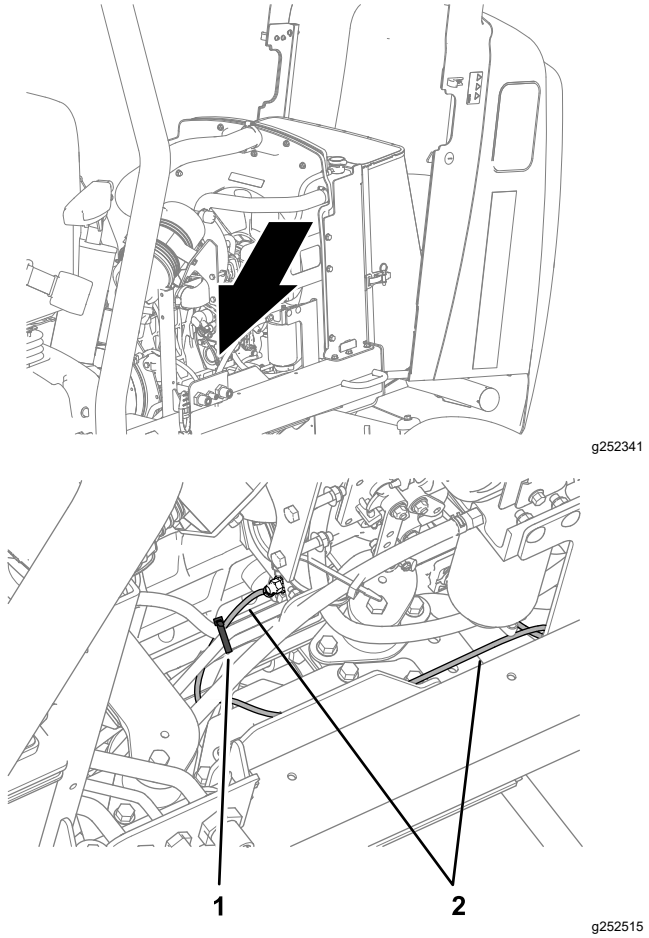

g252341

g252515

Figur 26

1. Kabelfeste
2. Strømledningssats

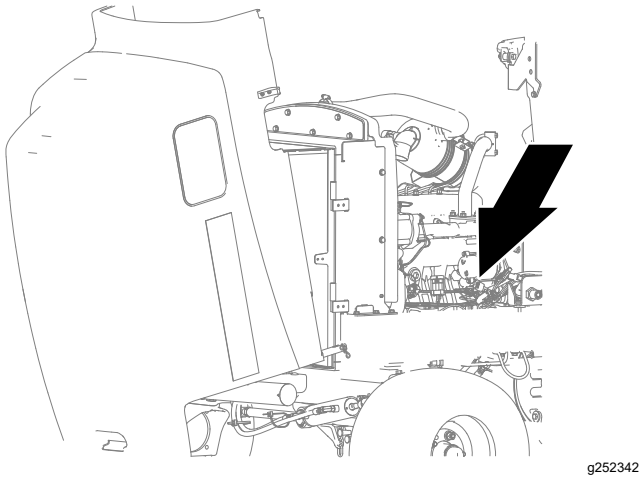

g252342

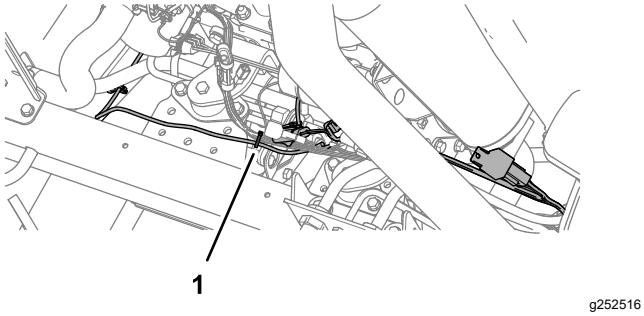

g252516

Figur 27

1. Kabelfeste

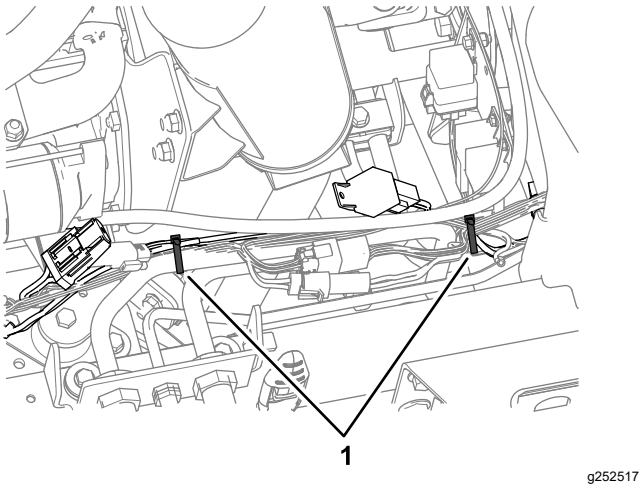

g252517

Figur 28

1. Kabelfeste

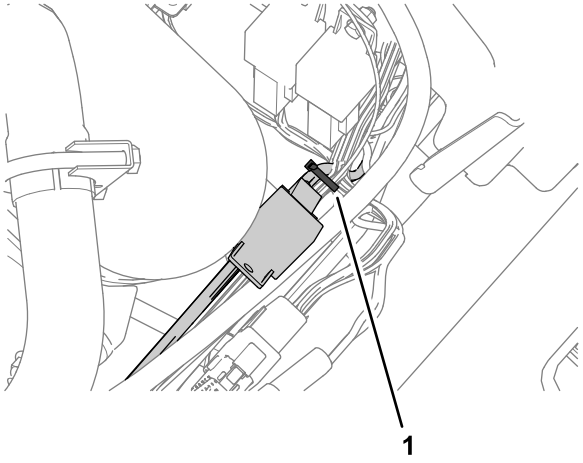

g252518

Figur 29

1. Kabelfeste

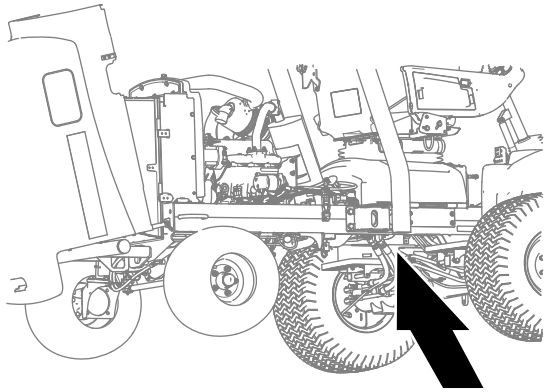

g252440

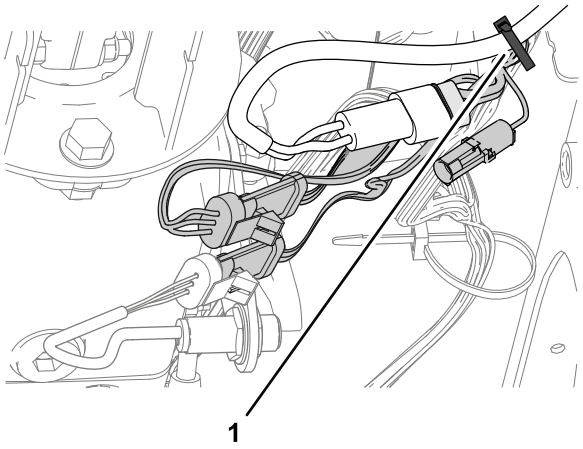

g252519

Figur 30

1. Kabelfeste

9

Koble til batteriet

Ingen deler er nødvendige

Prosedyre

1. For modell 03950, 03952, 03954, 03956 og 30879 senker du panseret og åpner skjermen.
2. For modell 03964 og 03966, åpne panseret.
3. Monter den positive kabelen (rød) til den positive (+) batteripolen.
4. Monter den negative batterikabelen (svart) til den negative (-) batteripolen.
5. Påfør et strøk med Grafo 112X-smørefett, Toro-delenr. 505-47 på batteripolene og batterikabelklemmene.
6. Skyv gummimellomlegget over den positive batterikabelklemmen.
7. Monter dekselet over batteriet, og sett tappene til dekselet inn i slissene på batteriskuffen.
8. For modell 03950, 03952, 03954, 03956 og 30879, lukk og lås skjermen.
9. For modell 03964 og 03966, lukk og lås skjermen.

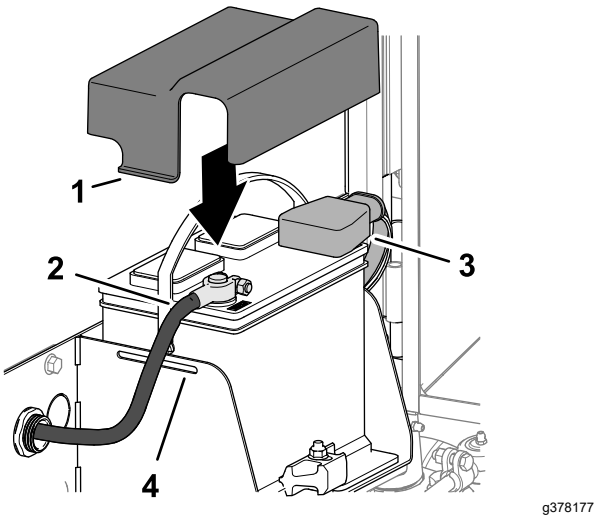

Figur 31

1. Deksel
2. Negativ batterikabel
3. Positiv batterikabel
4. Batteriholder



Count on it.