Form No. 3423-108 Rev B

Stromkabelbaum

Zugmaschinen der Serie Reelmaster® 5000 oder Groundsmaster® 4300

Modellnr. 138-2994

Installationsanweisungen

Installation

Einzelteile

Prüfen Sie anhand der nachstehenden Tabelle, dass Sie alle im Lieferumfang enthaltenen Teile erhalten haben.

Verfahren	Beschreibung	Menge	Verwendung
1	Keine Teile werden benötigt	–	Bereiten Sie die Maschine vor.
2	Keine Teile werden benötigt	–	Abtrennen des Akkus.
3	Stromkabelbaum Sicherung (10 A) Maxi-Sicherung (60 A) Stromspule	1 1 1 1	Vorbereiten des Stromkabelbaums.
4	Keine Teile werden benötigt	–	Verlegen Sie den Kabelbaum.
5	Keine Teile werden benötigt	–	Schließen Sie den Neutralschalter an den Stromkabelbaum an.
6	Keine Teile werden benötigt	–	Schließen Sie den Sonnendach-Kabelbaum an den Stromkabelbaum an.
7	Keine Teile werden benötigt	–	Schließen Sie die Ringkabelschuhe des Stromkabelbaums an.
8	Kabelbinder	6	Befestigen Sie den Stromkabelbaum am Kabelbaum der Maschine.
9	Keine Teile werden benötigt	–	Anschließen des Akkus.

© 2025—The Toro® Company
8111 Lyndale Avenue South
Bloomington, MN 55420

Registrieren Sie Ihr Produkt unter www.Toro.com.

CE UK CA

Originaldokuments (DE)
Druck: USA
Alle Rechte vorbehalten

3423-108

1

Vorbereiten der Maschine

Keine Teile werden benötigt

Verfahren

⚠ ACHTUNG

Wenn Sie den Zündschlüssel im Zündschloss stecken lassen, könnte eine andere Person den Motor versehentlich anlassen und Sie und Unbeteiligte schwer verletzen.

Ziehen Sie vor Wartungsarbeiten den Schlüssel ab.

1. Stellen Sie die Maschine auf einer ebenen Fläche ab, kuppeln Sie die Zapfwelle aus, senken Sie die Mähwerke ab und aktivieren Sie die Feststellbremse.
2. Stellen den Motor ab, ziehen Sie den Schlüssel ab, warten Sie bis alle beweglichen Teile zum Stillstand gekommen sind und lassen Sie den Motor abkühlen.

2

Abtrennen des Akkus

Keine Teile werden benötigt

Verfahren

⚠ GEFAHR

Die Akkuflüssigkeit enthält Schwefelsäure, die ein tödliches Gift ist und starke chemische Verbrennungen verursacht.

- **Trinken Sie nie Batteriesäure und vermeiden Sie den Kontakt mit Haut, Augen und Kleidungsstücken.**
- **Tragen Sie eine Schutzbrille und Gummihandschuhe.**
- **Füllen Sie den Akku an einem Ort, an dem immer klares Wasser zum Spülen der Haut verfügbar ist.**

1. Öffnen Sie bei den Modellen 03950, 03952, 03954, 03956 und 30879 das Gitter.
2. Öffnen Sie bei den Modellen 03964 und 03966 die Motorhaube.
3. Entfernen Sie die Abdeckung des Akkuträgers, indem Sie auf die Seiten der Akkuabdeckung drücken.
4. Klemmen Sie das Minuskabel von der Batterie ab.
5. Ziehen Sie die Isolierabdeckung von der Kabelklemme am Pluspol des Batterie ab, und klemmen Sie das Pluskabel der Batterie ab.

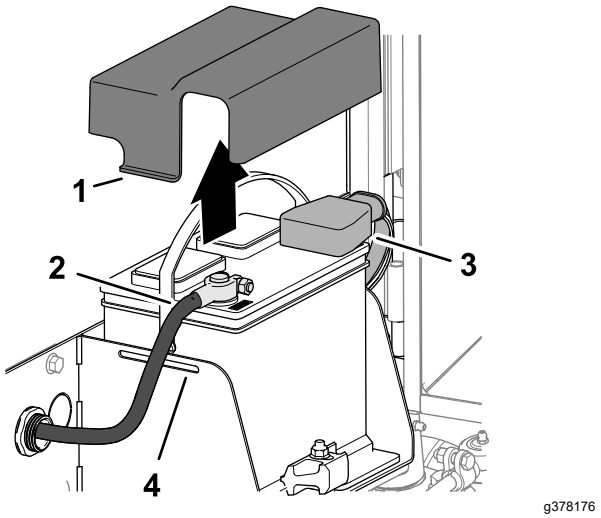

Bild 1

1. Abdeckung
2. Minuskabel der Batterie
3. Pluskabel des Akkus
4. Batteriefach

6. Schließen Sie bei den Modellen 03950, 03952, 03954, 03956 und 30879 das Gitter und öffnen Sie die Motorhaube.

3

Vorbereiten des Stromkabelbaums

Für diesen Arbeitsschritt erforderliche Teile:

1	Stromkabelbaum
1	Sicherung (10 A)
1	Maxi-Sicherung (60 A)
1	Stromspule

Verfahren

1. Setzen Sie die Maxi-Sicherung (60 A) in die große Sicherungsfassung mit zwei Steckanschlüssen des Stromkabelbaums ein (Bild 2).

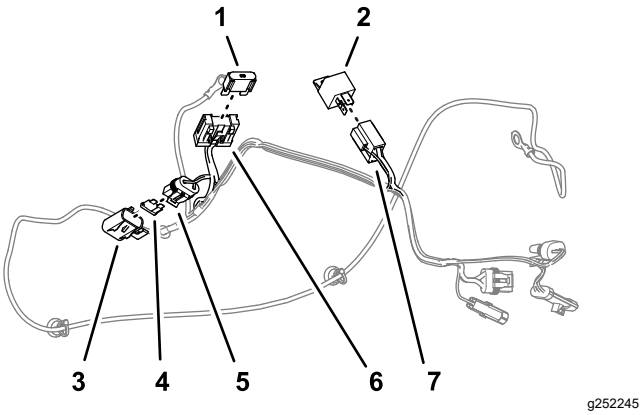

Bild 2

1. Maxi-Sicherung (60 A)
2. Stromspule
3. Abdeckung (kleine Sicherungsfassung)
4. Sicherung (10 A)
5. Kleine Sicherungsfassung (Stromkabelbaum)
6. Sicherungsfassung mit zwei Steckanschlüssen (Stromkabelbaum)
7. Anschluss mit vier Steckanschlüssen (Stromkabelbaum)

2. Nehmen Sie die Abdeckung von der kleinen Sicherungsfassung ab (Bild 2).
3. Setzen Sie die Sicherung (10 A) in die kleine Sicherungsfassung ein und befestigen die Abdeckung (Bild 2).
4. Stecken Sie die Stromspule in den Anschluss mit vier Steckanschlüssen (Bild 2).

4

Verlegen des Kabelbaums

Keine Teile werden benötigt

Verfahren

Wichtig: **Verlegen Sie den Kabelbaum nicht in der Nähe von Auspuffkomponenten und beweglichen Teilen.**

1. Verlegen Sie die Anschlüsse auf der linken Seite der Maschine zwischen Motor und Maschinenrahmen (Bild 3).

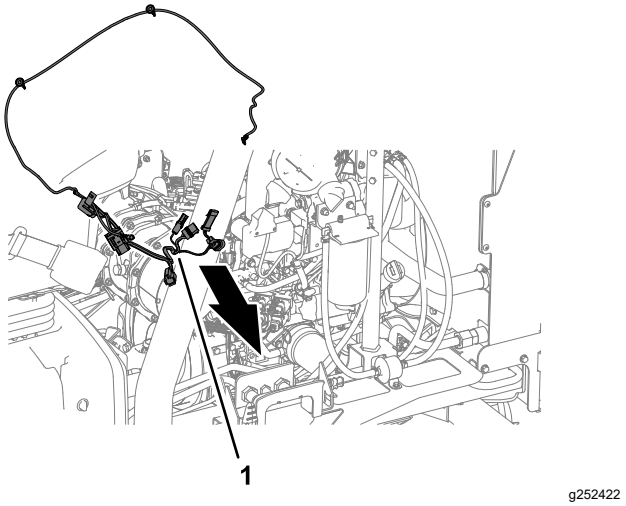

Bild 3

1. Stromkabelbaum

2. Führen Sie den mit BATTERY – beschrifteten Ringkabelschuh nach vorne entlang der linken Seite des Motors (Bild 4).

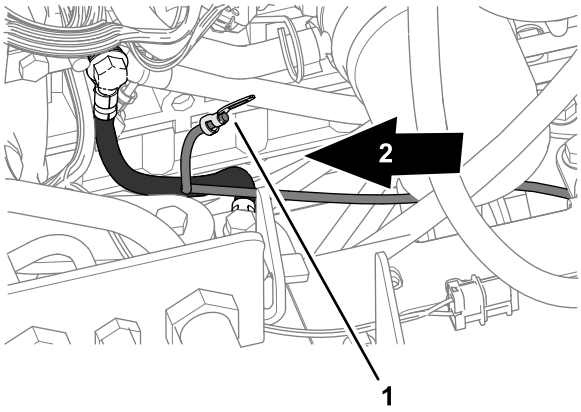

g252423

Bild 4

1. Ringkabelschuh: Stromkabelbaum (BATTERY –)
2. Vorderseite der Maschine

3. Führen Sie den Stromkabelbaum nach hinten und über die Hinterachsplatte, wie in Bild 5 dargestellt.

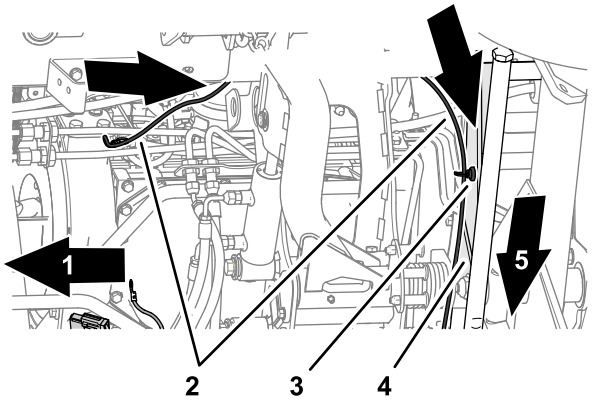

g252424

Bild 5

1. Vorderseite der Maschine
2. Stromkabelbaum
3. Magnetische Kabelbaumhalterung
4. Hinterachsplatte
5. Rechte Seite der Maschine

4. Befestigen Sie den Stromkabelbaum mit den beiden magnetischen Kabelbaumhalterung an der Hinterachsplatte, wie in Bild 6 dargestellt.

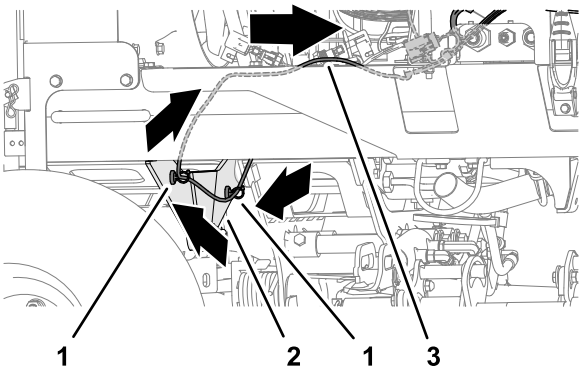

g252425

Bild 6

1. Magnetische Kabelbaumhalterung
2. Hinterachsplatte
3. Stromkabelbaum

5. Verlegen Sie den Stromkabelbaum nach vorne entlang des Kabelbaums der Maschine (Bild 7 oder Bild 8).

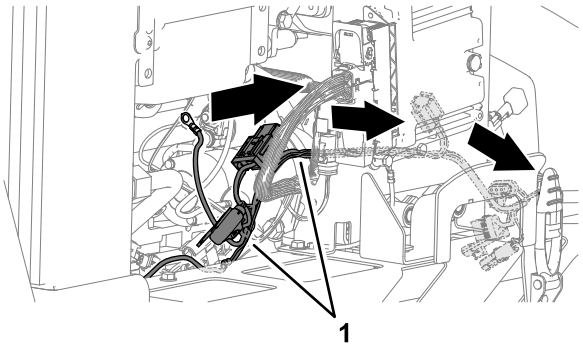

g252426

Bild 7

1. Stromkabelbaum

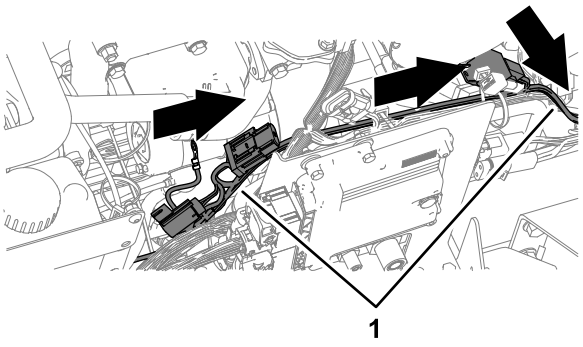

g252428

Bild 8

1. Stromkabelbaum

6. Verlegen Sie den Stromkabelbaum in der Nähe der Motorvorderseite nach unten (Bild 7 oder Bild 8).
7. Führen Sie den Stromkabelbaum an der Unterseite der Maschine nach vorne (Bild 9).

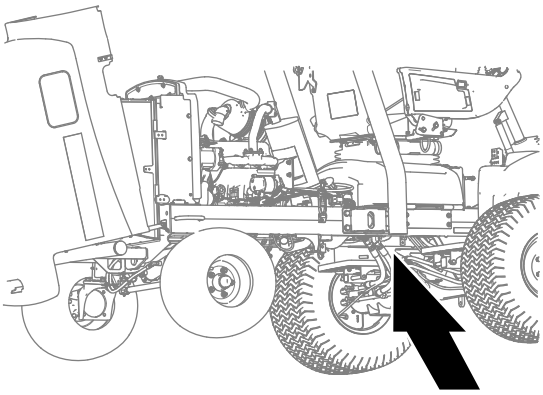

g252440

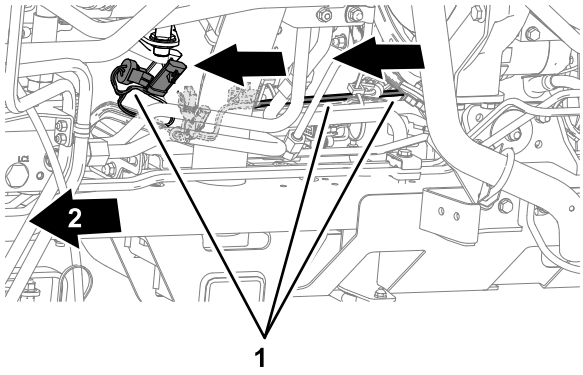

g252427

Bild 9

1. Stromkabelbaum
2. Vorderseite der Maschine

5

Anschluss des Neutralschalters am Stromkabelbaum

Keine Teile werden benötigt

Verfahren

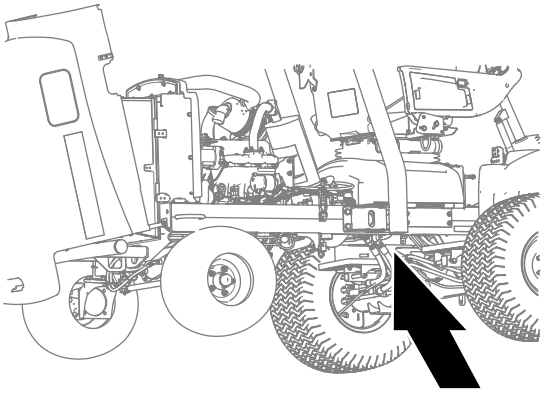

g252440

Bild 10

1. Trennen Sie die 3-polige Buchse des Neutralschalters vom 3-poligen Stecker des Maschinenkabelbaums (Bild 11).

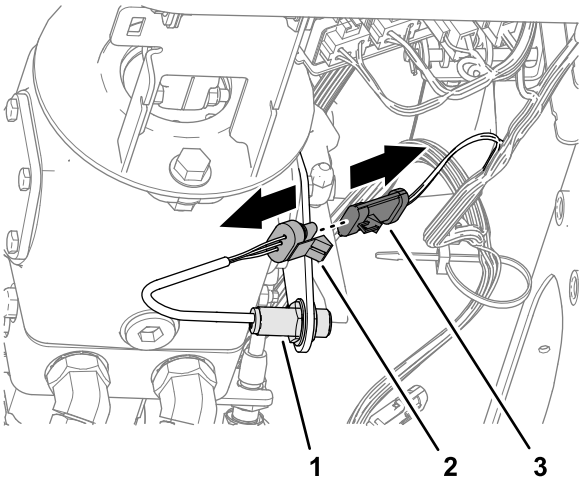

g252452

Bild 11

1. Neutralschalter
2. 3-polige Buchse (Neutralschalter)
3. 3-poliger Stecker (Maschinenkabelbaum)

2. Stecken Sie die 3-polige Buchse des Neutralschalters in den 3-poligen Stecker mit der

Bezeichnung SWITCHED POWER INTERFACE (CAB PWR ENABLE) des Stromkabelbaums (Bild 12).

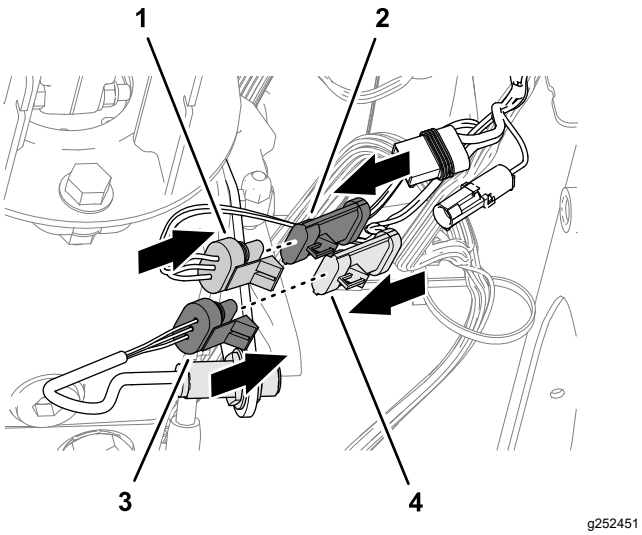

Bild 12

1. 3-polige-Buchse (Stromkabelbaum)
2. 3-poliger Stecker (Maschinenkabelbaum)
3. 3-polige Buchse (Neutralschalter)
4. 3-poliger Stecker (Stromkabelbaum)

3. Stecken Sie den 3-poligen Stecker des Maschinenkabelbaums in die 3-polige Buchse des Stromkabelbaums (Bild 12).

6

Anschließen des Sonnendach-Kabelbaums an den Stromkabelbaum

Keine Teile werden benötigt

Verfahren

Stecken Sie den 2-poligen Stecker des Sonnendach-Kabelbaums in die 2-polige Buchse des Stromkabelbaums mit der Beschriftung CAB POWER (Bild 13).

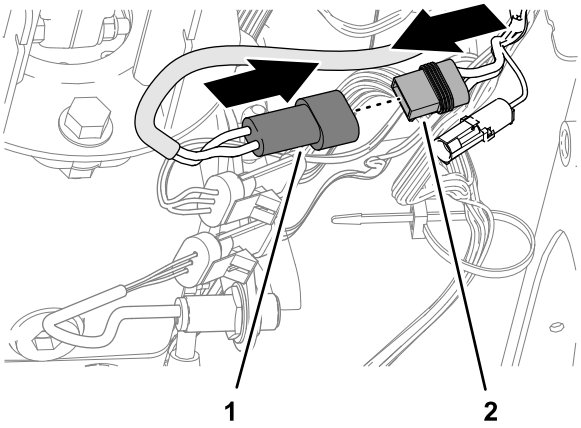

Bild 13

1. 2-Stift-Stecker (Sonnendach-Kabelbaum)
2. 2-poliger Stecker: Stromkabelbaum (CAB POWER)

7

Anschließen der Ringkabelschuhe des Stromkabelbaums

Keine Teile werden benötigt

Anschließen des Plus-Ringkabelschuhs am Starter

Modelle 03952, 03954, 03956 und 30879

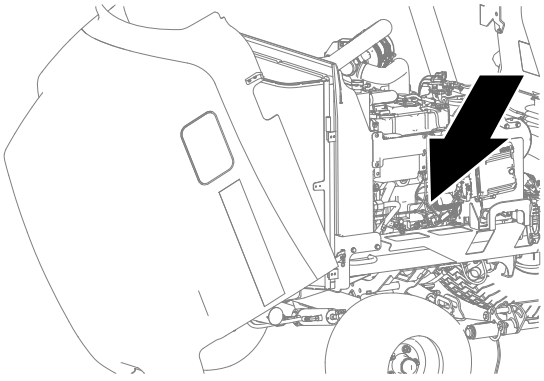

Bild 14

1. Entfernen Sie die Mutter von der Klemme S des Startermagneten (Bild 15).

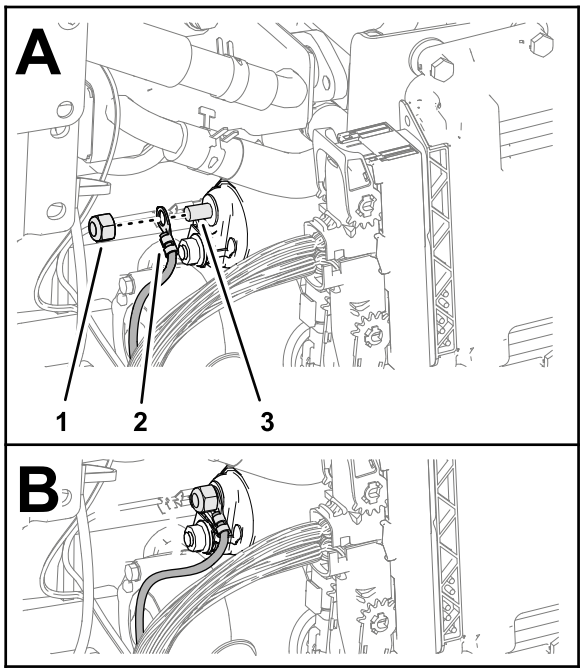

g252309

Bild 15

1. Mutter
2. Ringkabelschuh: Stromkabelbaum (BATTERY +)
3. Klemme S (Startermagnet)

2. Befestigen Sie den Ringkabelschuh des mit BATTERY + gekennzeichneten Stromkabelbaums an der Magnetklemme (Bild 15).
3. Bringen Sie die Mutter an der Magnetklemme an (Bild 15).
4. Ziehen Sie die Mutter auf ein Anzugsmoment von 5,9-9,7 N·m an.

Anschließen des Plus-Ringkabelschuhs am Starter

Modell 03950

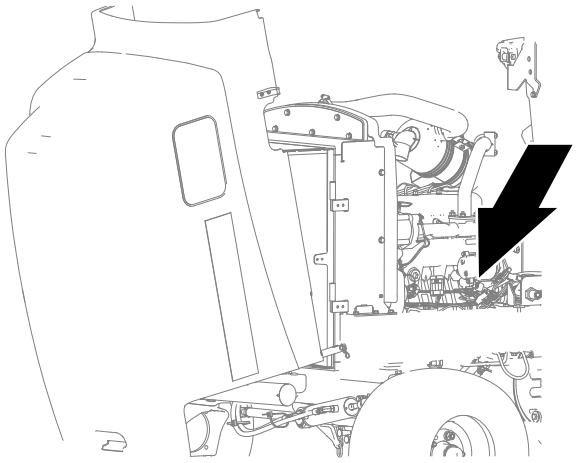

g252342

Bild 16

1. Entfernen Sie die Isolator von Klemme B der Starter-Magnetspule (Bild 17).

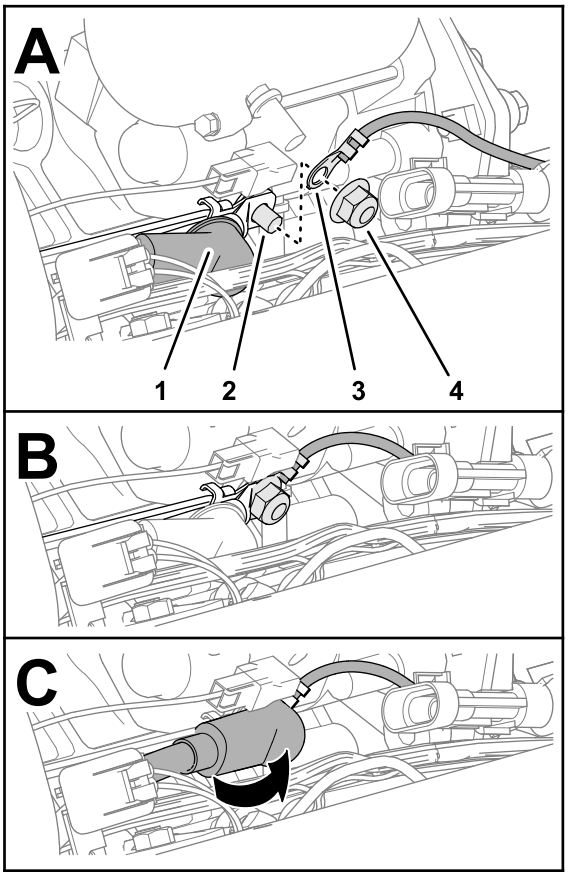

g252308

Bild 17

1. Isolierung
2. Klemme B (Startermagnet)
3. Ringkabelschuh: Stromkabelbaum (BATTERY +)
4. Mutter

2. Entfernen Sie die Mutter von Klemme B des Startermagneten (Bild 17).
3. Befestigen Sie den Ringkabelschuh des mit BATTERY + gekennzeichneten Stromkabelbaums an der Magnetklemme (Bild 17).
4. Bringen Sie die Mutter an der Magnetklemme an (Bild 17).
5. Ziehen Sie die Mutter auf ein Anzugsmoment von 5,9-9,7 N·m an.
6. Bringen Sie die Isolierung wieder über Klemme B des Startermagneten an, wie in Bild 17 dargestellt.

Anschließen des Plus-Ringkabelschuhs am Starter

Modelle 03964 und 03966

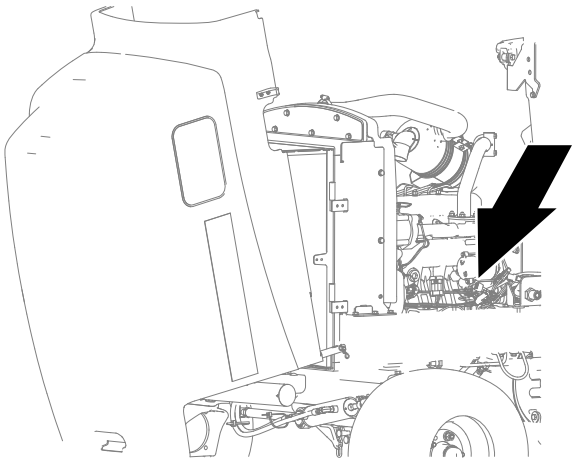

g252342

Bild 18

1. Entfernen Sie die Mutter von Klemme B des Startermagneten (Bild 19).

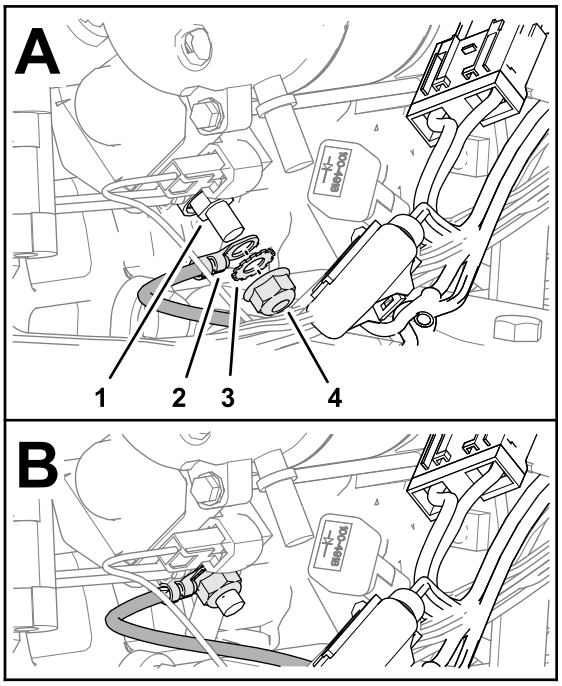

g252289

Bild 19

1. Klemme B (Startermagnet)
2. Ringkabelschuh: Stromkabelbaum (BATTERY +)
3. Sicherungsscheibe
4. Mutter

2. Befestigen Sie den Ringkabelschuh des mit BATTERY + gekennzeichneten Stromkabelbaums an der Magnetklemme (Bild 19).
3. Bringen Sie die Mutter an der Magnetklemme an (Bild 19).
4. Ziehen Sie die Mutter auf ein Anzugsmoment von 5,9-9,7 N·m an.

Anschließen des Minus-Ringkabelschuhs am Motor

Modelle 03952, 03954, 03956 und 30879

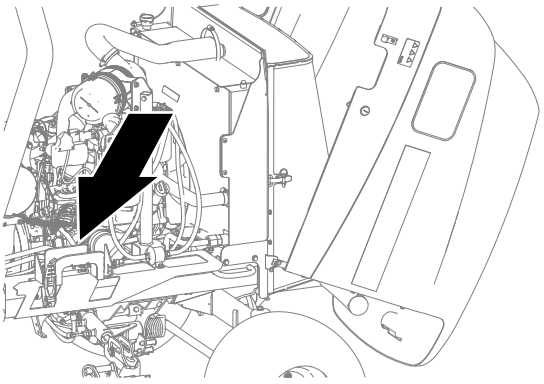

g252339

Bild 20

1. Entfernen Sie die Schraube, mit welchem das Minus-Batteriekabel am Motorgehäuse (Bild 21) befestigt ist.

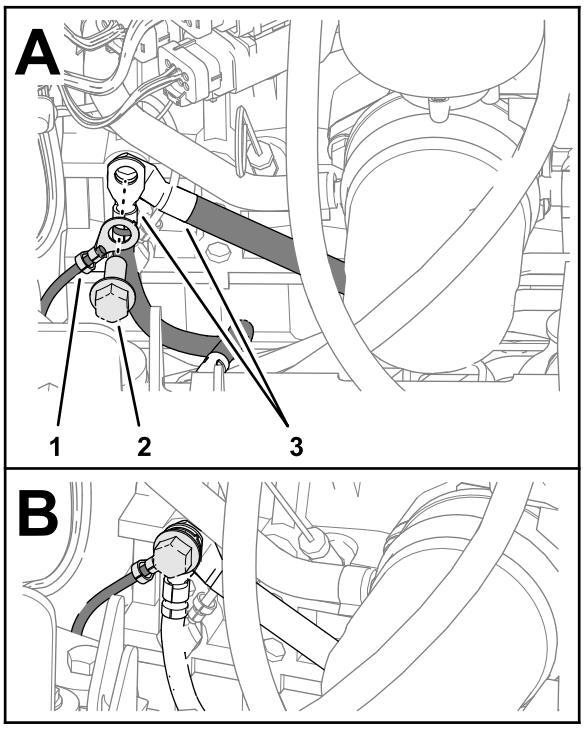

g252292

Bild 21

1. Ringkabelschuh: Stromkabelbaum (BATTERY –)
2. Schraube (Motorgehäuse)
3. Ringkabelschuhe (Maschinenerdung)

2. Befestigen Sie des mit BATTERY – gekennzeichneten Ringkabelschuhs des Stromkabelbaums und das Minus-Batteriekabels mit der Schraube (Bild 21) am Motorgehäuse.
3. Ziehen Sie die Mutter bis auf 46-57 N·m an.

Anschließen des Minus-Ringkabelschuhs am Motor

Modell 03950

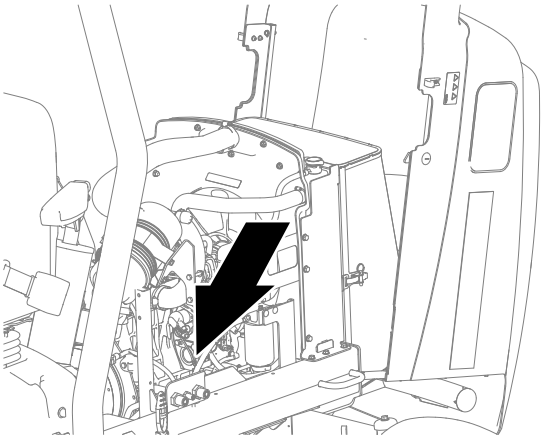

g252341

Bild 22

1. Entfernen Sie die Mutter, mit der das Minus-Akkukabel am Motorbolzen befestigt ist (Bild 23).

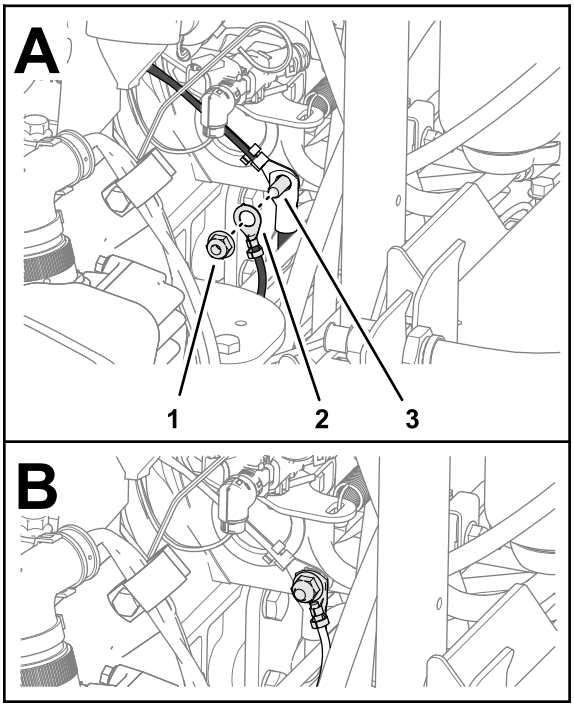

g252307

Bild 23

1. Mutter
2. Ringkabelschuh: Stromkabelbaum (BATTERY –)
3. Motorbolzen

2. Befestigen Sie den mit BATTERY – gekennzeichneten Ringkabelschuh des Stromkabelbaums am Motorbolzen (Bild 23).

3. Bringen Sie die Mutter auf den Motorbolzen an (Bild 23).
4. Ziehen Sie die Mutter bis auf 46-57 N·m an.

Anschließen des Minus-Ringkabelschuhs am Motor

Modelle 03964 und 03966

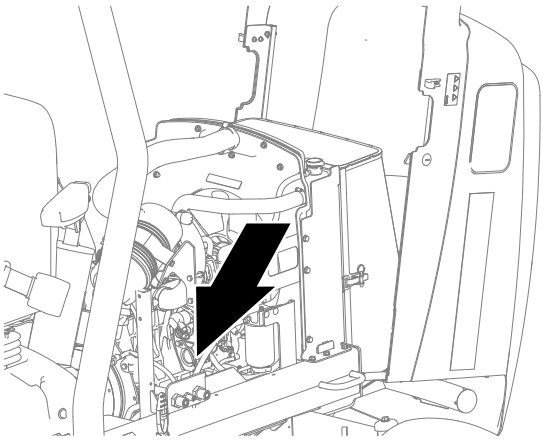

g252341

Bild 24

1. Entfernen Sie die Mutter, mit der das Minuskabel des Akkus am Motorbolzen befestigt ist (Bild 25).

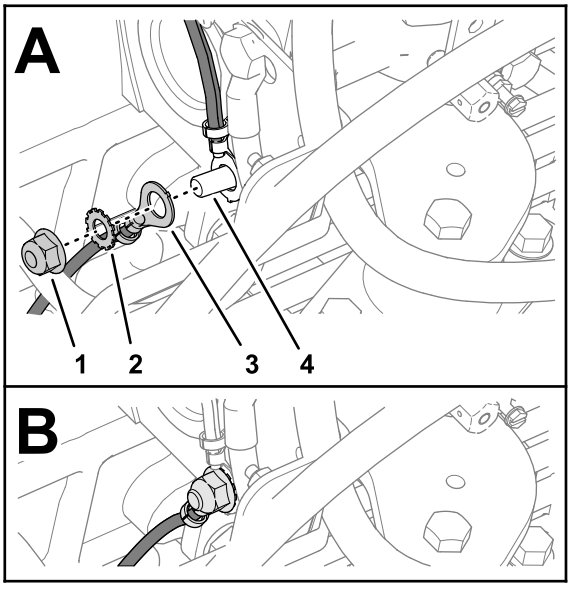

g252288

Bild 25

1. Mutter
2. Sicherungsscheibe
3. Ringkabelschuh: Stromkabelbaum (BATTERY –)
4. Motorbolzen

2. Befestigen Sie den mit BATTERY – gekennzeichneten Ringkabelschuh des Stromkabelbaums am Motorbolzen (Bild 25).
3. Bringen Sie die Mutter auf den Motorbolzen an (Bild 25).
4. Ziehen Sie die Mutter bis auf 46-57 N·m an.

8

Befestigen des Stromkabelbaums am Kabelbaum der Maschine

Für diesen Arbeitsschritt erforderliche Teile:

6	Kabelbinder

Verfahren

Befestigen Sie den Stromkabelbaum an der Maschine mit den 6 Kabelbindern, wie in Bild 26, Bild 28, Bild 29 und Bild 30 dargestellt.

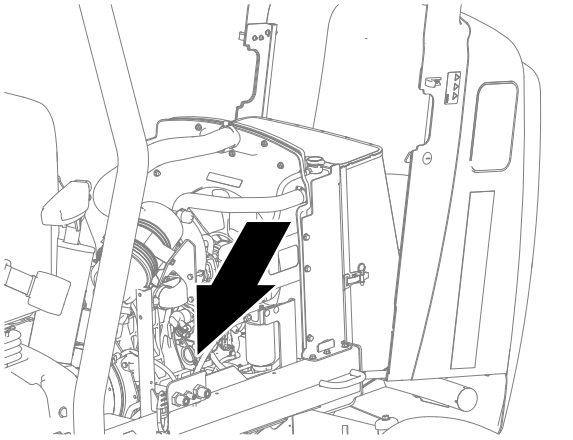

g252341

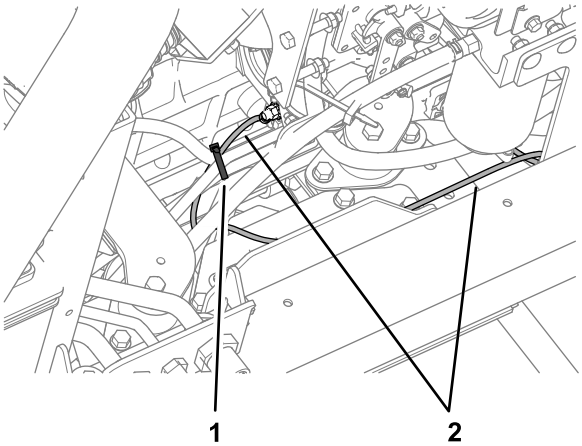

g252515

Bild 26

1. Kabelbinder
2. Stromkabelbaum

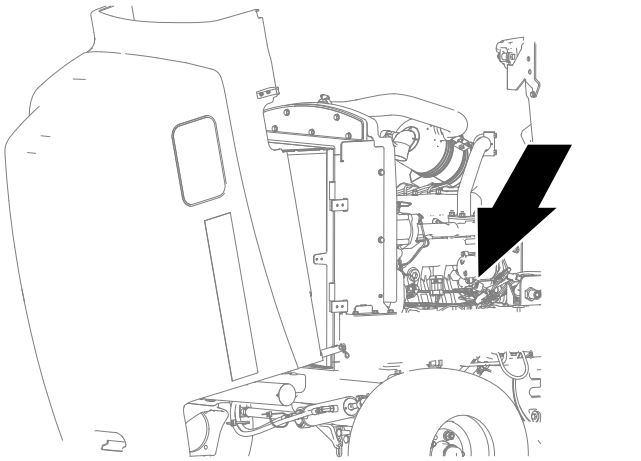

g252342

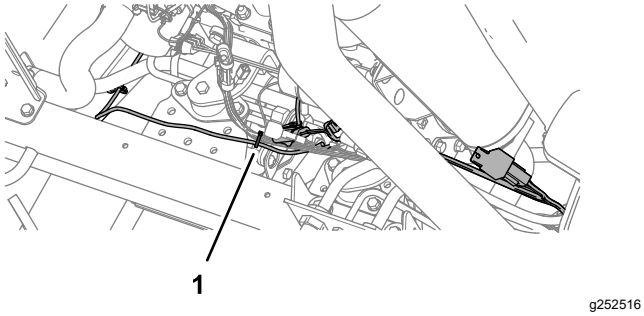

g252516

Bild 27

1. Kabelbinder

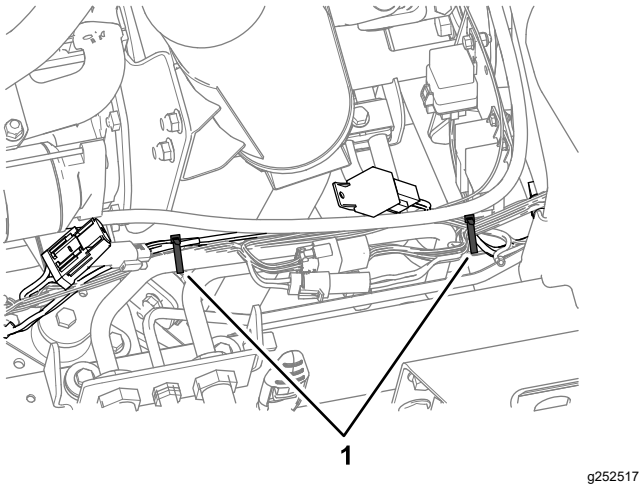

g252517

Bild 28

1. Kabelbinde

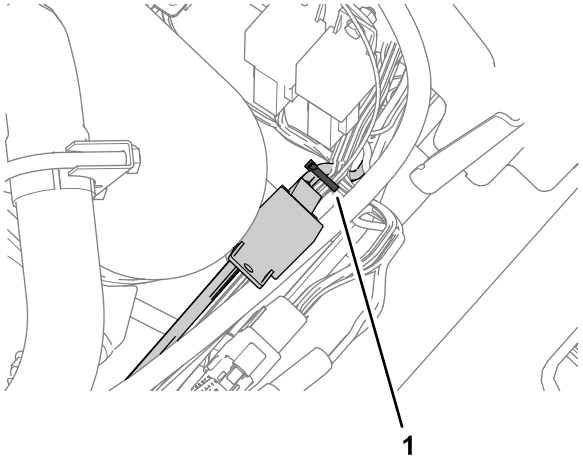

g252518

Bild 29

1. Kabelbinde

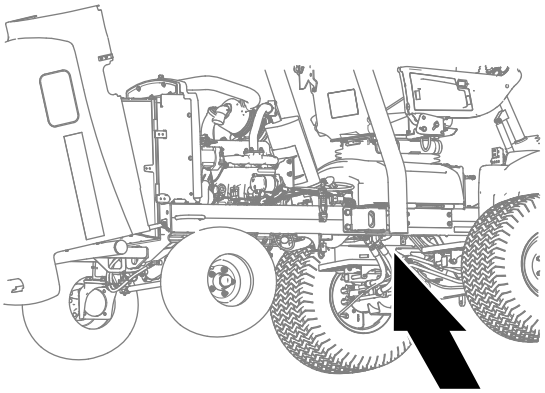

g252440

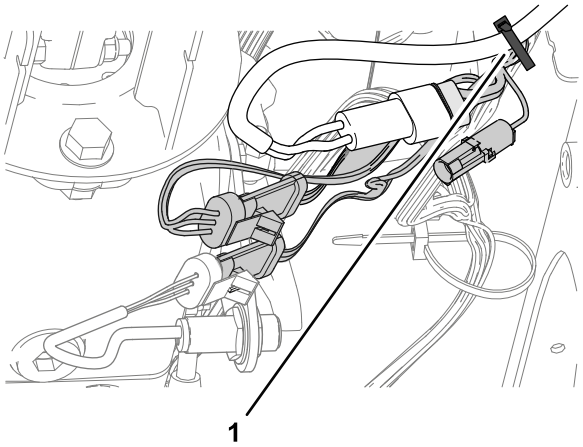

g252519

Bild 30

1. Kabelbinder

9

Anschließen des Akkus

Keine Teile werden benötigt

Verfahren

1. Schließen Sie bei den Modellen 03950, 03952, 03954, 03956 und 30879 die Motorhaube ab und öffnen Sie das Gitter.
2. Öffnen Sie bei den Modellen 03964 und 03966 die Motorhaube.
3. Schließen Sie das Pluskabel des Akkus (rot) am Pluspol (+) des Akkus an.
4. Klemmen Sie das Minuskabel des Akkus (schwarz) am Minuspol (-) des Akkus an.
5. Tragen Sie eine Schicht Grafo 112X (Überzugsfett), Toro Bestellnr. 505-47, auf die Pole und Kabelklemmen des Akkus auf.
6. Schieben Sie die Gummimuffe über den Kabelklemme am Pluspol des Akkus.
7. Bringen Sie die Batterieabdeckung über der Batterie an, indem Sie die Laschen der Batterieabdeckung an den Schlitzen im Batteriefach einsetzen.
8. Schließen und verriegeln Sie bei den Modellen 03950, 03952, 03954, 03956 und 30879 das Gitter.
9. Schließen und verriegeln Sie bei den Modellen 03964 und 03966 die Motorhaube.

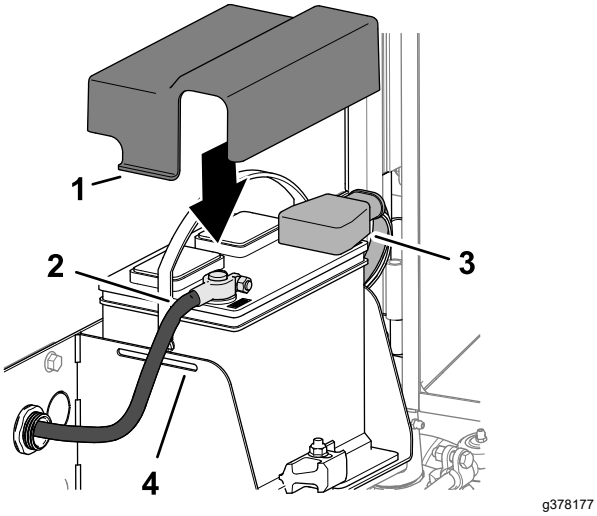

Bild 31

1. Abdeckung
2. Minuskabel der Batterie
3. Pluskabel des Akkus
4. Batteriefach



Count on it.