Form No. 3423-107 Rev B

Strømforsyningsledningsnetsæt

Traktionsenhed i Reelmaster® 5000-serien eller Groundsmaster® 4300-serien

Modelnr. 138-2994

Monteringsvejledning

Montering

Løsdele

Brug skemaet herunder til at kontrollere, at alle dele er blevet leveret.

Fremgangsmåde	Beskrivelse	Antal	Anvendelse
1	Kræver ingen dele	–	Klargøring af maskinen.
2	Kræver ingen dele	–	Afbrydelse af batteriet.
3	Strømforsyningsledningsnet Sikring (10 A) Maxi-sikring (60 A) Magnetventil	1 1 1 1	Klargør strømforsyningsledningsnettet.
4	Kræver ingen dele	–	Føring af ledningsnettet.
5	Kræver ingen dele	–	Tilslut neutralkontakten til strømforsyningsledningsnettet.
6	Kræver ingen dele	–	Tilslut solskærmens ledningsnet til strømforsyningsledningsnettet.
7	Kræver ingen dele	–	Tilslut strømforsyningsledningsnettets ringklemmer.
8	Kabelbånd	6	Fastgørelse af ledningsnettet til maskinen.
9	Kræver ingen dele	–	Tilslutning af batteri.

© 2025—The Toro® Company
8111 Lyndale Avenue South
Bloomington, MN 55420

Registrer dit produkt på www.Toro.com.

Oversættelse af original (DA)
Trykt i USA
Alle rettigheder forbeholdes

3423-107

1

Klargøring af maskinen

Kræver ingen dele

Fremgangsmåde

⚠ FORSIGTIG

Hvis du lader nøglen sidde i tændingslåsen, er der risiko for, at nogen utilsigtet kan starte motoren og forårsage alvorlig skade på dig eller andre personer i nærheden.

Fjern nøglen fra tændingen, før vedligeholdelsesarbejde påbegyndes.

1. Parker maskinen på en plan overflade, udkobl kraftudtaget, sænk klippeenhederne, og aktiver parkeringsbremsen.
2. Sluk for motoren, tag nøglen ud, vent, til alle bevægelige dele er standset, og lad motoren køle af.

2

Afbrydelse af batteriet

Kræver ingen dele

Fremgangsmåde

⚠ FARE

Batterielektrolyt indeholder svovlsyre, der er dødbringende, hvis det indtages, og forårsager alvorlige forbrændinger.

- **Drik ikke elektrolyt, og undgå kontakt med hud, øjne og tøj.**
- **Bær øjenværn og gummihandsker.**
- **Fyld batteriet op på et sted, hvor der altid er rent vand i nærheden til at skylle huden med.**

1. Åbn skærmen for model 03950, 03952, 03954, 03956 og 30879.
2. Åbn motorhjelmen for model 03964 og 03966.
3. Fjern dækslet fra batteribakken ved at klemme siderne af batteridækslet sammen.
4. Frakobl batteriets minuskabel.
5. Skub isolatordækslet af den positive batterikabelklemme, og frakobl batteriets pluskabel.

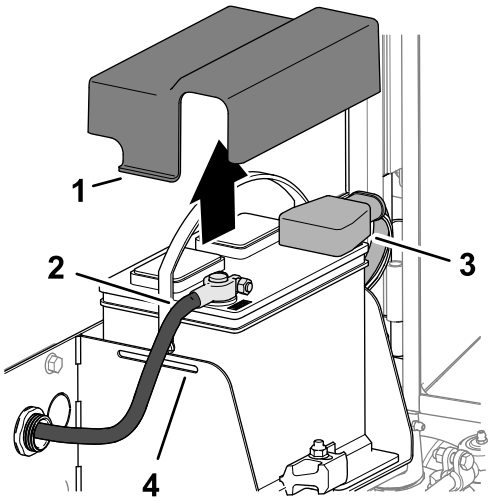

g378176

Figur 1

1. Dæksel
2. Batteriets minuskabel
3. Batteriets pluskabel
4. Batteribakke

6. Luk skærmen og åbn motorhjelmen for model 03950, 03952, 03954, 03956 og 30879.

3

Klargøring af strømforsyningsledningsnettet

Dele, der skal bruges til dette trin:

1	Strømforsyningsledningsnet
1	Sikring (10 A)
1	Maxi-sikring (60 A)
1	Magnetventil

Fremgangsmåde

1. Sæt maxi-sikringen (60 A) i sikringsholderen med 2 stik på strømforsyningsledningsnettet (Figur 2).

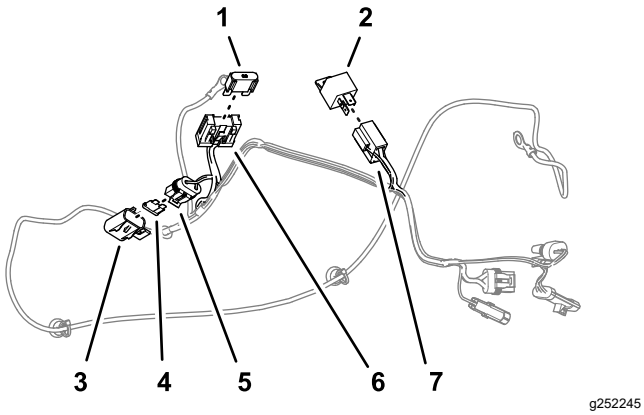

Figur 2

1. Maxi-sikring (60 A)
2. Magnetventil
3. Dæksel (lille sikringsholder)
4. Sikring (10 A)
5. Lille sikringsholder (strømforsyningsledningsnet)
6. Sikringsholder med 2 åbninger (strømforsyningsledningsnet)
7. Stik med 4 åbninger (strømforsyningsledningsnet)

2. Fjern dækslet fra den lille sikringsholder (Figur 2).
3. Sæt sikringen (10 A) i den lille sikringsholder, og sæt dækslet på (Figur 2).
4. Sæt magnetventilen ind stikket med 4 åbninger (Figur 2).

4

Føring af ledningsnettet

Kræver ingen dele

Fremgangsmåde

Vigtigt: **Før strømforsyningsledningsnettet med afstand til udstødningskomponenter og bevægelige dele.**

1. I venstre side af maskinen føres stikkene med ben og stikkene med sokler mellem motoren og maskinstellet (Figur 3).

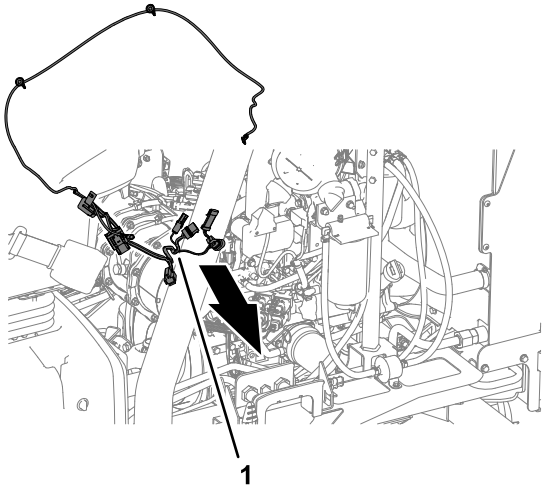

Figur 3

1. Strømforsyningsledningsnet

2. Før ringklemmen mærket BATTERY – fremad langs venstre side af motoren (Figur 4).

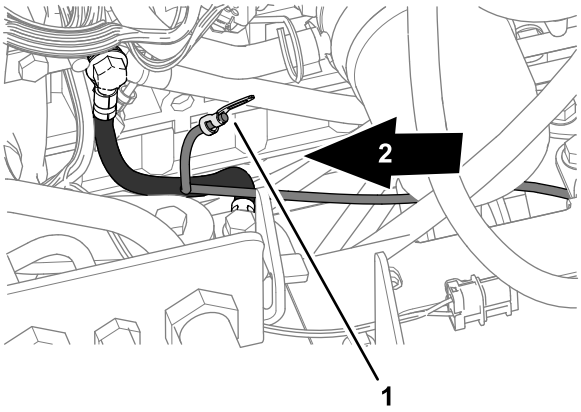

Figur 4

1. Ringklemme – strømforsyningsledningsnet (BATTERY –)
2. Maskinens forende

3. Før strømforsyningsledningsnettet bagud og over bagakslens plade som vist i Figur 5.

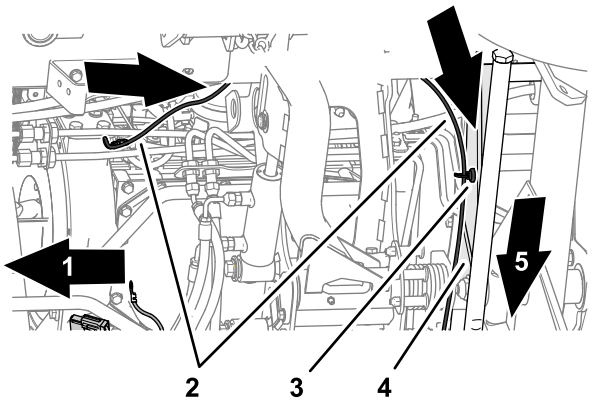

g252424

Figur 5

1. Maskinens forende
2. Strømforsyningsledningsnet
3. Magnetisk ledningsnetbeslag
4. Bagakslens plade
5. Højre side af maskinen

4. Fastgør strømforsyningsledningsnettet til bagakslens plade med de 2 magnetiske ledningsnetbeslag som vist i Figur 6.

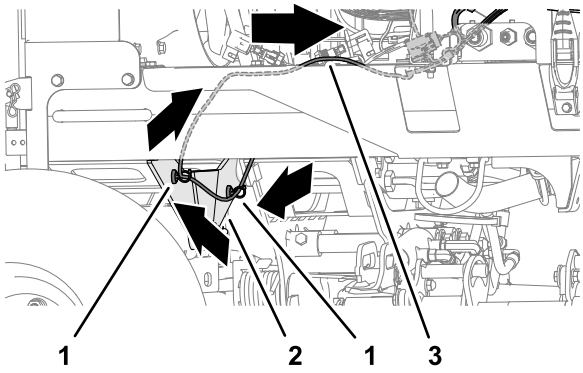

g252425

Figur 6

1. Magnetisk ledningsnetbeslag
2. Bagakslens plade
3. Strømforsyningsledningsnet

5. Før strømforsyningsledningsnettet fremad langs ledningsnettet på maskinen (Figur 7 eller Figur 8).

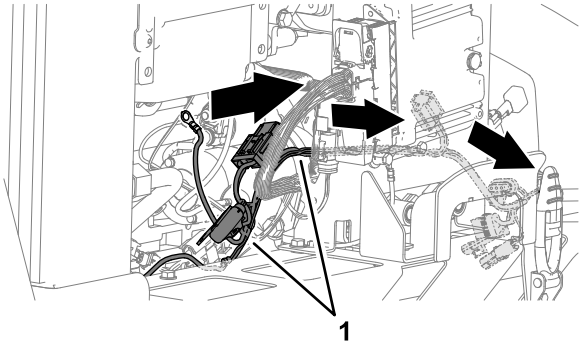

g252426

Figur 7

1. Strømforsyningsledningsnet

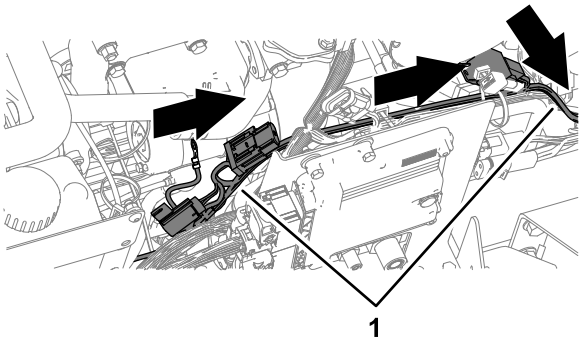

g252428

Figur 8

1. Strømforsyningsledningsnet

6. Før strømforsyningsledningsnettet ned i nærheden af motorens forende (Figur 7 eller Figur 8).
7. I bunden af maskinen føres strømforsyningsledningsnettet fremad (Figur 9).

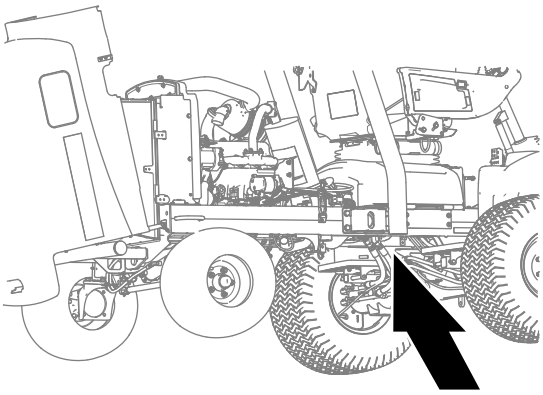

g252440

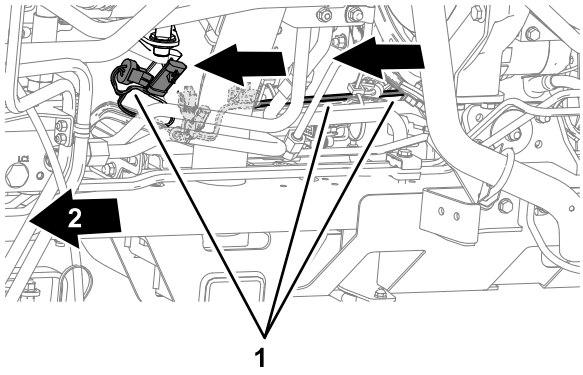

g252427

Figur 9

1. Strømforsyningsledningsnet 2. Maskinens forende

5

Tilslutning af neutralkontakten til strømforsyningsledningsnettet

Kræver ingen dele

Fremgangsmåde

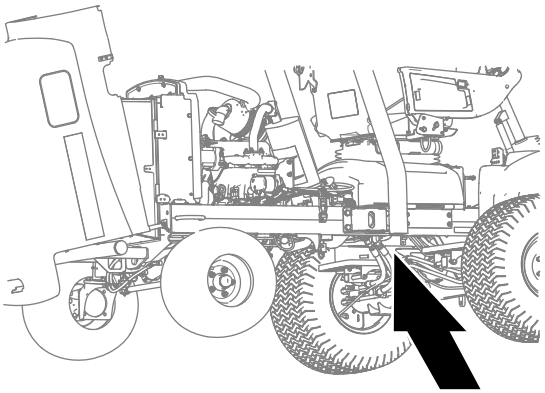

g252440

Figur 10

1. Frakobl neutralkontaktens stik med 3 sokler fra stikket med 3 ben på maskinens ledningsnet (Figur 11).

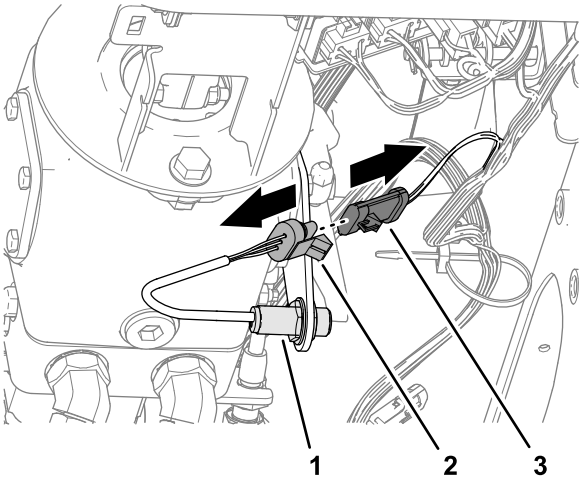

g252452

Figur 11

1. Neutralkontakt
2. Stik med 3 sokler (neutralkontakt)
3. Stik med 3 ben (maskinens ledningsnet)

2. Sæt neutralkontaktens stik med 3 sokler i stikket med 3 ben mærket SWITCHED

POWER INTERFACE (CAB PWR ENABLE) på strømforsyningsledningsnettet (Figur 12).

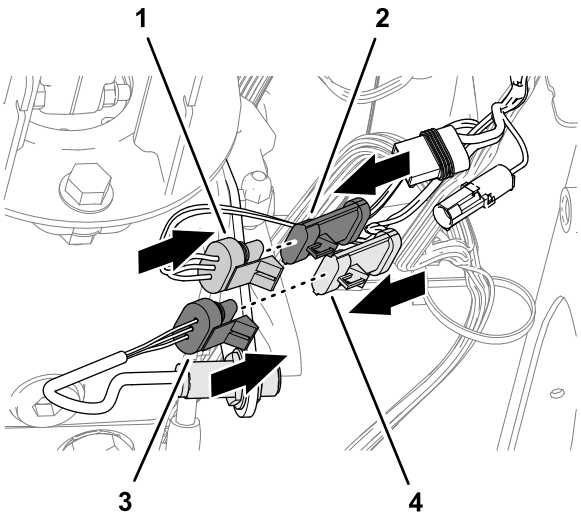

g252451

Figur 12

1. Stik med 3 sokler (strømforsyningsledningsnet)
2. Stik med 3 ben (maskinens ledningsnet)
3. Stik med 3 sokler (neutralkontakt)
4. Stik med 3 ben (strømforsyningsledningsnet)

3. Sæt stikket med 3 ben på maskinens ledningsnet i stikket med 3 sokler på strømforsyningsledningsnettet (Figur 12).

6

Tilslutning af solskærmens ledningsnet til strømforsyningsledningsnettet

Kræver ingen dele

Fremgangsmåde

Sæt stikket med 2 ben på solskærmens ledningsnet i strømforsyningsledningsnettets stik med 2 sokler mærket CAB POWER (Figur 13).

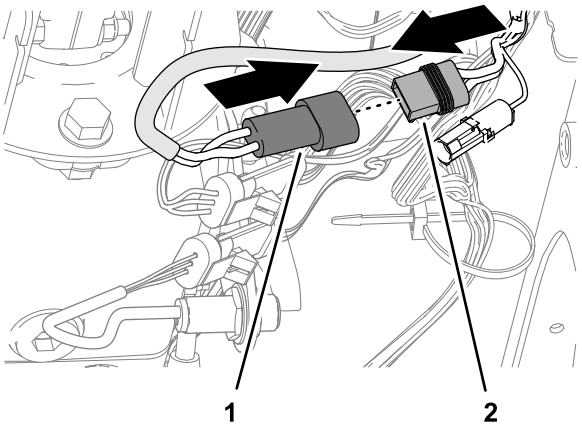

g252487

Figur 13

1. Stik med 2 ben (solskærmens ledningsnet)
2. Stik med 2 sokler (strømforsyningsledningsnet – CAB POWER)

7

Tilslutning af strømforsyningsledningsnettets ringklemmer

Kræver ingen dele

Tilslutning af plusringklemmen til startmotoren

Model 03952, 03954, 03956 og 30879

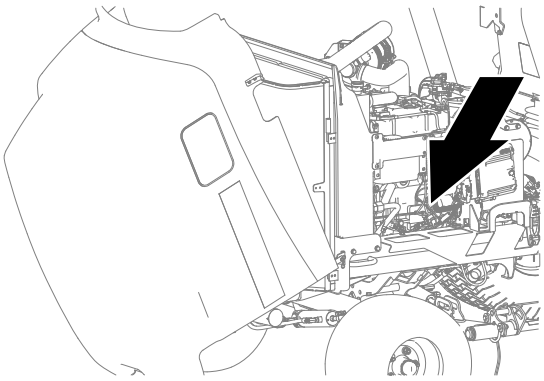

g252340

Figur 14

1. Fjern møtrikken fra klemme S på startermagnetventilen (Figur 15).

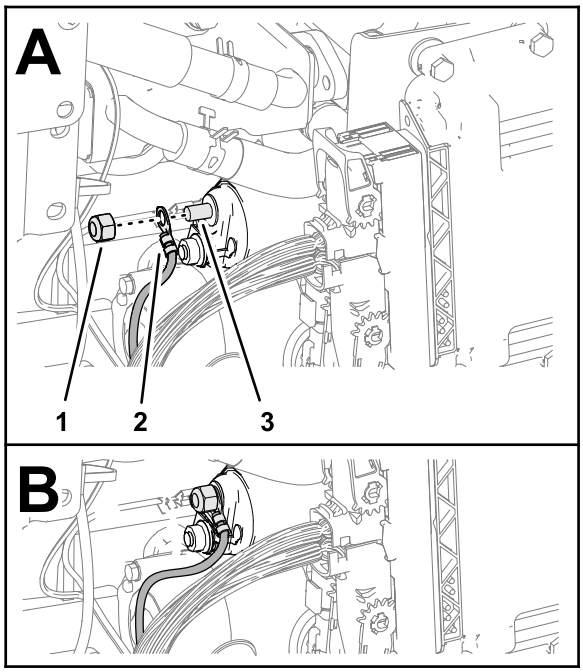

g252309

Figur 15

1. Møtrik
2. Ringklemme – strøm-forsyningsledningsnet (BATTERY +)
3. Klemme S (startermagnetventil)

2. Sæt ringklemmen på strømforsynings-ledningsnettet mærket BATTERY + på magnetventilklemmen (Figur 15).
3. Sæt møtrikken på magnetventilklemmen (Figur 15).
4. Tilspænd møtrikken med et moment på 5,9 til 9,7 Nm.

Tilslutning af plusringklemmen til startmotoren

Model 03950

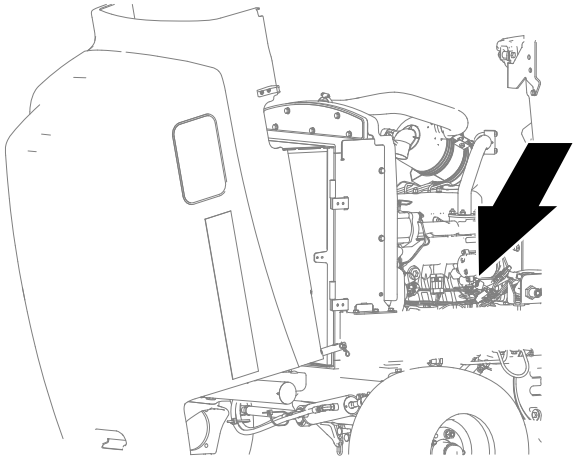

g252342

Figur 16

1. Fjern isolatoren fra startermagnetventilens klemme B (Figur 17).

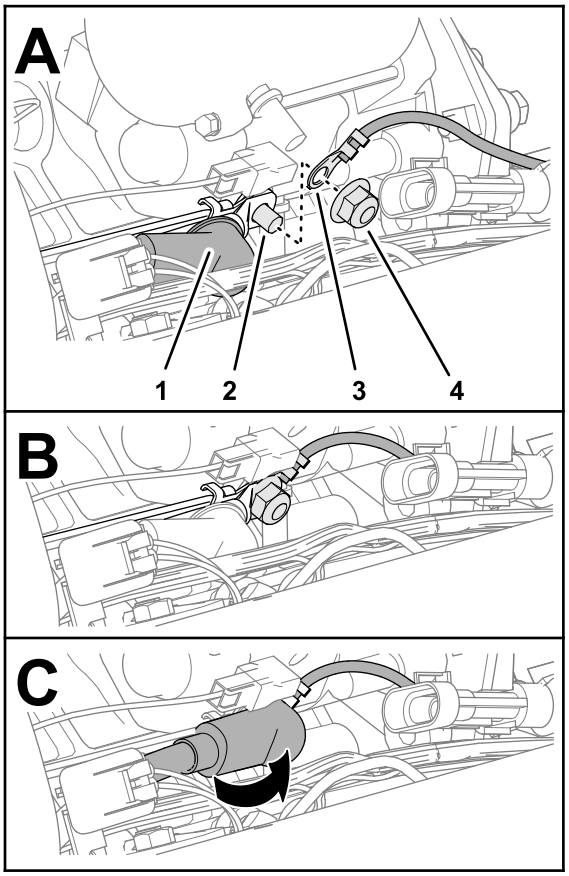

g252308

Figur 17

1. Isolator
2. Klemme B (startermagnetventilen)
3. Ringklemme – strømforsyningsledningsnet (BATTERY +)
4. Møtrik

2. Fjern møtrikken fra startermagnetventilens klemme B (Figur 17).
3. Sæt ringklemmen på strømforsyningsledningsnettet mærket BATTERY + på magnetventilklemmen (Figur 17).
4. Sæt møtrikken på magnetventilklemmen (Figur 17).
5. Tilspænd møtrikken med et moment på 5,9 til 9,7 Nm.
6. Sæt isolatoren over startermagnetventilens klemme B som vist i Figur 17.

Tilslutning af plusringklemmen til startmotoren

Model 03964 og 03966

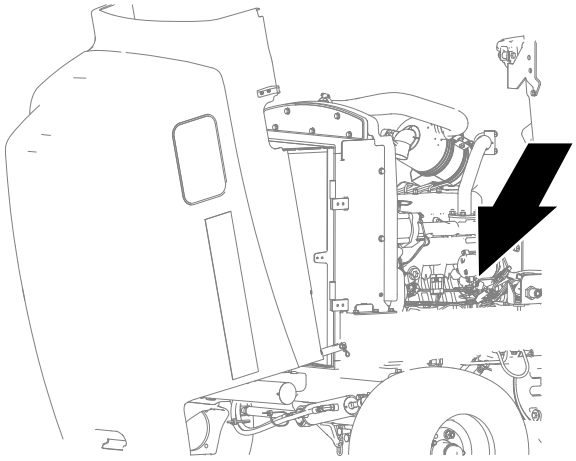

g252342

Figur 18

1. Fjern møtrikken fra startermagnetventilens klemme B (Figur 19).

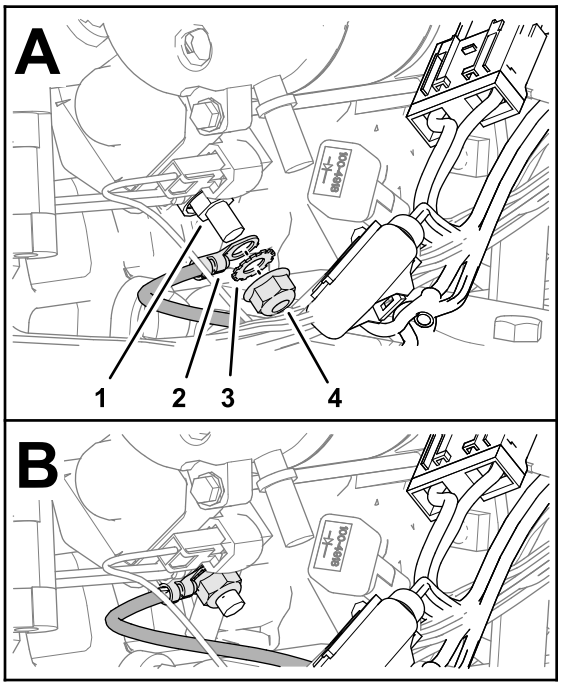

g252289

Figur 19

1. Klemme B (startermagnetventilen)
2. Ringklemme – strømforsyningsledningsnet (BATTERY +)
3. Låseskive
4. Møtrik

2. Sæt ringklemmen på strømforsyningsledningsnettet mærket BATTERY + på magnetventilklemmen (Figur 19).

3. Sæt møtrikken på magnetventilklemmen (Figur 19).
4. Tilspænd møtrikken med et moment på 5,9 til 9,7 Nm.

Tilslutning af minusringklemmen til motoren

Model 03952, 03954, 03956 og 30879

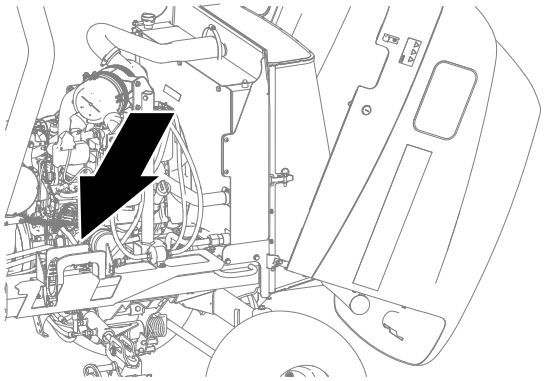

g252339

Figur 20

1. Fjern bolten, der fastgør batteriets minuskabel til motorkassen (Figur 21).

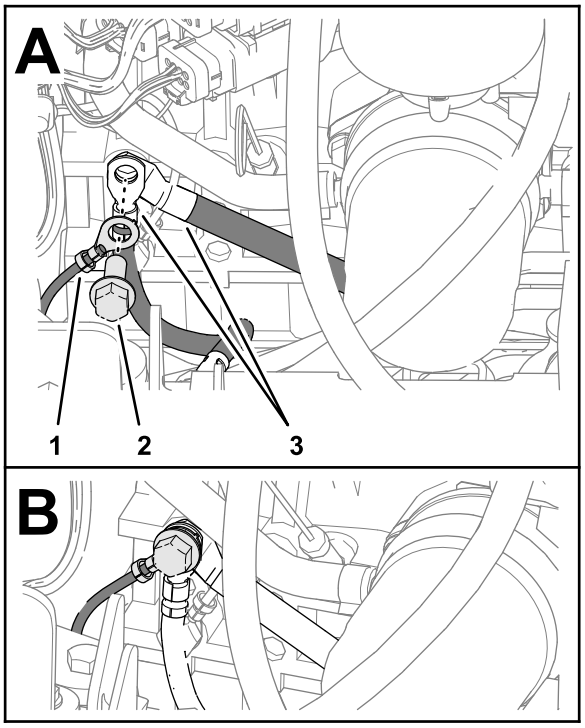

g252292

Figur 21

1. Ringklemme – strømforsyningsledningsnet (BATTERY –)
2. Bolt (motorkasse)
3. Ringklemmer (maskine, jord)

2. Sæt ringklemmen på strømforsyningsledningsnettet mærket BATTERY – og batteriets minuskabel til motorkassen med bolten (Figur 21).
3. Tilspænd møtrikken med et moment på 46 til 57 Nm.

Tilslutning af minusringklemmen til motoren

Model 03950

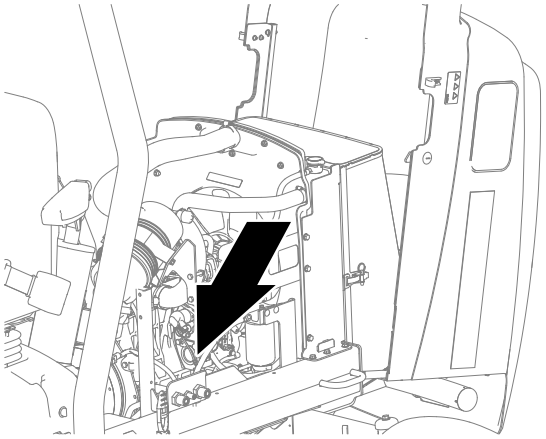

g252341

Figur 22

1. Fjern møtrikken, der fastgør batteriets minuskabel til motorens pindbolt (Figur 23).

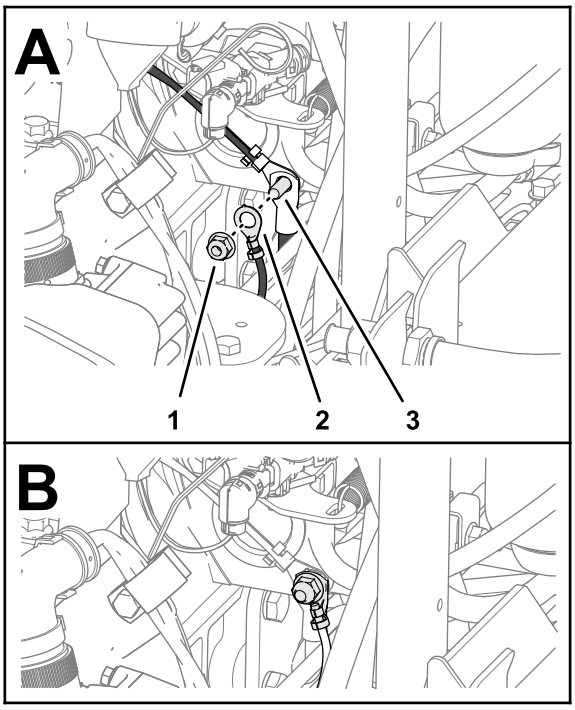

g252307

Figur 23

1. Møtrik
2. Ringklemme – strømforsyningsledningsnet (BATTERY –)
3. Motorens pindbolt

2. Sæt ringklemmen på strømforsyningsledningsnettet mærket BATTERY – på motorens pindbolt (Figur 23).
3. Sæt møtrikken på motorens pindbolt (Figur 23).
4. Tilspænd møtrikken med et moment på 46 til 57 Nm.

Tilslutning af minusringklemmen til motoren

Model 03964 og 03966

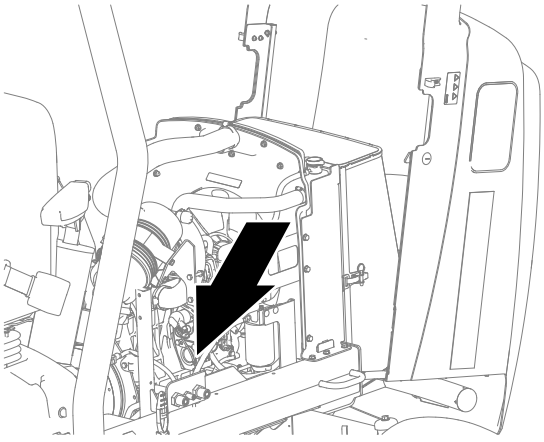

g252341

Figur 24

1. Fjern møtrikken, der fastgør batteriets minuskabel til motorens pindbolt (Figur 25).

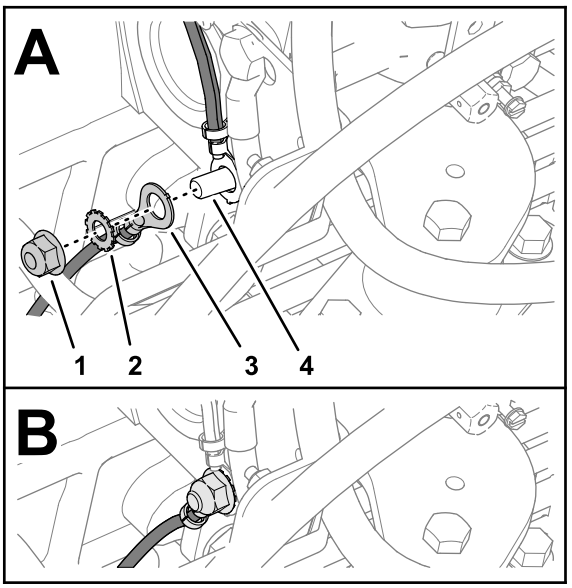

g252288

Figur 25

1. Møtrik
2. Låseskive
3. Ringklemme – strømforsyningsledningsnet (BATTERY –)
4. Motorens pindbolt

2. Sæt ringklemmen på strømforsyningsledningsnettet mærket BATTERY – på motorens pindbolt (Figur 25).
3. Sæt møtrikken på motorens pindbolt (Figur 25).
4. Tilspænd møtrikken med et moment på 46 til 57 Nm.

8

Fastgørelse af ledningsnettet til maskinen

Dele, der skal bruges til dette trin:

6	Kabelbånd

Fremgangsmåde

Fastgør strømforsyningsledningsnettet til maskinen med 6 kabelbånd som vist i Figur 26, Figur 28, Figur 29 og Figur 30.

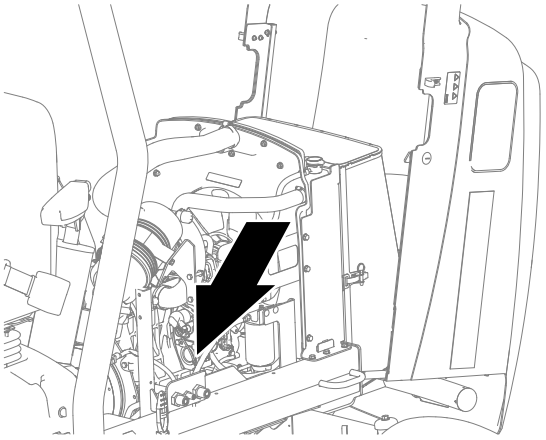

g252341

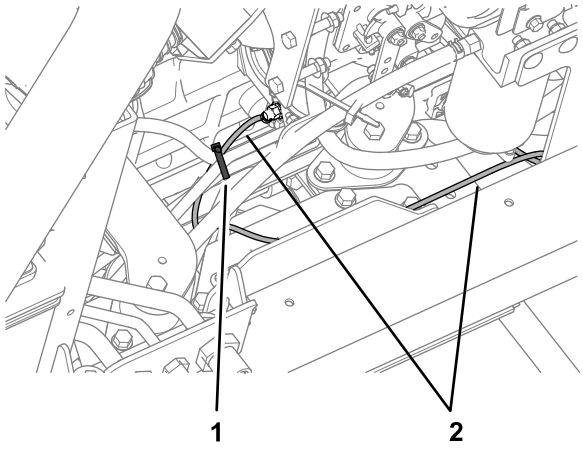

g252515

Figur 26

1. Kabelbånd
2. Ledningsnet

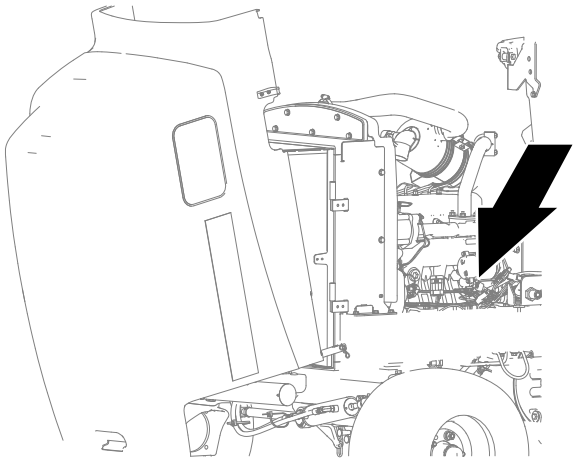

g252342

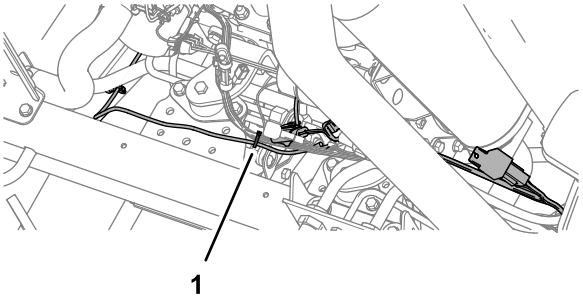

g252516

Figur 27

1. Kabelbånd

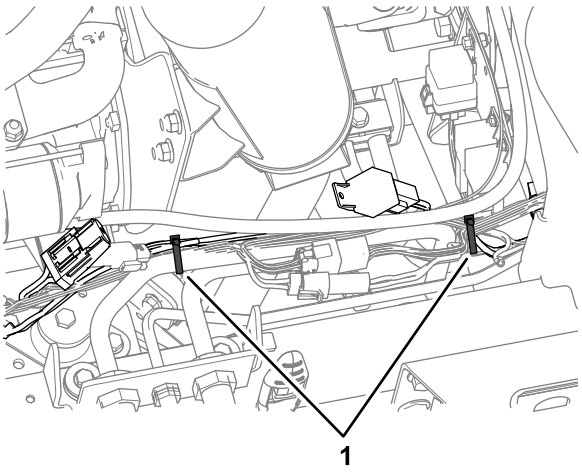

g252517

Figur 28

1. Kabelbånd

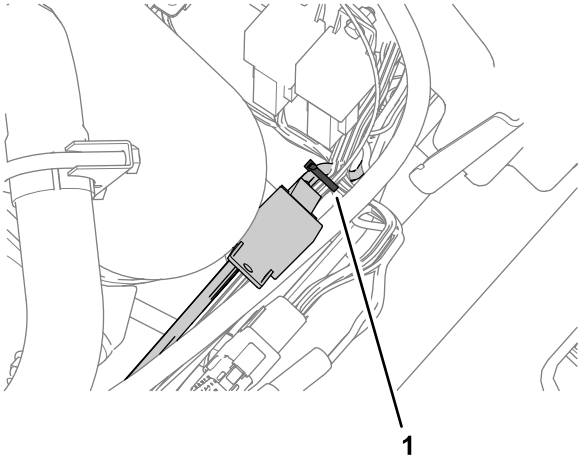

g252518

Figur 29

1. Kabelbånd

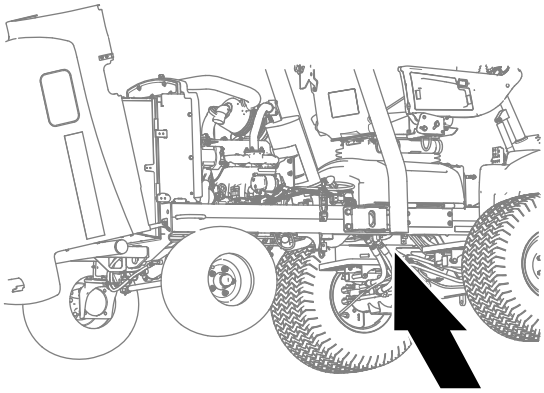

g252440

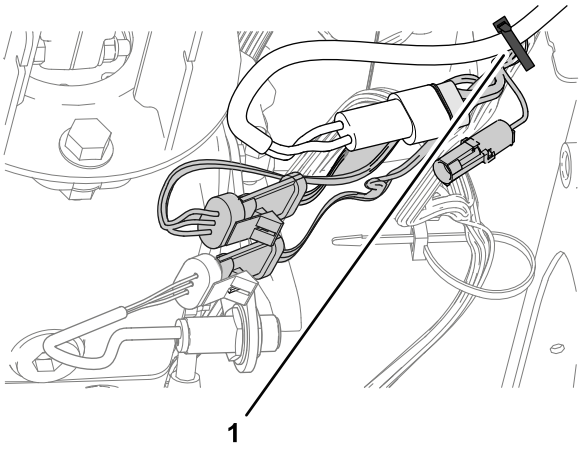

g252519

Figur 30

1. Kabelbånd

9

Tilslutning af batteri

Kræver ingen dele

Fremgangsmåde

1. Sænk motorhjelmen og åbn skærmen for model 03950, 03952, 03954, 03956 og 30879.
2. Åbn motorhjelmen for model 03964 og 03966.
3. Monter batteriets pluskabel (rødt) på batteriets pluspol (+).
4. Montér batteriets minuskabel (sort) på batteriets minuspol (-).
5. Påfør et lag Grafo 112X (skin-over) fedt, Toro-delnr. 505-47 på batteripolerne og batterikabelklemmerne.
6. Skub gummikappen over den positive batterikabelklemme.
7. Monter dækslet over batteriet, så tapperne på dækslet indsættes i batteribakkens åbninger.
8. Luk og lås skærmen for model 03950, 03952, 03954, 03956 og 30879.
9. Luk og lås motorhjelmen for model 03964 og 03966.

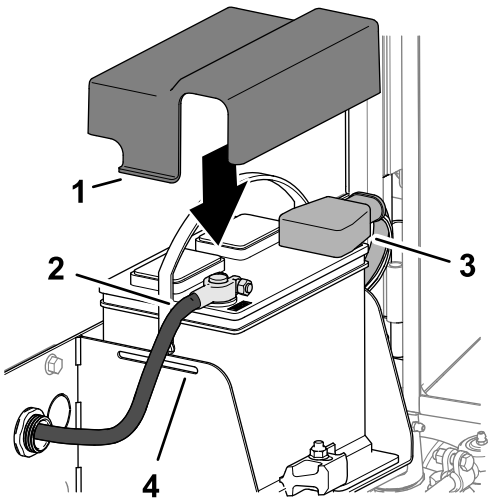

g378177

Figur 31

1. Dæksel
2. Batteriets minuskabel
3. Batteriets pluskabel
4. Batteribakke



Count on it.