Form No. 3423-109 Rev B

Kit de arnés de alimentación

Unidad de tracción Reelmaster® serie 5000 o Groundsmaster® serie 4300

Nº de modelo 138-2994

Instrucciones de instalación

Instalación

Piezas sueltas

Utilice la tabla siguiente para verificar que no falta ninguna pieza.

Procedimiento	Descripción	Cant.	Uso
1	No se necesitan piezas	–	Prepare la máquina.
2	No se necesitan piezas	–	Desconexión de la batería.
3	Arnés de alimentación Fusible (10 A) Maxifusible (60 A) Solenoide	1 1 1 1	Preparación del arnés de alimentación.
4	No se necesitan piezas	–	Enrutado del arnés de alimentación.
5	No se necesitan piezas	–	Conecte el interruptor de punto muerto al arnés de alimentación.
6	No se necesitan piezas	–	Conecte el arnés del parasol al arnés de alimentación.
7	No se necesitan piezas	–	Conecte los terminales de anillo del arnés de alimentación.
8	Brida	6	Fije el arnés de alimentación a la máquina.
9	No se necesitan piezas	–	Conexión de la batería.

© 2025—The Toro® Company
8111 Lyndale Avenue South
Bloomington, MN 55420

Registre su producto en www.Toro.com.

Traducción del original (ES)
Impreso en EE. UU.
Reservados todos los derechos

3423-109

1

Preparación de la máquina

No se necesitan piezas

Procedimiento

⚠ CUIDADO

Si usted deja la llave en el interruptor de encendido, alguien podría arrancar el motor accidentalmente y causar lesiones graves a usted o a otras personas.

Retire la llave del interruptor de encendido antes de realizar ninguna operación de mantenimiento.

1. Aparque la máquina en una superficie nivelada, desengrane la TDF, baje las unidades de corte y ponga el freno de estacionamiento.
2. Apague el motor, retire la llave, espere a que se detengan todas las piezas en movimiento y deje que el motor se enfríe.

2

Desconexión de la batería

No se necesitan piezas

Procedimiento

⚠ PELIGRO

El electrolito de la batería contiene ácido sulfúrico, que es un veneno mortal si se ingiere y causa quemaduras graves.

- **No beba electrolito y evite el contacto con la piel, los ojos y la ropa.**
- **Lleve gafas de seguridad y guantes de goma.**
- **Llene la batería en un lugar que tenga disponible agua limpia para enjuagar la piel.**

1. Para los modelos 03950, 03952, 03954, 03956 y 30879, abra la rejilla.
2. Para los modelos 03964 y 03966, abra el capó.
3. Retire la cubierta de la bandeja de la batería presionando los lados de la cubierta.
4. Desconexión del cable negativo de la batería.
5. Retire la cubierta de goma de la abrazadera del cable positivo de la batería, y desconecte el cable positivo de la batería.

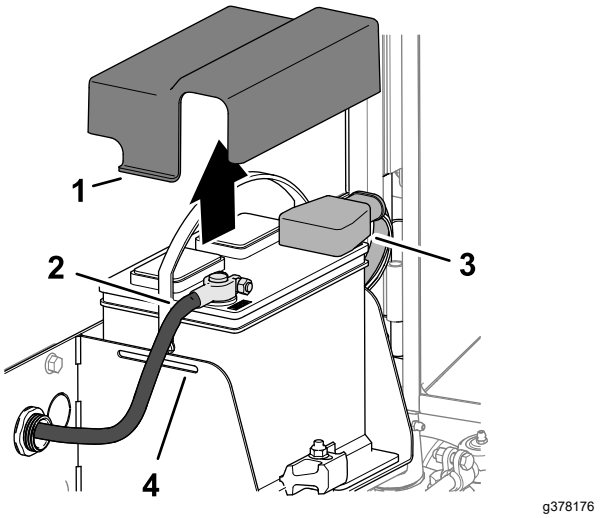

Figura 1

1. Cubierta
2. Cable negativo de la batería
3. Cable positivo de la batería
4. Bandeja de baterías

6. Para los modelos 03950, 03952, 03954, 03956 y 30879, cierre la rejilla y abra el capó.

3

Preparación del arnés de alimentación

Piezas necesarias en este paso:

1	Arnés de alimentación
1	Fusible (10 A)
1	Maxifusible (60 A)
1	Solenoide

Procedimiento

1. Inserte el maxifusible (60 A) en el soporte grande del fusible de 2 ranuras del arnés de alimentación (Figura 2).

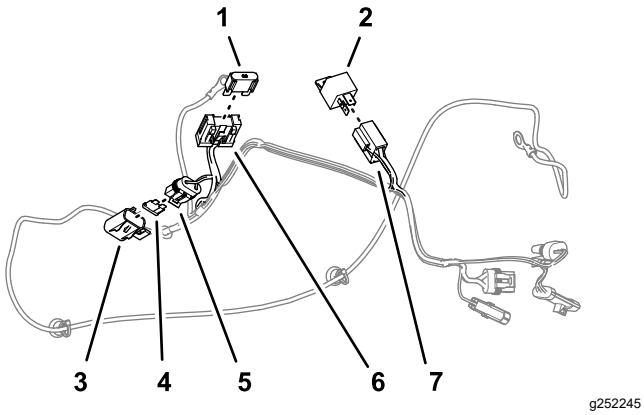

Figura 2

1. Maxifusible (60 A)
2. Solenoide
3. Cubierta (soporte pequeño del fusible)
4. Fusible (10 A)
5. Soporte pequeño del fusible (arnés de alimentación)
6. Soporte del fusible de 2 ranuras (arnés de alimentación)
7. Conector de 4 ranuras (arnés de alimentación)

2. Retire la cubierta del soporte pequeño del fusible (Figura 2).
3. Inserte el fusible (10 A) en el soporte pequeño del fusible e instale la cubierta (Figura 2).
4. Inserte el solenoide en el conector de 4 ranuras (Figura 2).

4

Enrutado del arnés de alimentación

No se necesitan piezas

Procedimiento

Importante: **Enrute el arnés de alimentación alejado de los componentes de escape y de las piezas móviles.**

1. En el lado izquierdo de la máquina, dirija los conectores de pines y los conectores hembras entre el motor y el bastidor de la máquina (Figura 3).

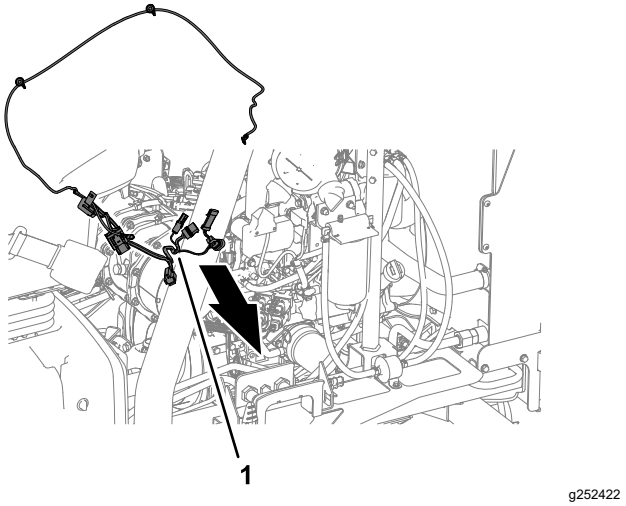

Figura 3

1. Arnés de alimentación

2. Dirija el terminal de anillo con la etiqueta BATTERY – (batería –) hacia delante, a lo largo del lado izquierdo del motor (Figura 4).

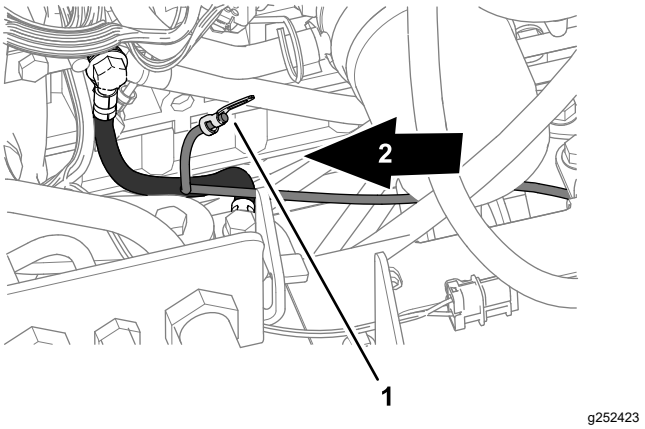

Figura 4

1. Terminal de anillo—arnés de alimentación (BATTERY – (batería –))
2. Parte delantera de la máquina

3. Dirija el arnés de alimentación hacia atrás y a través de la placa del eje trasero, tal y como se muestra en la Figura 5.

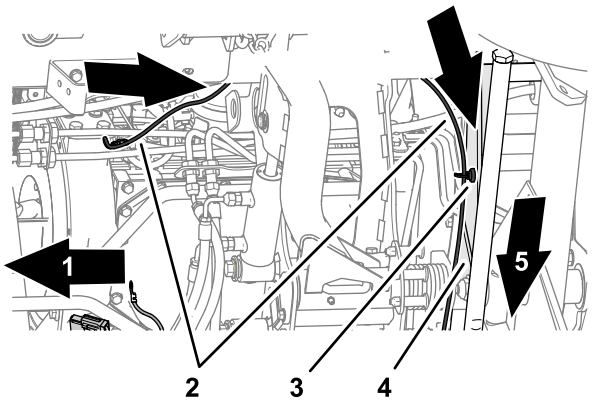

g252424

Figura 5

1. Parte delantera de la máquina
2. Arnés de alimentación
3. Bastidor de arnés magnético
4. Placa de eje trasero
5. Lado derecho de la máquina

4. Fije el arnés de alimentación a la placa del eje trasero con los 2 bastidores de arnés magnéticos, tal y como se muestra en la Figura 6.

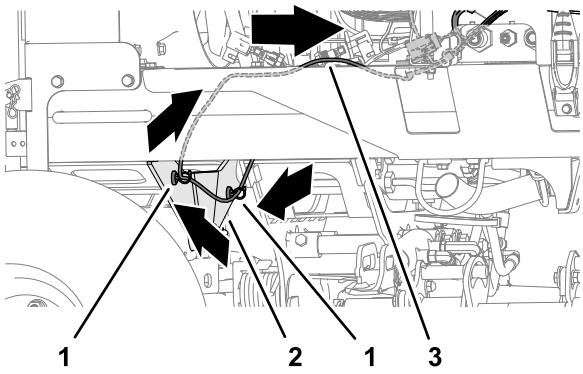

g252425

Figura 6

1. Bastidor de arnés magnético
2. Placa de eje trasero
3. Arnés de alimentación

5. Dirija el arnés de alimentación hacia delante a lo largo del arnés de cables de la máquina (Figura 7 o Figura 8).

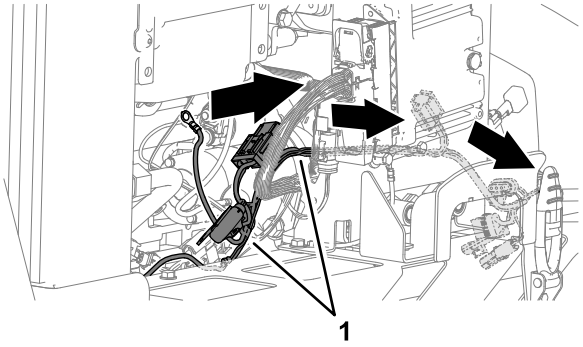

g252426

Figura 7

1. Arnés de alimentación

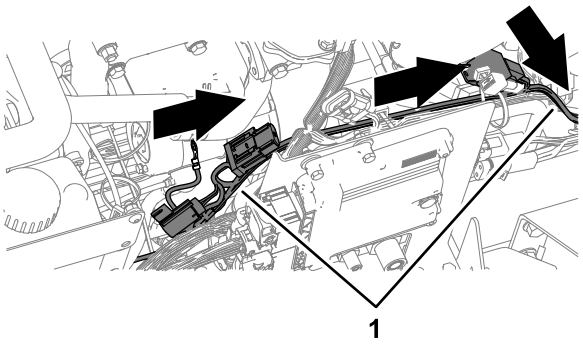

g252428

Figura 8

1. Arnés de alimentación

6. Dirija el arnés de alimentación hacia abajo, cerca de la parte delantera del motor (Figura 7 o Figura 8).
7. En la parte inferior de la máquina, dirija el arnés de alimentación hacia delante (Figura 9).

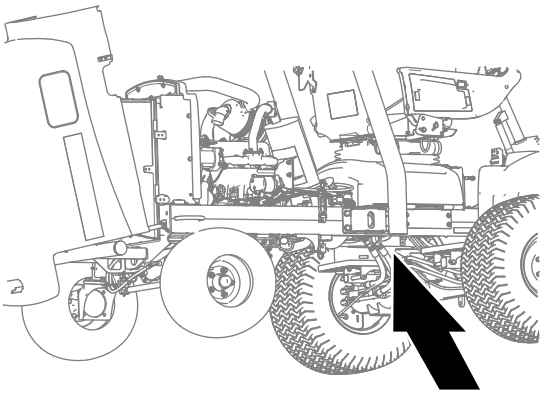

g252440

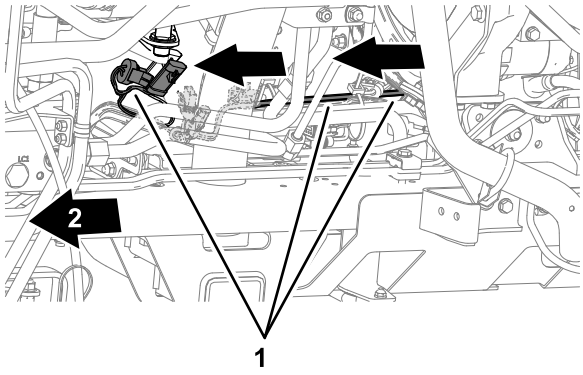

g252427

Figura 9

1. Arnés de alimentación
2. Parte delantera de la máquina

5

Conexión del interruptor de punto muerto al arnés de alimentación

No se necesitan piezas

Procedimiento

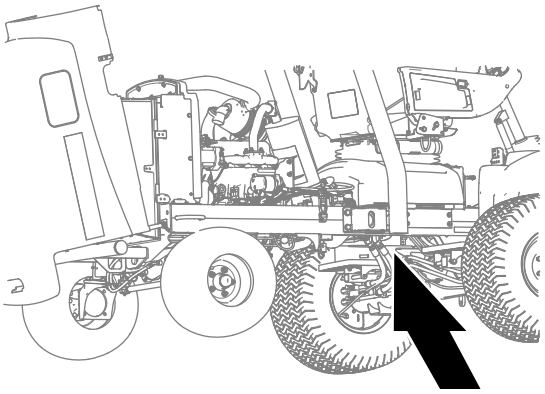

g252440

Figura 10

1. Desconecte el conector hembra de 3 vías del interruptor de punto muerto del conector de 3 pines del arnés de cables de la máquina (Figura 11).

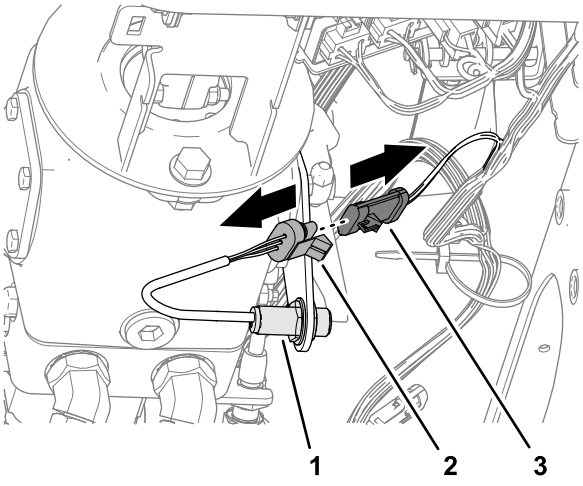

g252452

Figura 11

1. Interruptor de punto muerto
2. Conector hembra de 3 vías (interruptor de punto muerto)
3. Conector de 3 pines (arnés de cables de la máquina)

2. Conecte el conector hembra de 3 vías del interruptor de punto muerto al conector de 3 pines con la etiqueta SWITCHED POWER INTERFACE (CAB PWR ENABLE) (interfaz de alimentación conectada (alimentación de cabina habilitada)) del arnés de alimentación (Figura 12).

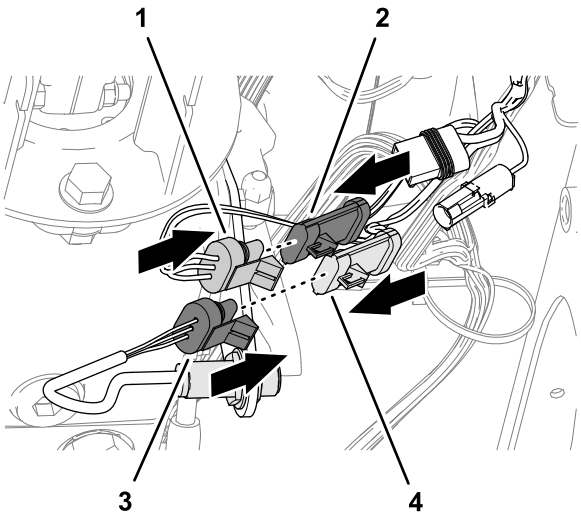

g252451

Figura 12

1. Conector hembra de 3 vías (arnés de alimentación)
2. Conector de 3 pines (arnés de cables de la máquina)
3. Conector hembra de 3 vías (interruptor de punto muerto)
4. Conector de 3 pines (arnés de alimentación)

3. Conecte el conector de 3 pines del arnés de cables de la máquina en el conector hembra de 3 vías del arnés de alimentación (Figura 12).

6

Conexión del arnés del parasol al arnés de alimentación

No se necesitan piezas

Procedimiento

Conecte el conector de 2 pines del arnés del parasol en el conector hembra de 2 vías del arnés de alimentación con la etiqueta CAB POWER (alimentación de la cabina) (Figura 13).

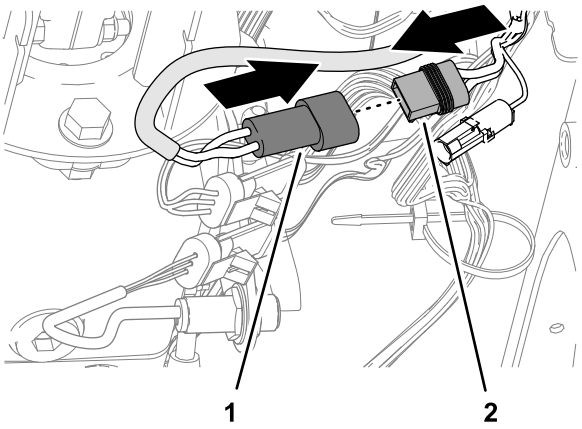

g252487

Figura 13

1. Conector de 2 pines (arnés del parasol)
2. Conector hembra de 2 vías (arnés de alimentación—CAB POWER (alimentación de la cabina))

7

Conexión de los terminales de anillo del arnés de alimentación

No se necesitan piezas

Conexión del terminal de anillo positivo al motor de arranque

Modelos 03952, 03954, 03956 y 30879

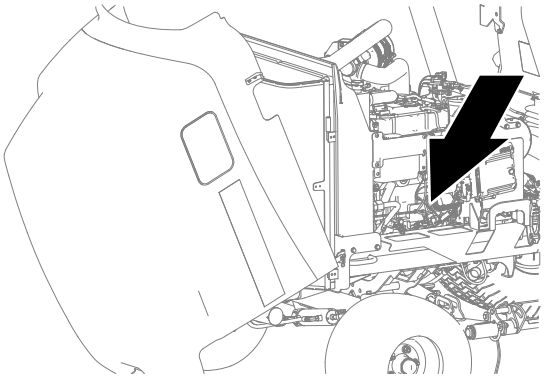
g252340

Figura 14

1. Retire la tuerca del terminal S del solenoide del motor de arranque (Figura 15).

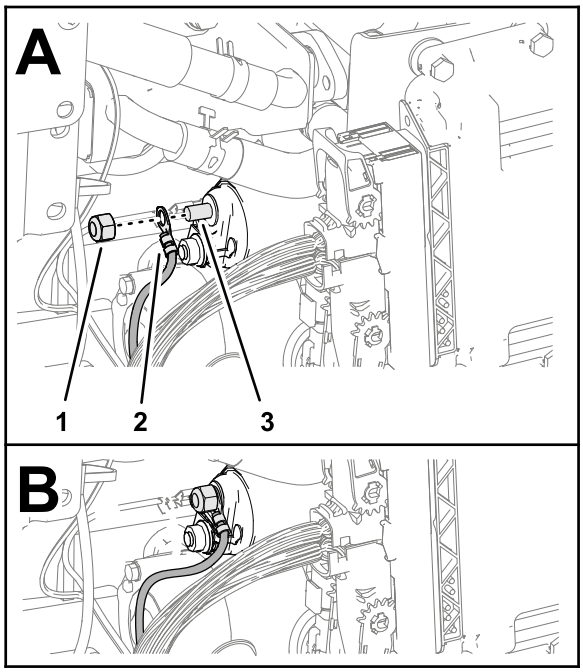

g252309

Figura 15

1. Tuerca
2. Terminal de anillo—arnés de alimentación (BATTERY + (batería +))
3. Terminal S (solenoide de motor de arranque)

2. Monte el terminal de anillo del arnés de alimentación con la etiqueta BATTERY + (batería +) en el terminal del solenoide (Figura 15).
3. Monte la tuerca en el terminal del solenoide (Figura 15).
4. Apriete la tuerca a entre 5,9 y 9,7 N·m.

Conexión del terminal de anillo positivo al motor de arranque

Modelo 03950

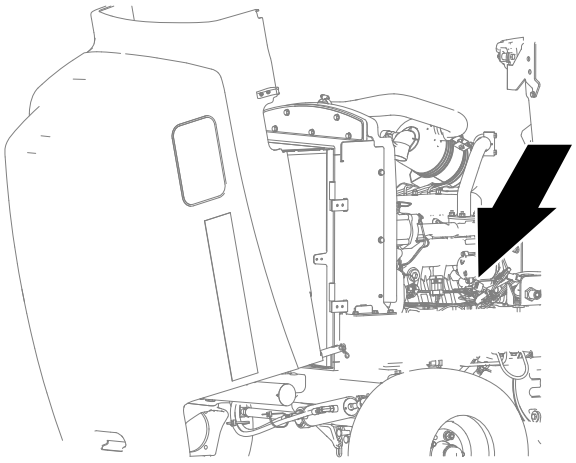

g252342

Figura 16

1. Retire el aislante del Terminal B del solenoide del motor de arranque (Figura 17).

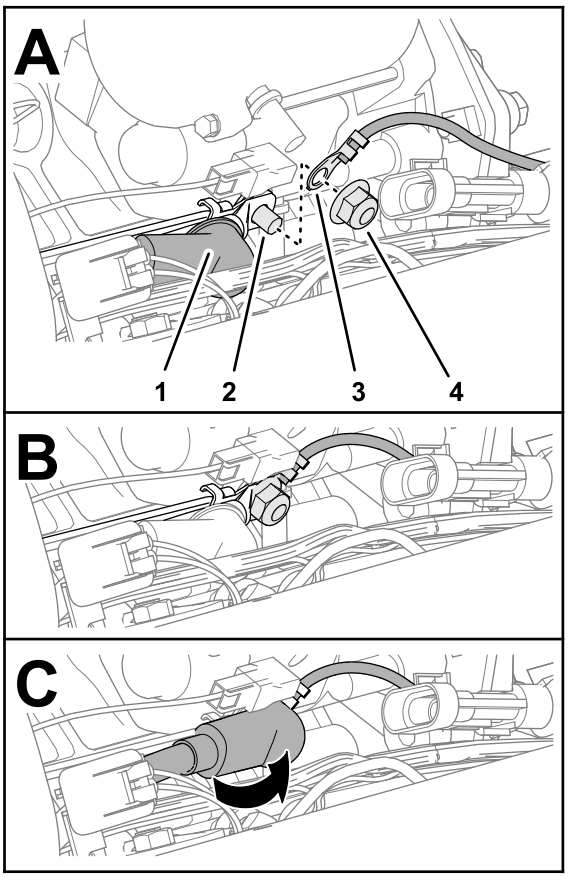

g252308

Figura 17

1. Aislante
2. Terminal B (solenoide de motor de arranque)
3. Terminal de anillo—arnés de alimentación (BATTERY + (batería +))
4. Tuerca

2. Retire la tuerca del Terminal B del solenoide del motor de arranque (Figura 17).
3. Monte el terminal de anillo del arnés de alimentación con la etiqueta BATTERY + (batería +) en el terminal del solenoide (Figura 17).
4. Monte la tuerca en el terminal del solenoide (Figura 17).
5. Apriete la tuerca a entre 5,9 y 9,7 N·m.
6. Monte el aislante sobre el Terminal B del solenoide del motor de arranque, tal y como se muestra en la Figura 17.

Conexión del terminal de anillo positivo al motor de arranque

Modelos 03964 y 03966

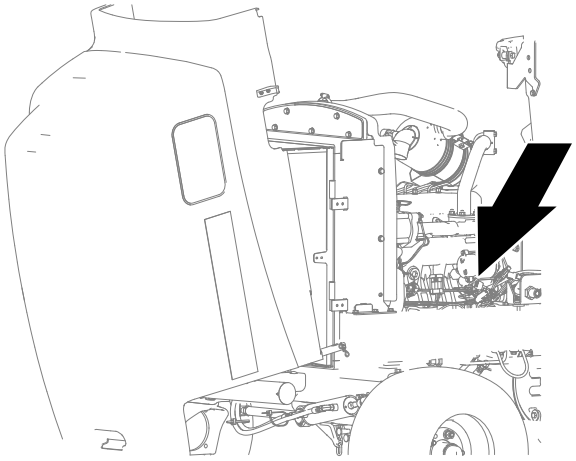

g252342

Figura 18

1. Retire la tuerca del terminal B del solenoide del motor de arranque (Figura 19).

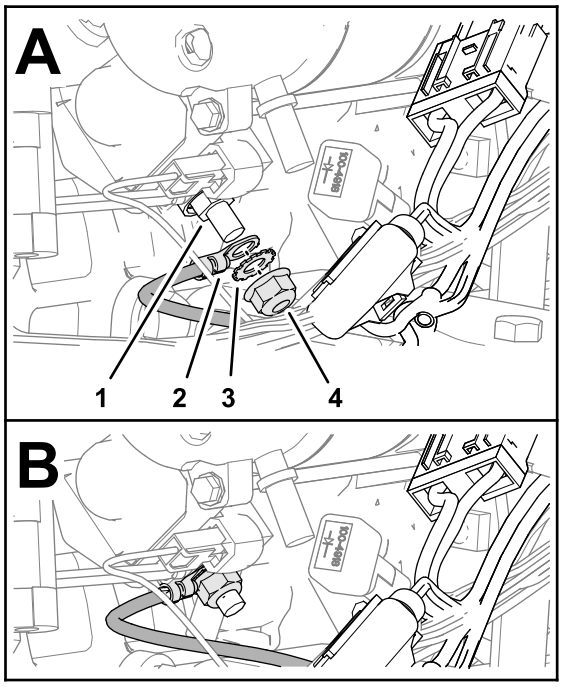

g252289

Figura 19

1. Terminal B (solenoide de motor de arranque)
2. Terminal de anillo—arnés de alimentación (BATTERY + (batería +))
3. Arandela de freno
4. Tuerca

2. Monte el terminal de anillo del arnés de alimentación con la etiqueta BATTERY + (batería +) en el terminal del solenoide (Figura 19).
3. Monte la tuerca en el terminal del solenoide (Figura 19).
4. Apriete la tuerca a entre 5,9 y 9,7 N·m.

Conexión del terminal de anillo negativo al motor

Modelos 03952, 03954, 03956 y 30879

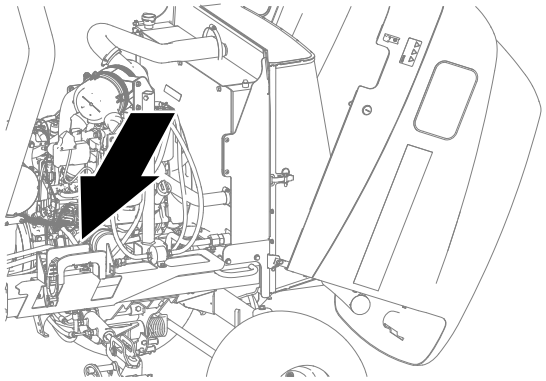

g252339

Figura 20

1. Retire el perno que fija el cable negativo de la batería a la carcasa del motor (Figura 21).

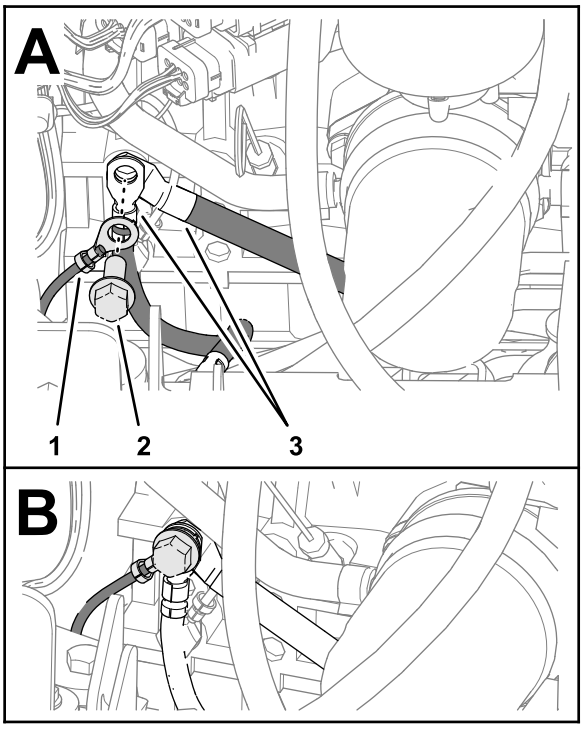

g252292

Figura 21

1. Terminal de anillo—arnés de alimentación (BATTERY – (batería –))
2. Perno (carcasa del motor)
3. Terminales de anillo (conexión a tierra de la máquina)

2. Monte el terminal de anillo del arnés de alimentación con la etiqueta BATTERY – (batería –) y el cable negativo de la batería a la carcasa del motor con el perno (Figura 21).
3. Apriete la tuerca a entre 46 y 57 N·m.

Conexión del terminal de anillo negativo al motor

Modelo 03950

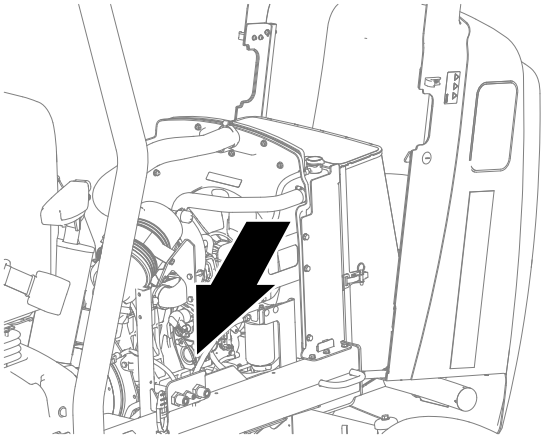

g252341

Figura 22

1. Retire la tuerca que fija el cable negativo de la batería al espárrago del motor (Figura 23).

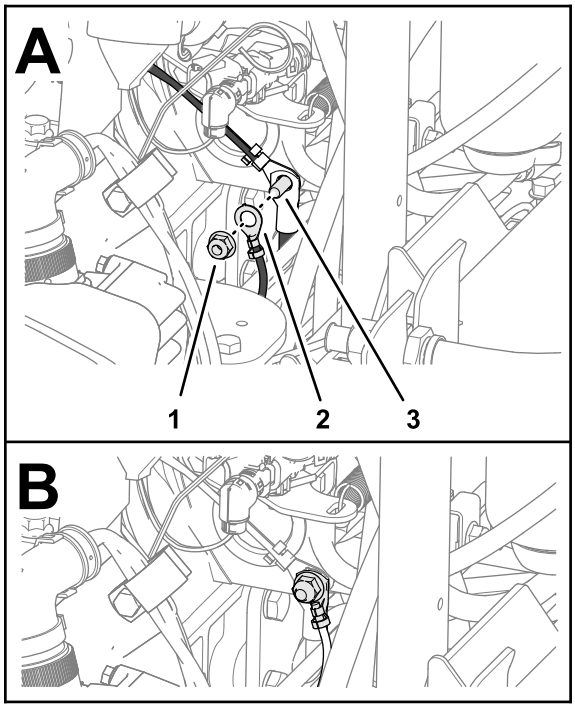

g252307

Figura 23

1. Tuerca
2. Terminal de anillo—arnés de alimentación (BATTERY – (batería –))
3. Espárrago del motor

2. Monte el terminal de anillo del arnés de alimentación con la etiqueta BATTERY – (batería –) en el espárrago del motor (Figura 23).
3. Monte la tuerca en el espárrago del motor (Figura 23).
4. Apriete la tuerca a entre 46 y 57 N·m.

Conexión del terminal de anillo negativo al motor

Modelo 03964 y 03966

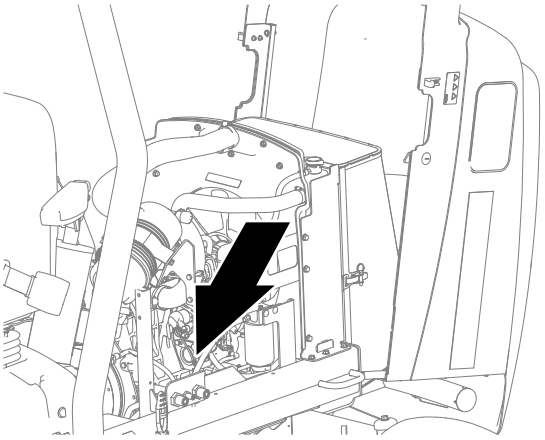

g252341

Figura 24

1. Retire la tuerca que fija el cable negativo de la batería al espárrago del motor (Figura 25).

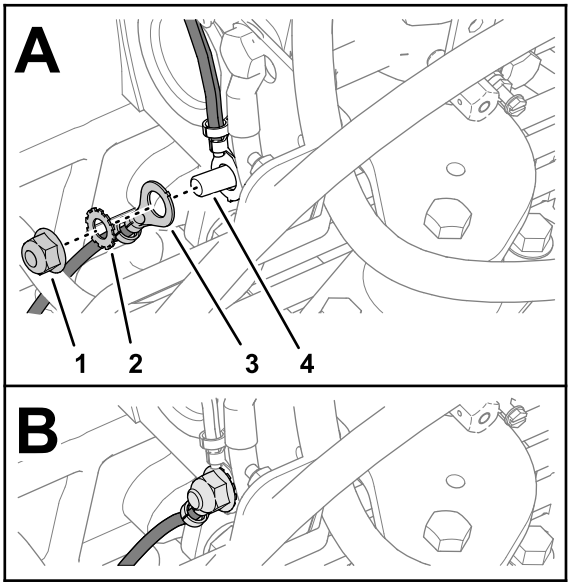

g252288

Figura 25

1. Tuerca
2. Arandela de freno
3. Terminal de anillo—arnés de alimentación (BATTERY – (batería –))
4. Espárrago del motor

2. Monte el terminal de anillo del arnés de alimentación con la etiqueta BATTERY – (batería –) en el espárrago del motor (Figura 25).
3. Monte la tuerca en el espárrago del motor (Figura 25).
4. Apriete la tuerca a entre 46 y 57 N·m.

8

Fijación del arnés de alimentación a la máquina

Piezas necesarias en este paso:

6	Brida

Procedimiento

Fije el arnés de alimentación a la máquina con 6 bridas, tal y como se muestra en las Figura 26, Figura 28, Figura 29 y Figura 30.

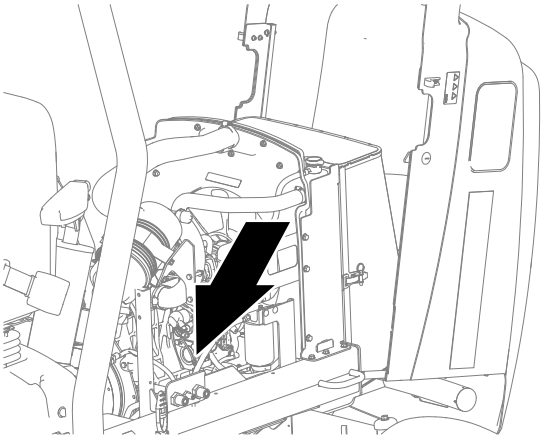

g252341

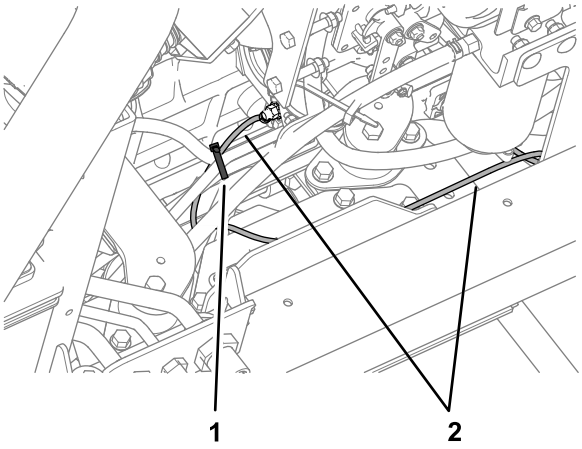

g252515

Figura 26

1. Brida
2. Arnés de alimentación

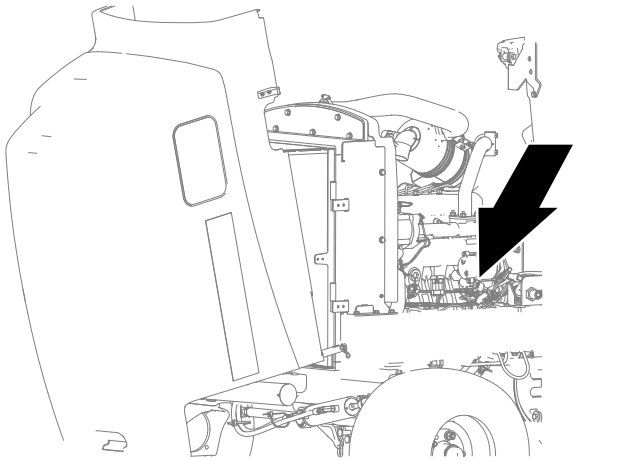

g252342

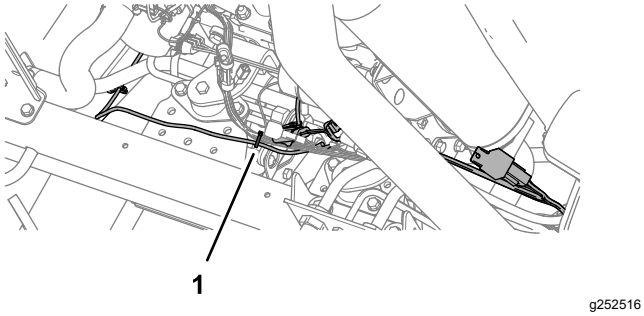

g252516

Figura 27

1. Brida

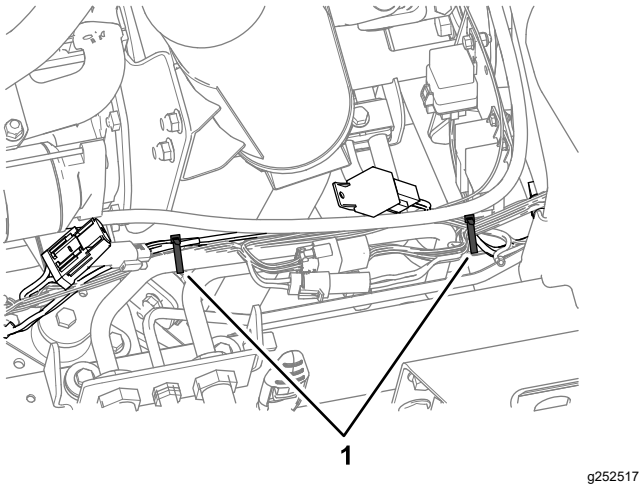

g252517

Figura 28

1. Brida

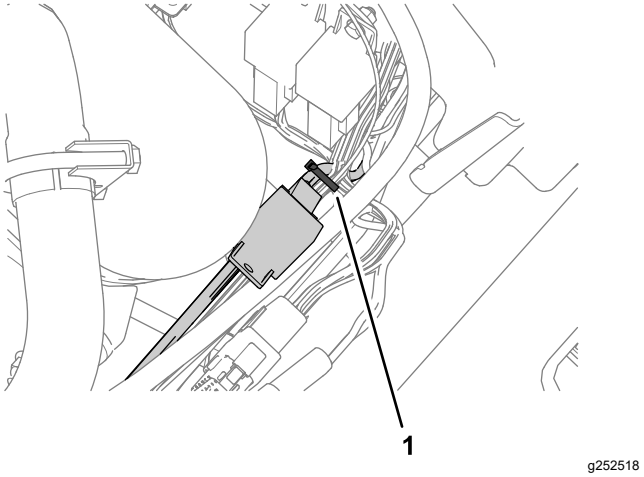

g252518

Figura 29

1. Brida

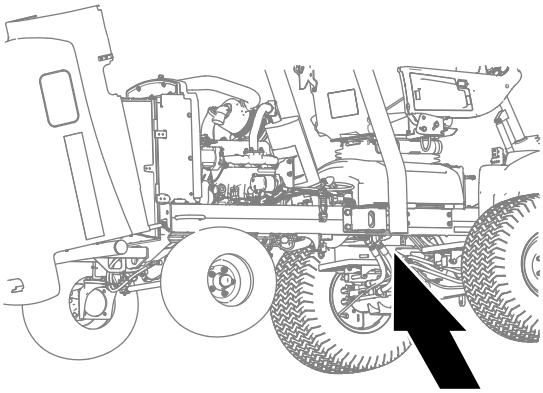

g252440

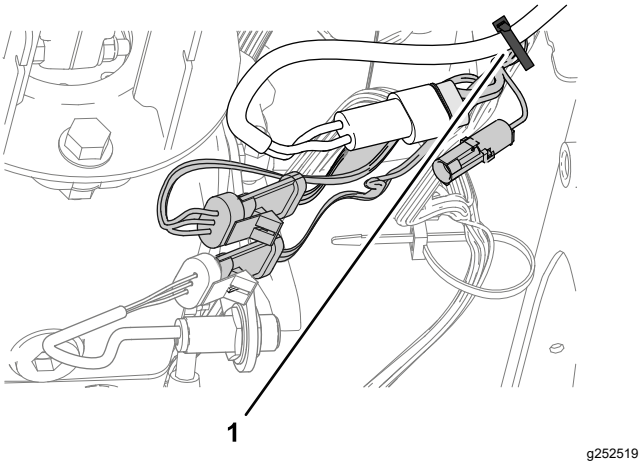

g252519

Figura 30

1. Brida

9

Conexión de la batería

No se necesitan piezas

Procedimiento

1. Para los modelos 03950, 03952, 03954, 03956 y 30879, cierre el capó y abra la rejilla.
2. Para los modelos 03964 y 03966, abra el capó.
3. Conecte el cable positivo (rojo) al borne positivo (+) de la batería.
4. Conecte el cable negativo (negro) de la batería al borne negativo (-) de la batería.
5. Aplique una capa de grasa Grafo 112X (pieza Toro n.º 505-47) a los bornes de la batería y a las abrazaderas de los cables de la batería.
6. Coloque la cubierta de goma sobre la abrazadera del cable positivo de la batería.
7. Coloque la tapa sobre la batería, introduciendo las pestañas de la tapa en las ranuras de la bandeja de la batería.
8. Para los modelos 03950, 03952, 03954, 03956 y 30879, cierre y enganche la rejilla.
9. Para los modelos 03964 y 03966, cierre y enganche el capó.

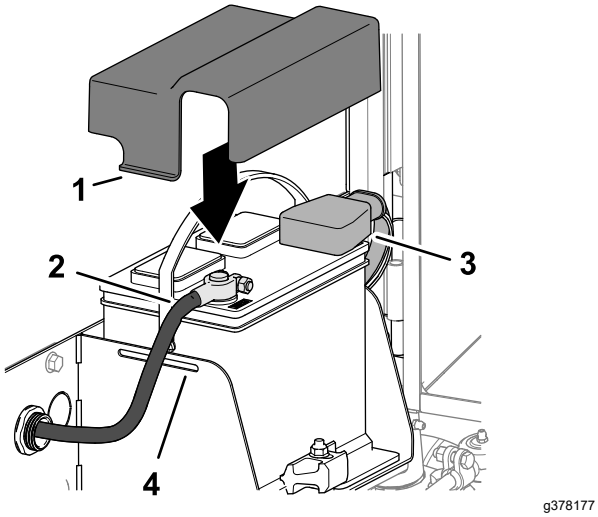

Figura 31

1. Cubierta
2. Cable negativo de la batería
3. Cable positivo de la batería
4. Bandeja de baterías



Count on it.