Form No. 3423-112 Rev B

Kit cablaggio di alimentazione

Trattorini serie Reelmaster® 5000 o Groundsmaster® 4300

Nº del modello 138-2994

Istruzioni di installazione

Installazione

Parti sciolte

Verificate che sia stata spedita tutta la componentistica, facendo riferimento alla seguente tabella.

Procedura	Descrizione	Qté	Uso
1	Non occorrono parti	–	Preparazione della macchina.
2	Non occorrono parti	–	Scollegamento della batteria.
3	Cablaggio di alimentazione Fusibile (10 A) Maxi fusibile (60 A) Solenoide	1 1 1 1	Preparazione del cablaggio di alimentazione.
4	Non occorrono parti	–	Instradamento del cablaggio di alimentazione.
5	Non occorrono parti	–	Collegamento dell'interruttore di folle al cablaggio di alimentazione.
6	Non occorrono parti	–	Collegamento del cablaggio del parasole al cablaggio di alimentazione.
7	Non occorrono parti	–	Collegamento dei terminali ad anello del cablaggio di alimentazione.
8	Fascetta per cavi	6	Fissaggio del cablaggio di alimentazione alla macchina.
9	Non occorrono parti	–	Collegate la batteria.

© 2025—The Toro® Company
8111 Lyndale Avenue South
Bloomington, MN 55420

Registrate il vostro prodotto presso www.Toro.com.

Traduzione dell'originale (IT)
Stampato negli USA
Tutti i diritti sono riservati

3423-112

1

Preparazione della macchina

Non occorrono parti

Procedura

⚠ ATTENZIONE

Se lasciate la chiave nell'interruttore di accensione, qualcuno potrebbe accidentalmente avviare il motore e ferire gravemente voi o gli astanti.

Togliete la chiave dall'interruttore di accensione prima di ogni intervento di manutenzione.

1. Parcheggiate la macchina su un terreno pianeggiante, disinnestate la PDF, abbassate gli apparati di taglio e inserite il freno di stazionamento.
2. Spegnete il motore, togliete la chiave, attendete che tutte le parti in movimento si arrestino e lasciate raffreddare il motore.

2

Scollegamento della batteria

Non occorrono parti

Procedura

⚠ PERICOLO

L'elettrolito della batteria contiene acido solforico, che è mortale se consumato e causa gravi ustioni.

- **Non bevete l'elettrolito, e non lasciate che venga a contatto con la pelle, gli occhi o gli indumenti.**
- **Indossate occhiali di sicurezza e guanti di gomma.**
- **Riempite la batteria nelle vicinanze di acqua pulita, per lavare la pelle.**

1. Per i modelli 03950, 03952, 03954, 03956 e 30879, aprite la protezione.
2. Per i modelli 03964 e 03966, aprite il cofano.
3. Rimuovete la copertura dal vassoio della batteria premendo sui lati della copertura della batteria.
4. Scollegate il cavo negativo della batteria.
5. Sfilate il coperchio di isolamento dal morsetto del cavo positivo della batteria e scollegate il cavo positivo della batteria.

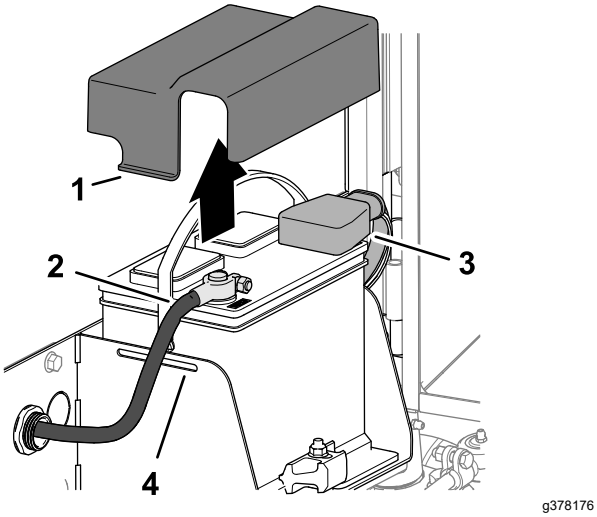

Figura 1

1. Coperchio
2. Cavo negativo della batteria
3. Cavo positivo della batteria
4. Vassoio della batteria

6. Per i modelli 03950, 03952, 03954, 03956 e 30879, chiudete la protezione e aprite il cofano.

3

Preparazione del cablaggio di alimentazione

Parti necessarie per questa operazione:

1	Cablaggio di alimentazione
1	Fusibile (10 A)
1	Maxi fusibile (60 A)
1	Solenoide

Procedura

1. Inserire il maxi fusibile (60 A) nel portafusibili grande a 2 prese del cablaggio di alimentazione (Figura 2).

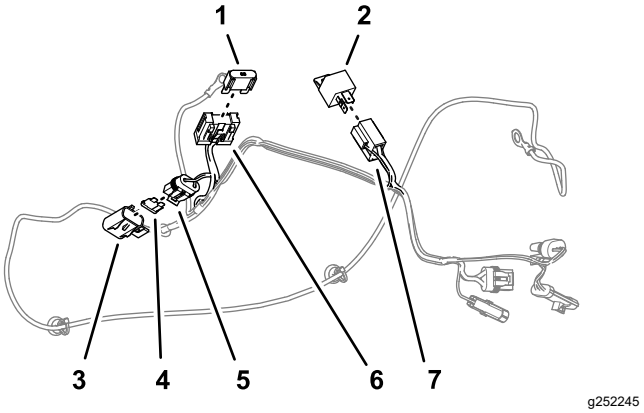

Figura 2

1. Maxi fusibile (60 A)
2. Solenoide
3. Coperchio (portafusibili piccolo)
4. Fusibile (10 A)
5. Portafusibili piccolo (cablaggio di alimentazione)
6. Portafusibili a 2 prese (cablaggio di alimentazione)
7. Connettore a 4 prese (cablaggio di alimentazione)

2. Rimuovete il coperchio dal portafusibili piccolo (Figura 2).
3. Inserite il fusibile (10 A) nel portafusibili piccolo e montate il coperchio (Figura 2).
4. Inserite il solenoide nel connettore a 4 prese (Figura 2).

4

Instradamento del cablaggio di alimentazione

Non occorrono parti

Procedura

Importante: **Disponete il cablaggio di alimentazione lontano dai componenti di scarico e dalle parti mobili.**

1. Sul lato sinistro della macchina, disponete i connettori a pin e i connettori a prese tra il motore e il telaio della macchina (Figura 3).

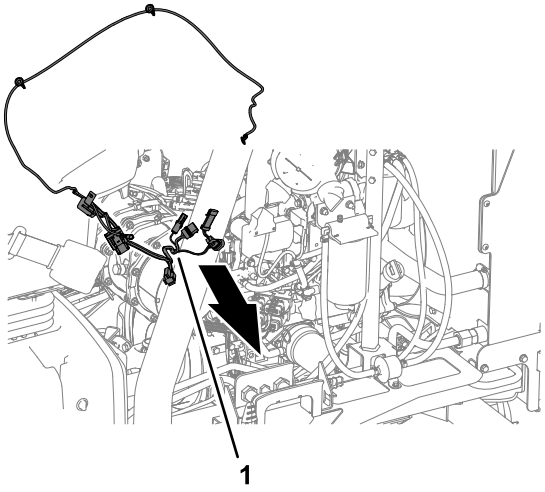

g252422

Figura 3

1. Cablaggio di alimentazione

2. Disponete il terminale ad anello indicato come BATTERY – in avanti, lungo il lato sinistro del motore (Figura 4).

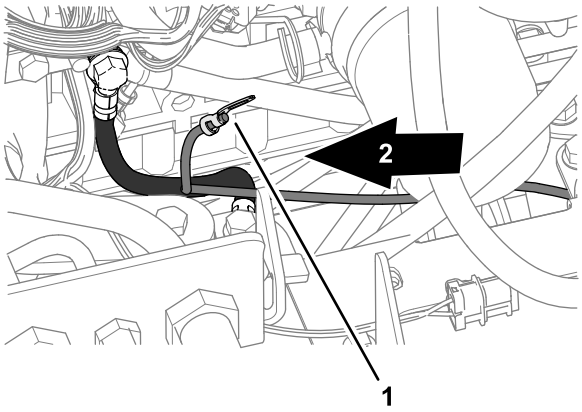

g252423

Figura 4

1. Terminale ad anello - cablaggio di alimentazione (BATTERY –)
2. Parte anteriore della macchina

3. Disponete il cablaggio di alimentazione indietro e attraverso la piastra dell'assale posteriore come illustrato nella Figura 5.

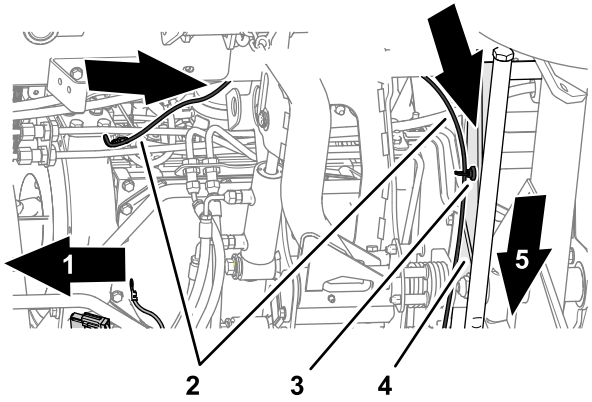

g252424

Figura 5

1. Parte anteriore della macchina
2. Cablaggio di alimentazione
3. Supporto del cablaggio magnetico
4. Piastra dell'assale posteriore
5. Lato destro della macchina.

4. Fissaggio del cablaggio di alimentazione alla piastra dell'assale posteriore con i 2 supporti del cablaggio magnetico come illustrato nella Figura 6.

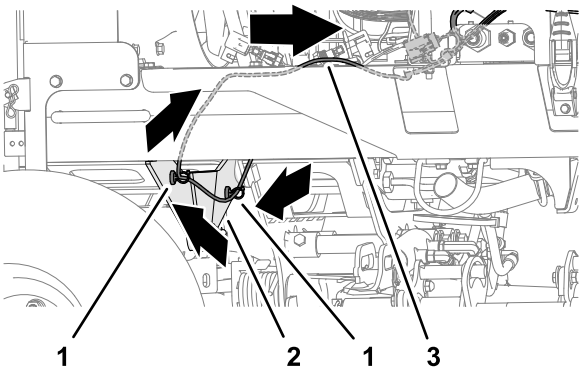

g252425

Figura 6

1. Supporto del cablaggio magnetico
2. Piastra dell'assale posteriore
3. Cablaggio di alimentazione

5. Disponete il cablaggio di alimentazione in avanti, lungo il cablaggio preassemblato della macchina (Figura 7 o Figura 8).

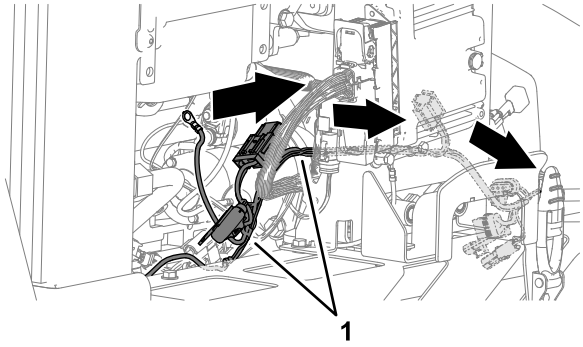

g252426

Figura 7

1. Cablaggio di alimentazione

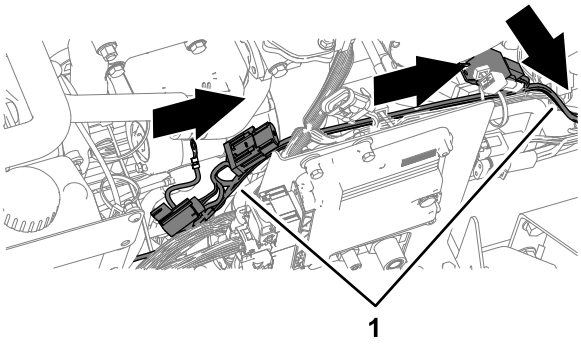

g252428

Figura 8

1. Cablaggio di alimentazione

6. Disponete il cablaggio di alimentazione verso il basso, accanto alla parte anteriore del motore (Figura 7 o Figura 8).
7. Nella parte inferiore della macchina, disponete il cablaggio di alimentazione in avanti (Figura 9).

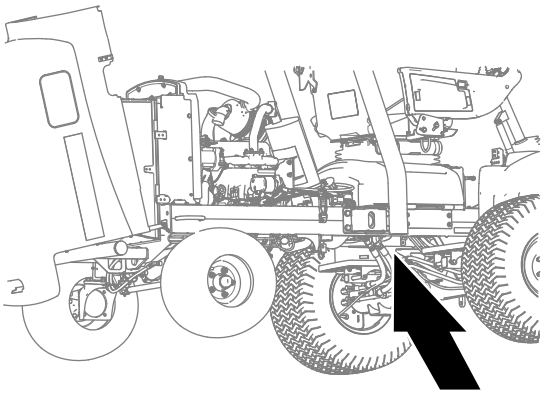

g252440

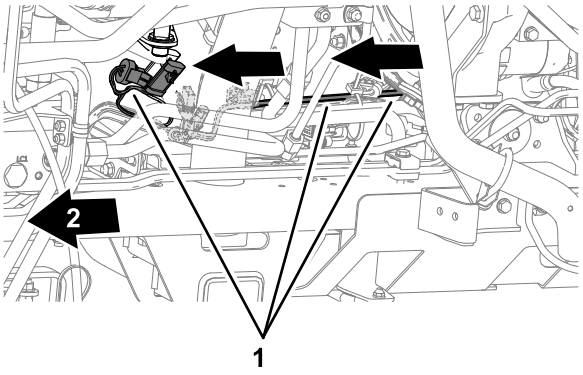

g252427

Figura 9

1. Cablaggio di alimentazione
2. Parte anteriore della macchina

5

Collegamento dell'interruttore di folle al cablaggio di alimentazione

Non occorrono parti

Procedura

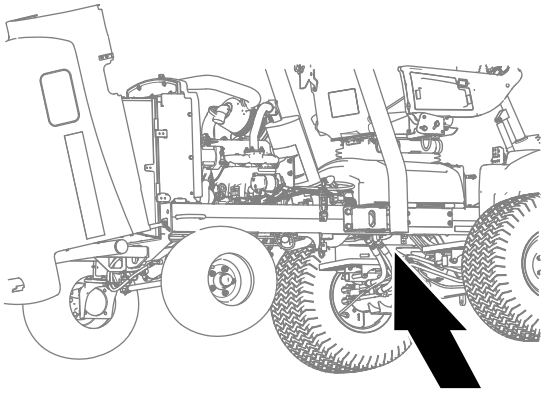

g252440

Figura 10

1. Scollegate il connettore a 3 prese dell'interruttore di folle dal connettore a 3 pin del cablaggio preassemblato della macchina (Figura 11).

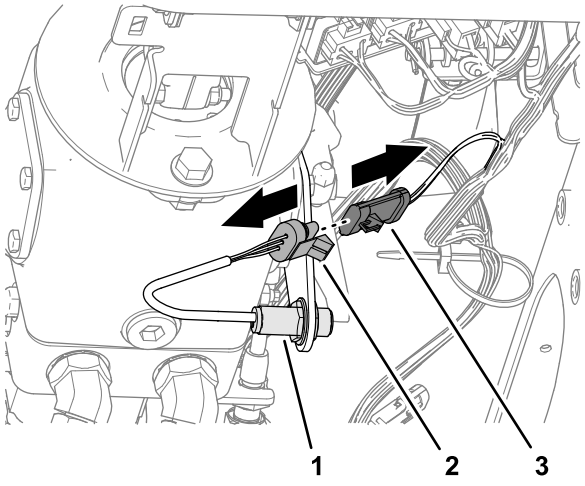

g252452

Figura 11

1. Interruttore di folle
2. Connettore a 3 prese (interruttore di folle)
3. Connettore a 3 pin (cablaggio preassemblato della macchina)

2. Collegate il connettore a 3 prese dell'interruttore di folle al connettore a 3 pin indicato come SWITCHED POWER INTERFACE (CAB PWR ENABLE) del cablaggio di alimentazione (Figura 12).

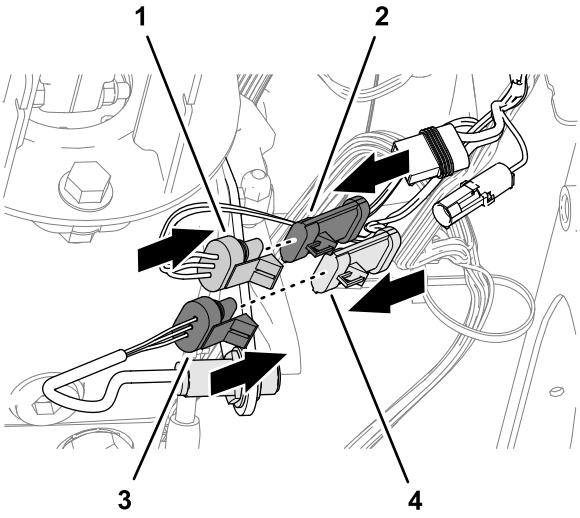

g252451

Figura 12

1. Connettore a 3 prese (cablaggio di alimentazione)
2. Connettore a 3 pin (cablaggio preassemblato della macchina)
3. Connettore a 3 prese (interruttore di folle)
4. Connettore a 3 pin (cablaggio di alimentazione)

3. Collegate il connettore a 3 pin del cablaggio preassemblato della macchina al connettore a 3 prese del cablaggio di alimentazione (Figura 12).

6

Collegamento del cablaggio del parasole al cablaggio di alimentazione

Non occorrono parti

Procedura

Collegate il connettore a 2 pin del cablaggio del parasole al connettore a 2 prese del cablaggio di alimentazione indicato come CAB POWER (Figura 13).

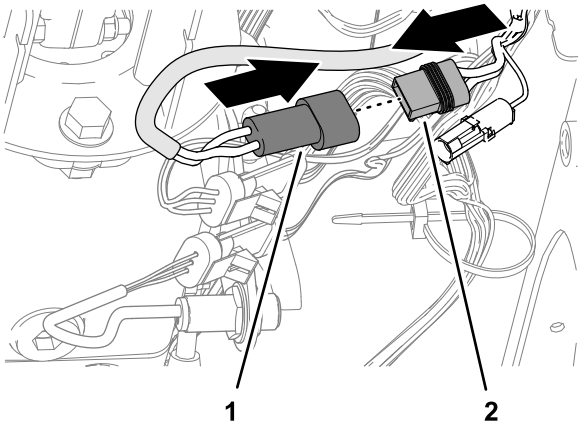

g252487

Figura 13

1. Connettore a 2 pin (cablaggio del parasole)
2. Connettore a 2 prese (cablaggio di alimentazione -CAB POWER)

7

Collegamento dei terminali ad anello del cablaggio di alimentazione

Non occorrono parti

Collegamento del terminale ad anello positivo allo starter

Modelli 03952, 03954, 03956 e 30879

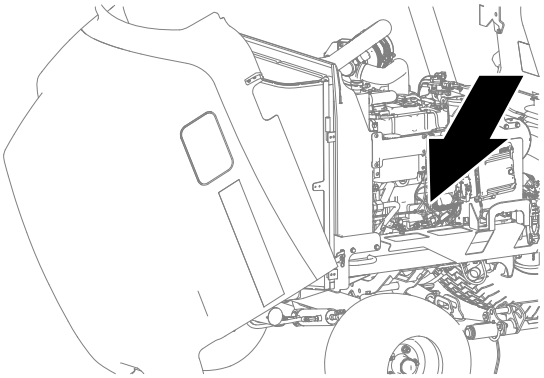

g252340

Figura 14

1. Rimuovete il dado dal Terminale S del solenoide dello starter(Figura 15).

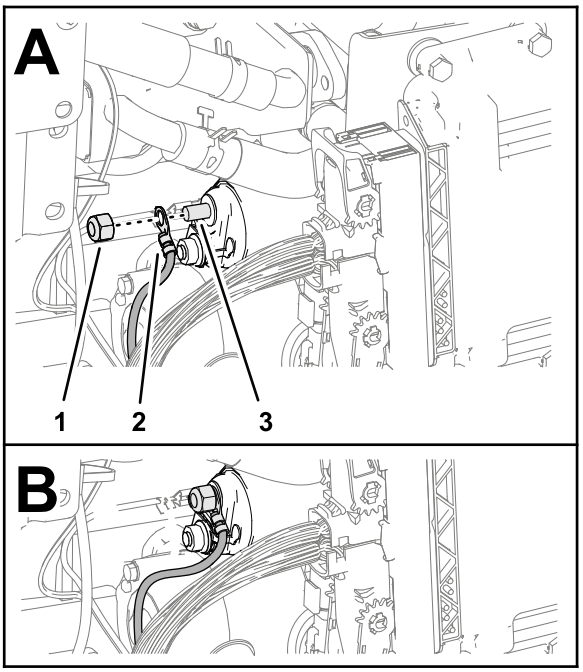

g252309

Figura 15

1. Dado
2. Terminale ad anello - cablaggio di alimentazione (BATTERY +)
3. Terminale S (solenoide dello starter)

2. Montate il terminale ad anello del cablaggio di alimentazione indicato come BATTERY + sul terminale del solenoide (Figura 15).
3. Montate il dado sul terminale del solenoide (Figura 15).
4. Serrate il dado a una coppia compresa tra 5,9 e 9,7 N·m.

Collegamento del terminale ad anello positivo allo starter

Modello 03950

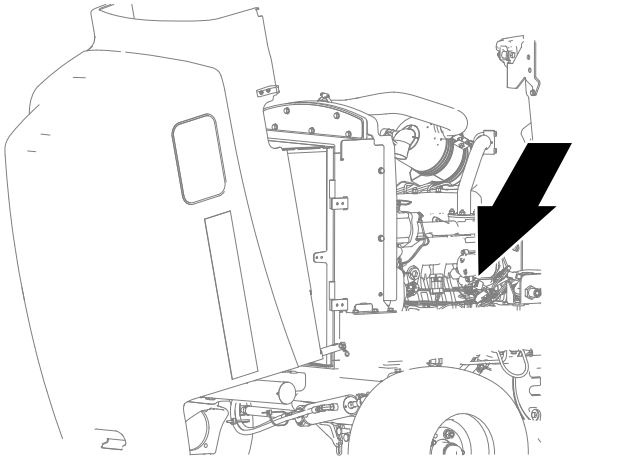

g252342

Figura 16

1. Rimuovete l'isolamento dal Terminale B del solenoide dello starter (Figura 17).

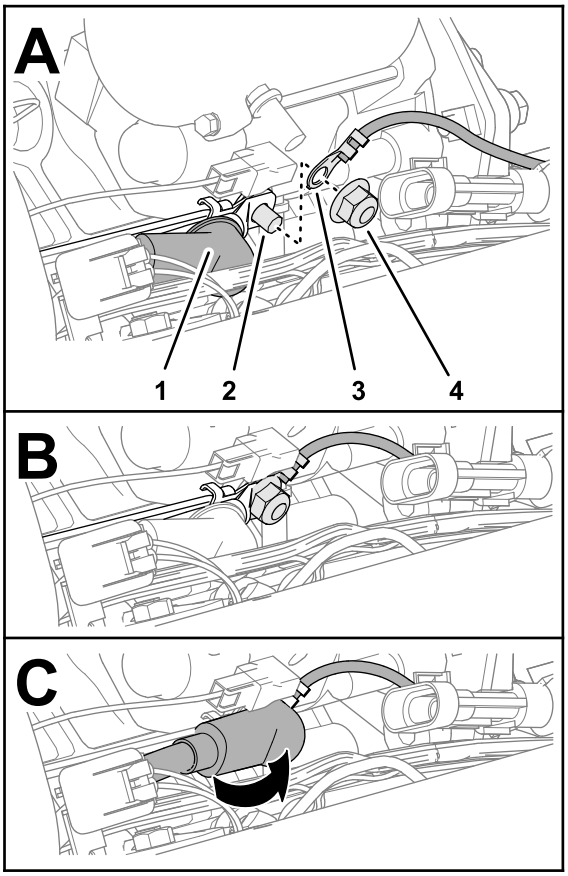

g252308

Figura 17

1. Isolamento
2. Terminale B (solenoide dello starter)
3. Terminale ad anello - cablaggio di alimentazione (BATTERY +)
4. Dado

2. Rimuovete il dado dal Terminale B del solenoide dello starter (Figura 17).
3. Montate il terminale ad anello del cablaggio di alimentazione indicato come BATTERY + sul terminale del solenoide (Figura 17).
4. Montate il dado sul terminale del solenoide (Figura 17).
5. Serrate il dado a una coppia compresa tra 5,9 e 9,7 N·m.
6. Montate l'isolamento sul Terminale B del solenoide dello starter come illustrato nella Figura 17.

Collegamento del terminale ad anello positivo allo starter

Modelli 03964 e 03966

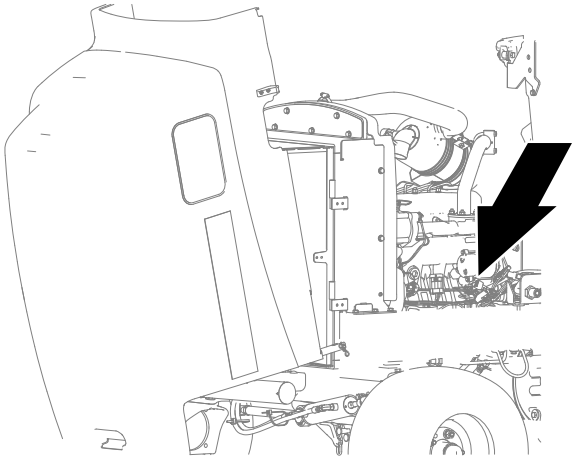

g252342

Figura 18

1. Rimuovete il dado dal Terminale B del solenoide dello starter (Figura 19).

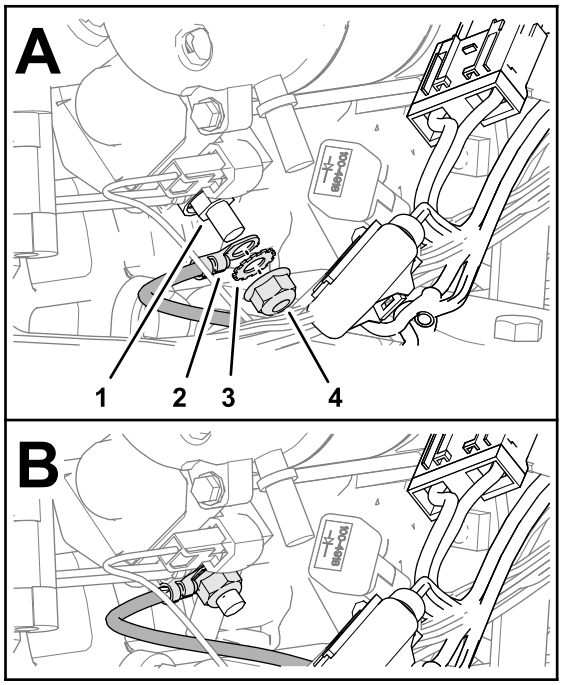

g252289

Figura 19

1. Terminale B (solenoide dello starter)
2. Terminale ad anello - cablaggio di alimentazione (BATTERIA +)
3. Rondella di bloccaggio
4. Dado

2. Montate il terminale ad anello del cablaggio di alimentazione indicato come BATTERY + sul terminale del solenoide (Figura 19).
3. Montate il dado sul terminale del solenoide (Figura 19).
4. Serrate il dado a una coppia compresa tra 5,9 e 9,7 N·m.

Collegamento del terminale ad anello negativo al motore

Modelli 03952, 03954, 03956 e 30879

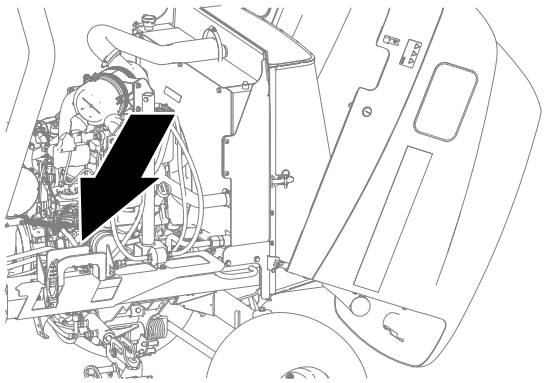

g252339

Figura 20

1. Rimuovete il bullone che fissa il cavo negativo della batteria al vano motore (Figura 21).

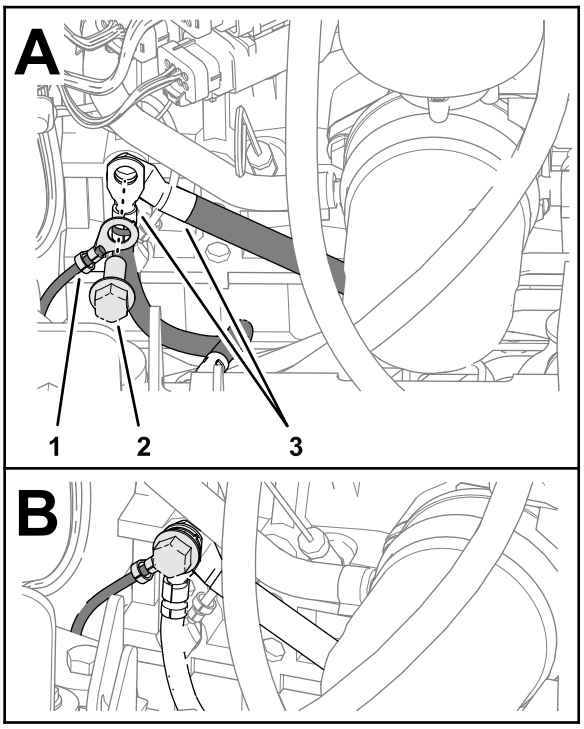

g252292

Figura 21

1. Terminale ad anello - cablaggio di alimentazione (BATTERY –)
2. Bullone (vano motore)
3. Terminali ad anello (messa a terra della macchina)

2. Montate il terminale ad anello del cablaggio di alimentazione indicato come BATTERY – e il cavo negativo della batteria al vano motore con il bullone (Figura 21).
3. Serrate il dado a una coppia compresa tra 46 e 57 N·m.

Collegamento del terminale ad anello negativo al motore

Modello 03950

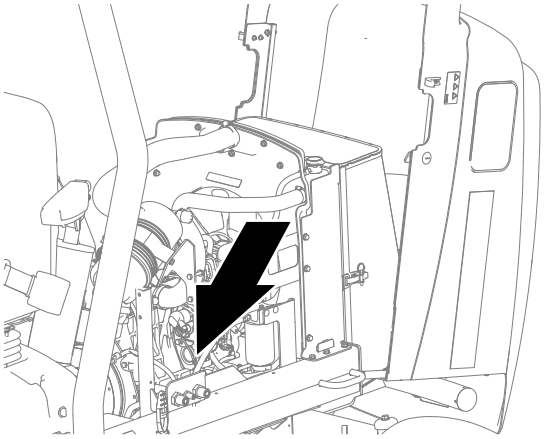

g252341

Figura 22

1. Rimuovete il dado che fissa il cavo negativo della batteria al prigioniero del motore (Figura 23).

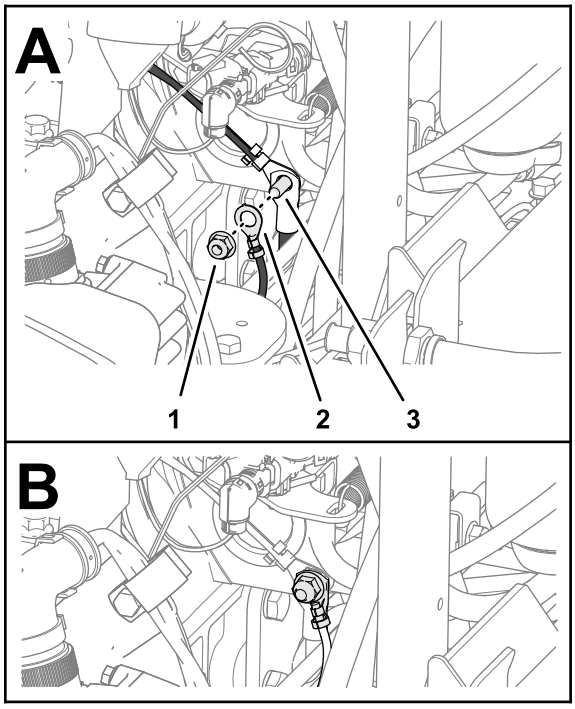

g252307

Figura 23

1. Dado
2. Terminale ad anello - cablaggio di alimentazione (BATTERY –)
3. Prigioniero del motore

2. Montate il terminale ad anello del cablaggio di alimentazione indicato come BATTERY – sul prigioniero del motore (Figura 23).
3. Montate il dado sul prigioniero del motore (Figura 23).
4. Serrate il dado a una coppia compresa tra 46 e 57 N·m.

Collegamento del terminale ad anello negativo al motore

Modelli 03964 e 03966

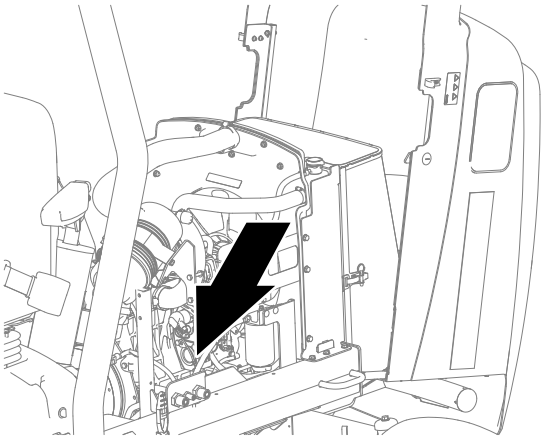

g252341

Figura 24

1. Rimuovete il dado che fissa il cavo negativo della batteria al prigioniero del motore (Figura 25).

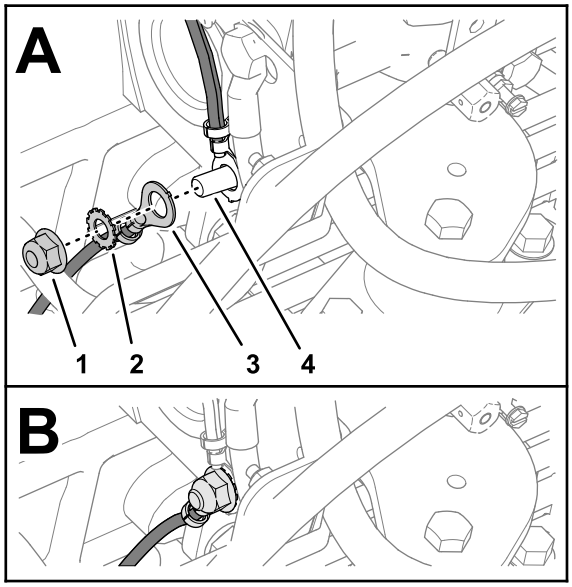

g252288

Figura 25

1. Dado	3. Terminale ad anello - cablaggio di alimentazione (BATTERY –)
2. Rondella di bloccaggio	4. Prigioniero del motore

2. Montate il terminale ad anello del cablaggio di alimentazione indicato come BATTERY – sul prigioniero del motore (Figura 25).
3. Montate il dado sul prigioniero del motore (Figura 25).
4. Serrate il dado a una coppia compresa tra 46 e 57 N·m.

8

Fissaggio del cablaggio di alimentazione alla macchina

Parti necessarie per questa operazione:

6	Fascetta per cavi

Procedura

Fissate il cablaggio di alimentazione alla macchina con le 6 fascette per cavi come illustrato nella Figura 26, Figura 28, Figura 29 e Figura 30.

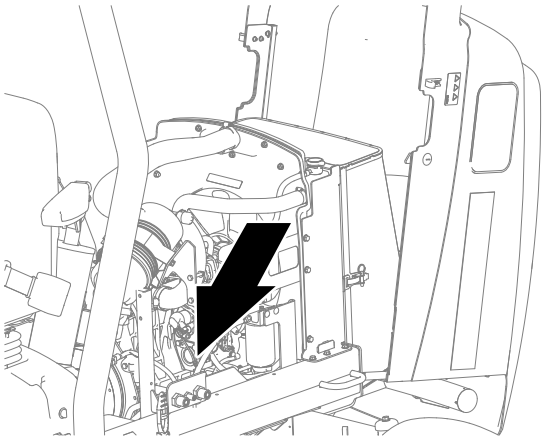

g252341

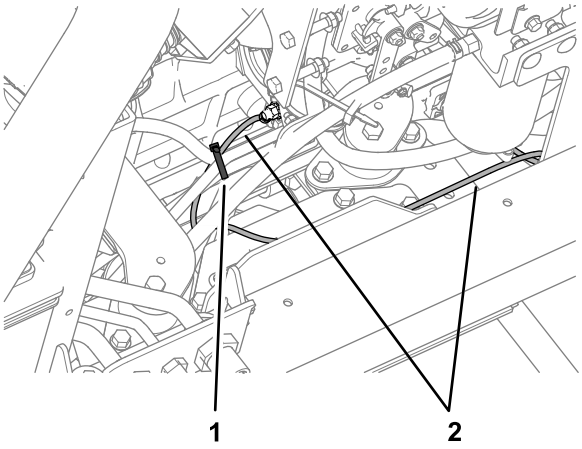

g252515

Figura 26

1. Fascetta per cavi	2. Cablaggio di alimentazione

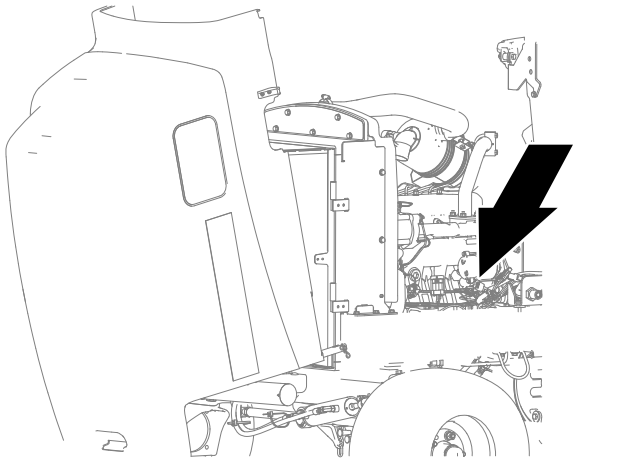

g252342

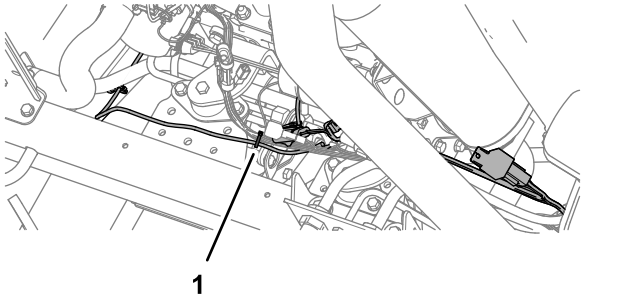

g252516

Figura 27

1. Fascetta per cavi

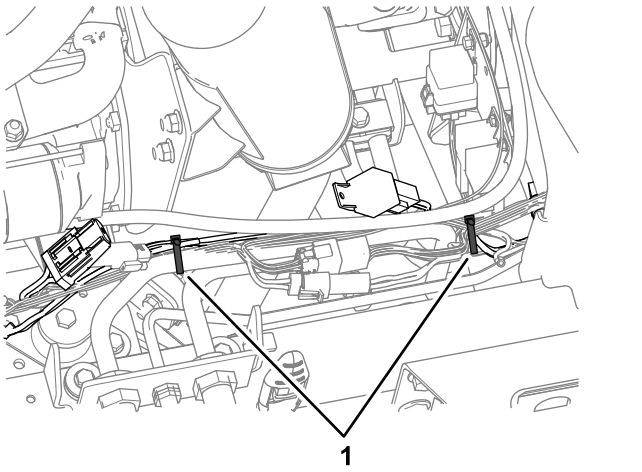

g252517

Figura 28

1. Fascetta per cavi

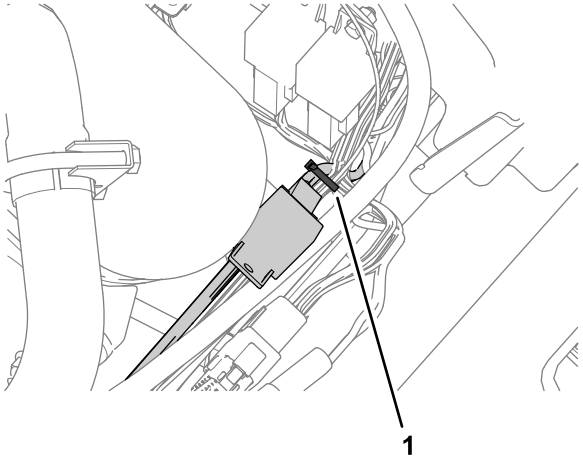

g252518

Figura 29

1. Fascetta per cavi

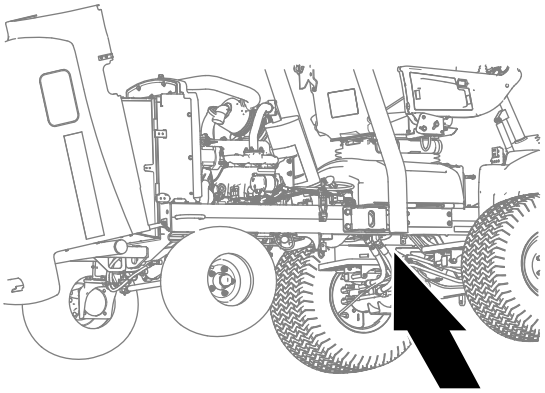

g252440

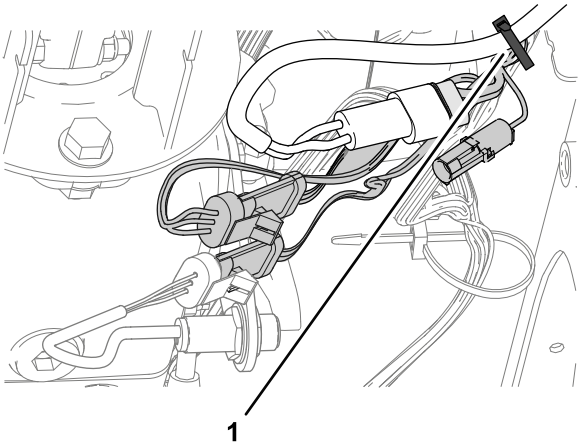

g252519

Figura 30

1. Fascetta per cavi

9

Collegamento della batteria

Non occorrono parti

Procedura

1. Per i modelli 03950, 03952, 03954, 03956 e 30879, abbassate il cofano e aprite la protezione.
2. Per i modelli 03964 e 03966, aprite il cofano.
3. Montate il cavo positivo della batteria (rosso) sul polo positivo (+) della batteria.
4. Montate il cavo negativo della batteria (nero) sul polo negativo (-) della batteria.
5. Applicate uno strato di grasso Grafo 112X (con rivestimento), n. cat. Toro 505-47, ai poli della batteria e ai morsetti del cavo della batteria.
6. Infilate il cappuccio in gomma sul morsetto del cavo positivo della batteria.
7. Montate il coperchio sulla batteria inserendo le alette del coperchio nelle asole del vassoio della batteria.
8. Per i modelli 03950, 03952, 03954, 03956 e 30879, chiudete la protezione e fissatela.
9. Per i modelli 03964 e 03966, chiudete il cofano e fissatelo.

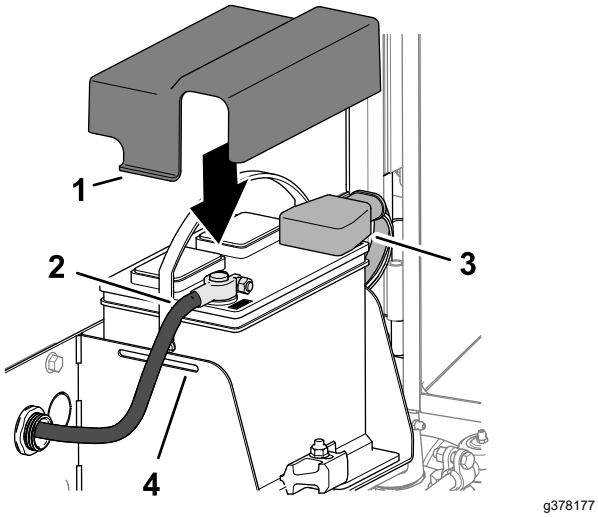

Figura 31

1. Coperchio
2. Cavo negativo della batteria
3. Cavo positivo della batteria
4. Vassoio della batteria



Count on it.