Form No. 3423-115 Rev B

Voedingskabelboom

Reelmaster® 5000 serie of Groundsmaster® 4300 serie tractie-eenheid

Modelnr.: 138-2994

Installatie-instructies

Installatie

Losse onderdelen

Gebruik onderstaande lijst om te controleren of alle onderdelen zijn geleverd.

Procedure	Omschrijving	Hoeveelheid	Gebruik
1	Geen onderdelen vereist	–	De machine voorbereiden.
2	Geen onderdelen vereist	–	De accu afkoppelen.
3	Voedingskabelboom Zekering (10 A) Maxifuse (60 A) Solenoïde	1 1 1 1	De voedingskabelboom voorbereiden.
4	Geen onderdelen vereist	–	De voedingskabelboom leiden.
5	Geen onderdelen vereist	–	De neutraalstandschakelaar aansluiten op de voedingskabelboom.
6	Geen onderdelen vereist	–	De voedingskabelboom aansluiten op de kabelboom van het zonnescherm.
7	Geen onderdelen vereist	–	De ringaansluitingen van de voedingskabelboom aansluiten.
8	Kabelbinder	6	De voedingskabelboom aansluiten op de machine.
9	Geen onderdelen vereist	–	De accu aansluiten.

© 2025—The Toro® Company
8111 Lyndale Avenue South
Bloomington, MN 55420

Registreer uw product op www.Toro.com.

Vertaling van de oorspronkelijke tekst (NL)
Gedrukt in de VS
Alle rechten voorbehouden

3423-115

1

De machine voorbereiden op de montage

Geen onderdelen vereist

Procedure

⚠ VOORZICHTIG

Als u het sleuteltje in het contact laat, bestaat de kans dat iemand de motor per ongeluk start waardoor u of omstanders ernstig letsel kunnen oplopen.

Verwijder het sleuteltje uit het contact voordat u onderhoudswerkzaamheden uitvoert aan de machine.

1. Plaats de machine op een horizontaal vlak, schakel de aftakas uit, laat de maai-eenheden neer en stel de parkeerrem in werking.
2. Zet de motor af, verwijder het sleuteltje, wacht totdat alle bewegende onderdelen tot stilstand zijn gekomen en laat de motor afkoelen.

2

De accu afkoppelen

Geen onderdelen vereist

Procedure

⚠ GEVAAR

Accuzuur bevat zwavelzuur; deze stof is dodelijk bij inname en veroorzaakt ernstige brandwonden.

- **U mag accuzuur nooit inslikken en moet elk contact met huid, ogen of kleding vermijden.**
- **Draag een veiligheidsbril en rubberen handschoenen.**
- **Vul de accu alleen bij op plaatsen waar schoon water aanwezig is om indien nodig uw huid af te spoelen.**

1. Voor modellen 03950, 03952, 03954, 03956 en 30879: open het scherm.
2. Voor modellen 03964 en 03966: open de motorkap.
3. Verwijder het deksel van de accubak door op de zijkanten van het accudeksel te drukken.
4. Maak de minkabel van de accu los.
5. Schuif de isolatorkap van de klem van de pluskabel van de accu en maak de pluskabel van de accu los.

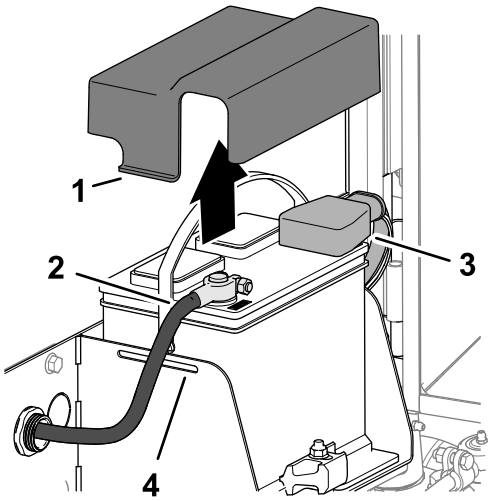

g378176

Figuur 1

1. Deksel
2. Minkabel van de accu
3. Pluskabel van de accu
4. Accubak

6. Voor modellen 03950, 03952, 03954, 03956 en 30879: sluit het scherm en open de motorkap.

3

De voedingskabelboom voorbereiden

Benodigde onderdelen voor deze stap:

1	Voedingskabelboom
1	Zekering (10 A)
1	Maxifuse (60 A)
1	Solenoïde

Procedure

1. Plaats de Maxifuse (60 A) in de grote zekeringhouder van de voedingskabelboom, met 2 sleuven (Figuur 2).

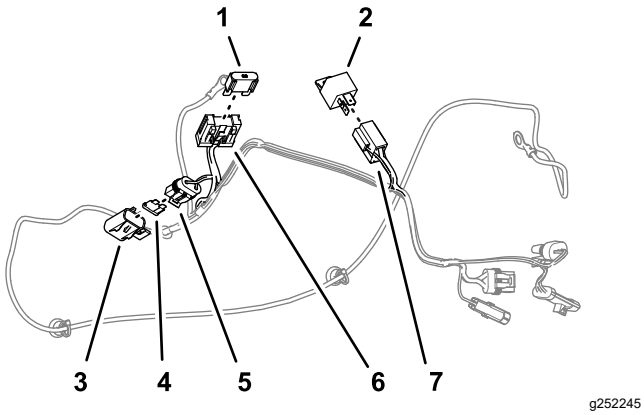

Figuur 2

1. Maxifuse (60 A)
2. Solenoïde
3. Ka[(kleine zekeringhouder)
4. Zekering (10 A)
5. Kleine zekeringhouder (voedingskabelboom)
6. Zekeringhouder met 2 sleuven (voedingskabelboom)
7. Connector met 4 sleuven (onderste kabelboom)

2. Verwijder de kap van de kleine zekeringhouder (Figuur 2).
3. Plaats de zekering (10 A) in de kleine zekeringhouder en monteer de kap (Figuur 2).
4. Plaats de solenoïde in de connector met 4 sleuven (Figuur 2).

4

De voedingskabelboom leiden

Geen onderdelen vereist

Procedure

Belangrijk: **Leid de voedingskabelboom weg van de onderdelen van de uitlaat en bewegende onderdelen.**

1. Leid aan de linkerkant van de machine de connectoren met pinnen en de connectoren met een contact tussen de motor en het frame van de machine (Figuur 3).

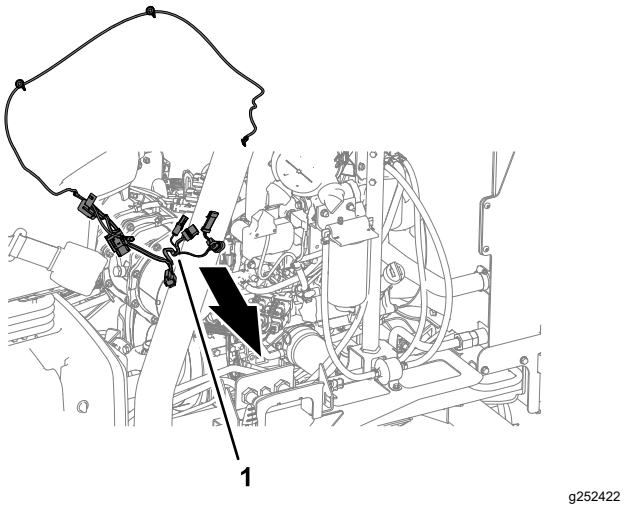

Figuur 3

1. Voedingskabelboom

2. Leid de ringaansluiting met de aanduiding BATTERY – naar voren langs de linkerkant van de motor (Figuur 4).

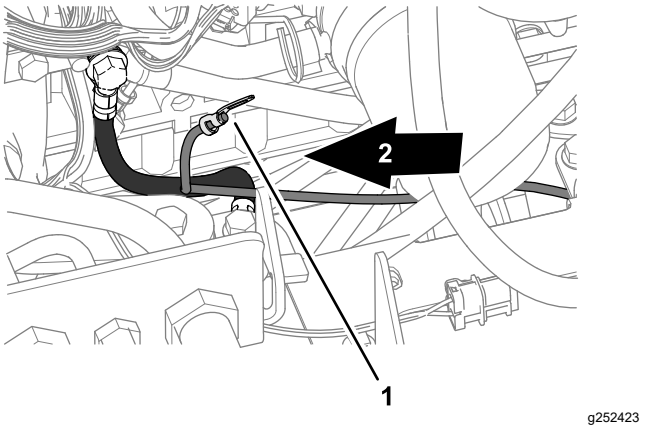

Figuur 4

1. Ringaansluiting – voedingskabelboom (BATTERY –)
2. Voorzijde van de machine

3. Leid de voedingskabelboom naar achteren en over de plaat van de achteras zoals getoond in Figuur 5.

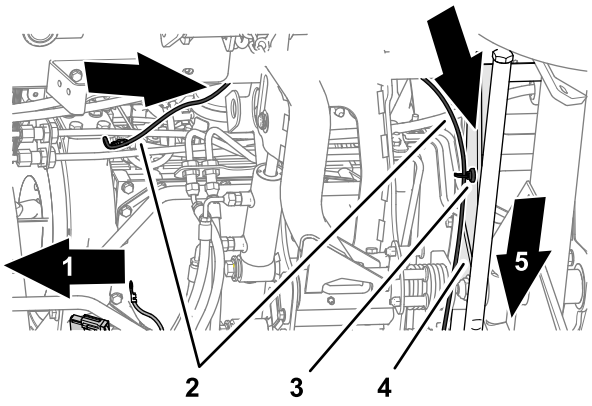

g252424

Figuur 5

1. Voorzijde van de machine
2. Voedingskabelboom
3. Magnetische kabelboombevestiging
4. Plaat van achteras
5. Rechterkant van de machine

4. Bevestig de voedingskabelboom aan de plaat van de achteras met de 2 magnetische kabelboombevestigingen zoals getoond in Figuur 6.

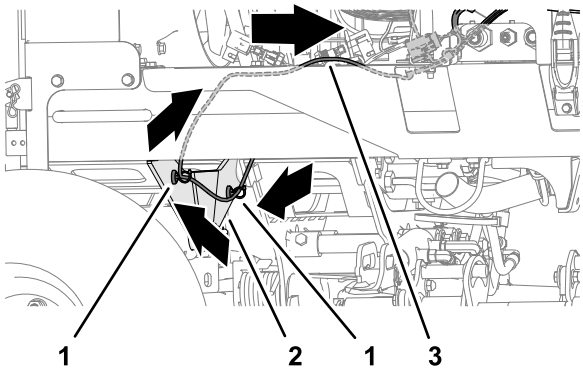

g252425

Figuur 6

1. Magnetische kabelboombevestiging
2. Plaat van achteras
3. Voedingskabelboom

5. Leid de voedingskabelboom naar voren langs de kabelboom van de machine (Figuur 7 of Figuur 8).

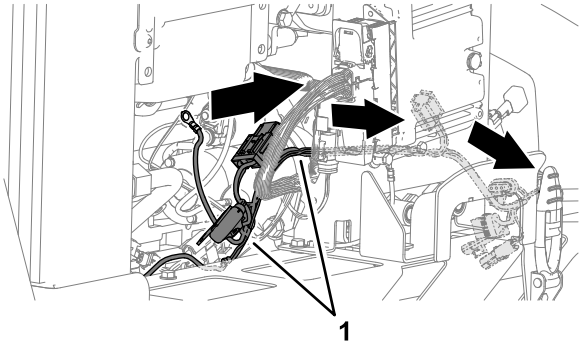

g252426

Figuur 7

1. Voedingskabelboom

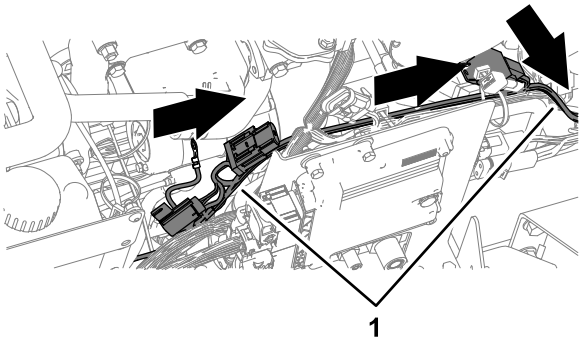

g252428

Figuur 8

1. Voedingskabelboom

6. Leid de voedingskabelboom naar beneden dicht bij de voorkant van de motor (Figuur 7 of Figuur 8).
7. Aan de onderkant van de machine moet u de voedingskabelboom naar voren leiden (Figuur 9).

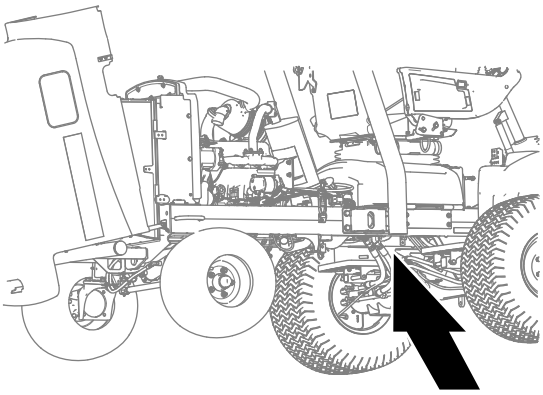

g252440

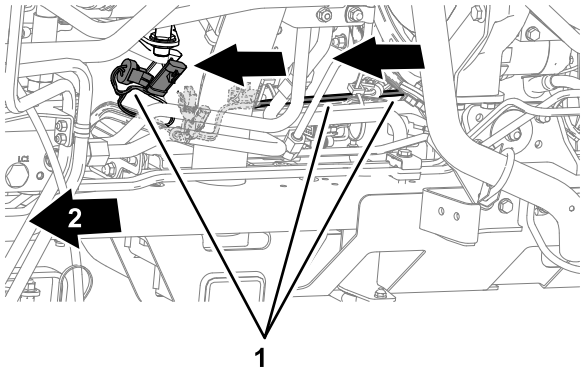

g252427

Figuur 9

1. Voedingskabelboom
2. Voorkant van de machine

5

De neutraalstandscha-kelaar aansluiten op de voedingskabelboom

Geen onderdelen vereist

Procedure

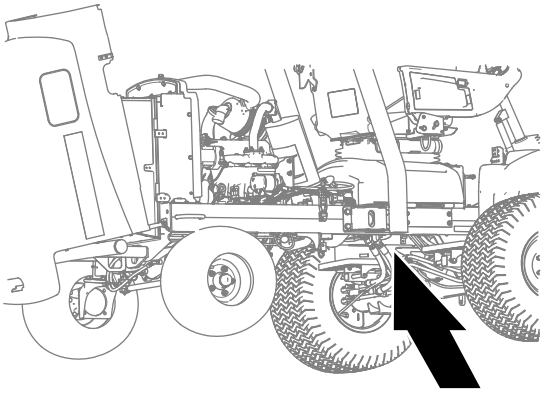

g252440

Figuur 10

1. Koppel de connector met 3 contacten van de neutraalstandschakelaar af van de connector met 3 pinnen van de machinekabelboom (Figuur 11).

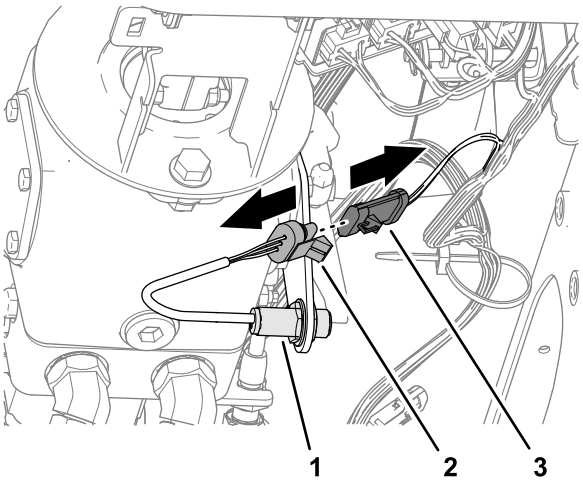

g252452

Figuur 11

1. Neutraalstandschakelaar
2. Connector met 3 contacten (neutraalstandschakelaar)
3. Connector met 3 pinnen (machinekabelboom)

2. Sluit de connector met 3 contacten van de neutraalstandschakelaar aan op de connector met 3 pinnen met de aanduiding SWITCHED POWER INTERFACE (CAB PWR ENABLE) van de voedingskabelboom (Figuur 12).

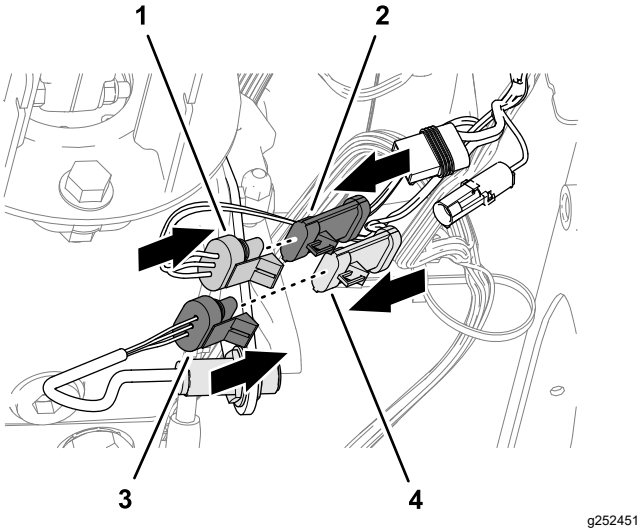

Figuur 12

1. Connector met 3 contacten (voedingskabelboom)
2. Connector met 3 pinnen (machinekabelboom)
3. Connector met 3 contacten (neutraalstandschakelaar)
4. Connector met 3 pinnen (voedingskabelboom)

3. Steek de connector met 3 pinnen van de machinekabelboom in de connector met 3 contacten van de voedingskabelboom (Figuur 12).

6

De voedingskabelboom aansluiten op de kabelboom van het zonnescherm

Geen onderdelen vereist

Procedure

Sluit de connector met 2 pinnen van het zonnescherm aan op de connector met 2 contacten van de voedingskabelboom met de aanduiding CAB POWER (Figuur 13).

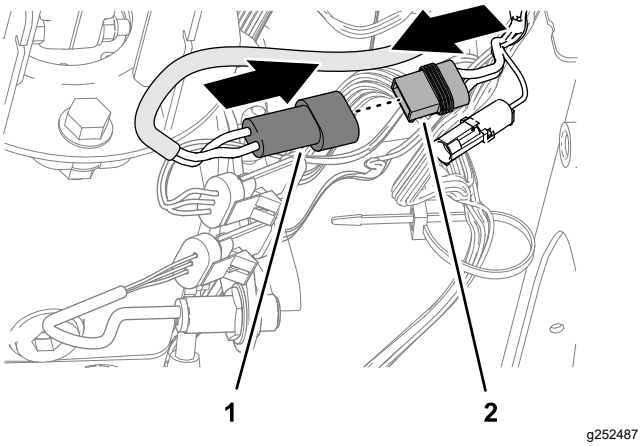

Figuur 13

1. Connector met 2 pinnen (zonnescherm)
2. Connector met 2 contacten (voedingskabelboom - CAB POWER)

7

De ringaansluitingen van de voedingskabelboom aansluiten

Geen onderdelen vereist

De positieve ringaansluiting aansluiten op de startmotor

Modellen 03952, 03954, 03956 en 30879

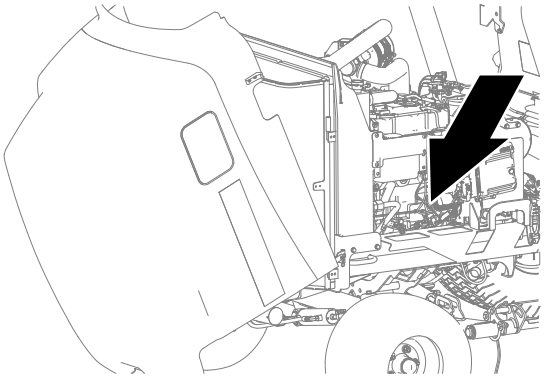

Figuur 14

1. Verwijder de moer van aansluiting S van de startmotorsolenoïde (Figuur 15).

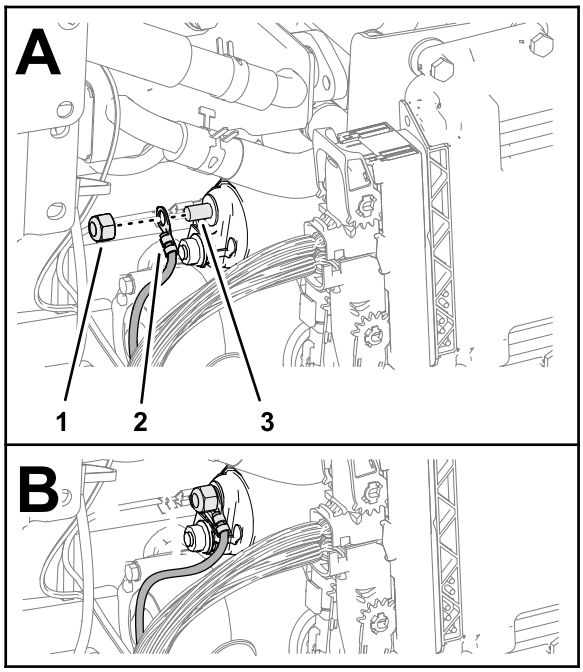

g252309

Figuur 15

1. Moer
2. Ringaansluiting – voedingskabelboom (BATTERY +)
3. Aansluiting S (startmotorsolenoïde)

2. Monteer de ringaansluiting van de voedingskabelboom met de aanduiding BATTERY + op de solenoïdeaansluiting (Figuur 15).
3. Monteer de moer op de solenoïdeaansluiting (Figuur 15).
4. Draai de moer vast met een torsie van 5,9 tot 9,7 N·m.

De positieve ringaansluiting aansluiten op de startmotor

Model 03950

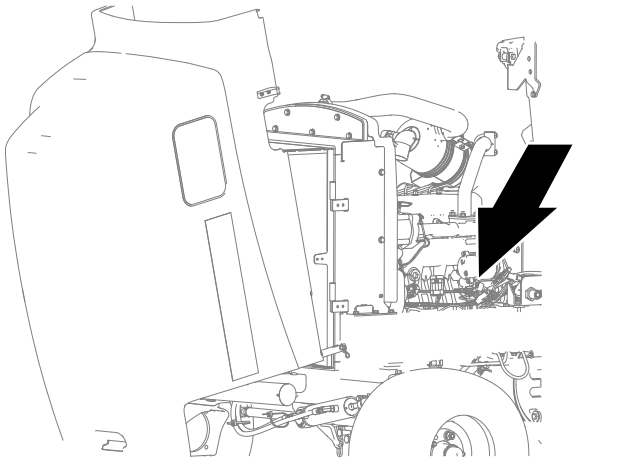

g252342

Figuur 16

1. Verwijder de isolator van aansluiting B van de startmotorsolenoïde (Figuur 17).

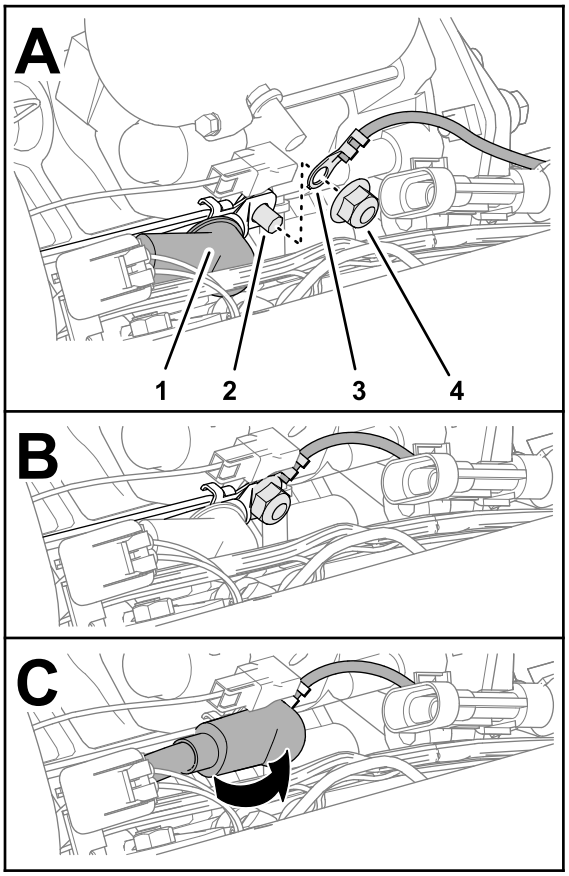

g252308

Figuur 17

1. Isolator
2. Aansluiting B (startmotorsolenoïde)
3. Ringaansluiting – voedingskabelboom (BATTERY +)
4. Moer

2. Verwijder de moer van aansluiting B van de startmotorsolenoïde (Figuur 17).
3. Monteer de ringaansluiting van de voedingskabelboom met de aanduiding BATTERY + op de solenoïdeaansluiting (Figuur 17).
4. Monteer de moer op de solenoïdeaansluiting (Figuur 17).
5. Draai de moer vast met een torsie van 5,9 tot 9,7 N·m.
6. Monteer de isolator over aansluiting B van de startmotorsolenoïde zoals getoond in Figuur 17.

De positieve ringaansluiting aansluiten op de startmotor

Modellen 03964 en 03966

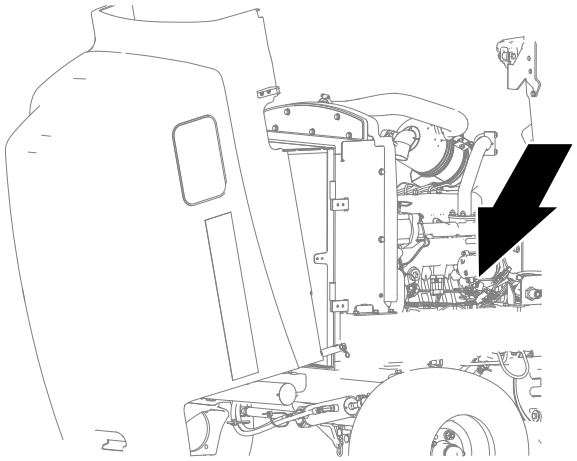

g252342

Figuur 18

1. Verwijder de moer van aansluiting B van de startmotorsolenoïde (Figuur 19).

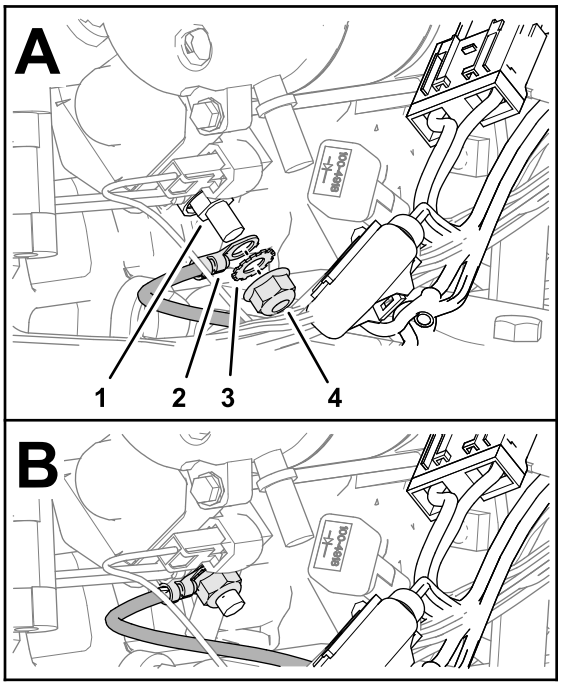

g252289

Figuur 19

1. Aansluiting B (startmotorsolenoïde)
2. Ringaansluiting – voedingskabelboom (BATTERY +)
3. Borgring
4. Moer

2. Monteer de ringaansluiting van de voedingskabelboom met de aanduiding BATTERY + op de solenoïdeaansluiting (Figuur 19).

3. Monteer de moer op de solenoïdeaansluiting (Figuur 19).
4. Draai de moer vast met een torsie van 5,9 tot 9,7 N·m.

De negatieve ringaansluiting aansluiten op de motor

Modellen 03952, 03954, 03956 en 30879

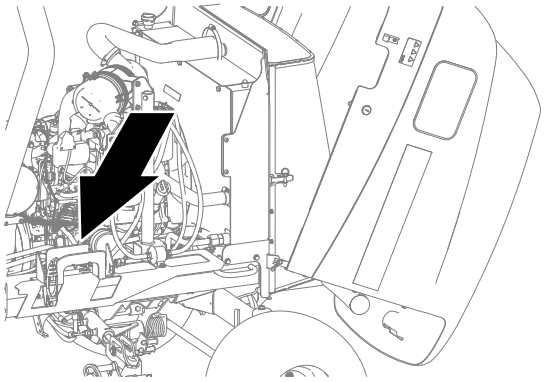

g252339

Figuur 20

1. Verwijder de bout waarmee de minkabel van de accu is bevestigd aan de motorbehuizing (Figuur 21).

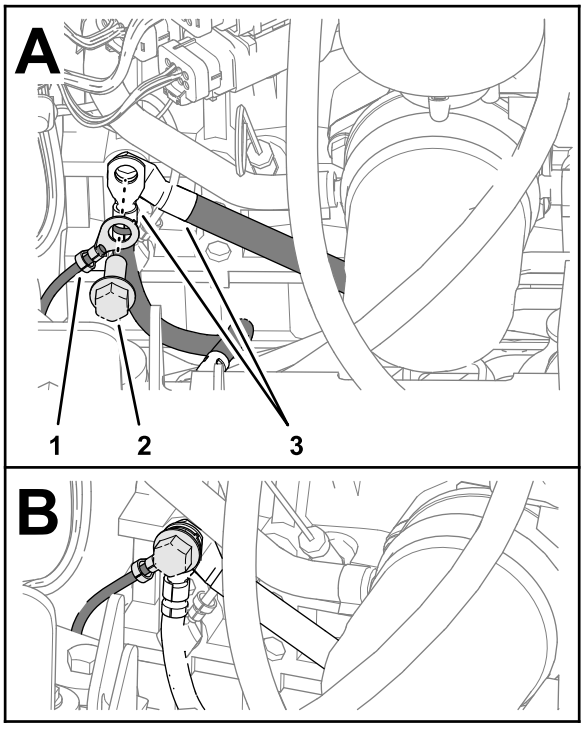

g252292

Figuur 21

1. Ringaansluiting – voedingskabelboom (BATTERY –)
2. Bout (motorbehuizing)
3. Ringaansluitingen (aardvoorziening machine)
2. Monteer de ringaansluiting van de voedingskabelboom met de aanduiding BATTERY – en de minkabel van de accu met de bout aan de motorbehuizing (Figuur 21).
3. Draai de moer vast met een torsie van 46 tot 57 N·m.

De negatieve ringaansluiting aansluiten op de motor

Model 03950

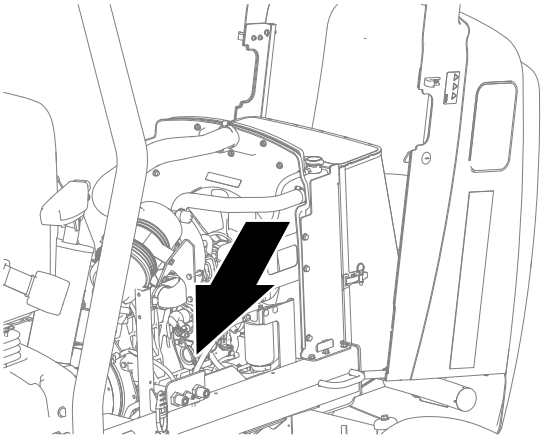

g252341

Figuur 22

1. Verwijder de moer waarmee de minkabel van de accu is bevestigd aan de tapbout van de motor (Figuur 23).

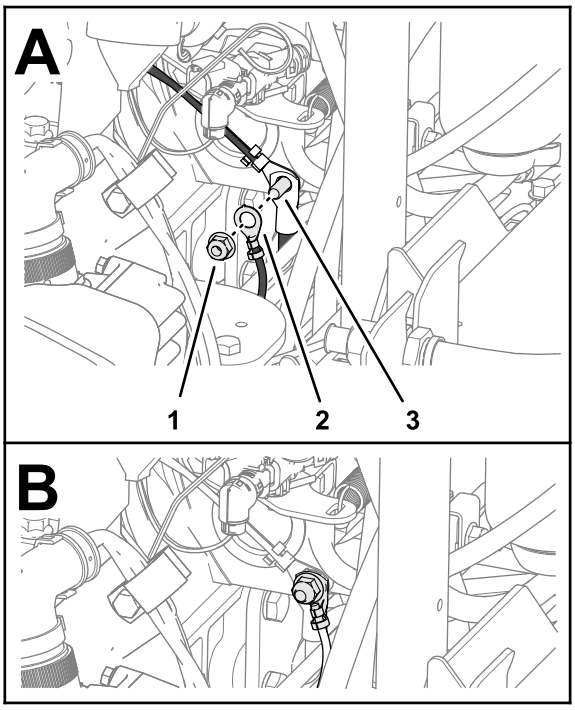

g252307

Figuur 23

1. Moer
2. Ringaansluiting – voedingskabelboom (BATTERY –)
3. Tapbout van motor

2. Monteer de ringaansluiting van de voedingskabelboom met de aanduiding BATTERY – op de tapbout van de motor (Figuur 23).
3. Monteer de moer op de tapbout van de motor (Figuur 23).
4. Draai de moer vast met een torsie van 46 tot 57 N·m.

De negatieve ringaansluiting aansluiten op de motor

Modellen 03964 en 03966

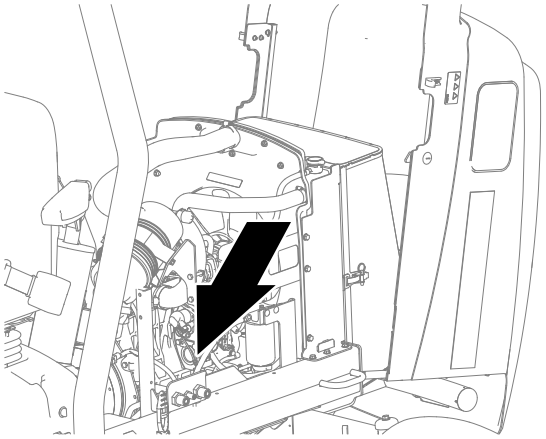

g252341

Figuur 24

1. Verwijder de moer waarmee de minkabel van de accu is bevestigd aan de tapbout van de motor (Figuur 25).

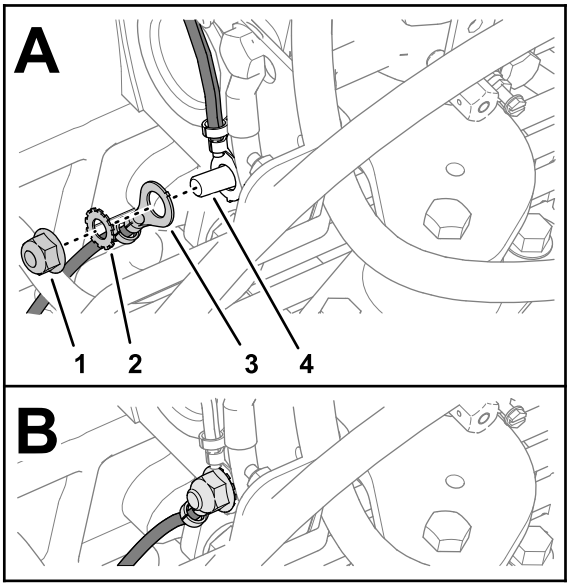

g252288

Figuur 25

1. Moer
2. Borgring
3. Ringaansluiting – voedingskabelboom (BATTERY –)
4. Tapbout van motor

2. Monteer de ringaansluiting van de voedingskabelboom met de aanduiding BATTERY – op de tapbout van de motor (Figuur 25).
3. Monteer de moer op de tapbout van de motor (Figuur 25).

4. Draai de moer vast met een torsie van 46 tot 57 N·m.

8

De voedingskabelboom aansluiten op de machine

Benodigde onderdelen voor deze stap:

6	Kabelbinder

Procedure

Bevestig de voedingskabelboom aan de machine met de 6 kabelbinders zoals getoond in Figuur 26, Figuur 28, Figuur 29 en Figuur 30.

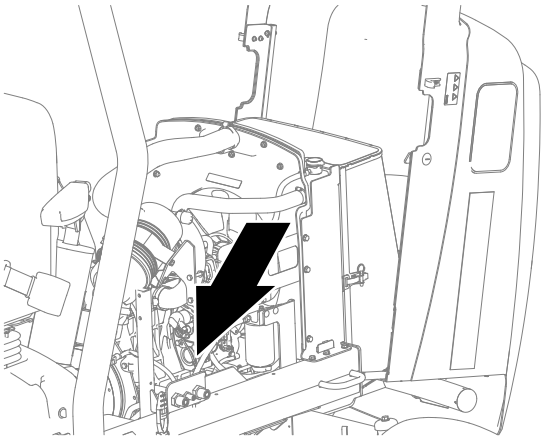

g252341

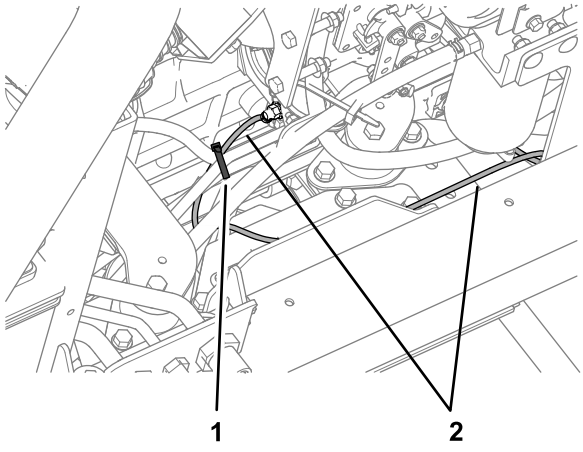

g252515

Figuur 26

1. Kabelbinder
2. Voedingskabelboom

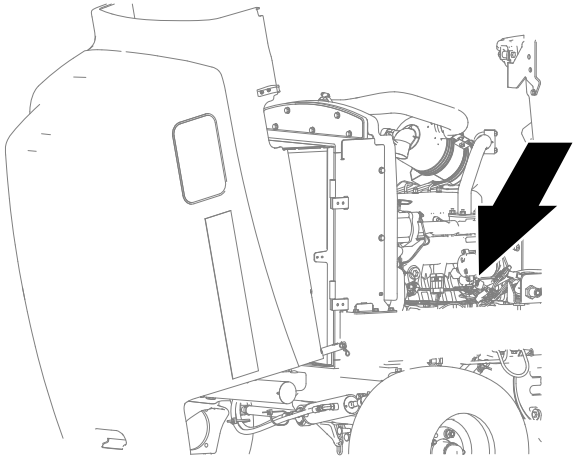

g252342

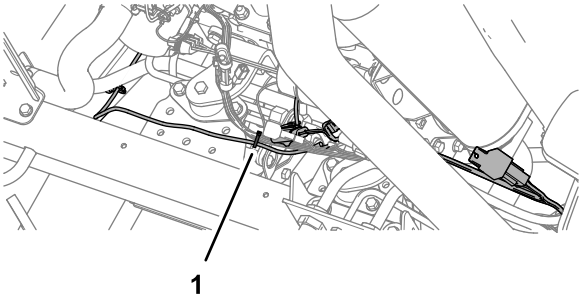

g252516

Figuur 27

1. Kabelbinder

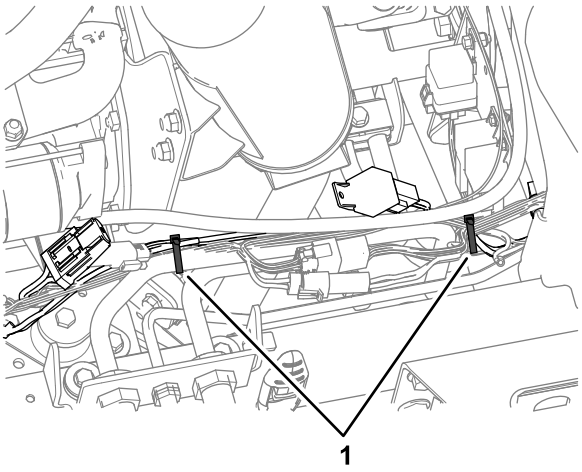

g252517

Figuur 28

1. Kabelbinder

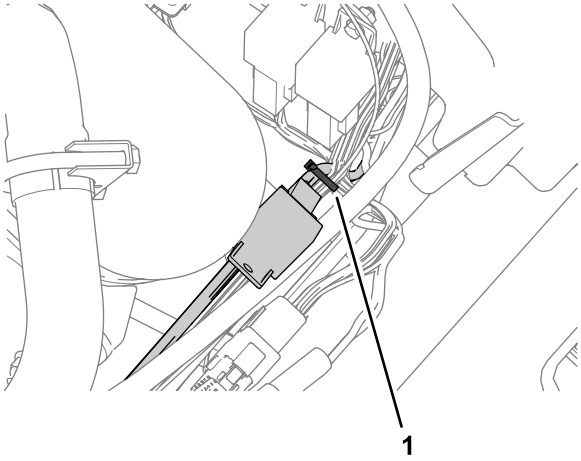

g252518

Figuur 29

1. Kabelbinder

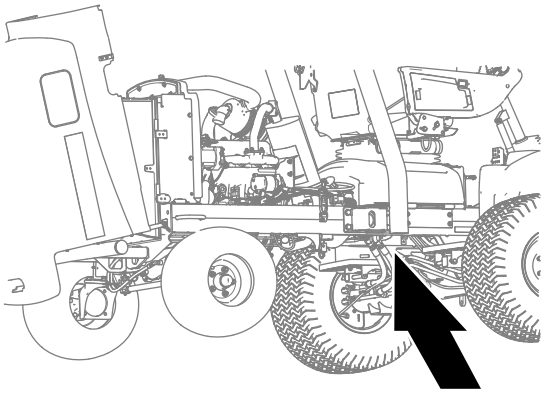

g252440

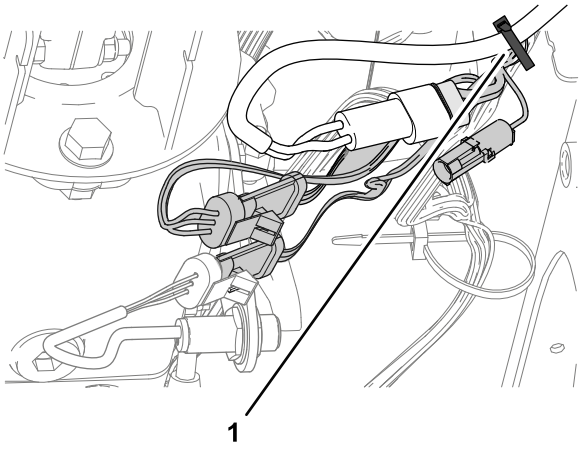

g252519

Figuur 30

1. Kabelbinder

9

De accu aansluiten

Geen onderdelen vereist

Procedure

1. Voor modellen 03950, 03952, 03954, 03956 en 30879: laat de motorkap zakken en open het scherm.
2. Voor modellen 03964 en 03966: open de motorkap.
3. Sluit de pluskabel (rood) aan op de positieve (+) accupool.
4. Sluit de minkabel (zwart) aan op de minpool (-) van de accu.
5. Breng een dun laagje Grafo 112X-vet, Toro onderdeelnr. 505-47, aan op de accupolen en de klemmen van de accukabel.
6. Schuif het rubberen kapje over de klem van de pluskabel van de accu.
7. Monteer het deksel op de accu en steek hierbij de lipjes van het deksel in de sleuven in de accubak.
8. Voor modellen 03950, 03952, 03954, 03956 en 30879: sluit en vergrendel het scherm.
9. Voor modellen 03964 en 03966: sluit en vergrendel de motorkap.

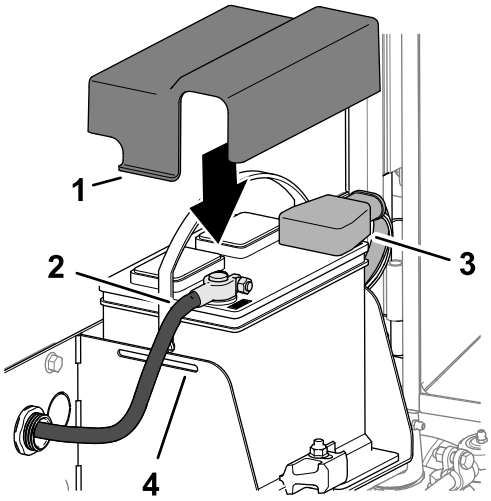

g378177

Figuur 31

1. Deksel
2. Minkabel van de accu
3. Pluskabel van de accu
4. Accubak



Count on it.