Form No. 3423-117 Rev B

Kit de cablagem da alimentação

Unidade de tração Reelmaster® 5000 ou Groundsmaster® 4300

Modelo nº 138-2994

Instruções de instalação

Instalação

Peças soltas

Utilize a tabela abaixo para verificar se todas as peças foram enviadas.

Procedimento	Descrição	Quantidade	Utilização
1	Nenhuma peça necessária	–	Preparação da máquina.
2	Nenhuma peça necessária	–	Desligação da bateria.
3	Cablagem da alimentação Fusível (10 A) Fusível maxi (60 A) Solenoide	1 1 1 1	Preparação da cablagem da alimentação
4	Nenhuma peça necessária	–	Encaminhamento da cablagem da alimentação.
5	Nenhuma peça necessária	–	Ligação do interruptor de ponto morto à cablagem de alimentação.
6	Nenhuma peça necessária	–	Ligar a cablagem do toldo à cablagem de alimentação.
7	Nenhuma peça necessária	–	Ligar os terminais de anel da cablagem de alimentação.
8	Braçadeira de cabos	6	Fixação da cablagem da alimentação à máquina.
9	Nenhuma peça necessária	–	Ligar da bateria.

© 2025—The Toro® Company
8111 Lyndale Avenue South
Bloomington, MN 55420

Registe o seu produto em www.Toro.com.

CE UK CA

Tradução do original (PT)
Impresso nos EUA
Todos os direitos reservados

3423-117

1

Preparação da máquina

Nenhuma peça necessária

Procedimento

⚠ CUIDADO

Se deixar a chave na ignição, alguém pode ligar acidentalmente o motor e feri-lo a si ou às pessoas que se encontrarem próximo da máquina.

Retire a chave da ignição antes de efetuar qualquer manutenção.

1. Coloque a máquina numa superfície plana, desengate a PTO, desça as unidades de corte e engate o travão de estacionamento.
2. Desligue o motor, retire a chave, aguarde que todas as peças móveis parem e deixe o motor arrefecer.

2

Desligação da bateria

Nenhuma peça necessária

Procedimento

⚠ PERIGO

O eletrólito da bateria contém ácido sulfúrico, uma substância extremamente venenosa que é fatal e causa queimaduras graves.

- **Não beba eletrólito e evite qualquer contacto com a pele, olhos e vestuário.**
- **Utilize óculos de proteção e luvas de borracha.**
- **Ateste a bateria apenas em locais onde exista água limpa para lavar as mãos.**

1. Para os modelos 03950, 03952, 03954, 03956 e 30879, abra o painel.
2. Para os modelos 03964 e 03966, abra o capot.
3. Remova a cobertura do tabuleiro da bateria pressionando as laterais da cobertura da bateria.
4. Desligue o cabo negativo da bateria.
5. Deslize a tampa isoladora para fora do grampo positivo do cabo da bateria e desligue o cabo positivo da bateria.

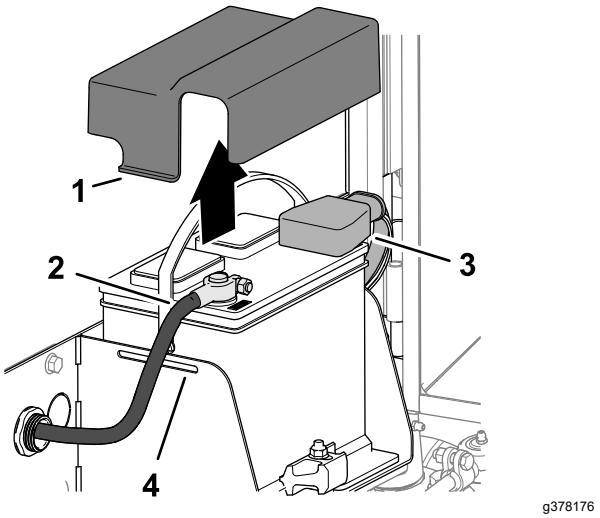

Figura 1

1. Tampa
2. Cabo negativo da bateria
3. Cabo positivo da bateria
4. Tabuleiro da bateria

6. Para os modelos 03950, 03952, 03954, 03956 e 30879, feche o painel e abra o capot.

3

Preparação da cablagem da alimentação

Peças necessárias para este passo:

1	Cablagem da alimentação
1	Fusível (10 A)
1	Fusível maxi (60 A)
1	Solenoide

Procedimento

1. Insira o fusível maxi (60 A) no porta-fusíveis grande de duas ranhuras, na cablagem da alimentação (Figura 2).

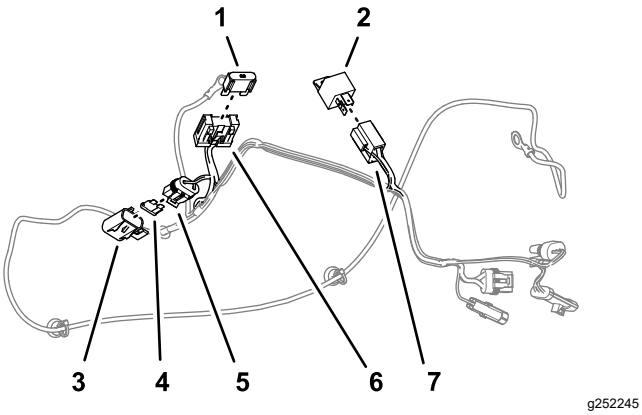

Figura 2

1. Fusível maxi (60 A)
2. Solenoide
3. Tampa (porta-fusíveis pequeno)
4. Fusível (10 A)
5. Porta-fusíveis pequeno (cablagem da alimentação)
6. Porta-fusíveis de duas ranhuras (cablagem da alimentação)
7. Conector de quatro ranhuras (cablagem da alimentação)

2. Retire a tampa do porta-fusíveis pequeno (Figura 2).
3. Insira o fusível (10 A) no porta-fusíveis e coloque a tampa (Figura 2).
4. Insira o solenoide no conector de quatro ranhuras (Figura 2).

4

Encaminhamento da cablagem da alimentação

Nenhuma peça necessária

Procedimento

Importante: **Encaminhe a cablagem de alimentação afastando-a dos componentes de exaustão e peças em movimento.**

1. No lado esquerdo da máquina, encaminhe os conectores de pino e conectores de tomada entre o motor e a estrutura da máquina (Figura 3).

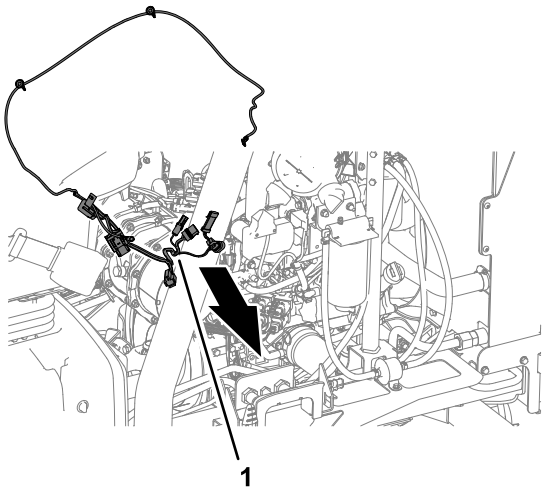

Figura 3

1. Cablagem da alimentação

2. Encaminhe o terminal de anel rotulado BATTERY – para a frente ao longo do lado esquerdo do motor (Figura 4).

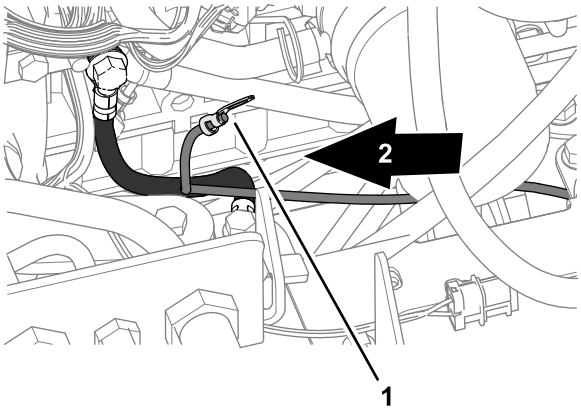

Figura 4

1. Terminal em anel – cablagem da alimentação BATTERY –)
2. Frente da máquina

3. Encaminhe a cablagem para trás e através da placa do eixo traseiro como se mostra na Figura 5.

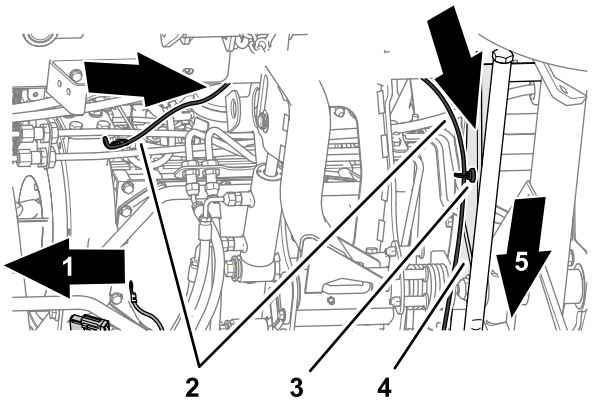

g252424

Figura 5

1. Frente da máquina
2. Cablagem da alimentação
3. Montagem magnética da cablagem
4. Placa do eixo traseiro
5. Lado direito da máquina

4. Prenda a cablagem à placa do eixo traseiro com duas montagens magnéticas da cablagem como se mostra na Figura 6.

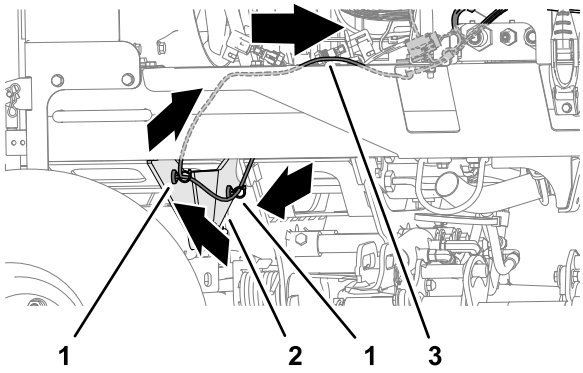

g252425

Figura 6

1. Montagem magnética da cablagem
2. Placa do eixo traseiro
3. Cablagem da alimentação

5. Encaminhe a cablagem para a frente ao longo da cablagem da máquina (Figura 7 ou Figura 8).

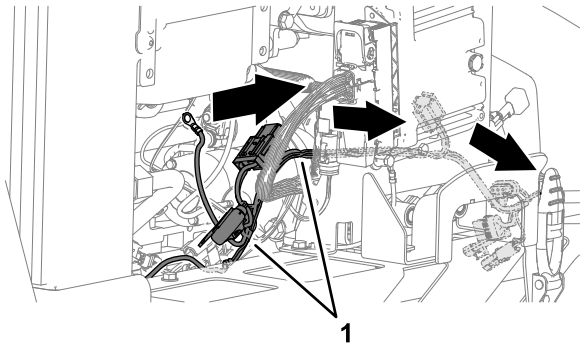

g252426

Figura 7

1. Cablagem da alimentação

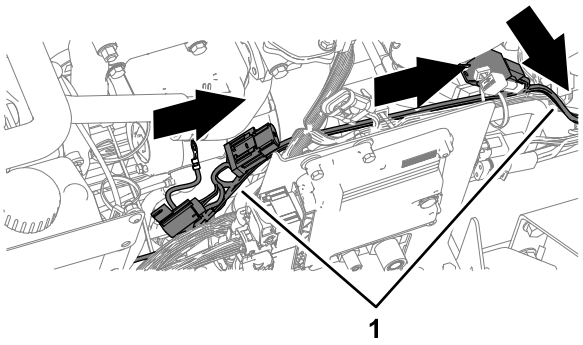

g252428

Figura 8

1. Cablagem da alimentação

6. Encaminhe a cablagem para baixo perto da frente do motor (Figura 7 ou Figura 8).
7. Na parte inferior da máquina, encaminhe a cablagem para a frente (Figura 9).

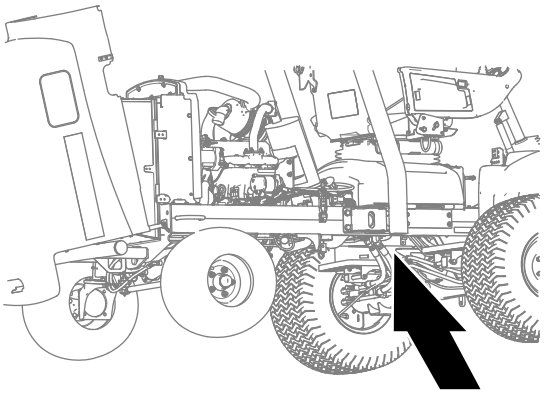

g252440

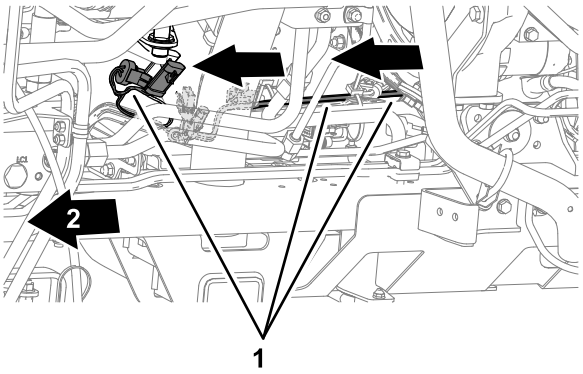

g252427

Figura 9

1. Cablagem da alimentação
2. Frente da máquina

5

Ligação do interruptor de ponto morto à cablagem de alimentação

Nenhuma peça necessária

Procedimento

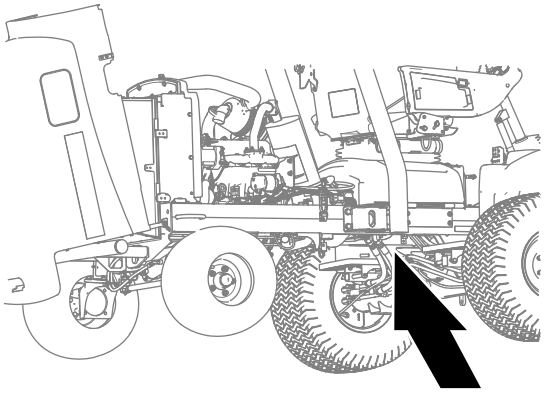

g252440

Figura 10

1. Desligue o conector de três tomadas do interruptor de ponto morto do conector de três pinos da cablagem da máquina (Figura 11).

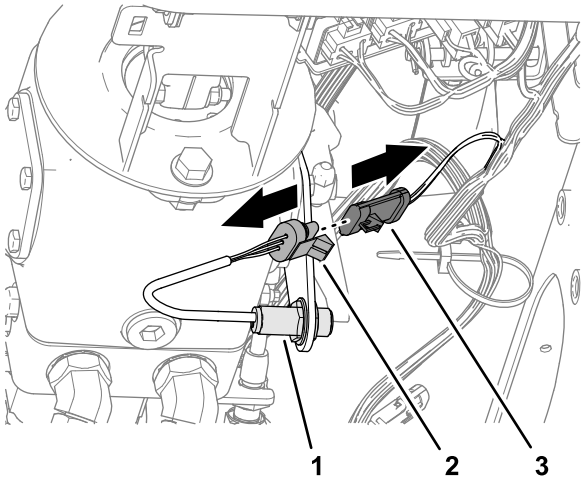

g252452

Figura 11

1. Interruptor de ponto morto
2. Conector de três tomadas (interruptor de ponto morto)
3. Conector de três pinos (cablagem da máquina)

2. Ligue o conector de três tomadas do interruptor de ponto morto ao conector de três pinos rotulado SWITCHED POWER INTERFACE (CAB PWR ENABLE) da cablagem de alimentação (Figura 12).

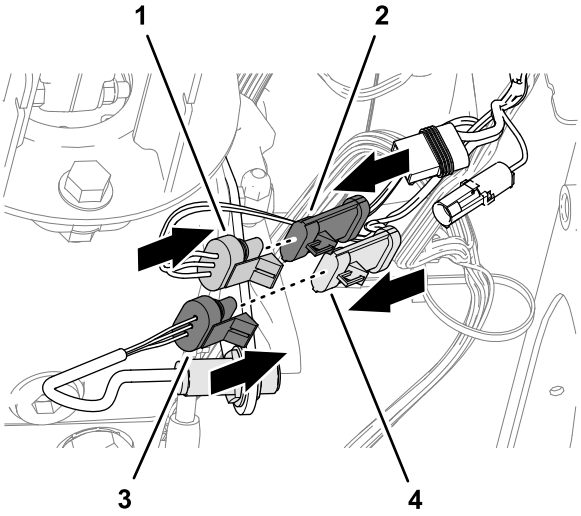

g252451

Figura 12

1. Conector de três tomadas (cablagem da alimentação)
2. Conector de três pinos (cablagem da máquina)
3. Conector de três tomadas (interruptor de ponto morto)
4. Conector de três pinos (cablagem da alimentação)

3. Ligue o conector de três pinos da cablagem da máquina ao conector de três tomadas da cablagem de alimentação (Figura 12).

6

Ligar a cablagem do toldo à cablagem de alimentação

Nenhuma peça necessária

Procedimento

Ligue o conector de dois pinos da cablagem do toldo ao conector de duas tomadas da cablagem da alimentação rotulado CAB POWER (Figura 13).

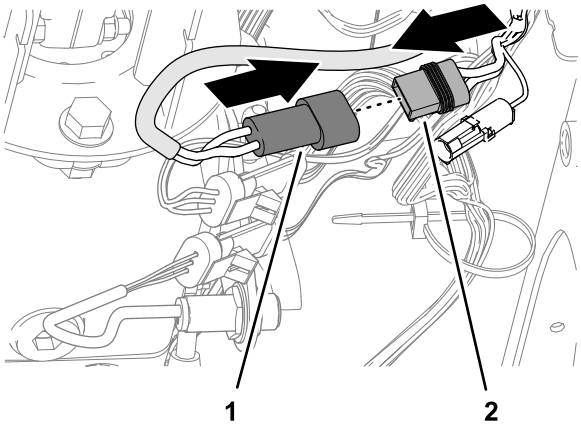

g252487

Figura 13

1. Conector de dois pinos (cablagem do toldo)
2. Conector de duas tomadas (cablagem—CAB POWER)

7

Ligar os terminais de anel da cablagem de alimentação

Nenhuma peça necessária

Ligar o terminal de anel positivo ao arrancador

Modelos 03952, 03954, 03956 e 30879

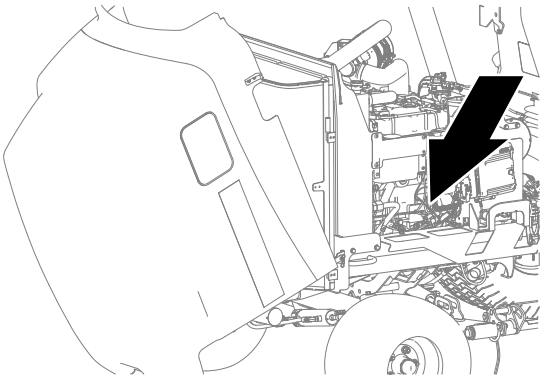

g252340

Figura 14

1. Retire a porca do Terminal S do solenoide do arrancador (Figura 15).

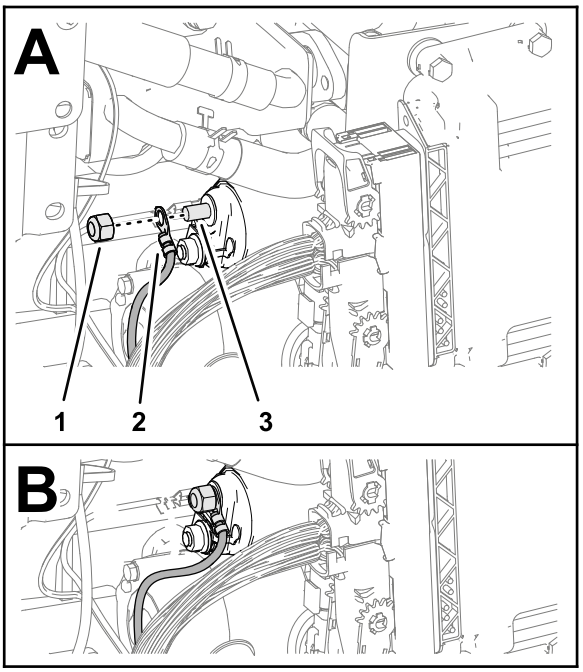

g252309

Figura 15

1. Porca
2. Terminal de anel – cablagem da alimentação BATTERY +)
3. Terminal S (solenoide do arrancador)

2. Monte o terminal de anel da cablagem de alimentação rotulada BATTERY + no terminal do solenoide (Figura 15).
3. Monte a porca no terminal do solenoide (Figura 15).
4. Aperte a porca com 5,9 a 9,7 N·m.

Ligar o terminal de anel positivo ao arrancador

Modelo 03950

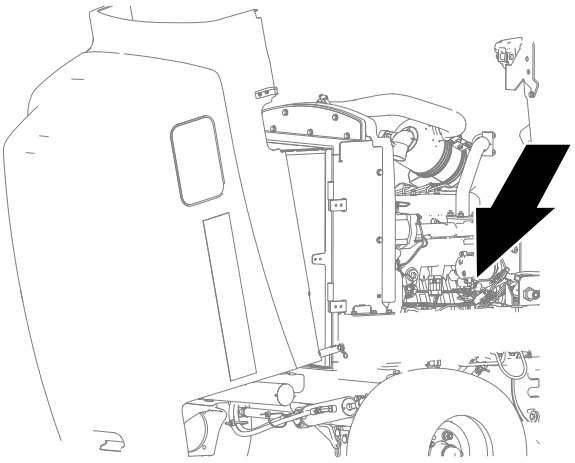

g252342

Figura 16

1. Retire o isolante do Terminal B do solenoide do arrancador (Figura 17).

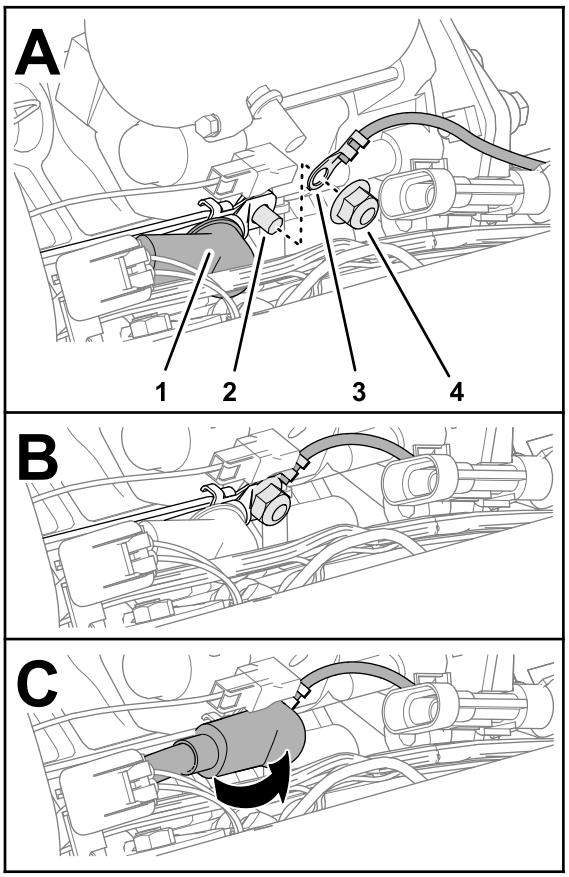

g252308

Figura 17

1. Isolante
2. Terminal B (solenoide do arrancador)
3. Terminal de anel – cablagem da alimentação BATTERY +)
4. Porca

2. Retire a porca do Terminal B do solenoide do arrancador (Figura 17).
3. Monte o terminal de anel da cablagem de alimentação rotulada BATTERY + no terminal do solenoide (Figura 17).
4. Monte a porca no terminal do solenoide (Figura 17).
5. Aperte a porca com 5,9 a 9,7 N·m.
6. Monte o isolador sobre o Terminal B do solenoide do arrancador como se mostra na Figura 17.

Ligar o terminal de anel positivo ao arrancador

Modelos 03964 e 03966

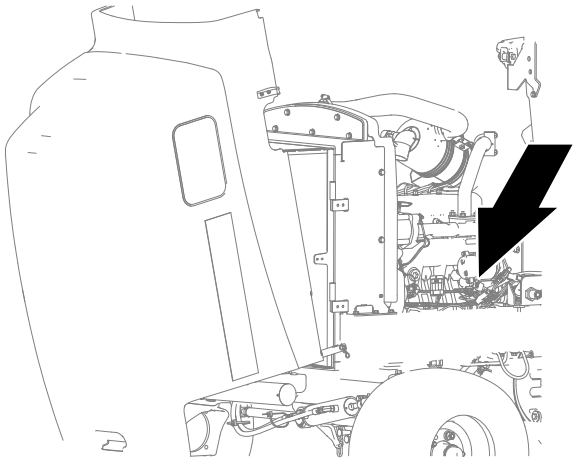

g252342

Figura 18

1. Retire a porca do Terminal B do solenoide do arrancador (Figura 19).

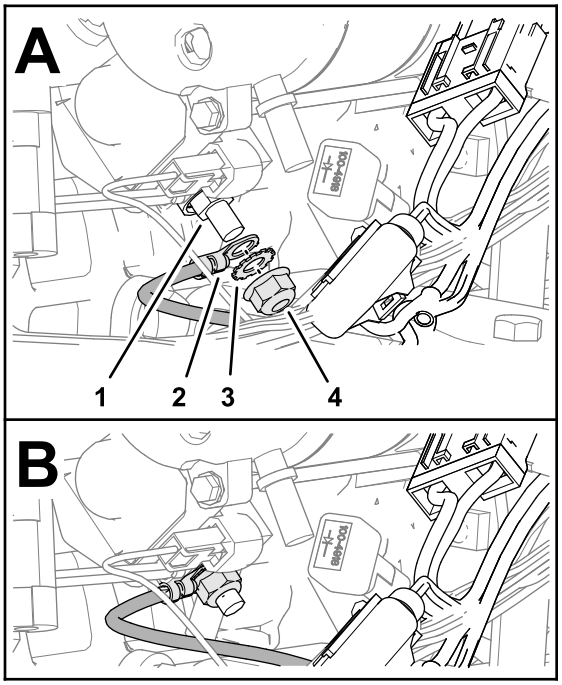

g252289

Figura 19

1. Terminal B (solenoide do arrancador)
2. Terminal de anel – cablagem da alimentação BATTERY +)
3. Anilha de bloqueio
4. Porca

2. Monte o terminal de anel da cablagem de alimentação rotulada BATTERY + no terminal do solenoide (Figura 19).

3. Monte a porca no terminal do solenoide (Figura 19).
4. Aperte a porca com 5,9 a 9,7 N·m.

Ligar o terminal de anel negativo ao motor

Modelos 03952, 03954, 03956 e 30879

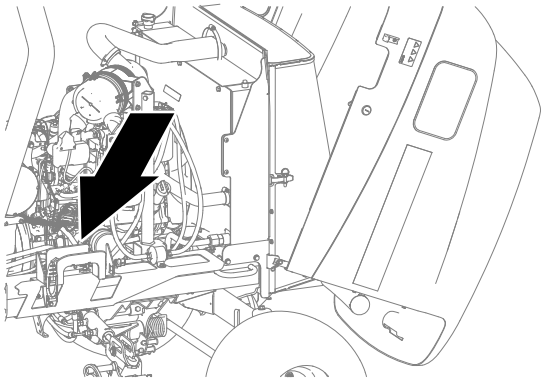

g252339

Figura 20

1. Retire o parafuso que prende o cabo negativo da bateria à caixa do motor (Figura 21).

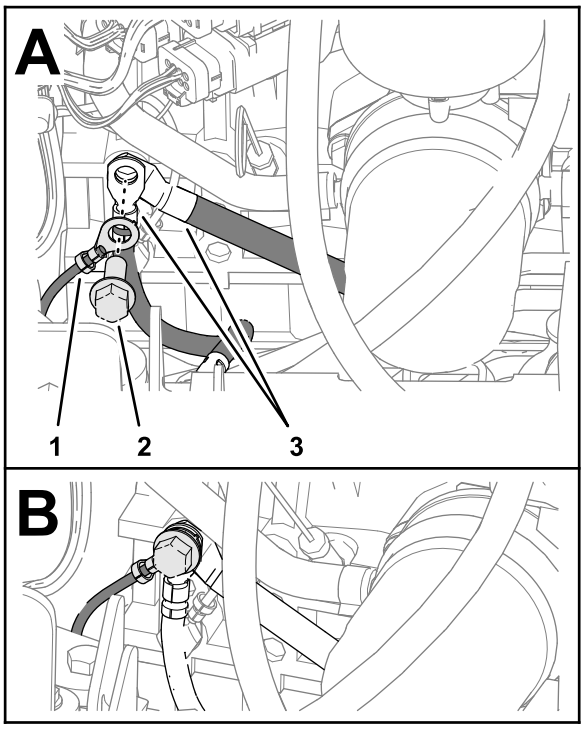

g252292

Figura 21

1. Terminal em anel – cablagem da alimentação BATTERY –)
2. Parafuso (caixa do motor)
3. Terminais de anel (ligação à terra da máquina)

2. Monte o terminal de anel da cablagem de alimentação rotulada BATTERY – e cabo negativo da bateria à caixa do motor com o parafuso (Figura 21).
3. Aperte a porca com 46 a 57 N·m.

Ligar o terminal de anel negativo ao motor

Modelo 03950

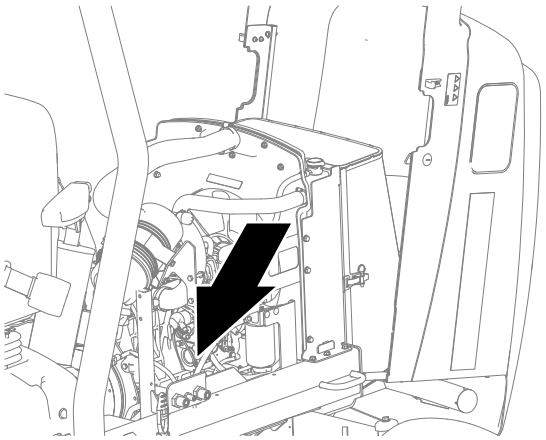

g252341

Figura 22

1. Retire a porca que prende o cabo negativo da bateria à cavilha do motor (Figura 23).

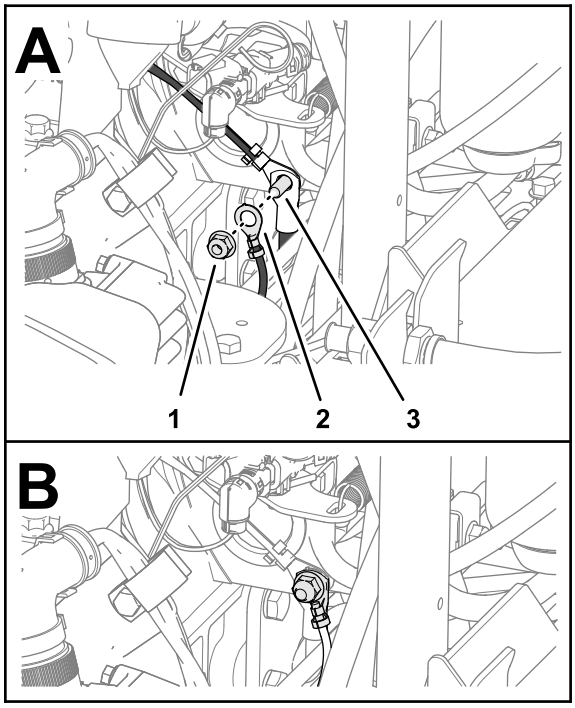

g252307

Figura 23

1. Porca
2. Terminal em anel – cablagem da alimentação BATTERY –)
3. Cavilha do motor

2. Monte o terminal de anel da cablagem de alimentação rotulada BATTERY – na cavilha do motor (Figura 23).
3. Monte a porca na cavilha do motor (Figura 23).
4. Aperte a porca com 46 a 57 N·m.

Ligar o terminal de anel negativo ao motor

Modelos 03964 e 03966

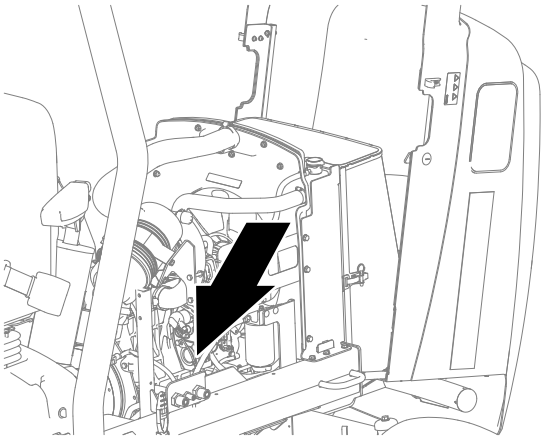

g252341

Figura 24

1. Retire a porca que prende o cabo negativo da bateria à cavilha do motor (Figura 25).

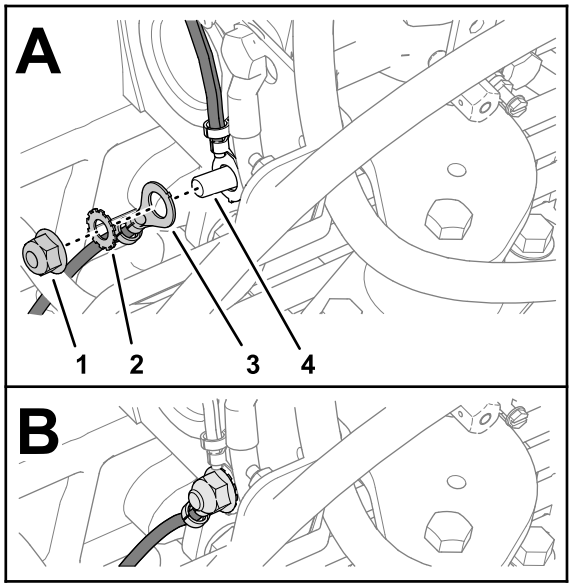

g252288

Figura 25

1. Porca
2. Anilha de bloqueio
3. Terminal em anel – cablagem da alimentação BATTERY –)
4. Cavilha do motor

2. Monte o terminal de anel da cablagem de alimentação rotulada BATTERY – na cavilha do motor (Figura 25).
3. Monte a porca na cavilha do motor (Figura 25).
4. Aperte a porca com 46 a 57 N·m.

8

Fixação da cablagem da alimentação à máquina

Peças necessárias para este passo:

6	Braçadeira de cabos

Procedimento

Prenda a cablagem à máquina com as seis braçadeiras de cabos como se mostra em Figura 26, Figura 28, Figura 29 e Figura 30.

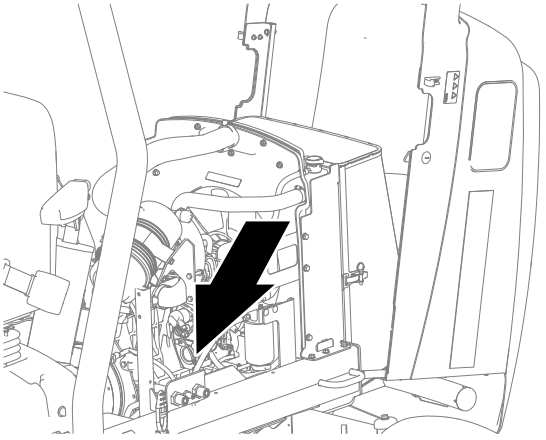

g252341

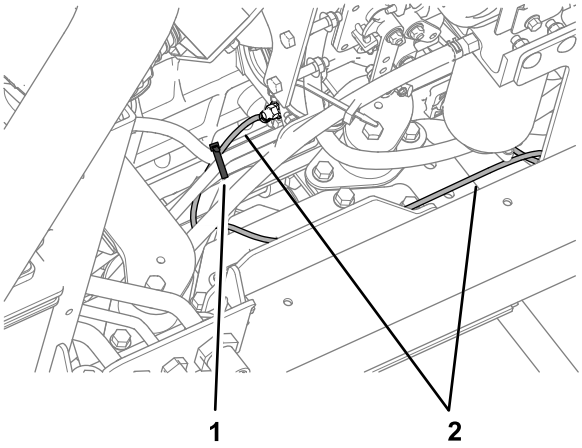

g252515

Figura 26

1. Braçadeira de cabos
2. Cablagem da alimentação

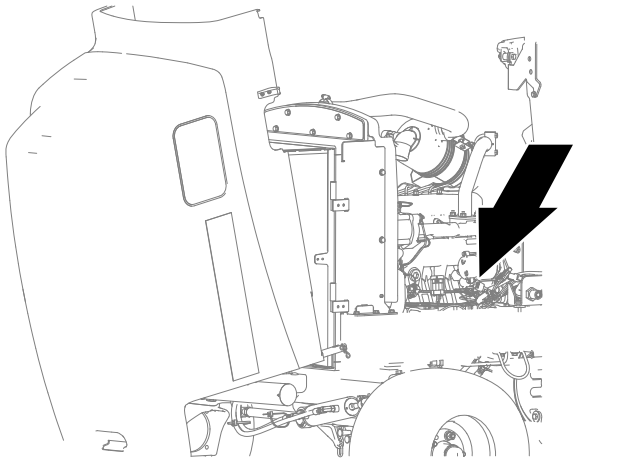

g252342

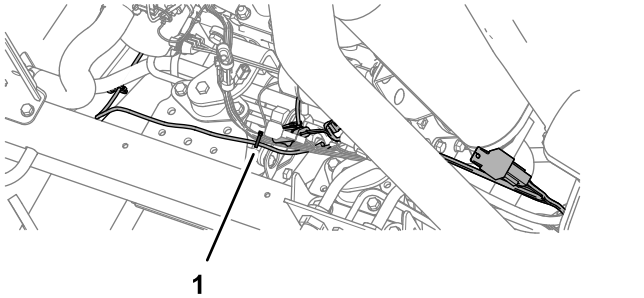

g252516

Figura 27

1. Braçadeira de cabos

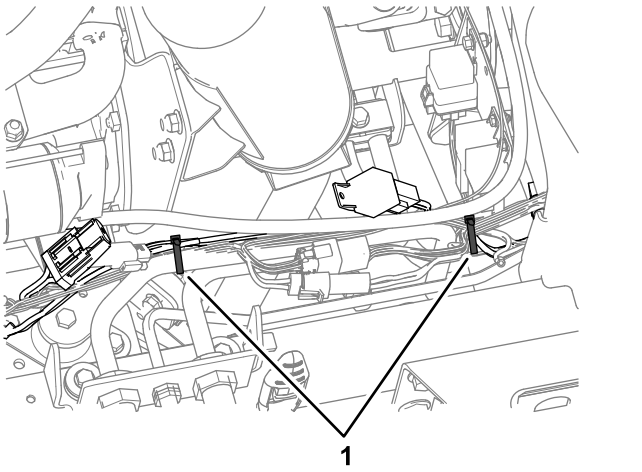

g252517

Figura 28

1. Braçadeira de cabos

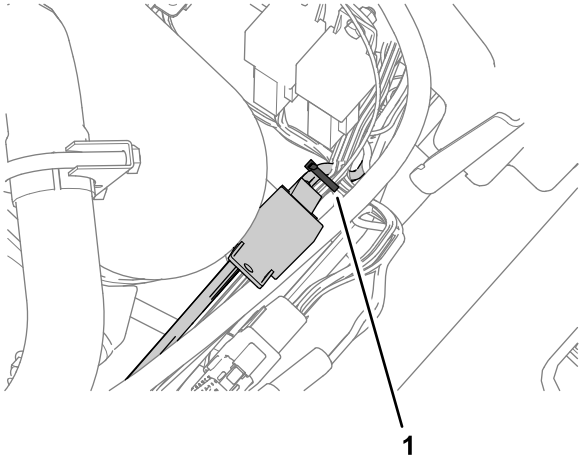

g252518

Figura 29

1. Braçadeira de cabos

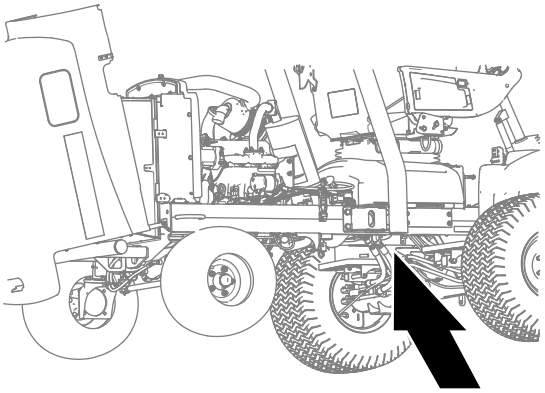

g252440

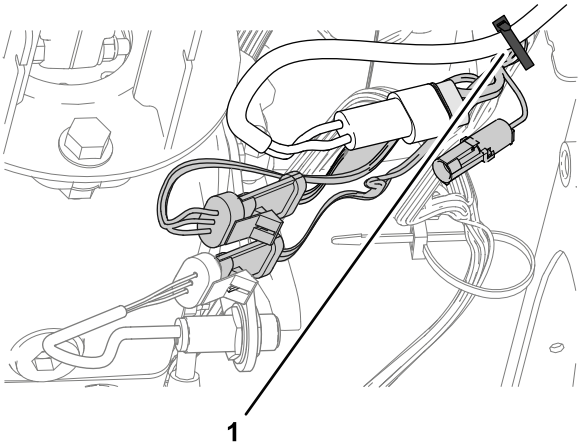

g252519

Figura 30

1. Braçadeira de cabos

9

Ligar da bateria

Nenhuma peça necessária

Procedimento

1. Para os modelos 03950, 03952, 03954, 03956 e 30879, desça o capot e abra o painel.
2. Para os modelos 03964 e 03966, abra o capot.
3. Instale o cabo positivo (vermelho) da bateria no polo positivo (+) da bateria.
4. Instale o cabo negativo (preto) da bateria no polo negativo (-) da bateria.
5. Aplique uma camada de lubrificante Grafo 112X, peça Toro n.º 505-47, nos polos da bateria e nas pinças do cabo da bateria
6. Coloque a cobertura de borracha na pinça do cabo positivo da bateria.
7. Monte a cobertura sobre a bateria, inserindo as patilhas da cobertura nas ranhuras no tabuleiro da bateria.
8. Para os modelos 03950, 03952, 03954, 03956 e 30879, feche o tranque o painel.
9. Para os modelos 03964 e 03966, feche e tranque o capot.

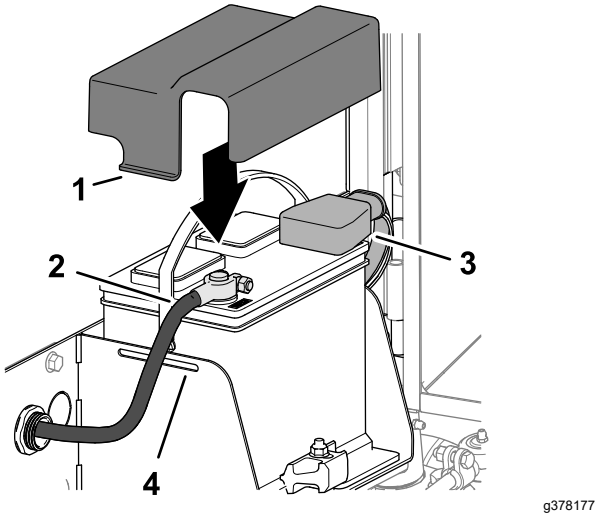

Figura 31

1. Tampa
2. Cabo negativo da bateria
3. Cabo positivo da bateria
4. Tabuleiro da bateria



Count on it.