Form No. 3423-118 Rev B

Комплект жгута проводов питания

Тяговый блок Reelmaster® серии 5000 или Groundsmaster® серии 4300

Номер модели 138-2994

Инструкции по монтажу

Монтаж

Незакреплённые детали

Используя таблицу, представленную ниже, убедитесь в том, что все детали отгружены

Процедура	Наименование	Количество	Использование
1	Детали не требуются	–	Подготовьте машину.
2	Детали не требуются	–	Отсоедините аккумулятор.
3	Жгут проводов питания Предохранитель (10 A) Предохранитель Maxi (60 A) Электромагнит	1 1 1 1	Подготовьте жгут проводов питания.
4	Детали не требуются	–	Проложите жгут проводов питания.
5	Детали не требуются	–	Подсоедините переключатель нейтрального положения к жгуту проводов питания.
6	Детали не требуются	–	Подсоедините жгут проводов солнцезащитного навеса к жгуту проводов питания.
7	Детали не требуются	–	Подсоедините кольцевые клеммы жгута проводов питания
8	Кабельная стяжка	6	Прикрепите жгут проводов к машине.
9	Детали не требуются	–	Подсоедините аккумулятор.

© 2025—The Toro® Company
8111 Lyndale Avenue South
Bloomington, MN 55420

Регистрация в www.Toro.com.

Перевод исходного документа (RU)
Напечатано в США
Все права защищены

3423-118

1

Подготовка машины

Детали не требуются

Процедура

⚠ ПРЕДОСТЕРЕЖЕНИЕ

Если вы оставите ключ в замке зажигания, кто-нибудь может случайно запустить двигатель и нанести серьезные травмы вам или окружающим.

Перед выполнением любой операции технического обслуживания извлеките ключ из замка зажигания.

1. Припаркуйте машину на ровной горизонтальной поверхности, выключите вал отбора мощности, опустите режущие блоки и включите стояночный тормоз.
2. Выключите двигатель, извлеките ключ, дождитесь остановки всех движущихся частей и дайте машине остыть.

2

Отсоединение аккумулятора

Детали не требуются

Процедура

⚠ ОПАСНО

Электролит аккумулятора содержит серную кислоту, которая является смертельно опасным веществом в случае проглатывания и вызывает тяжелые ожоги.

- **Не пейте электролит и не допускайте его попадания на кожу, в глаза или на одежду.**
- **Надевайте защитные очки и резиновые перчатки.**
- **Заливайте электролит в аккумулятор в месте, где всегда имеется чистая вода для промывки кожи.**

1. Для моделей 03950, 03952, 03954, 03956, и 30879: откройте экран.
2. Для моделей 03964 и 03966: откройте капот.
3. Снимите крышку с поддона аккумулятора, нажав на боковые стороны крышки аккумулятора.
4. Отсоедините отрицательный кабель аккумулятора.
5. Сдвиньте изоляционную крышку с положительного зажима кабеля аккумулятора и отсоедините положительный кабель аккумулятора.

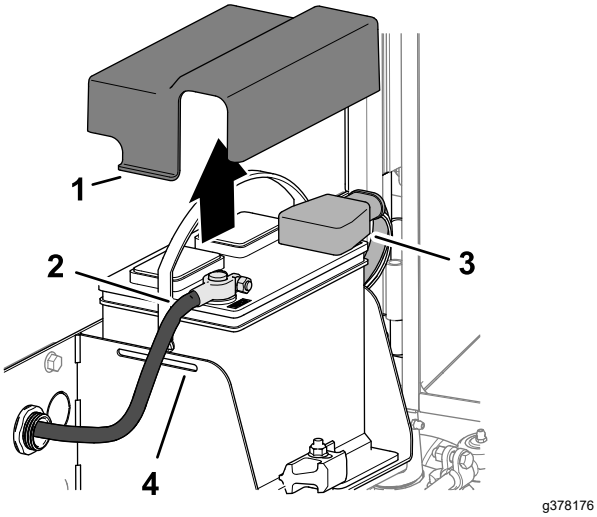

Рисунок 1

1. Крышка
2. Отрицательный кабель аккумулятора
3. Положительный кабель аккумулятора
4. Поддон аккумулятора

6. Для моделей 03950, 03952, 03954, 03956, и 30879: закройте экран и откройте капот.

3

Подготовка жгута проводов питания

Детали, требуемые для этой процедуры:

1	Жгут проводов питания
1	Предохранитель (10 A)
1	Предохранитель Maxi (60 A)
1	Электромагнит

Процедура

1. Вставьте предохранитель Maxi (60 A) в большой держатель предохранителей на два гнезда в жгуте проводов питания (Рисунок 2).

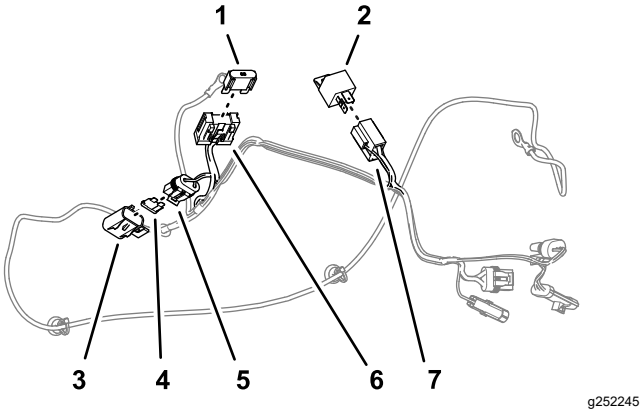

Рисунок 2

1. Предохранитель Maxi (60 A)
2. Электромагнит
3. Крышка (держатель миниатюрного предохранителя)
4. Предохранитель (10 A)
5. Держатель миниатюрного предохранителя (жгут проводов питания)
6. Двухгнездовой держатель предохранителей (жгут проводов питания)
7. Разъем на 4 гнезда (жгут проводов питания)

2. Снимите крышку с держателя миниатюрного предохранителя (Рисунок 2).
3. Вставьте предохранитель (10 A) в держатель миниатюрного предохранителя и установите крышку на место (Рисунок 2).
4. Вставьте электромагнит в разъем на 4 гнезда (Рисунок 2).

4

Прокладка жгута проводов питания

Детали не требуются

Процедура

Внимание: **Проложите жгут проводов питания подальше от любых компонентов системы выхлопа и движущихся частей.**

1. С левой стороны машины проложите штыревые и гнездовые соединения между двигателем и рамой машины (Рисунок 3).

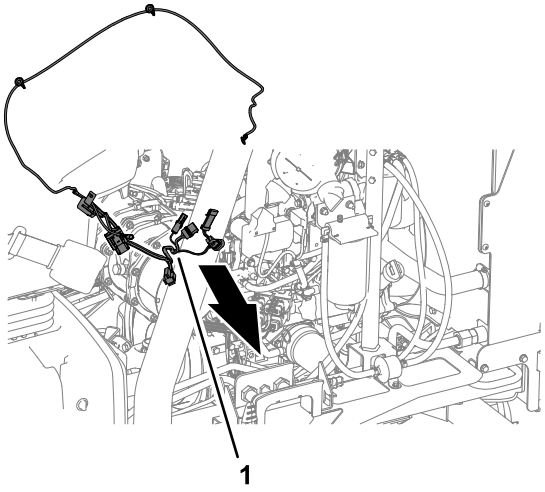

g252422

Рисунок 3

1. Жгут проводов питания

2. Проложите кольцевую клемму, обозначенную BATTERY – ("-" аккумулятора), вперед вдоль левой стороны двигателя (Рисунок 4).

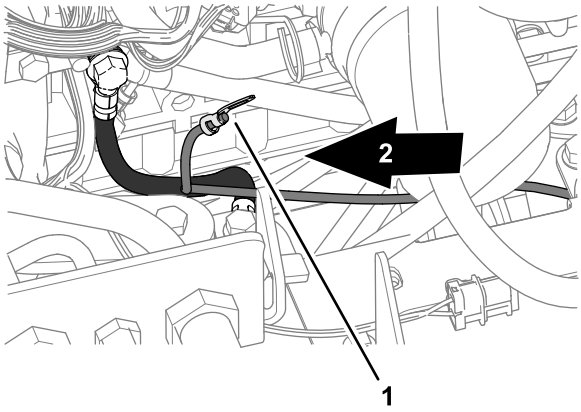

g252423

Рисунок 4

1. Кольцевая клемма – жгут проводов питания (обозначение BATTERY – ("-" аккумулятора))
2. Передняя сторона машины

3. Проложите жгут проводов питания назад и поперек пластины заднего моста, как показано на Рисунок 5.

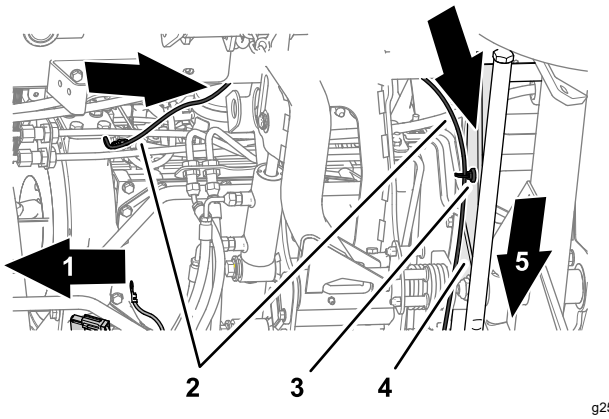

g252424

Рисунок 5

1. Передняя сторона машины
2. Жгут проводов питания
3. Магнитное крепление жгута проводов
4. Пластина заднего моста
5. Правая сторона машины

4. Прикрепите жгут проводов к пластине заднего моста с помощью 2 магнитных креплений жгута проводов, как показано на Рисунок 6.

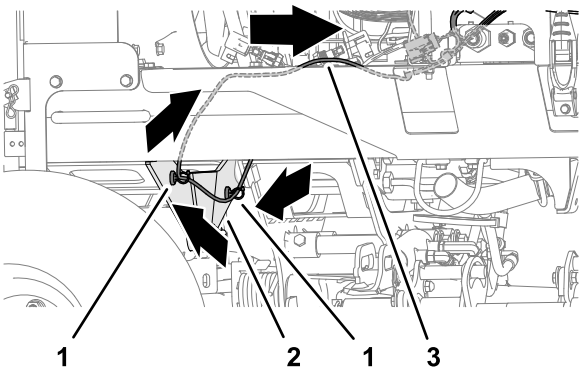

g252425

Рисунок 6

1. Магнитное крепление жгута проводов
2. Пластина заднего моста
3. Жгут проводов питания

5. Проложите жгут проводов питания вперед вдоль жгута проводов машины (Рисунок 7 или Рисунок 8).

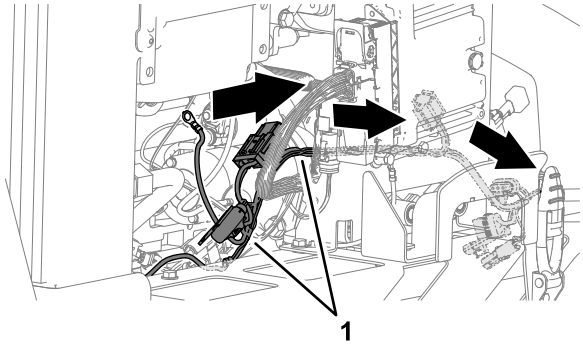

g252426

Рисунок 7

1. Жгут проводов питания

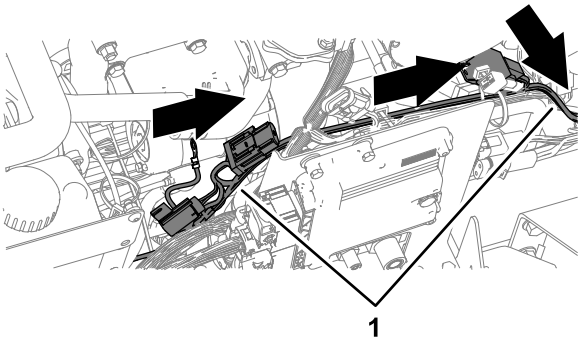

g252428

Рисунок 8

1. Жгут проводов питания

6. Проложите жгут проводов питания вниз рядом с передней частью двигателя (Рисунок 7 или Рисунок 8).
7. В нижней части машины проложите жгут проводов питания вперед (Рисунок 9).

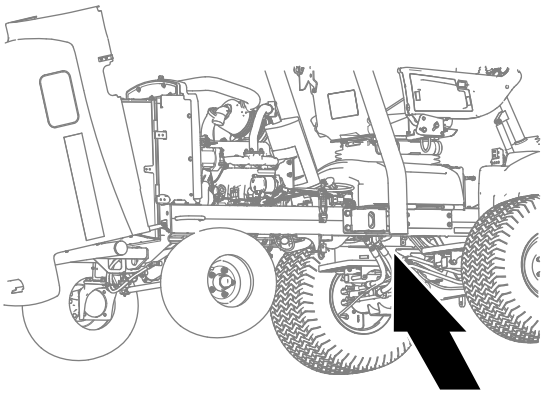

g252440

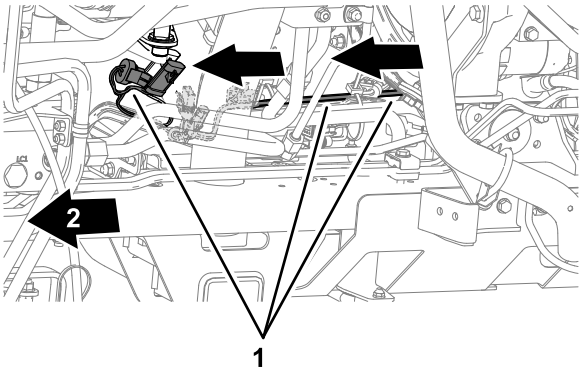

g252427

Рисунок 9

1. Жгут проводов питания
2. Передняя часть машины

5

Подсоединение переключателя нейтрального положения к жгуту проводов питания

Детали не требуются

Процедура

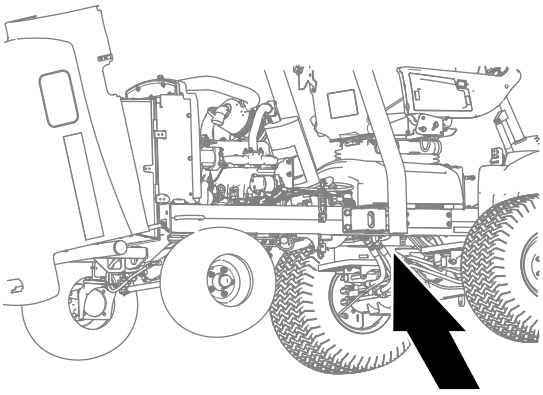

g252440

Рисунок 10

1. Отсоедините 3-гнездовой разъем переключателя нейтрального положения от 3-штыревого разъема жгута проводов машины (Рисунок 11).

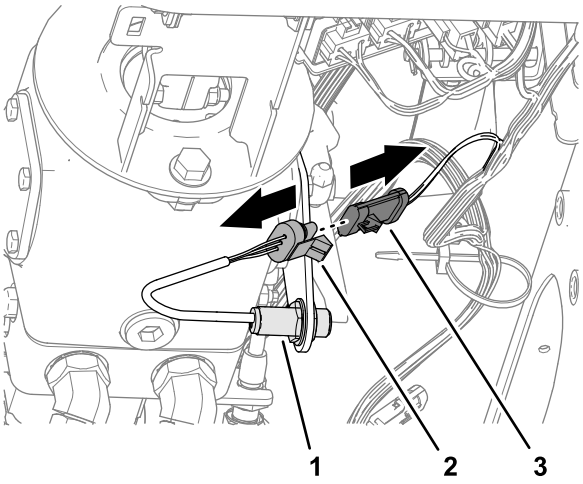

g252452

Рисунок 11

1. Переключатель нейтрального положения
2. 3-гнездовой разъем (переключатель нейтрального положения)
3. 3-штыревой разъем (жгут проводов машины)

2. Вставьте 3-гнездовой разъем переключателя нейтрального положения в 3-штыревой разъем, обозначенный SWITCHED POWER INTERFACE (CAB PWR ENABLE) (коммутируемый интерфейс питания [включение питания кабины]), жгута проводов питания (Рисунок 12).

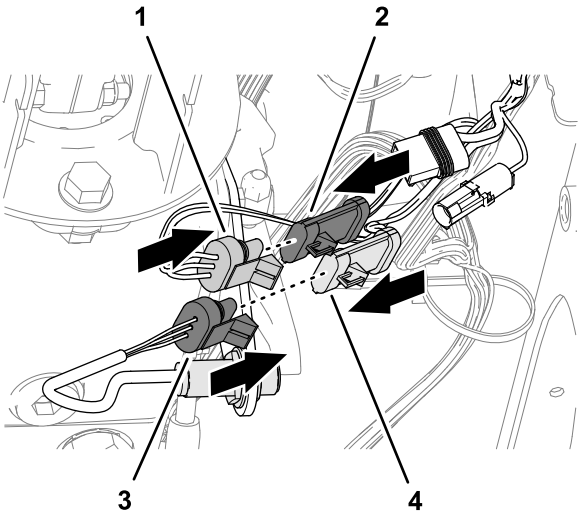

g252451

Рисунок 12

1. 3-гнездовой разъем (жгут проводов питания)
2. 3-штыревой разъем (жгут проводов машины)
3. 3-гнездовой разъем (переключатель нейтрального положения)
4. 3-штыревой разъем (жгут проводов питания)

3. Вставьте 3-штыревой разъем жгута проводов машины в 3-гнездовой разъем жгута проводов питания (Рисунок 12).

6

Подсоединение жгута проводов солнцезащитного навеса к жгуту проводов питания

Детали не требуются

Процедура

Подсоедините 2-штыревой разъем жгута проводов солнцезащитного навеса к 2-гнездовому разъему жгута проводов питания, обозначенному CAB POWER (питание кабины) (Рисунок 13).

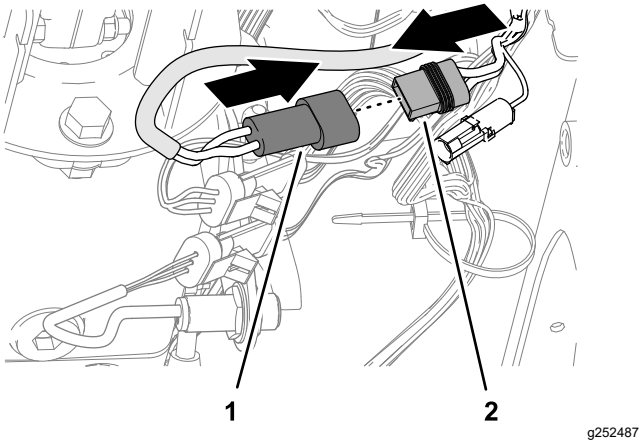

Рисунок 13

1. 2-штыревой разъем (жгут проводов солнцезащитного навеса)
2. 2-гнездовой разъем (жгут проводов питания – CAB POWER [питание кабины])

7

Подсоединение кольцевых клемм жгута проводов питания

Детали не требуются

Подсоединение положительной кольцевой клеммы к стартеру

Модели 03952, 03954, 03956 и 30879

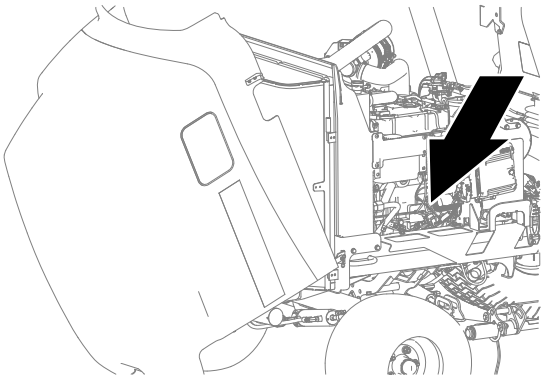

Рисунок 14

1. Отверните гайку с клеммы S электромагнита стартера (Рисунок 15).

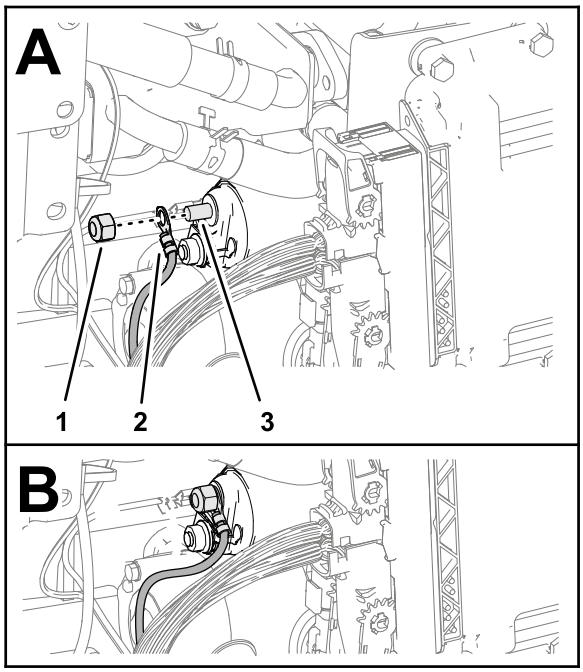

g252309

Рисунок 15

1. Гайка
2. Кольцевая клемма – жгут проводов питания (BATTERY + ("+" аккумулятора))
3. Клемма S (электромагнит стартера)

2. Подсоедините кольцевую клемму жгута проводов, обозначенную BATTERY + ("+" аккумулятора), к клемме электромагнита (Рисунок 15).
3. Заверните гайку на клемму электромагнита (Рисунок 15).
4. Затяните гайку с моментом от 5,9 до 9,7 Н·м.

Подсоединение положительной кольцевой клеммы к стартеру

Модель 03950

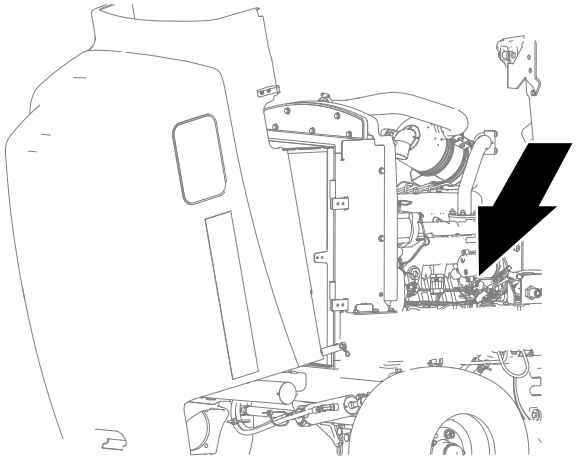

g252342

Рисунок 16

1. Снимите изолирующий колпачок с клеммы B электромагнита стартера (Рисунок 17).

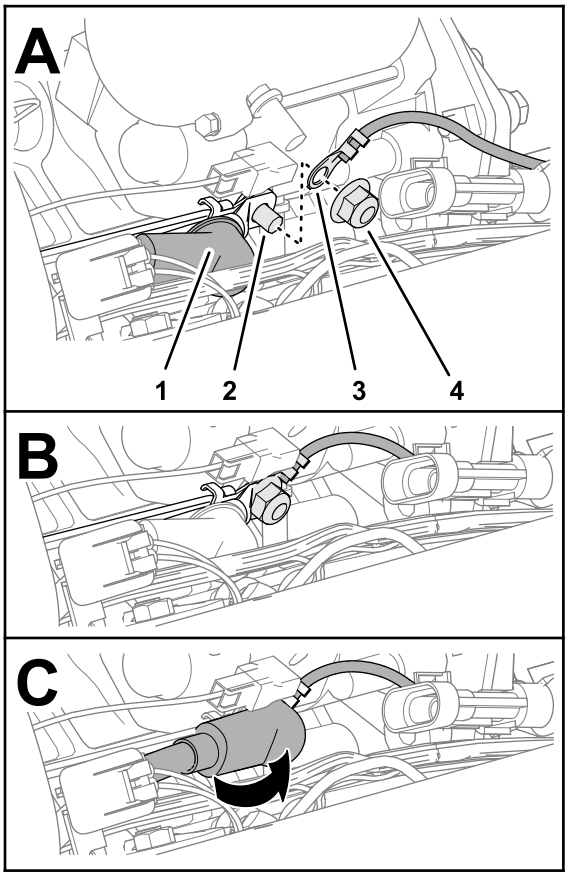

g252308

Рисунок 17

1. Изолирующий колпачок
2. Клемма B (электромагнит стартера)
3. Кольцевая клемма – жгут проводов питания (BATTERY + ("+" аккумулятора))
4. Гайка

2. Отверните гайку с клеммы B электромагнита стартера (Рисунок 17).
3. Подсоедините кольцевую клемму жгута проводов, обозначенную BATTERY + ("+" аккумулятора), к клемме электромагнита (Рисунок 17).
4. Заверните гайку на клемму электромагнита (Рисунок 17).
5. Затяните гайку с моментом от 5,9 до 9,7 Н·м.
6. Установите изолирующий колпачок на клемму B электромагнита стартера, как показано на Рисунок 17.

Подсоединение положительной кольцевой клеммы к стартеру

Модели 03964 и 03966

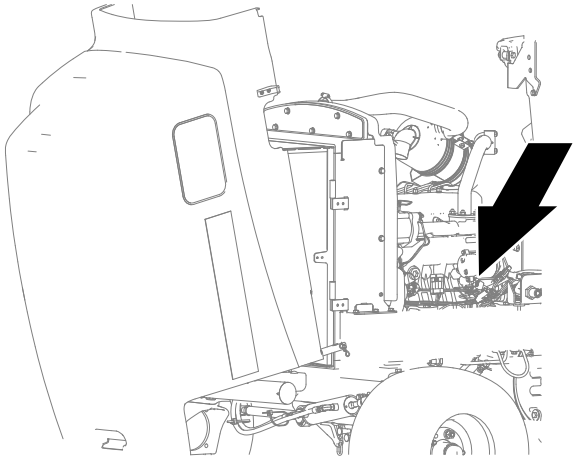

g252342

Рисунок 18

1. Отверните гайку с клеммы B электромагнита стартера (Рисунок 19).

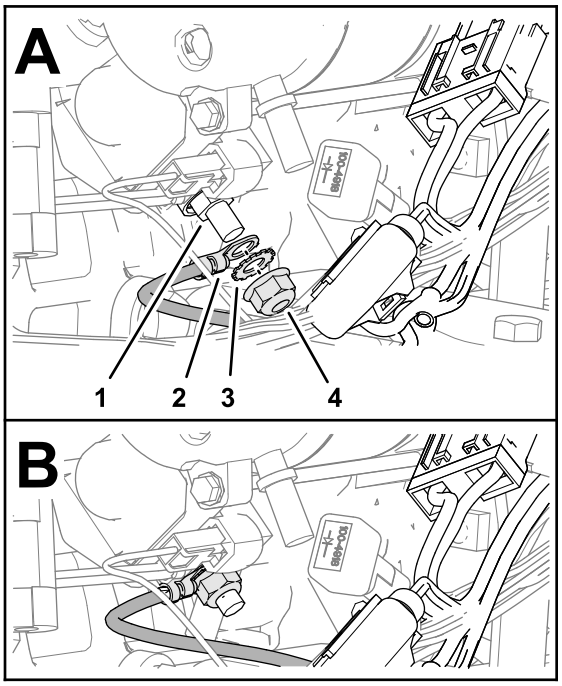

g252289

Рисунок 19

1. Клемма B (электромагнит стартера)
2. Кольцевая клемма – жгут проводов питания (BATTERY + ("+" аккумулятора))
3. Стопорная шайба
4. Гайка

2. Подсоедините кольцевую клемму жгута проводов, обозначенную BATTERY + ("+"

аккумулятора), к клемме электромагнита (Рисунок 19).

3. Заверните гайку на клемму электромагнита (Рисунок 19).
4. Затяните гайку с моментом от 5,9 до 9,7 Н·м.

Подсоединение отрицательной кольцевой клеммы к двигателю

Модели 03952, 03954, 03956 и 30879

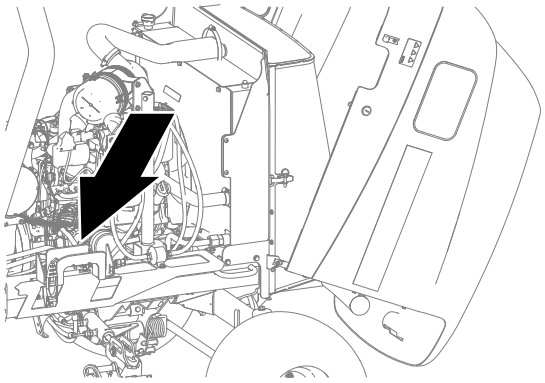

g252339

Рисунок 20

1. Отверните болт крепления отрицательного кабеля аккумулятора к корпусу двигателя (Рисунок 21).

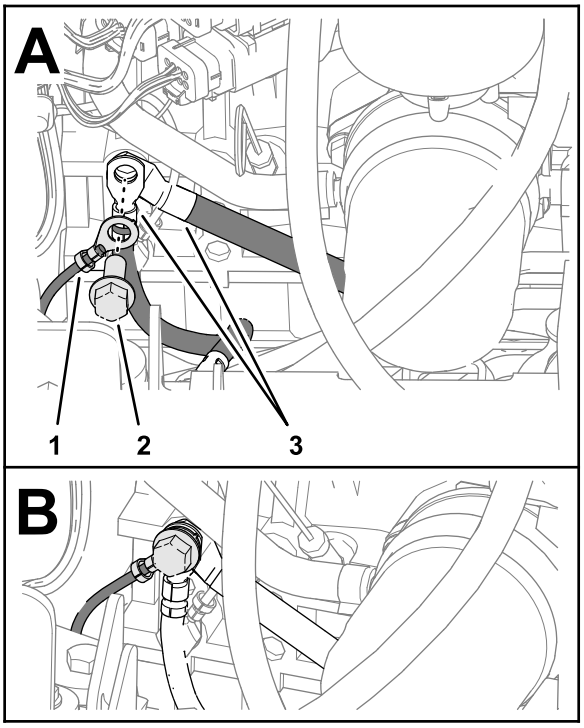

g252292

Рисунок 21

1. Кольцевая клемма – жгут проводов питания (BATTERY – ("-" аккумулятора))
2. Болт (корпус двигателя)
3. Кольцевые клеммы (заземление машины)

2. Подсоедините кольцевую клемму жгута проводов питания, обозначенную BATTERY – ("-" аккумулятора), и отрицательный кабель аккумулятора к корпусу двигателя с помощью болта (Рисунок 21).
3. Затяните гайку с моментом от 46 до 57 Н·м.

Подсоединение отрицательной кольцевой клеммы к двигателю

Модель 03950

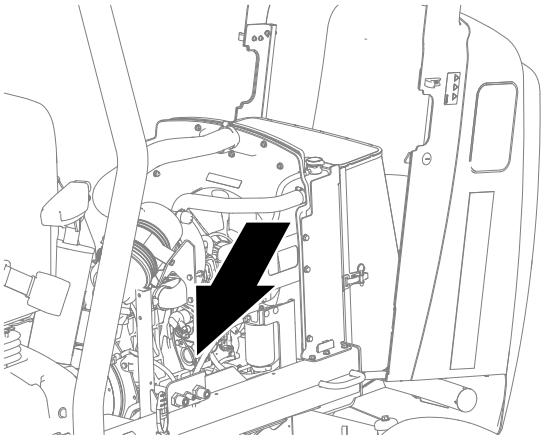

g252341

Рисунок 22

1. Отверните гайку крепления отрицательного кабеля аккумулятора к контактному штырю двигателя (Рисунок 23).

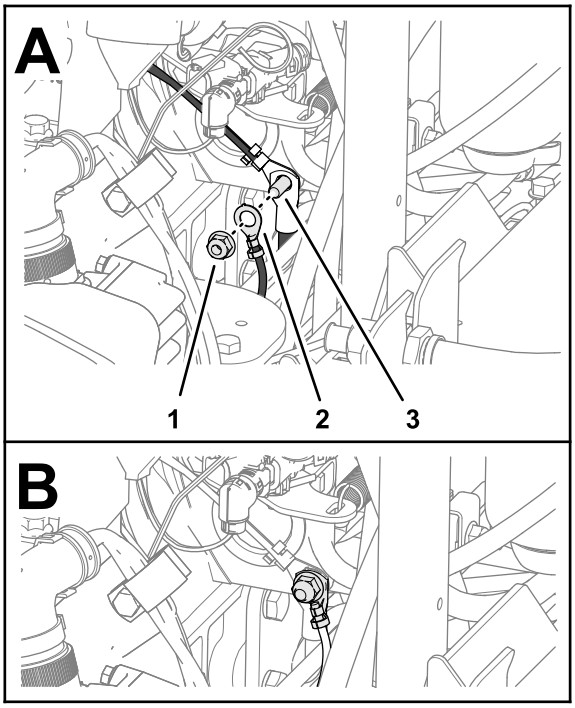

g252307

Рисунок 23

1. Гайка
2. Кольцевая клемма – жгут проводов питания (BATTERY – ("-" аккумулятора))
3. Контактный штырь двигателя

2. Подсоедините кольцевую клемму жгута проводов питания, обозначенную BATTERY – ("-" аккумулятора), к контактному штырю двигателя (Рисунок 23).
3. Заверните гайку на контактный штырь двигателя (Рисунок 23).
4. Затяните гайку с моментом от 46 до 57 Н·м.

Подсоединение отрицательной кольцевой клеммы к двигателю

Модели 03964 и 03966

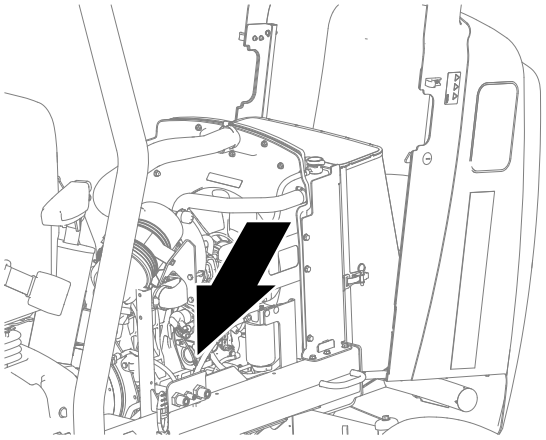

g252341

Рисунок 24

1. Отверните гайку крепления отрицательного кабеля аккумулятора к контактному штырю двигателя (Рисунок 25).

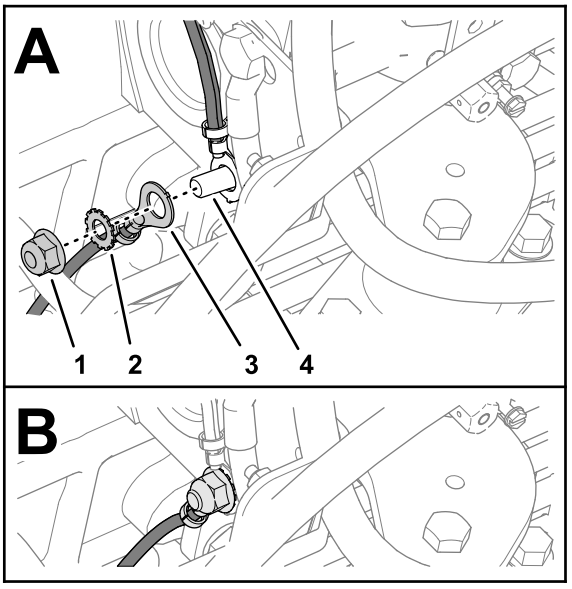

g252288

Рисунок 25

1. Гайка
2. Стопорная шайба
3. Кольцевая клемма – жгут проводов питания (BATTERY – ("-" аккумулятора))
4. Контактный штырь двигателя

2. Подсоедините кольцевую клемму жгута проводов питания, обозначенную BATTERY – ("-" аккумулятора), к контактному штырю двигателя (Рисунок 25).
3. Заверните гайку на контактный штырь двигателя (Рисунок 25).
4. Затяните гайку с моментом от 46 до 57 Н·м.

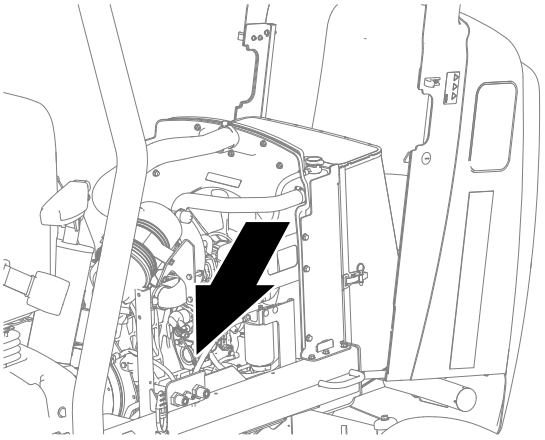

g252341

8

Крепление жгута проводов к машине

Детали, требуемые для этой процедуры:

6	Кабельная стяжка

Процедура

Прикрепите жгут проводов к машине с помощью 6 кабельных стяжек, как показано на Рисунок 26, Рисунок 28, Рисунок 29 и Рисунок 30.

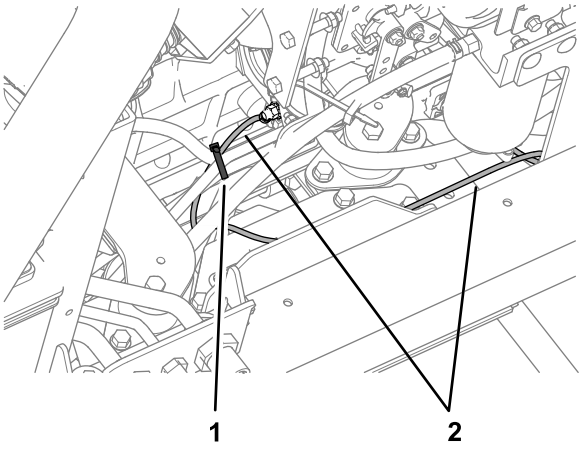

g252515

Рисунок 26

1. Кабельная стяжка
2. Жгут проводов питания

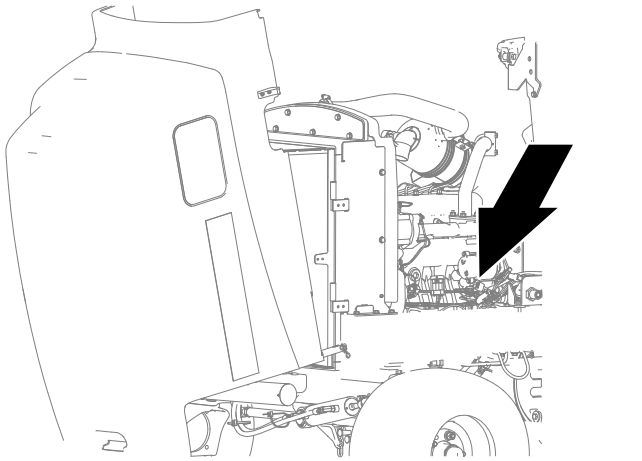

g252342

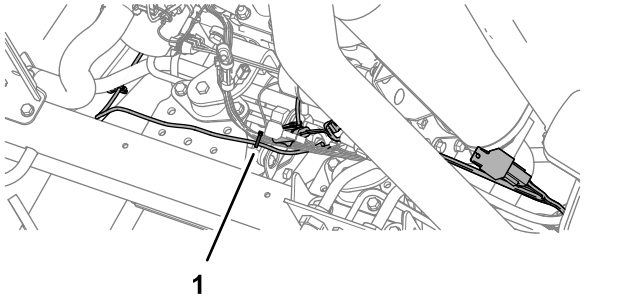

g252516

Рисунок 27

1. Кабельная стяжка

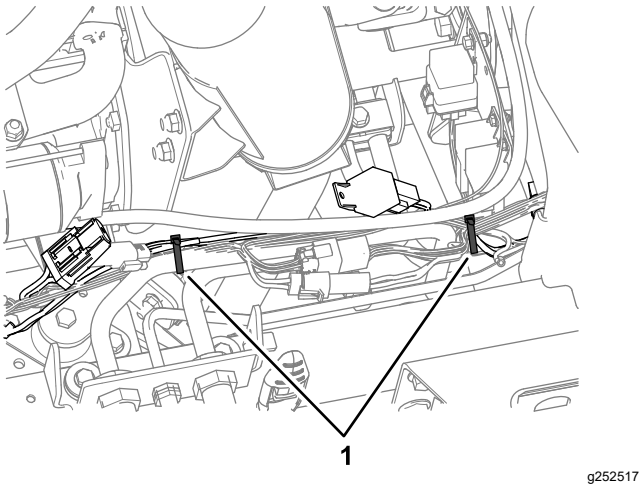

g252517

Рисунок 28

1. Кабельная стяжка

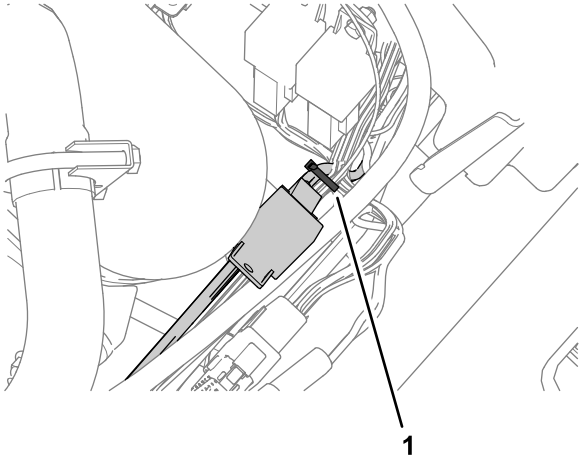

g252518

Рисунок 29

1. Кабельная стяжка

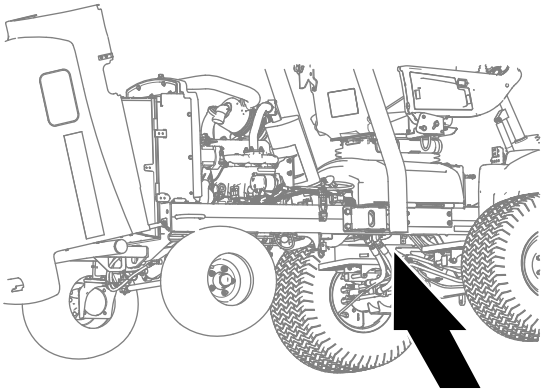

g252440

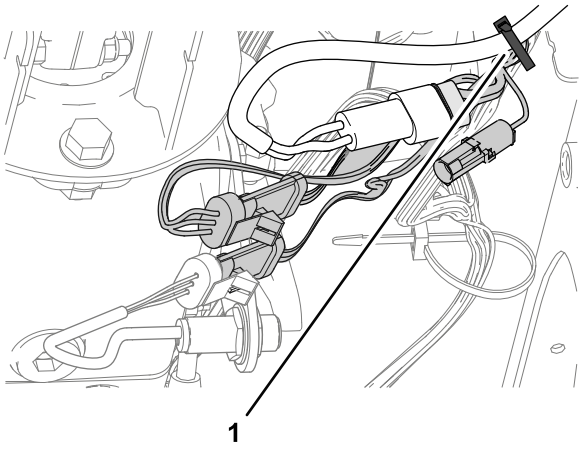

g252519

Рисунок 30

1. Кабельная стяжка

9

Подсоединение аккумулятора

Детали не требуются

Процедура

1. Для моделей 03950, 03952, 03954, 03956, и 30879: опустите капот и откройте экран
2. Для моделей 03964 и 03966: откройте капот.
3. Подсоедините положительный кабель аккумулятора (красный) к положительному (+) полюсному штырю аккумулятора.
4. Подсоедините отрицательный кабель аккумулятора (черный) к отрицательному (-) полюсному штырю аккумулятора.
5. Нанесите на полюсные штыри и кабельные зажимы аккумулятора тонким слоем консистентную смазку Grafo 112X (№ по каталогу Toro: 505-47).
6. Наденьте на зажим положительного кабеля аккумулятора резиновый изоляционный колпачок.
7. Установите крышку на аккумулятор, вставив выступы крышки в пазы поддона аккумулятора.
8. Для моделей 03950, 03952, 03954, 03956, и 30879: закройте и защелкните экран.
9. Для моделей 03964 и 03966: закройте и защелкните капот.

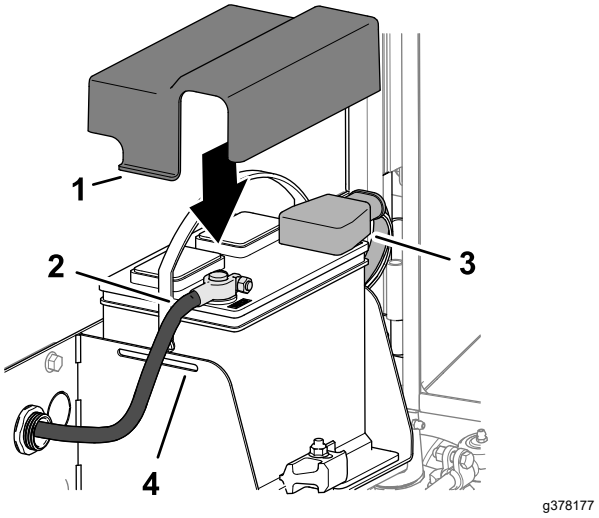

Рисунок 31

1. Крышка
2. Отрицательный кабель аккумулятора
3. Положительный кабель аккумулятора
4. Поддон аккумулятора



Count on it.