Form No. 3423-119 Rev B

Strömkablagesats

Traktorenhet i Reelmaster® 5000-serien eller Groundsmaster® 4300-serien

Modellnr 138-2994

Monteringsanvisningar

Montering

Lösa delar

Använd diagrammet nedan för att kontrollera att alla delar finns med.

Tillvägagångssätt	Beskrivning	Antal	Användning
1	Inga delar krävs	–	Förbereda maskinen.
2	Inga delar krävs	–	Koppla loss batteriet.
3	Strömkablage Säkring (10 A) Maxisäkring (60 A) Elektromagnet	1 1 1 1	Förbereda strömkablaget.
4	Inga delar krävs	–	Dra strömkablaget.
5	Inga delar krävs	–	Ansluta neutralbrytaren till strömkablaget.
6	Inga delar krävs	–	Anslut solskärmens kablage till strömkablaget.
7	Inga delar krävs	–	Anslut strömkablagets ringkopplingar.
8	Kabelband	6	Fästa strömkablaget vid maskinen.
9	Inga delar krävs	–	Ansluta batteriet.

© 2025—The Toro® Company
8111 Lyndale Avenue South
Bloomington, MN 55420

Registrera din produkt på www.Toro.com.

Översättning av originalet (SV)
Tryckt i USA
Med ensamrätt

3423-119

1

Förbereda maskinen

Inga delar krävs

Tillvägagångssätt

⚠ VAR FÖRSIKTIG

Om du lämnar nyckeln i tändningslåset kan någon starta motorn av misstag och skada dig eller någon annan person allvarligt.

Ta ut nyckeln ur tändningslåset innan du utför något underhåll.

1. Ställ maskinen på ett plant underlag, koppla ur kraftuttaget, sänk klippenheterna och koppla in parkeringsbromsen.
2. Stäng av motorn, ta ut nyckeln, vänta tills alla rörliga delar har stannat och låt motorn svalna.

2

Koppla loss batteriet

Inga delar krävs

Tillvägagångssätt

⚠ FARA

Batterielektrolyt innehåller svavelsyra som är dödligt vid förtäring och orsakar allvarliga brännskador.

- **Drick inte elektrolyten och undvik kontakt med hud, ögon och kläder.**
- **Använd skyddsglasögon och gummihandskar.**
- **Fyll på batteriet på en plats där du har tillgång till rent vatten och kan skölja av huden.**

1. Öppna skärmen för modellerna 03950, 03952, 03954, 03956 och 30879.
2. Öppna motorhuven för modellerna 03964 och 03966.
3. Ta bort kåpan från batterilådan genom att trycka på batterikåpans sidor.
4. Koppla loss batteriets minuskabel.
5. Skjut bort isoleringskåpan från klämman för batteriets pluskabel och lossa batteriets pluskabel.

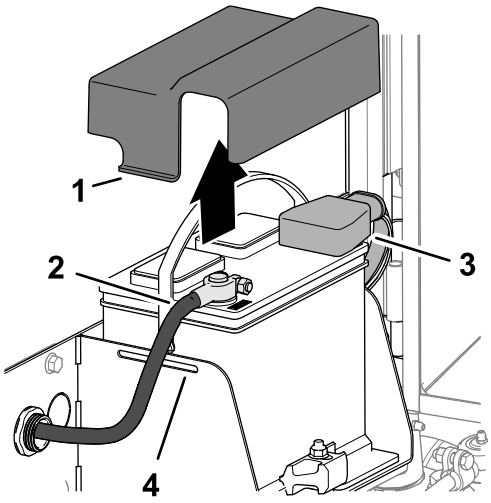

g378176

Figur 1

1. Skydd
2. Minuskabel
3. Pluskabel
4. Batterilåda

6. Stäng skärmen och öppna motorhuven för modellerna 03950, 03952, 03954, 03956 och 30879.

3

Förbereda strömkablaget

Delar som behövs till detta steg:

1	Strömkablage
1	Säkring (10 A)
1	Maxisäkring (60 A)
1	Elektromagnet

Tillvägagångssätt

1. Sätt i maxisäkringen (60 A) i den stora säkringshållaren med två uttag för strömkablaget (Figur 2).

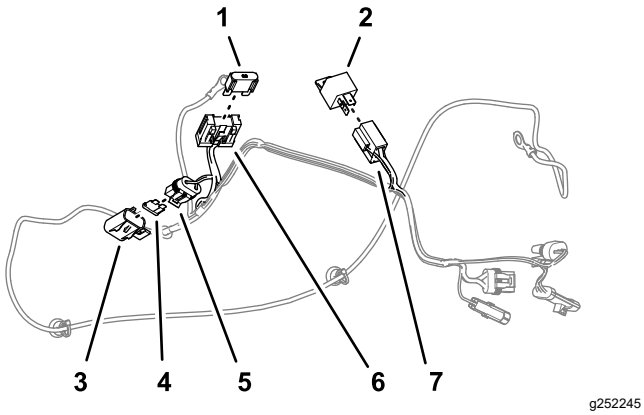

Figur 2

1. Maxisäkring (60 A)
2. Elektromagnet
3. Kåpa (liten säkringshållare)
4. Säkring (10 A)
5. Liten säkringshållare (strömkablage)
6. Säkringshållare med två uttag (strömkablage)
7. Kontaktdon med fyra uttag (strömkablage)

2. Ta bort kåpan från den lilla säkringshållaren (Figur 2).
3. Sätt i säkringen (10 A) i den lilla säkringshållaren och montera kåpan (Figur 2).
4. För in elektromagneten i kontaktdonet med fyra uttag (Figur 2).

4

Dra elkablaget

Inga delar krävs

Tillvägagångssätt

Viktigt: **Dra strömkablaget bort från komponenter i avgassystemet och rörliga delar.**

1. Vid maskinens vänstra sida drar du stiftkontakterna och uttagskontakterna mellan motorn och maskinramen (Figur 3).

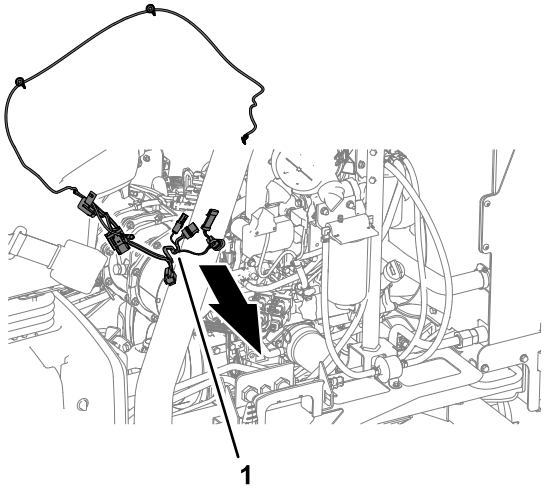

Figur 3

1. Strömkablage

2. Dra ringkopplingen märkt BATTERY – framåt längs med motorns vänstra sida (Figur 4).

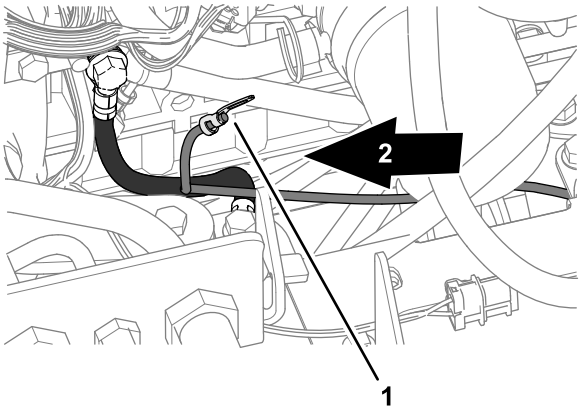

Figur 4

1. Ringkoppling – strömkablage (BATTERY –)
2. Maskinens främre del

3. Dra strömkablaget bakåt och över bakaxelplåten enligt Figur 5.

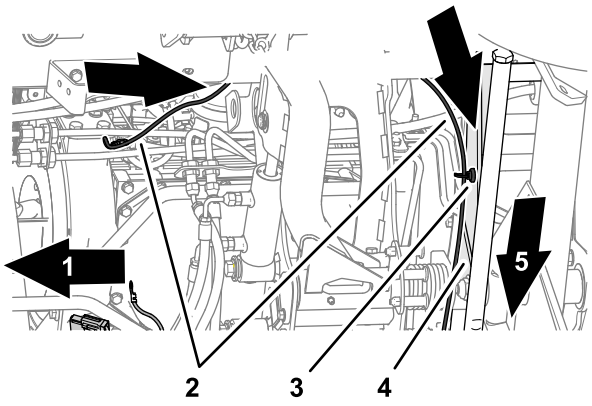

g252424

Figur 5

1. Maskinens främre del
2. Strömkablage
3. Magnetiskt kablagefäste
4. Bakaxelplåt
5. Maskinens högra sida

4. Fäst strömkablaget på bakaxelplåten med hjälp av 2 magnetiska kablagefästen enligt Figur 6.

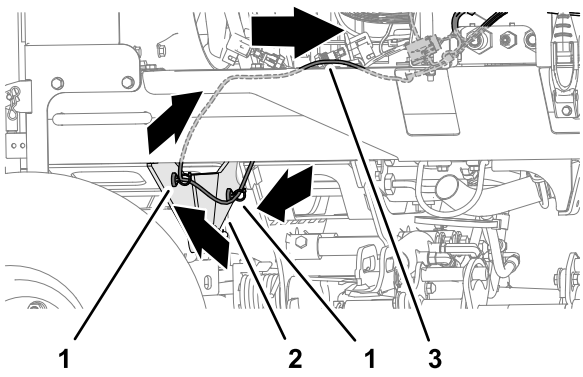

g252425

Figur 6

1. Magnetiskt kablagefäste
2. Bakaxelplåt
3. Strömkablage

5. Dra strömkablaget framåt längs med maskinens kablage (Figur 7 eller Figur 8).

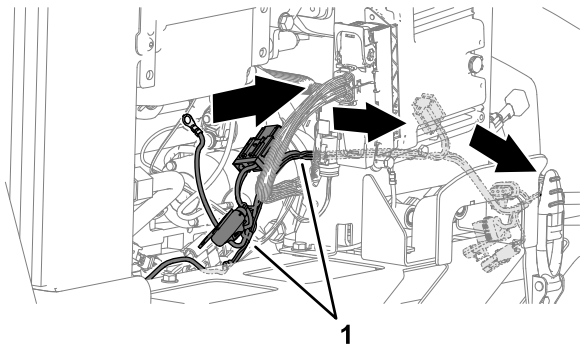

g252426

Figur 7

1. Strömkablage

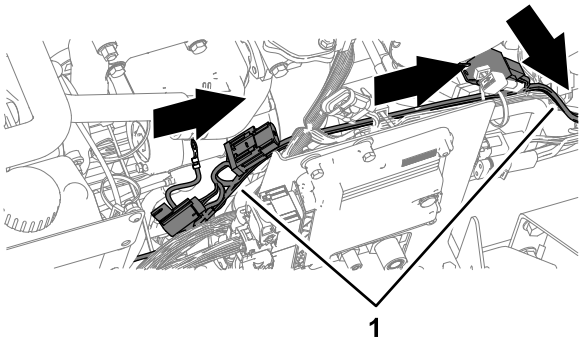

g252428

Figur 8

1. Strömkablage

6. Dra strömkablaget nedåt nära motorns framända (Figur 7 eller Figur 8).
7. Längst ner på maskinen drar du strömkablaget framåt (Figur 9).

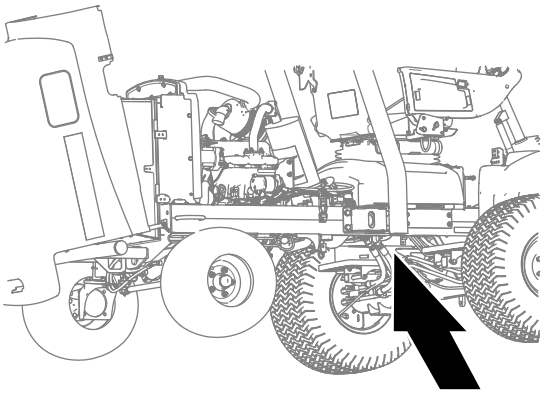

g252440

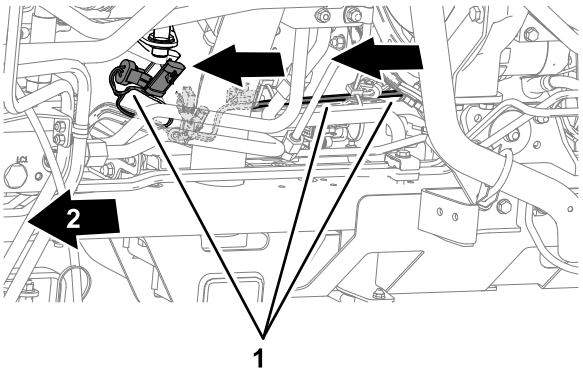

g252427

Figur 9

1. Strömkablage
2. Maskinens främre del

5

Ansluta neutralbrytaren till strömkablaget

Inga delar krävs

Tillvägagångssätt

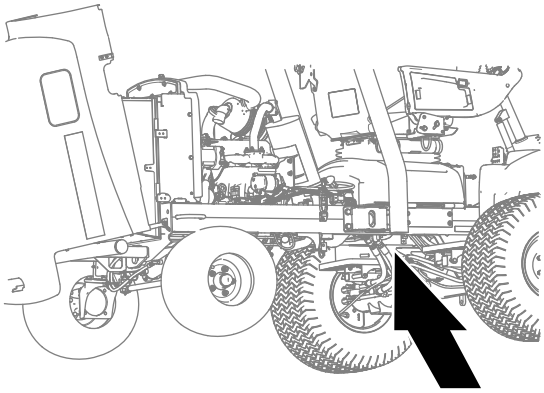

g252440

Figur 10

1. Koppla ur neutralbrytarens kontaktdon med tre uttag från maskinkablagets kontakt med tre stift (Figur 11).

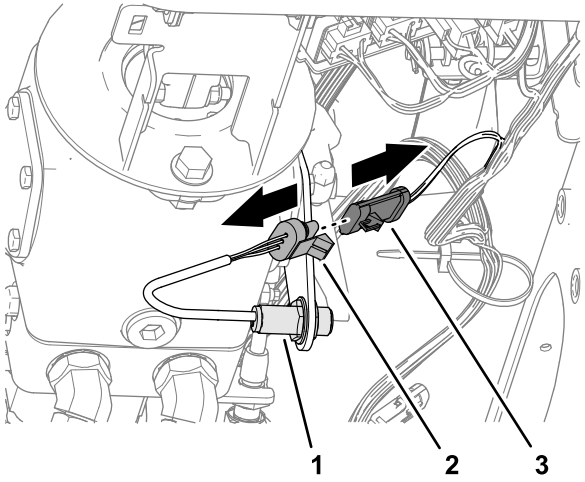

g252452

Figur 11

1. Neutralbrytare
2. Kontaktdon med tre uttag (neutralbrytare)
3. Kontakt med tre stift (maskinkablage)

2. Anslut neutralbrytarens kontaktdon med tre uttag till strömkablagets kontakt med tre stift märkt SWITCHED POWER INTERFACE (CAB PWR ENABLE) (Figur 12).

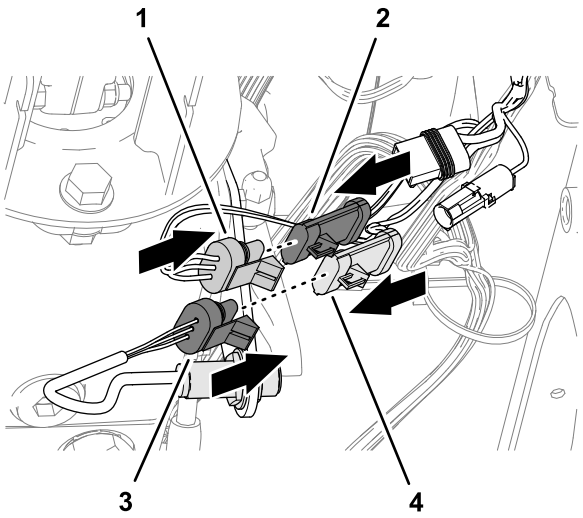

g252451

Figur 12

1. Kontaktdon med tre uttag (strömkablage)
2. Kontakt med tre stift (maskinkablage)
3. Kontaktdon med tre uttag (neutralbrytare)
4. Kontakt med tre stift (strömkablage)

3. Anslut maskinkablagets kontakt med tre stift till kontaktdonet med tre uttag på strömkablaget (Figur 12).

6

Ansluta solskärmens kablage till strömkablaget

Inga delar krävs

Tillvägagångssätt

Anslut solskärmskablaget med kontakten med två stift till kontaktdonet med två uttag på strömkablaget märkt CAB POWER (Figur 13).

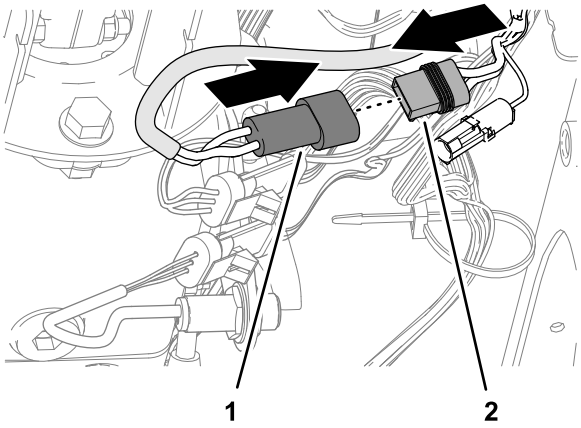

g252487

Figur 13

1. Kontakt med två stift (solskärmskablage)
2. Kontaktdon med två uttag (strömkablage – CAB POWER)

7

Ansluta strömkablagets ringkopplingar

Inga delar krävs

Ansluta den positiva ringkopplingen till startmotorn

Modellerna 03952, 03954, 03956 och 30879

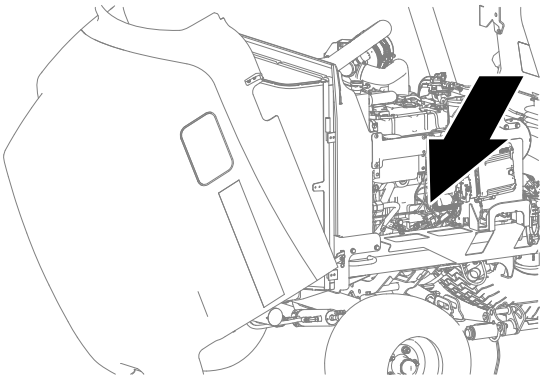

g252340

Figur 14

1. Ta bort muttern från Anslutning S på startmotorns elektromagnet (Figur 15).

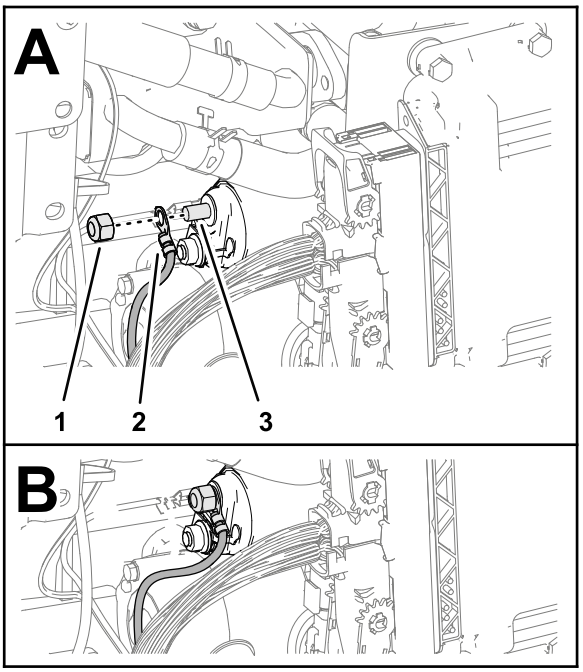

g252309

Figur 15

1. Mutter
2. Ringkoppling – strömkablage (BATTERY +)
3. Anslutning S (startmotorns elektromagnet)

2. Montera strömkablagets ringkoppling märkt BATTERY + på elektromagnetterminalen (Figur 15).
3. Montera muttern på den elektromagnetanslutningen (Figur 15).
4. Dra åt muttern till 5,9–9,7 Nm.

Ansluta den positiva ringkopplingen till startmotorn

Modell 03950

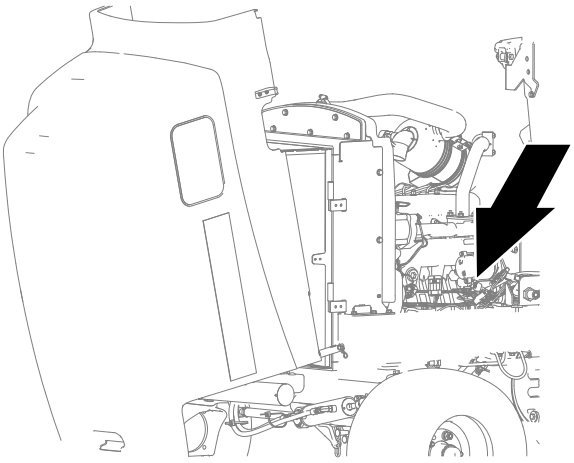

g252342

Figur 16

1. Ta bort isolatorn från Anslutning B på startmotorns elektromagnet (Figur 17).

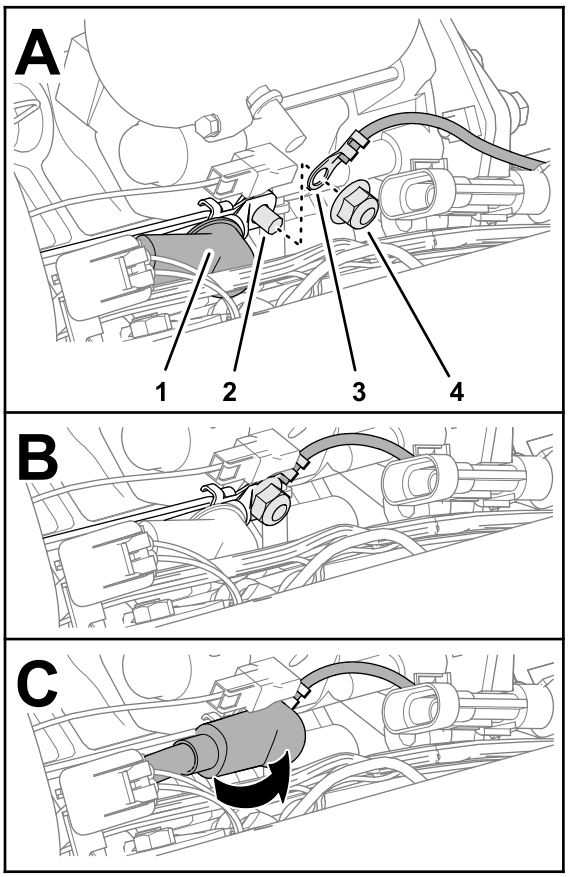

g252308

Figur 17

1. Isolator
2. Anslutning B (startmotorns elektromagnet)
3. Ringkoppling – strömkablage (BATTERY +)
4. Mutter

2. Ta bort muttern från Anslutning B på startmotorns elektromagnet (Figur 17).
3. Montera strömkablagets ringkoppling märkt BATTERY + på elektromagnetterminalen (Figur 17).
4. Montera muttern på den elektromagnetanslutningen (Figur 17).
5. Dra åt muttern till 5,9–9,7 Nm.
6. Montera isolatorn över Anslutning B på startmotorns elektromagnet enligt Figur 17.

Ansluta den positiva ringkopplingen till startmotorn

Modell 03964 och 03966

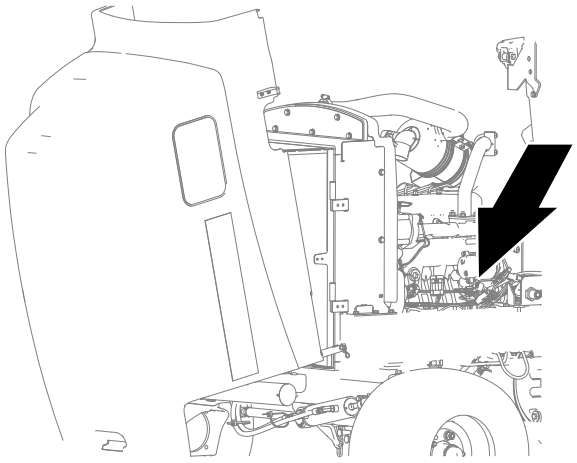

g252342

Figur 18

1. Ta bort muttern från Anslutning B på startmotorns elektromagnet (Figur 19).

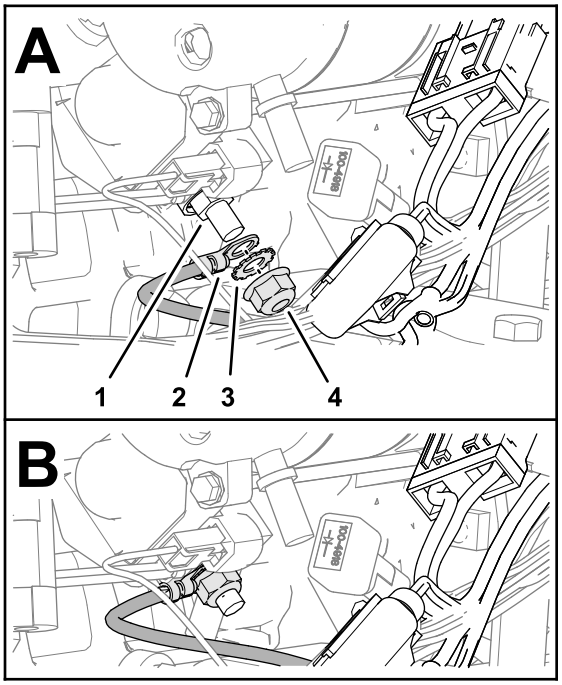

g252289

Figur 19

1. Anslutning B (startmotorns elektromagnet)
2. Ringkoppling – strömkablage (BATTERI +)
3. Låsbricka
4. Mutter

2. Montera strömkablagets ringkoppling märkt BATTERY + på elektromagnetterminalen (Figur 19).

3. Montera muttern på den elektromagnetanslutningen (Figur 19).
4. Dra åt muttern till 5,9–9,7 Nm.

Ansluta den negativa ringkopplingen till motorn

Modellerna 03952, 03954, 03956 och 30879

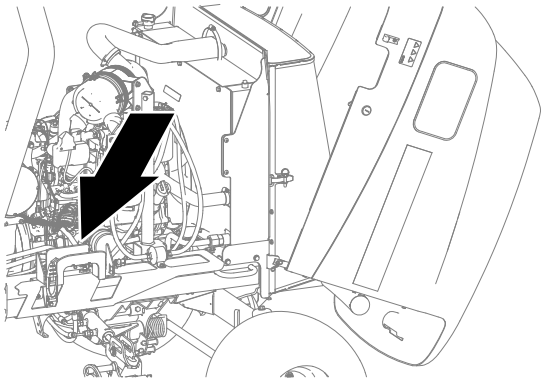

g252339

Figur 20

1. Ta bort skruven som fäster minuskabeln på motorlådan (Figur 21).

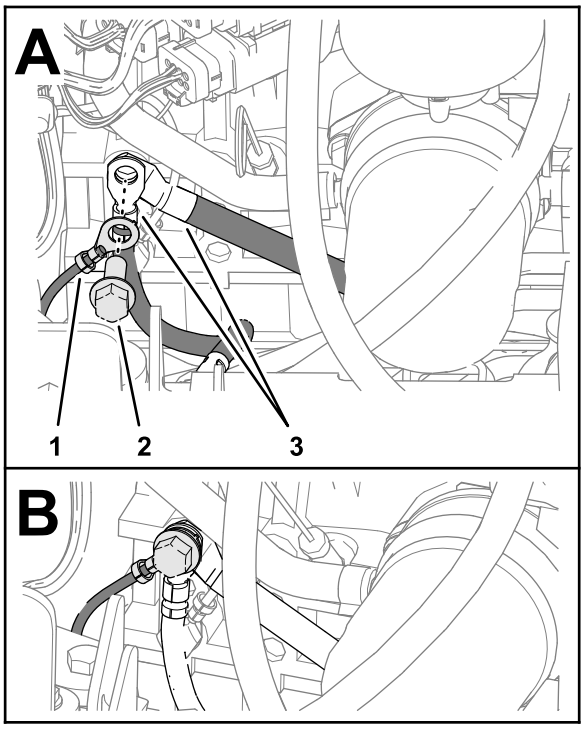

g252292

Figur 21

1. Ringkoppling – strömkablage (BATTERY –)
2. Skruv (motorlåda)
3. Ringkopplingar (maskinjordning)

2. Montera strömkablagets ringkoppling märkt BATTERY – och minuskabeln till batteriets motorlåda med skruven (Figur 21).
3. Dra åt muttern till 46–57 Nm.

Ansluta den negativa ringkopplingen till motorn

Modell 03950

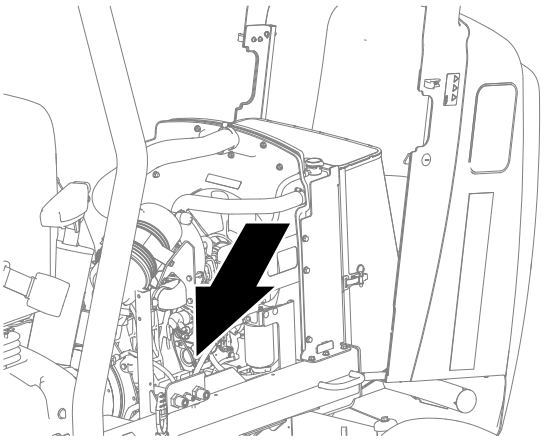

g252341

Figur 22

1. Lossa muttern som fäster batteriets minuskabel på motortappen (Figur 23).

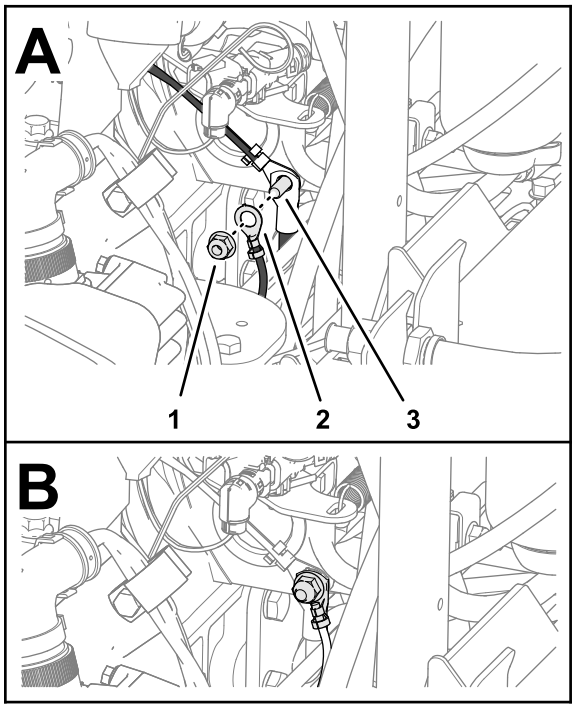

g252307

Figur 23

1. Mutter
2. Ringkoppling – strömkablage (BATTERY –)
3. Motortapp

2. Montera strömkablagets ringkoppling märkt BATTERY – på motortappen (Figur 23).
3. Montera muttern på motortappen (Figur 23).
4. Dra åt muttern till 46–57 Nm.

Ansluta den negativa ringkopplingen till motorn

Modell 03964 och 03966

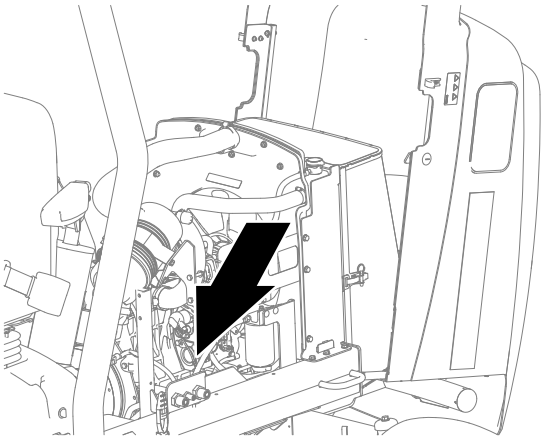

g252341

Figur 24

1. Lossa muttern som fäster batteriets minuskabel på motortappen (Figur 25).

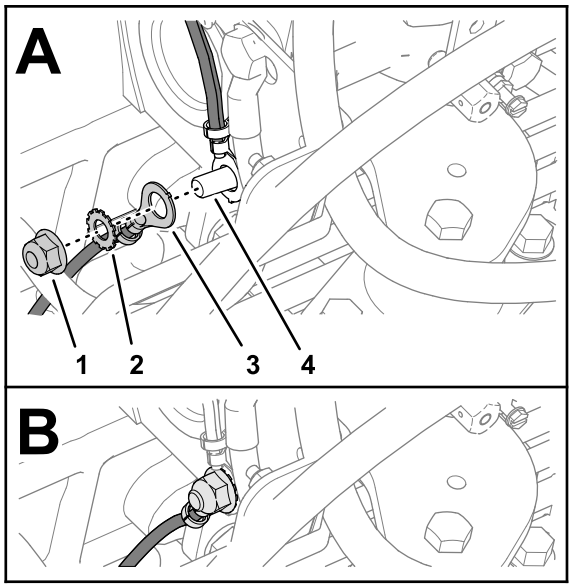

g252288

Figur 25

1. Mutter
2. Låsbricka
3. Ringkoppling – strömkablage (BATTERY –)
4. Motortapp

2. Montera strömkablagets ringkoppling märkt BATTERY – på motortappen (Figur 25).
3. Montera muttern på motortappen (Figur 25).
4. Dra åt muttern till 46–57 Nm.

8

Fästa strömkablaget vid maskinen

Delar som behövs till detta steg:

6	Kabelband

Tillvägagångssätt

Fäst strömkablaget på maskinen med de sex kabelbanden enligt Figur 26, Figur 28, Figur 29 och Figur 30.

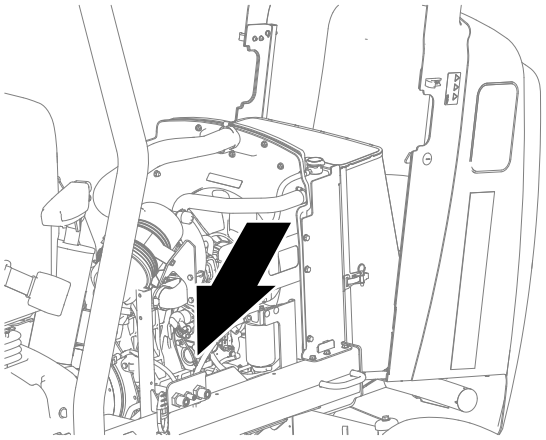

g252341

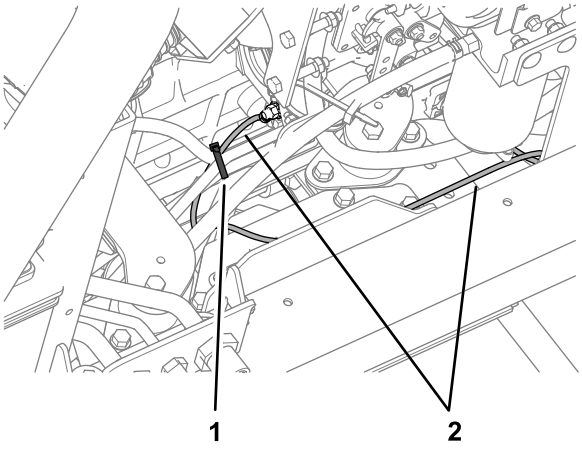

g252515

Figur 26

1. Kabelband
2. Strömkablage

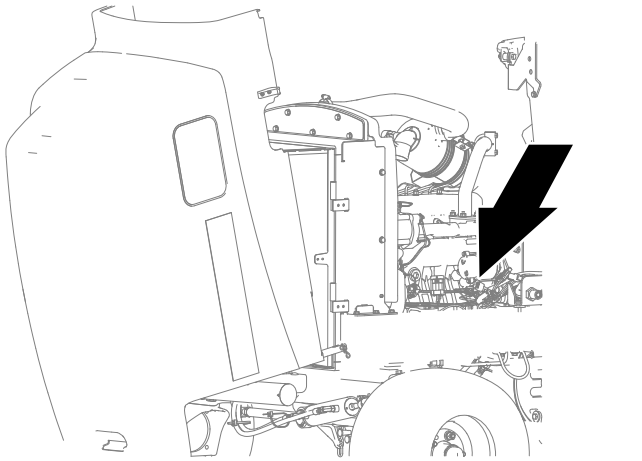

g252342

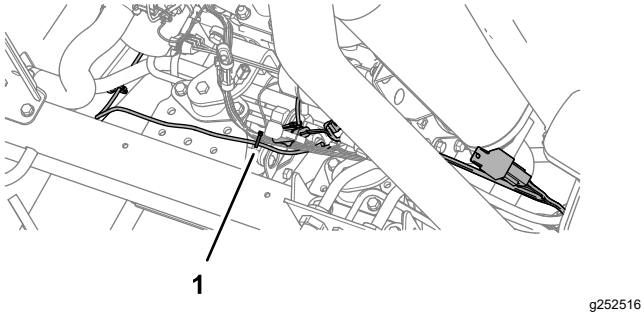

g252516

Figur 27

1. Kabelband

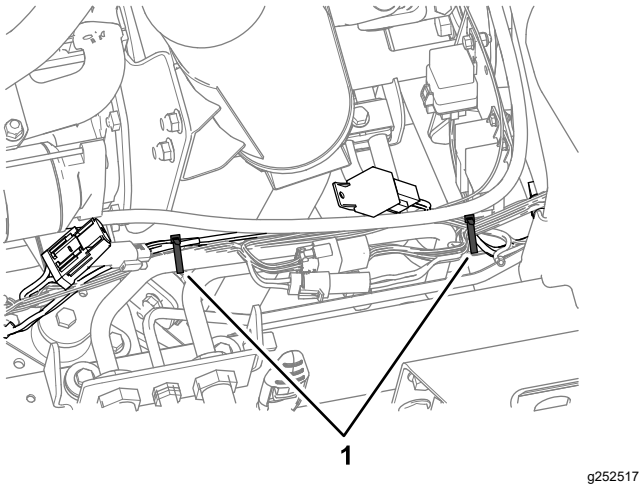

g252517

Figur 28

1. Kabelband

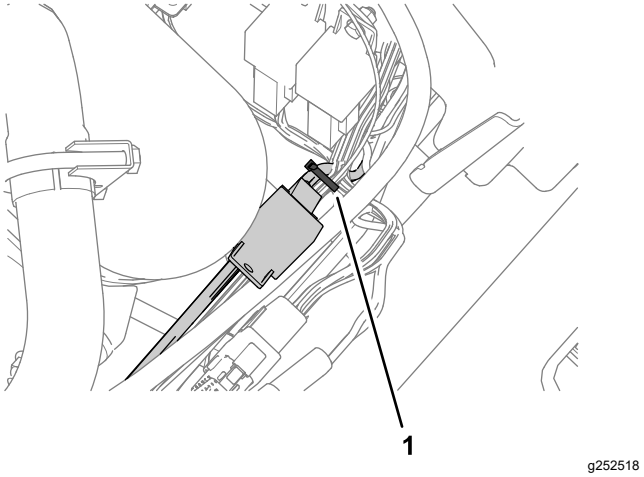

g252518

Figur 29

1. Kabelband

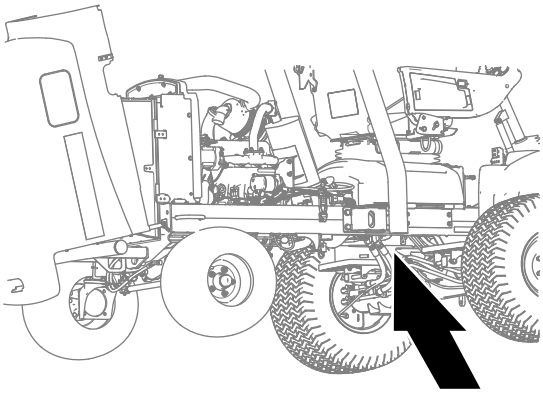

g252440

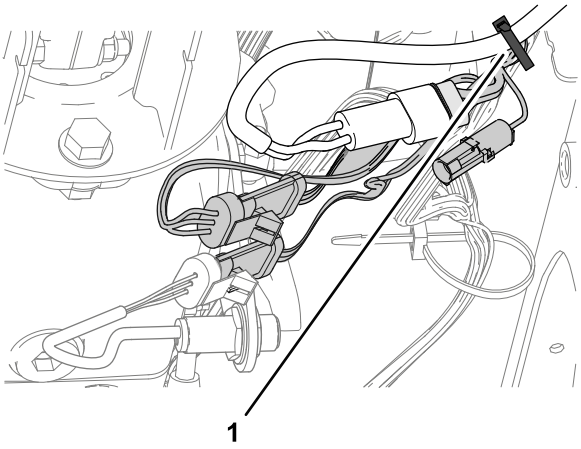

g252519

Figur 30

1. Kabelband

9

Ansluta batteriet

Inga delar krävs

Tillvägagångssätt

1. Sänk motorhuven och öppna skärmen för modellerna 03950, 03952, 03954, 03956 och 30879.
2. Öppna motorhuven för modellerna 03964 och 03966.
3. Anslut batteriets pluskabel (röd) till batteriets pluspol (+).
4. Anslut minuskabeln (svart) till batteriets minuspol (-).
5. Applicera ett lager smörjfett av typen Grafo 112X, Toro-artikelnr 505-47 på batteripolerna och batterikabelns klämmor.
6. Trä gummiskon över klämman för batteriets pluskabel.
7. Montera batterikåpan på batteriet genom att rikta in kåpans flikar mot skårorna i batteriplattan.
8. Stäng och lås skärmen för modellerna 03950, 03952, 03954, 03956 och 30879.
9. Stäng och lås motorhuven för modellerna 03964 och 03966.

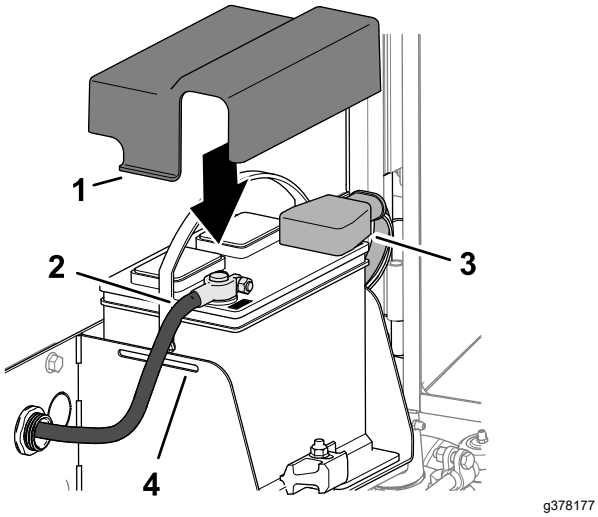

Figur 31

1. Skydd
2. Minuskabel
3. Pluskabel
4. Batterilåda



Count on it.