Form No. 3423-120 Rev B

电源线束套件

Reelmaster® 5000 系列或 Groundsmaster® 4300 系列主机

型号 138-2994

安装说明

安装

散装零件

使用下表进行核对确保所有零件已装运。

程序	说明	数量	用途
1	不需要零件	–	准备机器。
2	不需要零件	–	断开电池的连接。
3	电源线束 保险丝10A 最大保险丝60A 电磁头	1 1 1 1	准备电源线束。
4	不需要零件	–	布置电源线束。
5	不需要零件	–	将空档开关连接至电源线束。
6	不需要零件	–	将遮阳篷线束连接至电源线束。
7	不需要零件	–	连接电源线束环形端子。
8	扎带	6	将电源线束固定至机器。
9	不需要零件	–	连接电池。

1

准备机器

不需要零件

程序

1. 将机器停放在水平地面上分离 PTO降低滚刀组并设定手刹。
2. 关闭发动机拔下钥匙等待所有活动件停止并让发动机冷却下来。

⚠ 小心

如果将钥匙留在点火开关上可能会有人无意中启动发动机对您或旁观者造成严重伤害。

执行任何维护前请拔下点火开关的钥匙。

© 2025—The Toro® Company
8111 Lyndale Avenue South
Bloomington, MN 55420

注册 www.Toro.com.

译文 (ZH)
美国印刷
保留所有权利

3423-120

2

断开电池的连接

不需要零件

程序

⚠ 危险

电池电解液含有硫酸电解液耗尽将会是致命的且可能导致严重灼伤。

- **切勿喝下电解液避免接触皮肤、眼睛或衣服。**
- **佩戴护目镜和橡胶手套。**
- **为电池加注电解液后始终用清水冲洗皮肤。**

1. 对于 03950、03952、03954、03956 和 30879 型号打开滤网。
2. 对于 03964 和 03966 型号打开机罩。
3. 按压电池盖的侧面从电池托盘中取下电池盖。
4. 断开负极电池接线。
5. 将绝缘盖从正极电池接线夹上滑下然后断开正极电池接线。

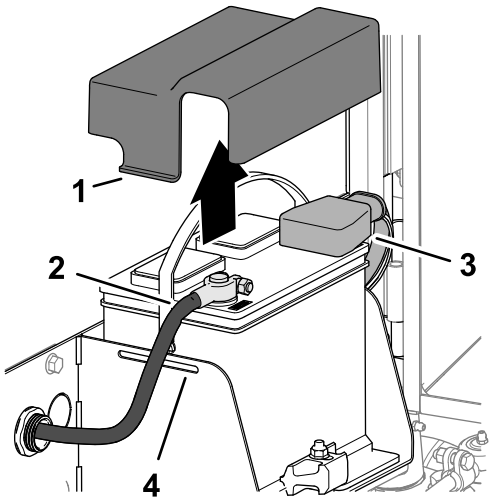

g378176

图 1

1. 盖子
2. 负极电池接线
3. 正极电池接线
4. 电池托盘

6. 对于 03950、03952、03954、03956 和 30879 型号关闭滤网并打开机罩。

3

准备电源线束

此程序中需要的物件

1	电源线束
1	保险丝 10A
1	最大保险丝 60A
1	电磁头

程序

1. 将最大保险丝 60A 插入电源线束的大 2 槽保险丝座图 2。

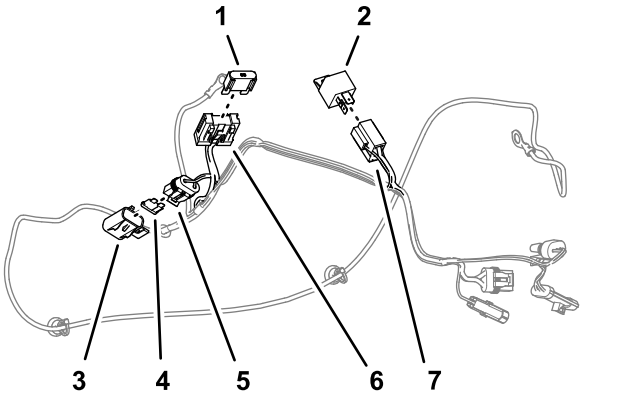

g252245

图 2

1. 最大保险丝 60A
2. 电磁头
3. 盖子小保险丝座
4. 保险丝 10A
5. 小保险丝座电源线束
6. 2 槽保险丝座电源线束
7. 4 插槽接头电源线束

2. 卸下小保险丝座的盖子图 2。
3. 将保险丝 10A 插入小保险丝座并盖上盖子图 2。
4. 将电磁阀插入 4 插槽接头图 2。

4

布置电源线束

不需要零件

程序

重要事项 **布置电源线束使其远离排气组件和活动件。**

1. 在机器左侧将针接头和插槽接头放在发动机与机器机架之间图 3。

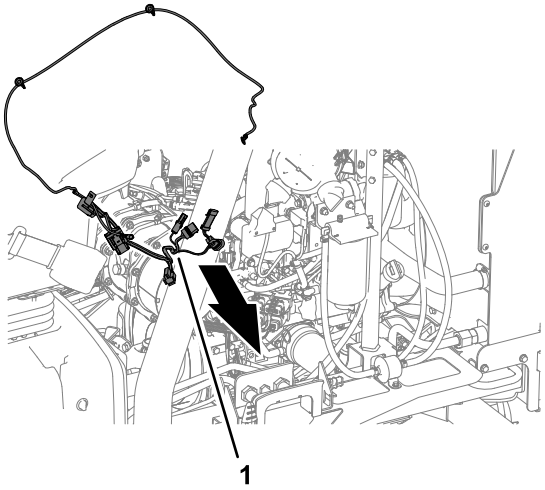

g252422

图 3

1. 电源线束

2. 将标有BATTERY – 的环形端子沿发动机左侧向前摆放图 4。

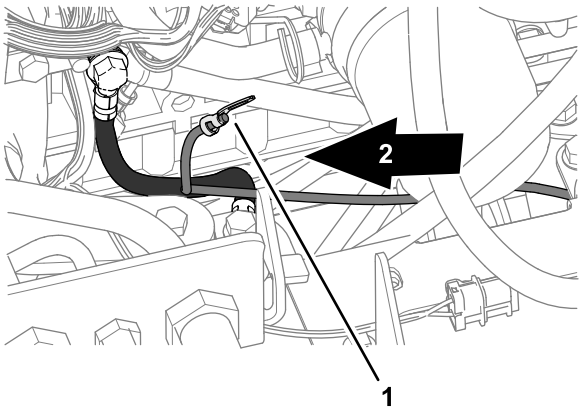

g252423

图 4

1. 环形端子——电源线束 BATTERY –
2. 机器前面

3. 如图 5所示将电源线束向后摆放并穿过后轴板。

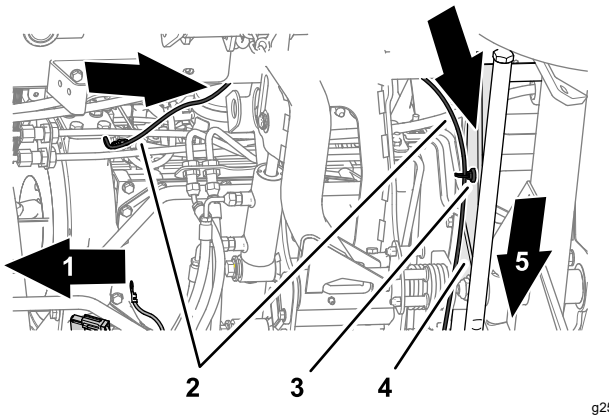

g252424

图 5

1. 机器前面
2. 电源线束
3. 磁线束座
4. 后轴板
5. 机器右侧

4. 如图 6所示用 2 个磁线束座将电源线束固定至后轴板。

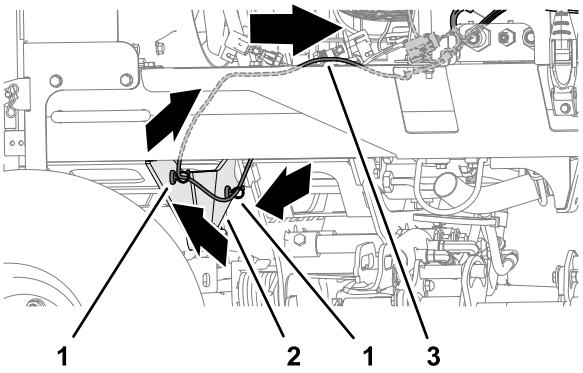

g252425

图 6

1. 磁线束座
2. 后轴板
3. 电源线束

5. 将电源线束沿着机器线束向前摆放图 7或图 8。

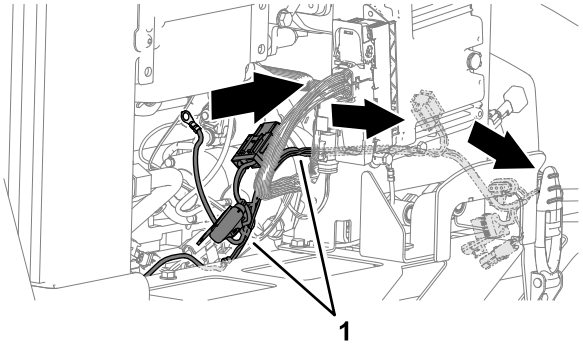

g252426

图 7

1. 电源线束

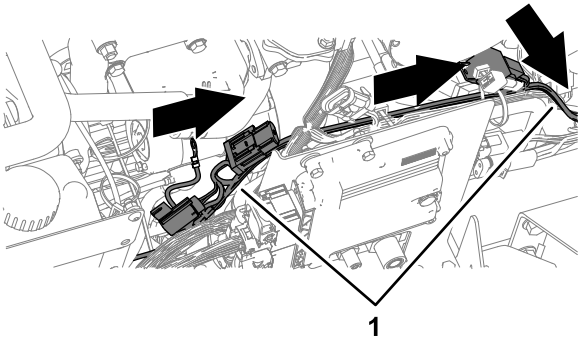

g252428

图 8

1. 电源线束

6. 在靠近发动机前面的位置向下方摆放电源线束图 7 或图 8。
7. 在机器的底部向前摆放电源线束图 9。

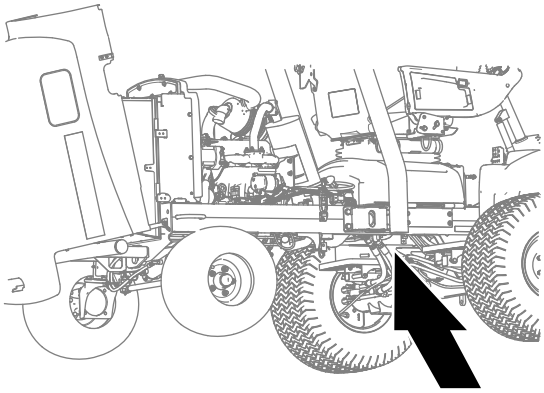

g252440

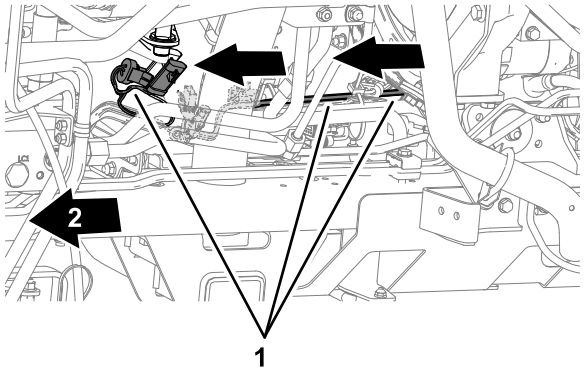

g252427

图 9

1. 电源线束
2. 机器前面

5

将空档开关连接至电源线束

不需要零件

程序

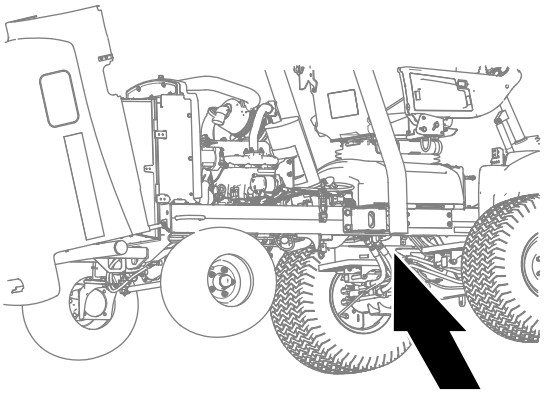

g252440

图 10

1. 从机器线束的 3 针接头断开空档开关的 3 插槽接头图 11。

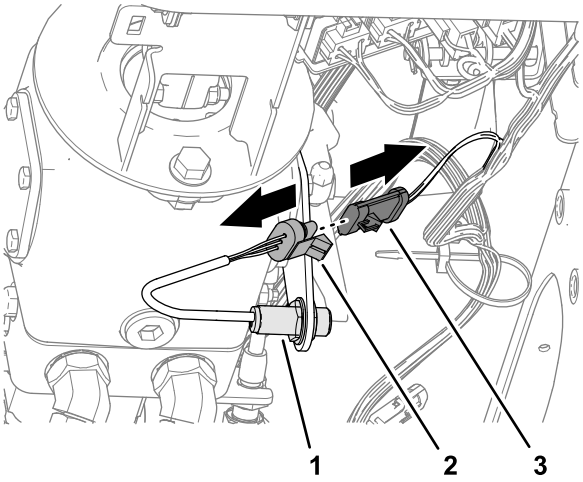

g252452

图 11

1. 空档开关
2. 3 插槽接头空档开关
3. 3 针接头机器线束

2. 将空档开关的 3 插槽接头插入电源线束标有SWITCHED POWER INTERFACE (CAB PWR ENABLE)的 3 针接头图 12。

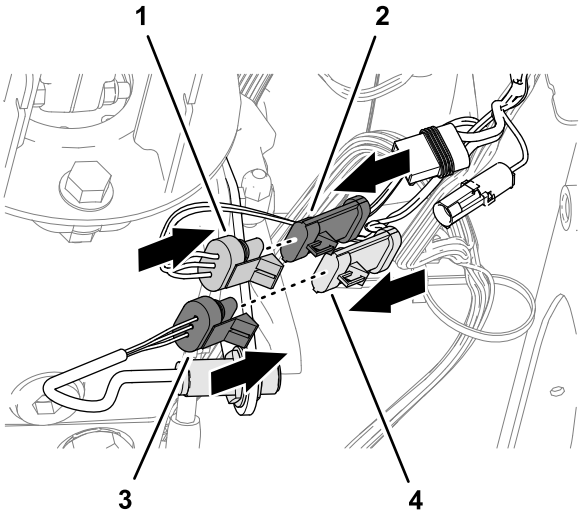

g252451

图 12

1. 3 插槽接头电源线束
2. 3 针接头机器线束
3. 3 插槽接头空档开关
4. 3 针接头电源线束

3. 将机器线束的 3 针接头插入电源线束的 3 插槽接头图 12。

6

将遮阳篷线束连接至电源线束

不需要零件

程序

将遮阳篷线束的 2 针接头接入电源线束标有CAB POWER的 2 插槽接头图 13。

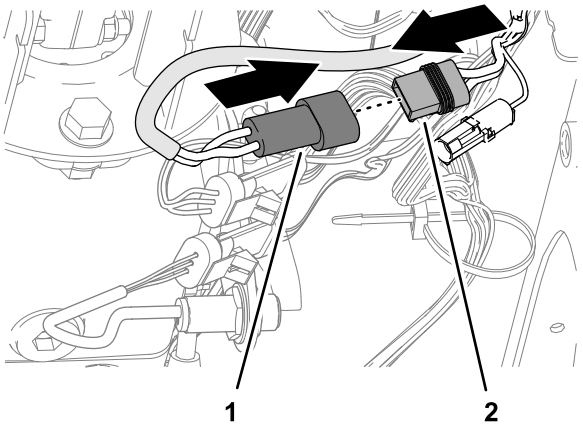

g252487

图 13

1. 2 针接头遮阳篷线束
2. 2 插槽接头电源线束——CAB POWER

7

连接电源线束环形端子

不需要零件

将正极环形端子连接至启动器

型号 03952、03954、03956 和 30879

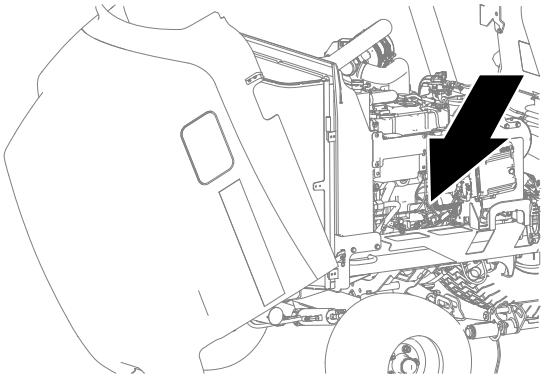

g252340

图 14

1. 从启动马达线圈的 S 端子卸下螺母图 15。

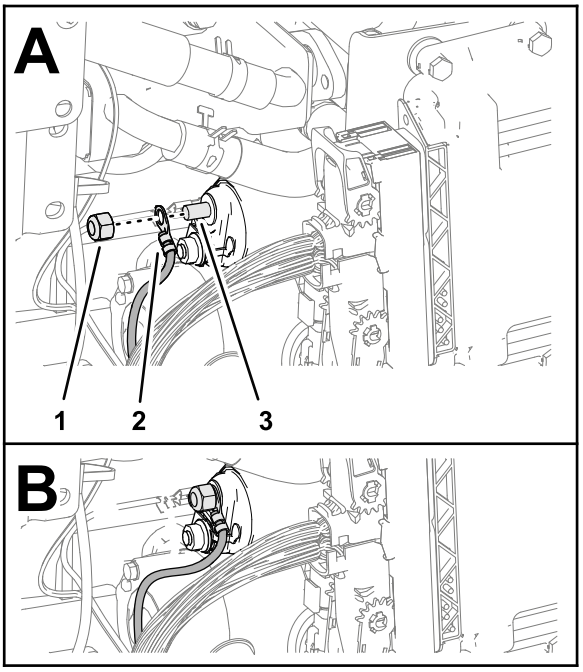

g252309

图 15

1. 螺母
2. 环形端子——电源线束 BATTERY +
3. S 端子启动马达线圈

2. 将电源线束标有BATTERY + 的环形端子安装到线圈端子图 15。
3. 将螺母安装到线圈端子图 15。

4. 上紧螺母扭矩至 5.99.7N·m。

将正极环形端子连接至起动器

型号 03950

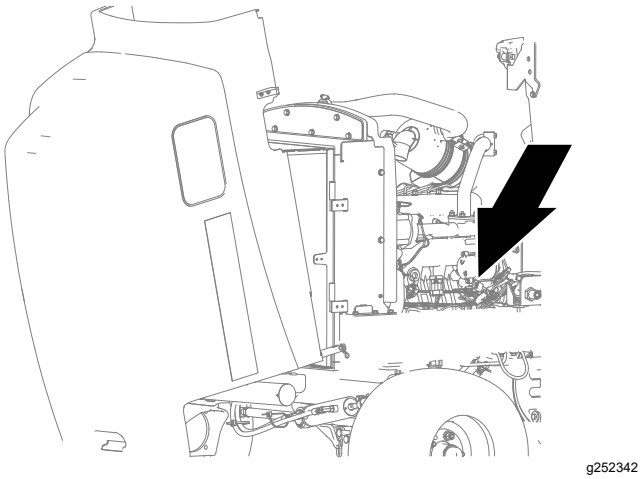

g252342

图 16

1. 从启动马达线圈的 B 端子卸下螺母图 17。

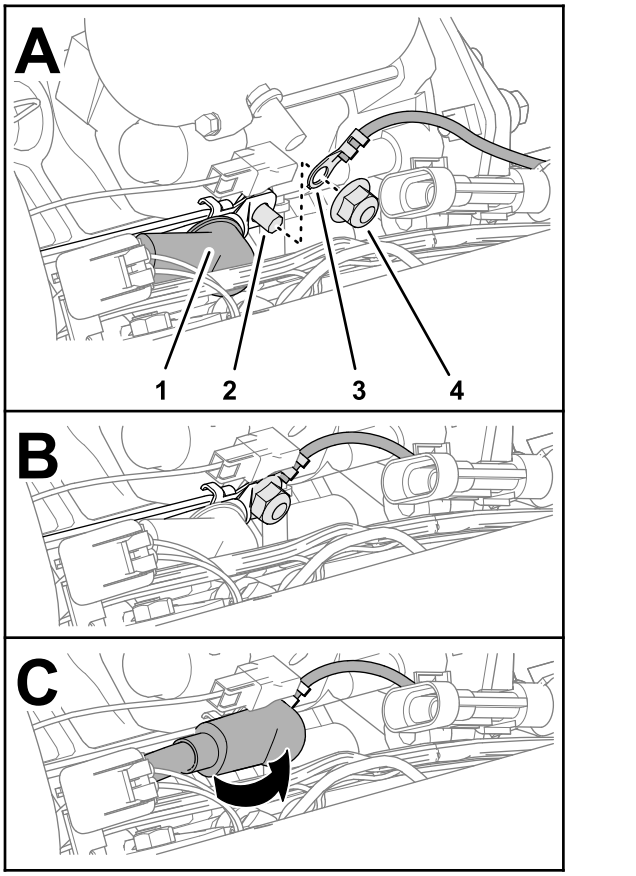

g252308

图 17

1. 绝缘体
2. B 端子启动马达线圈
3. 环形端子——电源线束 BATTERY +
4. 螺母

2. 从启动马达线圈的 B 端子卸下螺母图 17。
3. 将电源线束标有BATTERY + 的环形端子安装到线圈端子图 17。
4. 将螺母安装到线圈端子图 17。
5. 上紧螺母扭矩至 5.99.7N·m。
6. 如图 17所示将绝缘体安装到启动马达线圈的 B 端子上。

将正极环形端子连接至起动器

型号 03964 和 03966

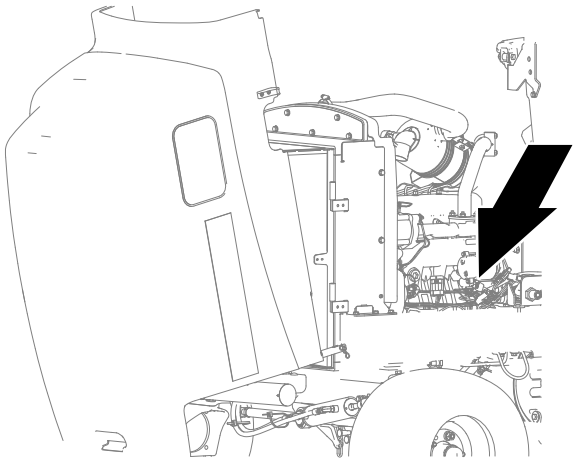

g252342

图 18

1. 从启动马达线圈的 B 端子卸下螺母图 19。

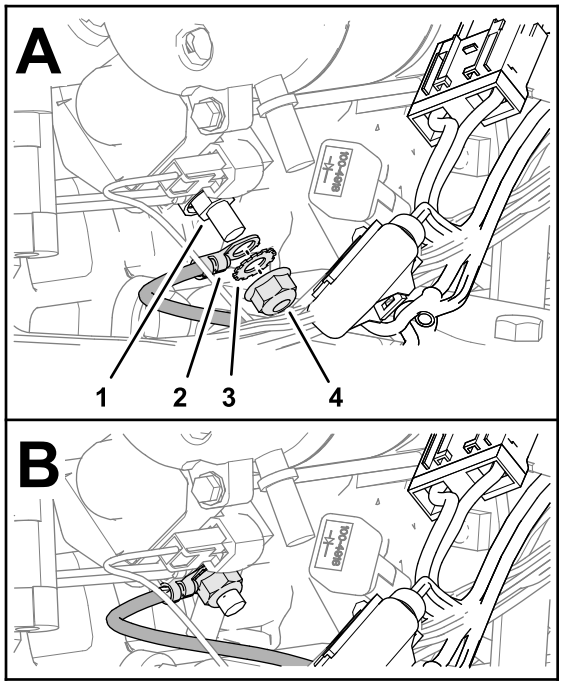

g252289

图 19

1. B 端子启动马达线圈
2. 环形端子——电源线束 BATTERY +
3. 锁紧垫圈
4. 螺母

2. 将电源线束标有BATTERY + 的环形端子安装到线圈端子图 19。

3. 将螺母安装到线圈端子图 19。
4. 上紧螺母扭矩至 5.99.7N·m。

将负极环形端子连接至发动机

型号 03952、03954、03956 和 30879

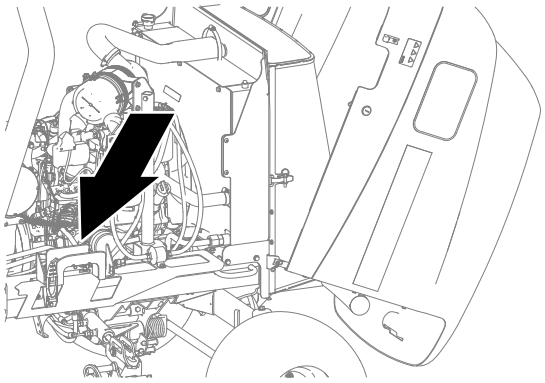

g252339

图 20

1. 卸下将负极电池接线固定至发动机箱的螺栓图 21。

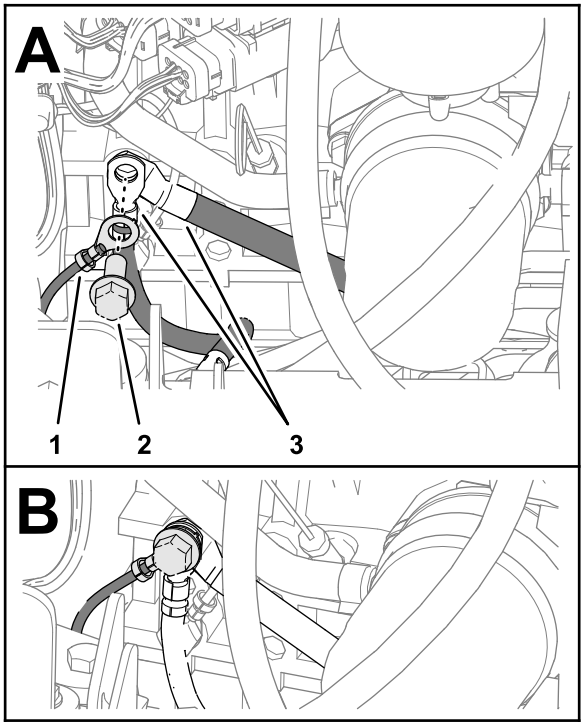

g252292

图 21

1. 环形端子——电源线束 BATTERY – 3. 环形端子机器接地
2. 螺栓发动机箱

2. 用螺栓将电源线束标有BATTERY – 的环形端子和负极电池接线安装到发动机箱上图 21。
3. 上紧螺母扭矩至 4657N·m。

将负极环形端子连接至发动机

型号 03950

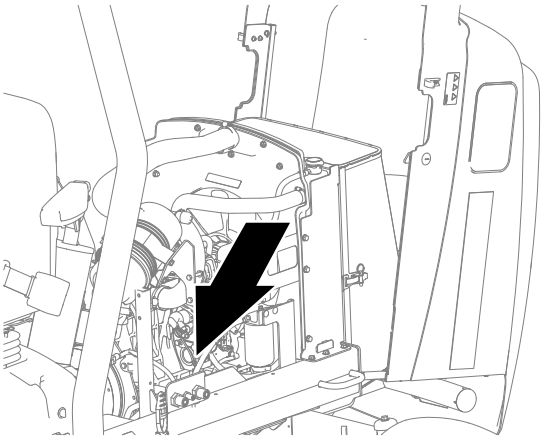

g252341

图 22

1. 卸下将负极电池接线固定至发动机螺栓的螺母图 23。

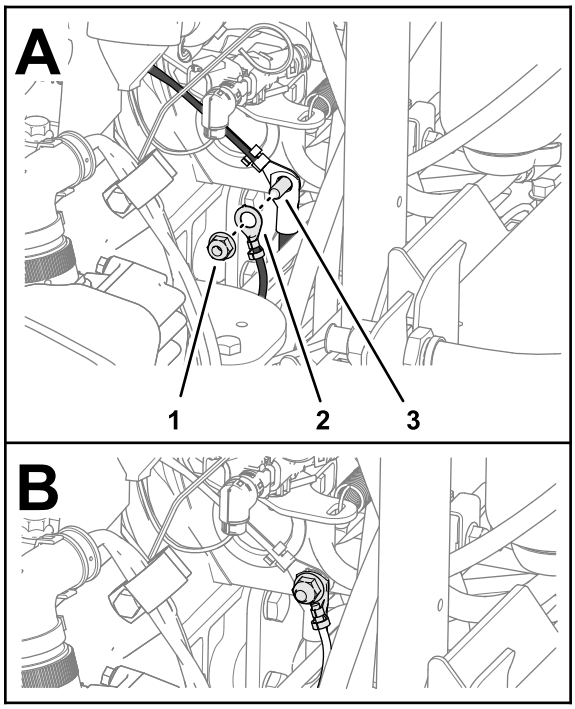

g252307

图 23

1. 螺母
2. 环形端子——电源线束 BATTERY –
3. 发动机螺栓

2. 将电源线束标有BATTERY – 的环形端子安装到发动机螺栓上图 23。
3. 将螺母安装到发动机螺栓上图 23。
4. 上紧螺母扭矩至 4657N·m。

将负极环形端子连接至发动机

型号 03964 和 03966

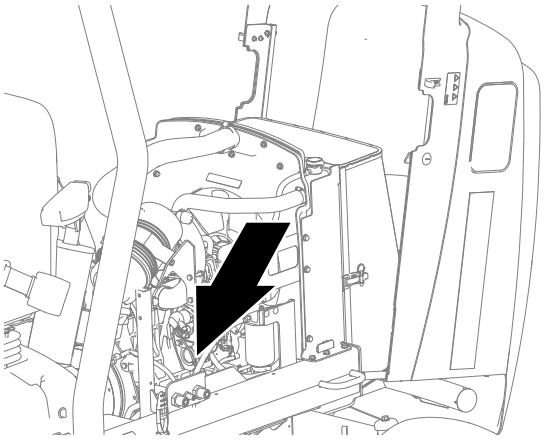

g252341

图 24

1. 卸下将负极电池接线固定至发动机螺栓的螺母图 25。

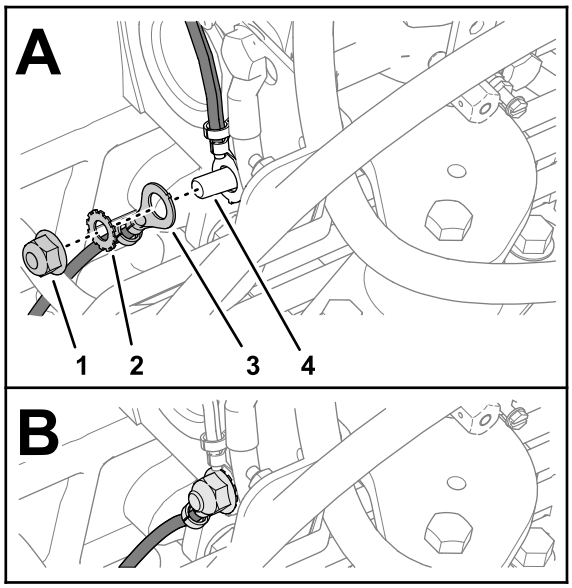

g252288

图 25

1. 螺母
2. 锁紧垫圈
3. 环形端子——电源线束 BATTERY –
4. 发动机螺栓

2. 将电源线束标有BATTERY – 的环形端子安装到发动机螺栓上图 25。
3. 将螺母安装到发动机螺栓上图 25。
4. 上紧螺母扭矩至 4657N·m。

8

将电源线束固定至机器

此程序中需要的物件

6	扎带

程序

如图 26、图 28、图 29 和图 30 所示用 6 个扎带将电源线束固定至机器。

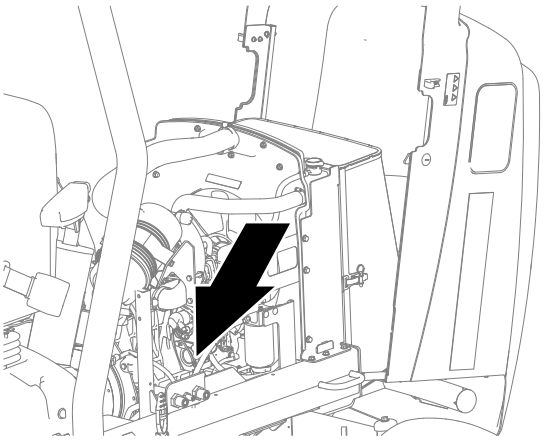

g252341

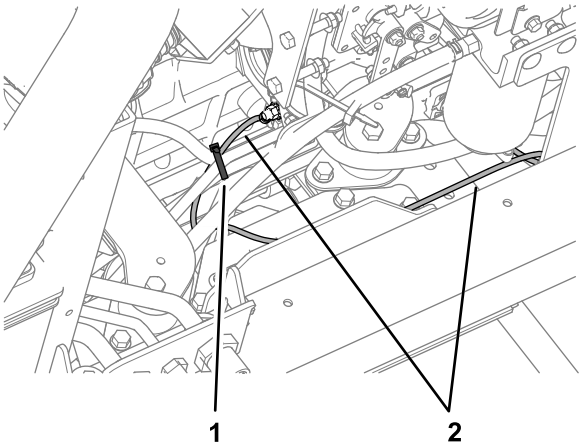

g252515

图 26

1. 扎带
2. 电源线束

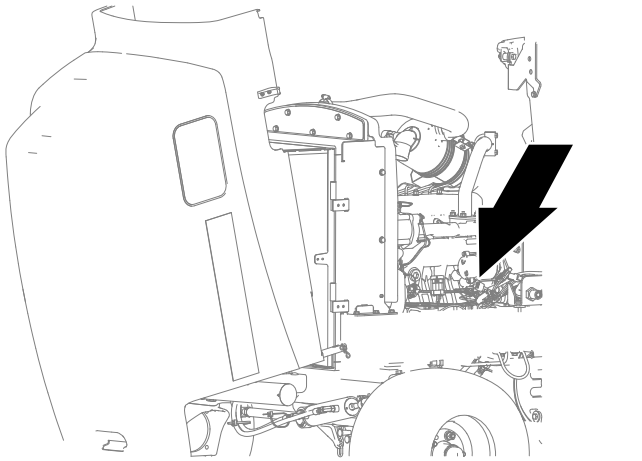

g252342

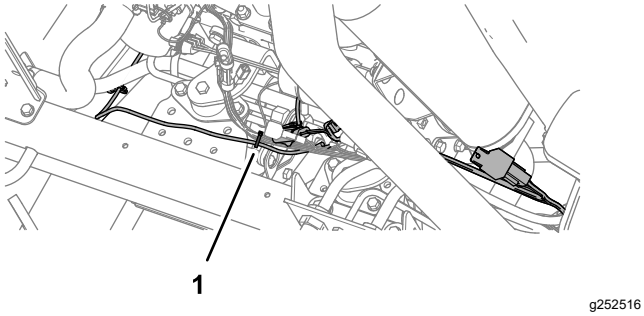

g252516

图 27

1. 扎带

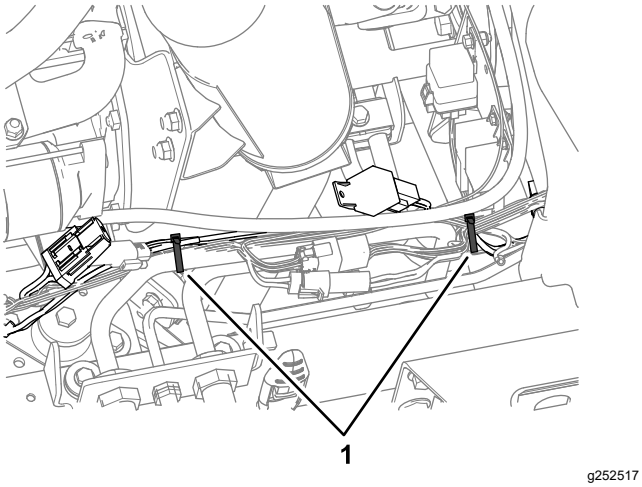

g252517

图 28

1. 扎带

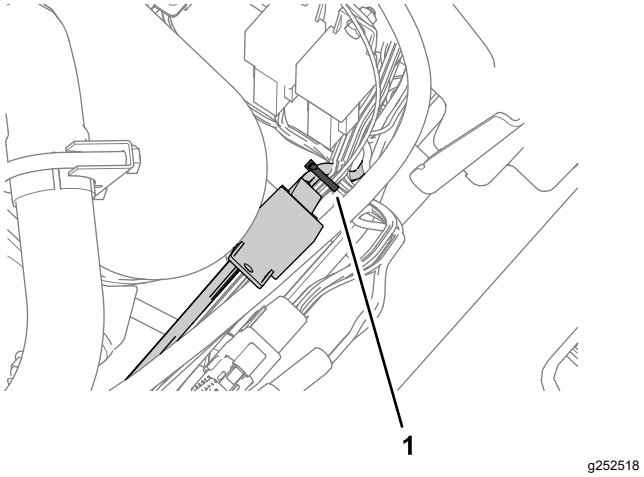

g252518

图 29

1. 扎带

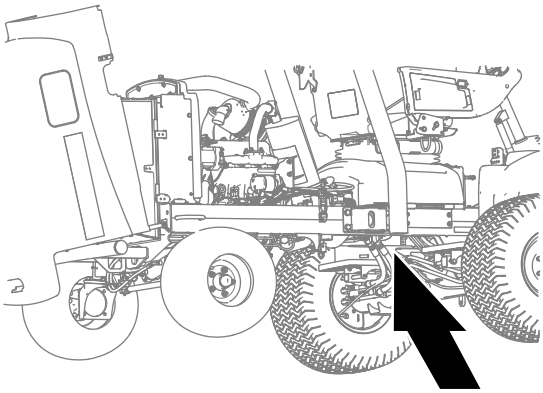

g252440

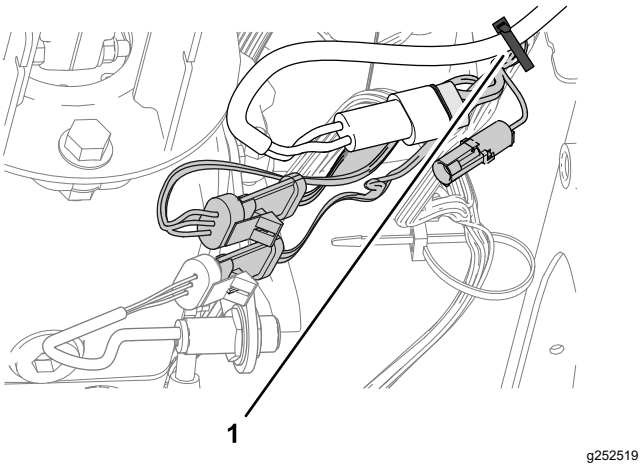

g252519

图 30

1. 扎带

9

连接电池

不需要零件

程序

1. 对于 03950、03952、03954、03956 和 30879 型号放下机罩并打开滤网。
2. 对于 03964 和 03966 型号打开机罩。
3. 将正极电池接线红色安装到正极 (+) 电池接线柱上。
4. 将负极电池接线黑色安装到负极 (-) 电池接线柱上。
5. 在电池接线柱和电池接线夹上涂抹一层 Grafo 112X 表面润滑脂Toro 零件号 505-47。
6. 将橡皮套滑到正极电池接线夹上。
7. 将电池盖安装到电池上将电池盖的凸耳插入电池托盘的槽中。
8. 对于 03950、03952、03954、03956 和 30879 型号关闭并锁定滤网。
9. 对于 03964 和 03966 型号关闭并锁定机罩。

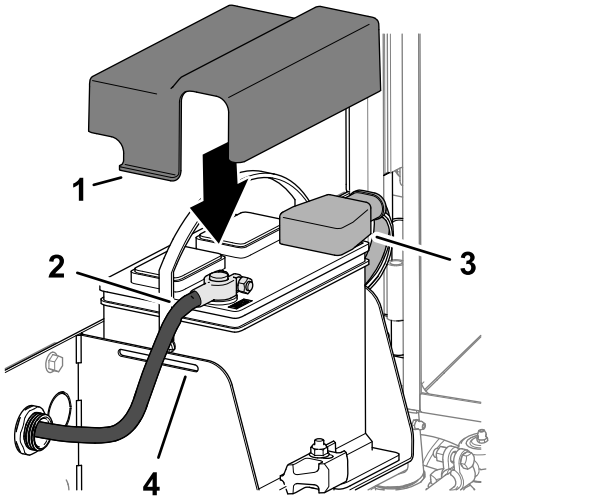

g378177

图 31

1. 盖子
2. 负极电池接线
3. 正极电池接线
4. 电池托盘



Count on it.