Form No. 3478-625 Rev A

TORO®

Count on it.

Manual do Operador

Unidade de corte vertical de 69 cm

Unidade de corte Reelmaster® 7000-D

Modelo nº 03731—Nº de série 407900000 e superiores

Registe o seu produto em www.Toro.com.
Tradução do original (PT)

CE UK CA

3478-625

Este produto cumpre todas as diretivas europeias relevantes. Para mais informações, consulte a Declaração de incorporação (DOI) no verso desta publicação.

Introdução

O kit da unidade de corte vertical é montado em máquinas com transporte de utilizador e destina-se a ser utilizado por operadores profissionais contratados em aplicações comerciais. Foram principalmente concebidos para cortar verticalmente a relva em parques, campos desportivos e relvados comerciais bem mantidos. Se a máquina for utilizada para um fim diferente da sua utilização prevista, poderá pôr em perigo o utilizador e outras pessoas.

Leia estas informações cuidadosamente para saber como utilizar o produto, como efetuar a sua manutenção de forma adequada, evitar ferimentos pessoais e danos no produto. A utilização correta e segura do produto é da exclusiva responsabilidade do utilizador.

Visite www.Toro.com para mais informações sobre produtos e acessórios, para obter o contacto de um distribuidor ou registar o seu produto.

Sempre que necessitar de assistência, peças genuínas Toro ou informações adicionais, entre em contacto com um representante de assistência autorizado ou com a assistência ao cliente Toro, indicando os números de série e modelo do produto. A Figura 1 mostra onde se encontram os números de série e modelo do produto. Escreva os números no espaço fornecido.

Importante: **Com o seu dispositivo móvel, pode ler o código QR na placa do número de série (se equipado) para aceder à garantia, peças e outras informações do produto.**

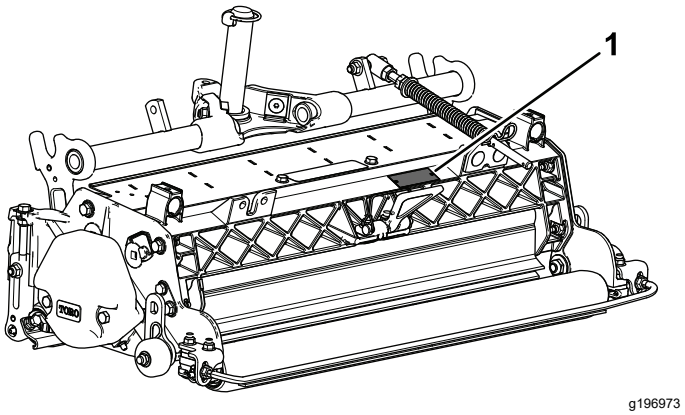

g196973

Figura 1

1. Localização do número de série e modelo

Modelo nº _____

Nº de série _____

Este manual identifica potenciais perigos e tem mensagens de segurança identificadas pelo símbolo de alerta de segurança (Figura 2), que sinaliza um perigo que pode provocar ferimentos graves ou mesmo a morte, se não respeitar as precauções recomendadas.



g000502

Figura 2

Símbolo de alerta de segurança

Este manual utiliza duas palavras para destacar informações. **Importante** chama atenção para informações especiais de ordem mecânica e **Nota** sublinha informações gerais que requerem especial atenção.

Índice

Segurança 3
Segurança geral 3
Segurança da unidade de corte 4
Segurança da lâmina 4
Autocolantes de segurança e de instruções 4
Instalação 5
1 Inspeção da unidade de corte vertical 6
2 Instalação dos rolos de transporte 6
3 Instalação do anel de retenção e bocal de lubrificação 7

© 2022—The Toro® Company

8111 Lyndale Avenue South
Bloomington, MN 55420

Contacte-nos em www.Toro.com.
Impresso nos E.U.A.

Todos os direitos reservados

4 Instalação da mola de compensação de relva 7
5 Ajuste da unidade de corte vertical 8
6 Montagem do cilindro da unidade de corte vertical 8
Descrição geral do produto 9
Especificações 9
Acessórios 9
Funcionamento 9
Período experimental 9
Ajuste da unidade de corte vertical 9
Conselhos de utilização 12
Manutenção 13
Utilizar o apoio ao inclinar a unidade de corte 13
Lubrificação da unidade de corte vertical 13
Retiro das lâminas da unidade de corte vertical do eixo 14
Instalação das lâminas da unidade de corte vertical 14
Espaçamento opcional da lâmina 15
Manutenção do rolo 16

Segurança

Esta máquina foi concebida de acordo com a EN ISO 5395 e a ANSI B71.4–2017.

Segurança geral

Este produto pode provocar a amputação de mãos e pés. Respeite sempre todas as instruções de segurança, de modo a evitar ferimentos pessoais graves.

- Leia e compreenda o conteúdo deste *Manual do utilizador* antes de ligar a máquina.
- Tenha toda a atenção durante a operação da máquina. Não faça qualquer atividade que cause distrações; caso contrário, podem ocorrer ferimentos ou danos materiais.
- Remova todos os detritos e outros objetos que possam ser apanhados e projetados pelas lâminas da unidade de corte. Mantenha todos os observadores afastados da área de trabalho.
- Não coloque as mãos ou os pés perto de componentes em movimento da máquina.
- Não opere a máquina sem que todos os resguardos e outros dispositivos protetores de segurança estejam instalados e a funcionar corretamente na máquina.
- Mantenha-se afastado de qualquer abertura de descarga.
- Mantenha as crianças e outras pessoas afastadas da área de funcionamento. Nunca permita que crianças utilizem a máquina.
- Antes de sair da posição de operador, faça o seguinte:
  - Estacione a máquina numa superfície plana.
  - Baixe as unidades de corte
  - Desengate as transmissões.
  - Ajuste o travão de estacionamento (se equipado).
  - Desligue o motor e retire a chave.
  - Aguarde que todo o movimento pare.
  - Se as lâminas de corte vertical atingirem um objeto sólido ou se a unidade vibrar anormalmente, pare a máquina e desligue o motor. Verifique se a unidade de corte vertical ficou danificada. Se detetar peças danificadas, proceda à devida reparação, antes de ligar o motor e utilizar a unidade de corte vertical.
  - Certifique-se de que as unidades de corte vertical se encontram em condições de funcionamento seguras, mantendo todas as ferragens apertadas.

A utilização ou manutenção inadequada desta máquina pode provocar ferimentos. De modo a reduzir o risco de ferimentos, deverá respeitar estas instruções de segurança e prestar sempre atenção ao símbolo de alerta de segurança ⚠, que indica Cuidado, Aviso ou Perigo – instrução de segurança pessoal. O não cumprimento destas instruções pode resultar em ferimentos pessoais ou mesmo em morte.

Segurança da unidade de corte

- A unidade de corte é apenas uma máquina completa quando instalada numa unidade de tração. Leia o *Manual do utilizador* da unidade de tração cuidadosamente para obter instruções completas sobre a utilização segura da máquina.
- Pare a máquina, retire a chave (se equipada) e aguarde que todas as peças móveis parem antes de inspecionar o acessório depois de atingir um objeto ou se existir uma vibração anormal na máquina. Efetue todas as reparações necessárias antes de retomar o funcionamento.
- Mantenha todas as peças em boas condições de trabalho e as partes corretamente apertadas. Substitua todos os autocolantes gastos ou danificados.
- Utilize apenas acessórios e peças de substituição aprovados pela Toro.

Segurança da lâmina

Uma lâmina desgastada ou danificada pode partir-se, podendo levar à projeção de um fragmento contra o utilizador ou alguém que esteja por perto e provocar lesões graves ou até mesmo a morte.

- Inspecione periodicamente se a lâmina apresenta sinais de desgaste ou outros danos.
- Tome todas as precauções necessárias quando efetuar a verificação das lâminas. Envolva as lâminas ou utilize luvas e tome todas as precauções necessárias quando efetuar a manutenção das lâminas. Substitua ou afie apenas as lâminas, não as endireite ou solde.
- Em máquinas multilâminas, esteja atento ao facto de que a rotação de uma lâmina pode provocar a rotação das restantes.

Autocolantes de segurança e de instruções



Os autocolantes de segurança e instruções estão facilmente visíveis para o operador e situam-se próximos das zonas de potencial perigo. Substitua todos os autocolantes danificados ou perdidos.

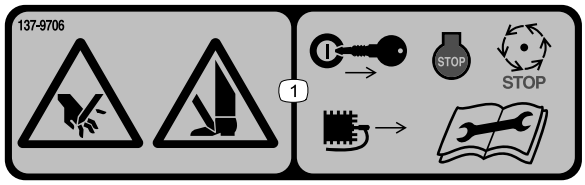

decal137-9706

137-9706

1. Perigo de corte das mãos ou pés – desligue o motor, retire a chave ou desligue a vela, aguarde que todas as peças em movimento parem e leia o *Manual do utilizador* antes de efetuar a manutenção.

Instalação

Peças soltas

Utilize a tabela abaixo para verificar se todas as peças foram enviadas.

Procedimento	Descrição	Quanti-dade	Utilização
1	Unidade de corte vertical	1	Inspeção da unidade de corte vertical.
2	Conjunto do rolo de transporte Contrapino	2 2	Instalação dos rolos de transporte.
3	Anel de retenção Bocal de lubrificação	1 1	Instalação do anel de retenção e bocal de lubrificação.
4	Conjunto de compensação de relva Parafuso comprido Parafuso de carroçaria Porca de bloqueio flangeada Porca flangeada	1 1 2 3 1	Instale o conjunto da mola de compensação de relva.
5	Nenhuma peça necessária	–	Ajuste da unidade de corte vertical.
6	Nenhuma peça necessária	–	Montagem do cilindro da unidade de corte vertical.

Componentes e peças adicionais

Descrição	Quanti-dade	Utilização
Manual do utilizador	1	Analisar o material e guarde-o num local adequado.
Catálogo de peças (não incluído) – consulte o postal incluído para obter informações sobre como obter o Catálogo de peças	–	

Nota: Determine os lados direito e esquerdo da máquina a partir da posição normal de utilização.

1

Inspeção da unidade de corte vertical

Peças necessárias para este passo:

1	Unidade de corte vertical

Procedimento

Depois de a unidade de corte vertical ser removida da caixa, inspecione o seguinte:

1. Verifique a lubrificação de cada extremidade do cilindro. A lubrificação deve estar bem visível nos rolamentos do cilindro e estrias internas do eixo do cilindro.
2. Verifique se todas as ferragens estão bem apertadas.
3. Certifique-se de que a suspensão da estrutura de suporte opera livremente e que não prende quando movida para a frente e para trás.

2

Instalação dos rolos de transporte

Peças necessárias para este passo:

2	Conjunto do rolo de transporte
2	Contrapino

Procedimento

Fixe um suporte do rolo de transporte ao pino de placa de cada lado com um contrapino (Figura 3).

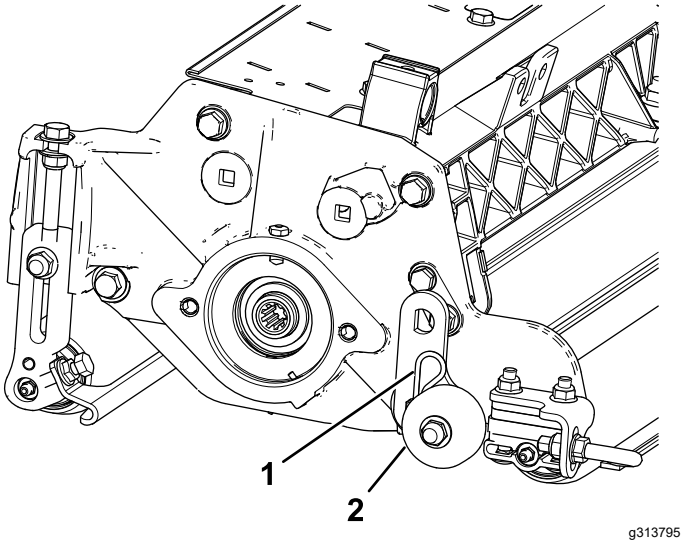

Figura 3

1. Contrapino
2. Conjunto do rolo de transporte

Nota: O rolo deve ficar posicionado na parte de trás da unidade de corte vertical.

3

Instalação do anel de retenção e bocal de lubrificação

Peças necessárias para este passo:

1	Anel de retenção
1	Bocal de lubrificação

Procedimento

Os bocais de lubrificação têm de ser instalados no lado do motor do cilindro na unidade de corte vertical. Recorra ao seguinte diagrama para determinar a posição de cada motor do cilindro (Figura 4).

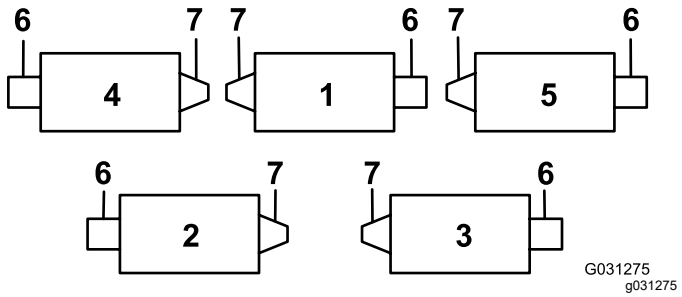

Figura 4

1. Unidade de corte vertical 1
2. Unidade de corte vertical 2
3. Unidade de corte vertical 3
4. Unidade de corte vertical 4
5. Unidade de corte vertical 5
6. Motor de cilindro
7. Peso

1. Retire e deite fora o parafuso de afinação da placa lateral do motor do cilindro (Figura 5).

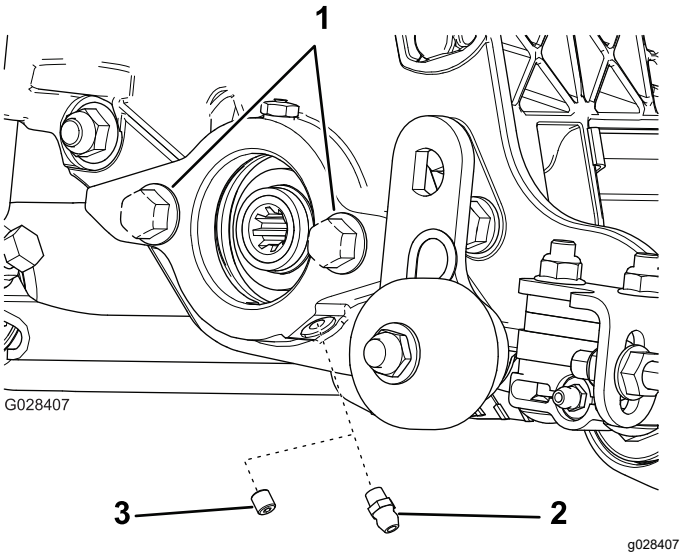

Figura 5

1. Parafusos
2. Bocal de lubrificação reto (instalar)
3. Parafuso de afinação (retire e deite fora)

2. Instale o bocal de lubrificação reto (Figura 5).
3. Para os locais das unidades de corte vertical 2 e 4 (Figura 4), mova o peso final para o lado oposto da unidade de corte.
4. Se não existirem parafusos na placa lateral do motor do cilindro, instale-os (Figura 5).
5. Instale o anel de retenção no motor do cilindro (Figura 6).

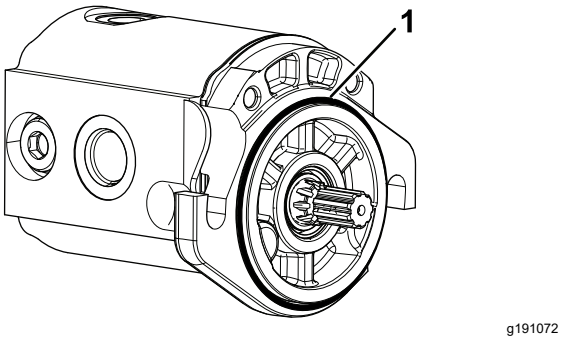

Figura 6

1. Anel de retenção

4

Instalação da mola de compensação de relva

Peças necessárias para este passo:

1	Conjunto de compensação de relva
1	Parafuso comprido
2	Parafuso de carroçaria
3	Porca de bloqueio flangeada
1	Porca flangeada

Procedimento

Instale o conjunto da mola de compensação de relva no mesmo lado que o motor do cilindro (Figura 4 e Figura 7).

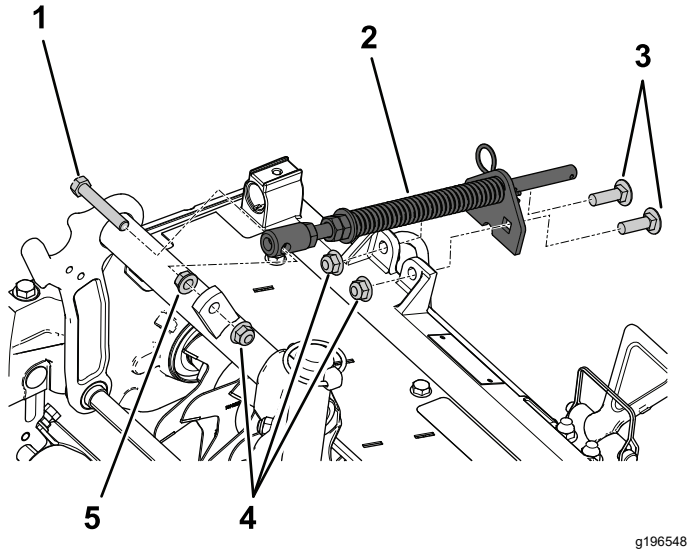

Figura 7

1. Parafuso comprido
2. Conjunto da mola de compensação
3. Parafusos de carroçaria
4. Porcas de flange
5. Porca flangeada

5

Ajuste da unidade de corte vertical

Nenhuma peça necessária

Procedimento

Consulte Ajuste da unidade de corte vertical (página 9).

6

Montagem do cilindro da unidade de corte vertical

Nenhuma peça necessária

Procedimento

Importante: **Quando baixar os cilindros da unidade de corte vertical, tenha cuidado para não danificar as lâminas do cilindro devido ao contacto com o chão de betão ou uma superfície pavimentada. Baixe os rolos de transporte antes de baixar as unidades de corte vertical para um chão de betão ou uma superfície pavimentada.**

Os cilindros da unidade de corte vertical são montados na unidade de tração, da mesma forma que as unidades de corte do cilindro. Leia o *Manual do utilizador* da unidade de tração para obter instruções sobre a montagem.

Instale o motor do cilindro e lubrifique a placa lateral até que saia lubrificante pela válvula de descarga; consulte a Lubrificação da unidade de corte vertical (página 13).

Descrição geral do produto

Especificações

Peso líquido	64 kg

Acessórios

Está disponível uma seleção de engates e acessórios aprovados pela Toro para utilização com a máquina, para melhorar e expandir as suas capacidades. Contacte o seu representante ou distribuidor de assistência autorizado ou vá a www.Toro.com para obter uma lista de todos os engates e acessórios aprovados.

Para se certificar do máximo desempenho e da continuação da certificação de segurança da máquina, utilize apenas acessórios e peças sobressalentes genuínos da Toro. Os acessórios e peças sobressalentes produzidos por outros fabricantes poderão tornar-se perigosos e a sua utilização pode anular a garantia do produto.

Funcionamento

Período experimental

Antes de trabalhar com os cilindros da unidade de corte vertical, avalie o desempenho do cilindro na definição pretendida. Trabalhe numa área limpa e não utilizada para averiguar se obtém os resultados pretendidos. Efetue os ajustes necessários.

Ajuste da unidade de corte vertical

Ajuste da profundidade da lâmina

Nota: A profundidade de penetração máxima recomendada para a lâmina é de 6 mm.

1. Coloque o cilindro da unidade de corte vertical numa superfície nivelada.
2. Coloque 2 barras indicadoras, que têm profundidade pretendida de penetração da lâmina abaixo do solo, sob os rolos dianteiro e traseiro do cilindro da unidade de corte vertical (em cada extremidade do cilindro) (Figura 8).

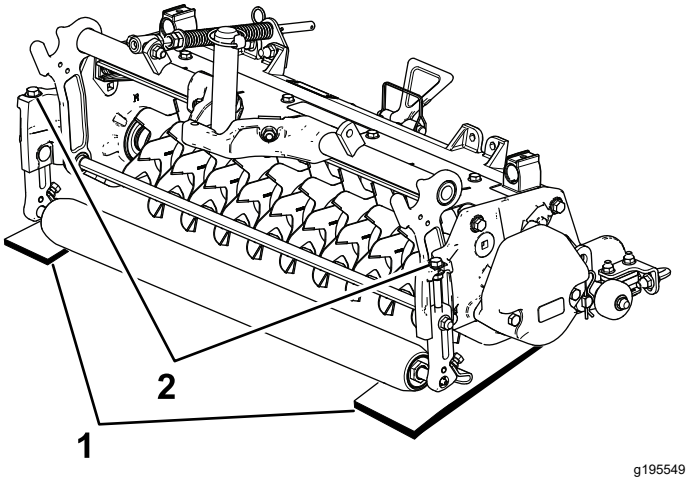

Figura 8

1. Barras indicadoras
2. Parafusos de ajuste

Nota: As lâminas da unidade de corte vertical não podem tocar nas barras indicadoras.

3. Rode o parafuso de ajuste em cada suporte da altura de corte (Figura 8) de forma a que as lâminas da unidade de corte vertical entrem em contacto com a superfície nivelada em ambas as extremidades.

   Nota: À medida que as lâminas da unidade de corte vertical se desgastam, o diâmetro do cilindro diminui e a profundidade definida varia. Verifique periodicamente a definição da

profundidade para se certificar de que obtém a profundidade pretendida.

Ajuste do resguardo de relva traseiro

Nota: Quando trabalhar em condições de relva com muitos detritos ou acumulações excessivas, abra o resguardo de descarga traseiro para facilitar a saída dos detritos do cilindro.

1. Desaperte os parafusos no apoio do resguardo de relva (Figura 9).

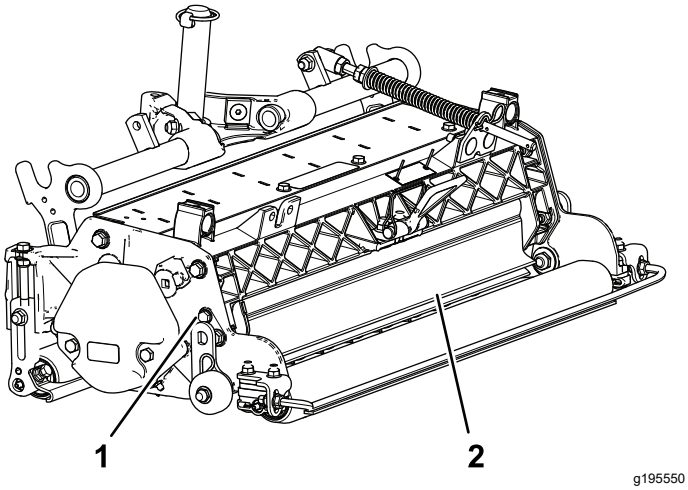

Figura 9

1. Parafuso de articulação
2. Resguardo de relva traseiro

2. Rode o resguardo de relva para a posição pretendida e aperte os parafusos (Figura 9).

⚠ CUIDADO

Os detritos projetados podem provocar ferimentos.

Não abra o resguardo traseiro de forma a ficar mais alto do que o nível do solo.

Ajuste dos raspadores do rolo

1. Desaperte as porcas flangeadas que fixam os raspadores do rolo (Figura 10).

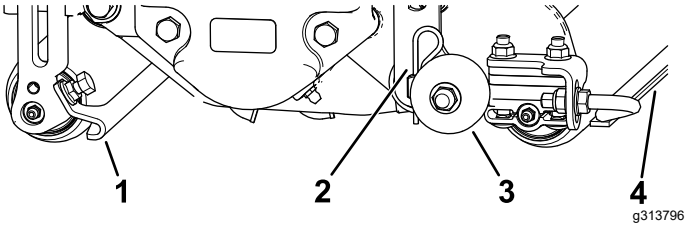

Figura 10

1. Raspador do rolo dianteiro
2. Contrapino
3. Rolo de transporte
4. Raspador do rolo traseiro

2. Mova as barras do raspador para dentro ou para fora para obter 0,0 a 0,75 mm de folga entre o raspador e o rolo.
3. Certifique-se de que a barra do raspador fica paralela ao rolo e à superfície nivelada.
4. Aperte as porcas flangeadas para bloquear o ajuste.

Ajuste dos rolos de transporte

Antes de as unidades de corte vertical serem baixadas até ao chão ou retiradas da unidade de tração, baixe os rolos de transporte (Figura 10) para proteger as lâminas do contacto com a superfície dura.

1. Retire o contrapino que fixa o suporte do rolo de transporte ao pino da placa lateral.
2. Posicione o rolo de transporte da seguinte forma:
   - Baixe o suporte do rolo antes de a unidade de corte vertical ser baixada até ao chão.
   - Levante o suporte do rolo depois de a unidade de corte vertical ser subida até à posição de funcionamento.
3. Fixe um suporte do rolo de transporte ao pino de placa lateral com o contrapino.
4. Repita o procedimento na extremidade oposta da unidade de corte vertical.

Ajustar a direção da unidade de corte

Aumento da direção das unidades de corte traseiras

Aumente a direção das unidades de corte traseiras removendo os dois espaçadores articulados, parafusos de cabeça sextavada e porcas de bloqueio flangeadas (Figura 11) das estruturas de transporte das unidades de corte traseiras (unidades de corte 2 e 3); consulte Figura 12.

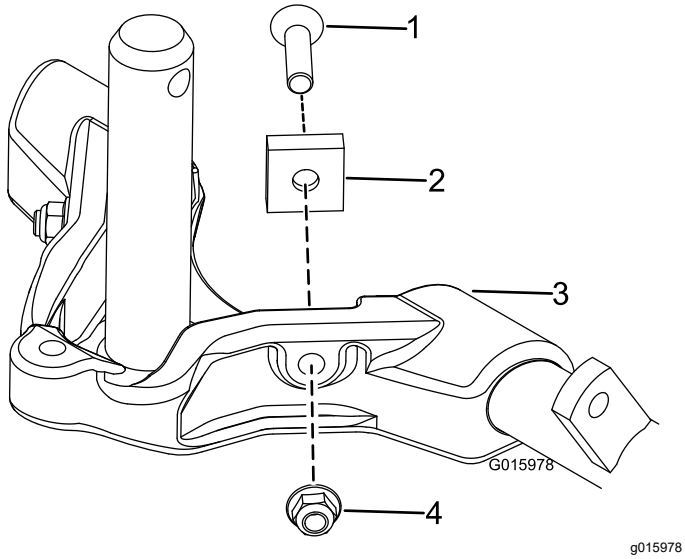

Figura 11

1. Parafuso de cabeça sextavada
2. Espaçador de articulação
3. Estrutura da carroçaria
4. Porca de bloqueio flangeada

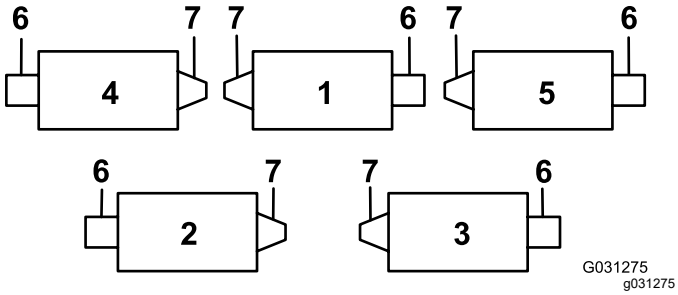

Figura 12

1. Unidade de corte 1
2. Unidade de corte 2
3. Unidade de corte 3
4. Unidade de corte 4
5. Unidade de corte 5
6. Motor de cilindro
7. Peso

Bloquear a direção

Para bloquear (fixar) a marcha das unidades de corte, prenda a forquilha da articulação à estrutura de suporte com um pino de encaixe (Figura 13).

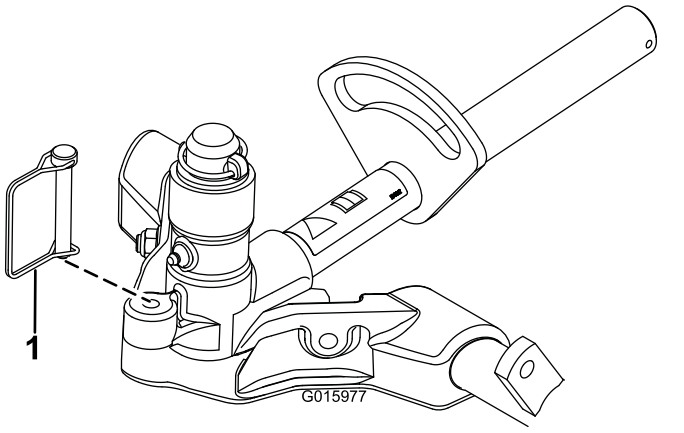

Figura 13

1. Pino de encaixe

Nota: A marcha fixa é recomendada ao cortar declives.

Ajuste das definições da mola de compensação de relva

A mola de compensação de relva transfere peso do cilindro dianteiro para o cilindro traseiro. Isto ajuda a reduzir o efeito ondulado na relva, também conhecido como ondulação ou “bobbing”.

Importante: **Faça ajustes na mola com a unidade de corte montada na unidade de tração, a apontar a direito para a frente e descida até ao nível do chão da oficina.**

1. Certifique-se de que o contrapino do gancho está instalado no orifício traseiro na haste da mola (Figura 14).

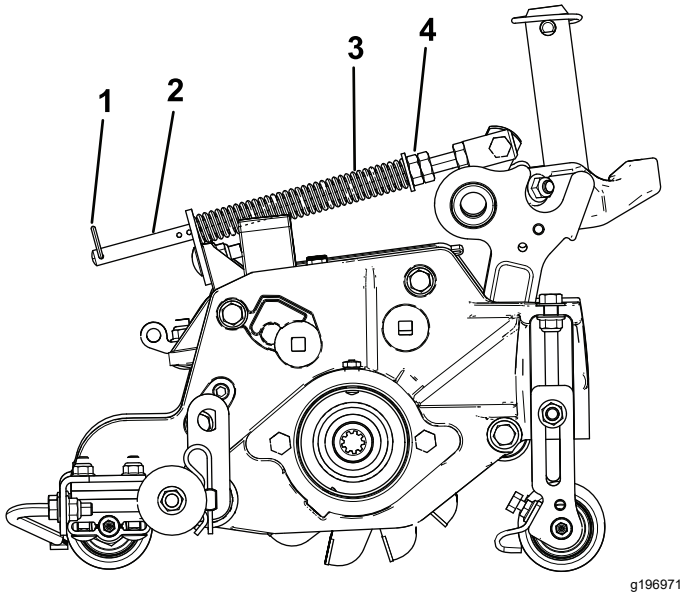

Figura 14

1. Pino de perno de gancho
2. Haste da mola
3. Mola de compensação de relva
4. Porcas sextavadas

2. Aperte as porcas sextavadas na extremidade dianteira da haste da mola até que o comprimento da mola em compressão seja de 15,9 cm (Figura 14).

   Nota: Quando trabalhar com a máquina em terrenos agrestes diminua o comprimento da mola em 1.3 cm.

   Nota: Reponha as definições da compensação da relva se a definição Altura de corte ou Agressividade do corte for alterada.

Conselhos de utilização

1. Trabalhe com a unidade de tração na potência máxima, velocidade máxima dos cilindros (definição 9) e na velocidade de tração desejada.
2. A profundidade de penetração máxima recomendada para a lâmina é de 6 mm.
3. As necessidades energéticas para fazer funcionar os cilindros da unidade de corte vertical irão variam consoante as condições da relva e do solo. Pode ser necessário reduzir a velocidade de andamento sob algumas condições.
4. Quando trabalhar em condições de relva em que haja muitos detritos ou se encontrem acumulações excessivas, abra o resguardo de descarga frontal e traseiro para facilitar a saída dos detritos do cilindro.

⚠ CUIDADO

Os detritos projetados podem provocar ferimentos.

Não abra o resguardo traseiro de forma a ficar mais alto do que o nível do solo.

Manutenção

Utilizar o apoio ao inclinar a unidade de corte

Nota: Sempre que a unidade de corte vertical tiver de ser inclinada para expor as lâminas de corte vertical, utilize o apoio (fornecido com a unidade de tração) (Figura 15).

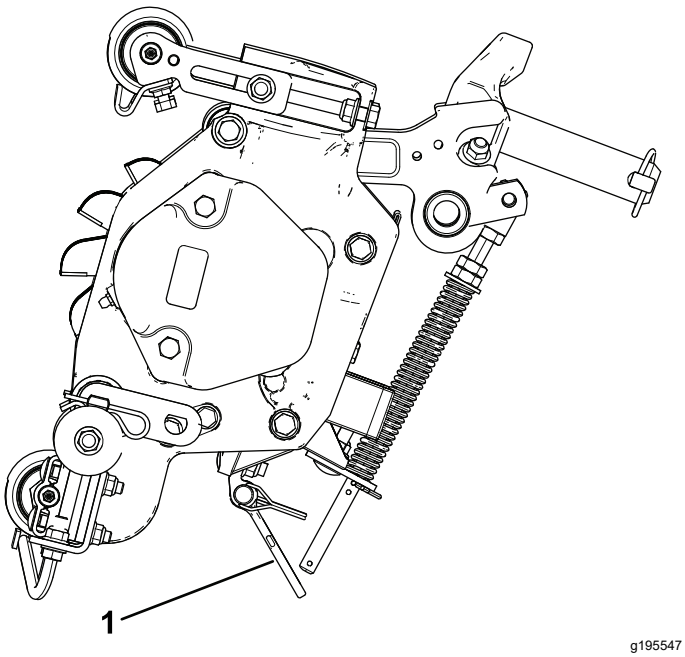

Figura 15

1. Apoio

Lubrificação da unidade de corte vertical

Cada unidade de corte vertical possui 5 bocais de lubrificação (Figura 16) que deverão ser lubrificados semanalmente com massa lubrificante nº 2 para utilizações gerais, à de lítio.

Estes pontos de lubrificação são o rolo da frente (2), rolo traseiro (2) e estrias do cilindro (1).

Importante: **Lubrificar as unidades de corte imediatamente após a lavagem ajuda a purgar a água dos rolamentos e aumenta a duração dos mesmos.**

1. Limpe cada bocal de lubrificação com um trapo limpo.
2. Aplique lubrificação até que se veja lubrificante limpo a sair dos vedantes do rolo e da válvula de descarga do rolamento (Figura 16).

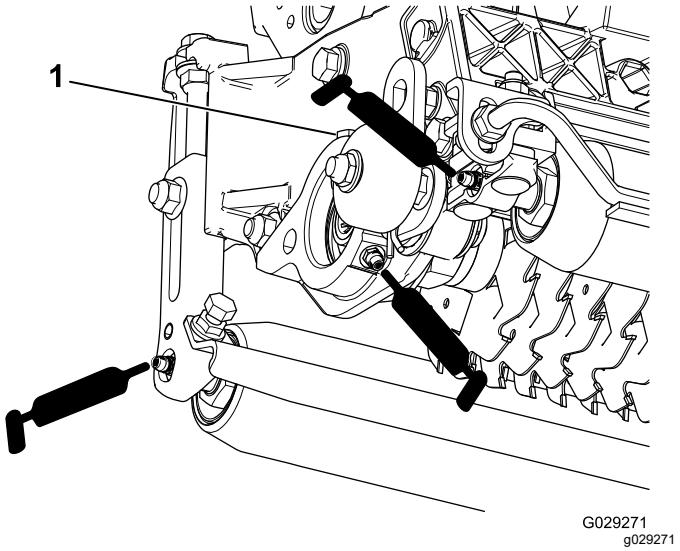

Figura 16

1. Válvula de descarga

3. Elimine o excesso de massa lubrificante.

Retiro das lâminas da unidade de corte vertical do eixo

1. Fixe a extremidade do eixo da unidade de corte vertical, que tem apenas uma anilha e uma porca, num torno.
2. Na outra extremidade do eixo, rodar a porca no sentido contrário ao dos ponteiros do relógio e retirá-la.

⚠ CUIDADO

As lâminas são muito afiadas e podem ter fissuras que lhe podem ferir as mãos.

Tenha cuidado quando retirar as lâminas do eixo.

3. Retire o espaçador pequeno, a anilha, as lâminas e os espaçadores grandes. Limpe e lubrifique o eixo quadrado com uma leve camada de massa para facilitar montagem (Figura 17).

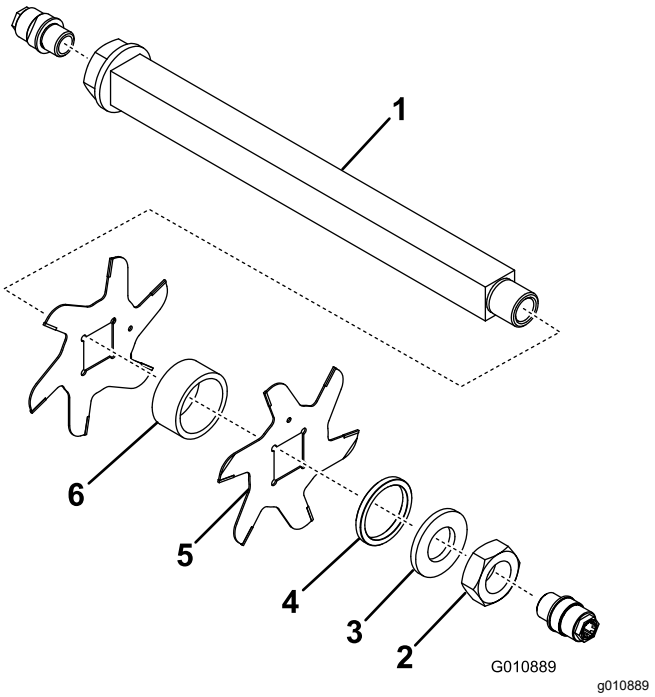

Figura 17

1. Eixo
2. Porca
3. Anilha
4. Espaçador pequeno
5. Lâmina (19)
6. Espaçador grande (18)

Importante: **Não inverta as lâminas do cilindro da unidade de corte vertical. A ordem da desmontagem é extremamente importante. Não inverta as lâminas do cilindro da unidade de corte vertical quando as desmontar nem inverta a ordem quando as montar. Atente ao orifício informativo das lâminas da unidade de corte vertical. O orifício informativo destina-se à montagem para se obter a hélice adequada do cilindro da unidade de corte vertical.**

Instalação das lâminas da unidade de corte vertical

1. Monte uma lâmina de cilindro (Figura 18).
2. Monte um espaçador grande.
3. Não inverta as lâminas do cilindro quando as montar no eixo do cilindro.

   Nota: Se as lâminas forem invertidas, as lâminas que estão em uso (arredondadas) misturam-se com as pontas afiadas das lâminas não utilizadas anteriormente; isto causa um desempenho deficiente da unidade de corte vertical.
4. Instale lâmina seguinte no sentido dos ponteiros do relógio de forma a o orifício de referência (Figura 18) não ficar alinhado com o orifício da primeira lâmina por um furo do eixo.

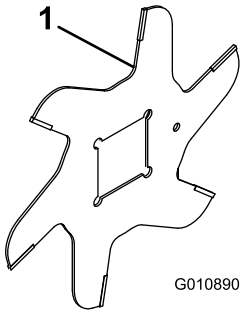

Figura 18

1. Orifício de referência

5. Continue a instalar os espaçadores e as lâminas desta forma até ter instalado completamente todas as lâminas.

   Nota: Quando corretamente montadas, as lâminas ficarão sobrepostas de uma forma tal que lembrarão uma hélice.
6. Instale o espaçador pequeno no eixo.
7. Aplique Loctite azul 242 na porca. Instale a porca no eixo (lado maquinado da porca voltado para o espaçador) e aperte-a com 109 a 135 N·m.

Espaçamento opcional da lâmina

Alterar a configuração da unidade de corte vertical de espaçamento predefinido (3 cm) para espaçamento opcional (2,4 cm) exige 23 espaçadores adicionais (peça n.º 140-5532) e 5 lâminas com ponta de carboneto (peça n.º 106-8625) de acordo com a Figura 19.

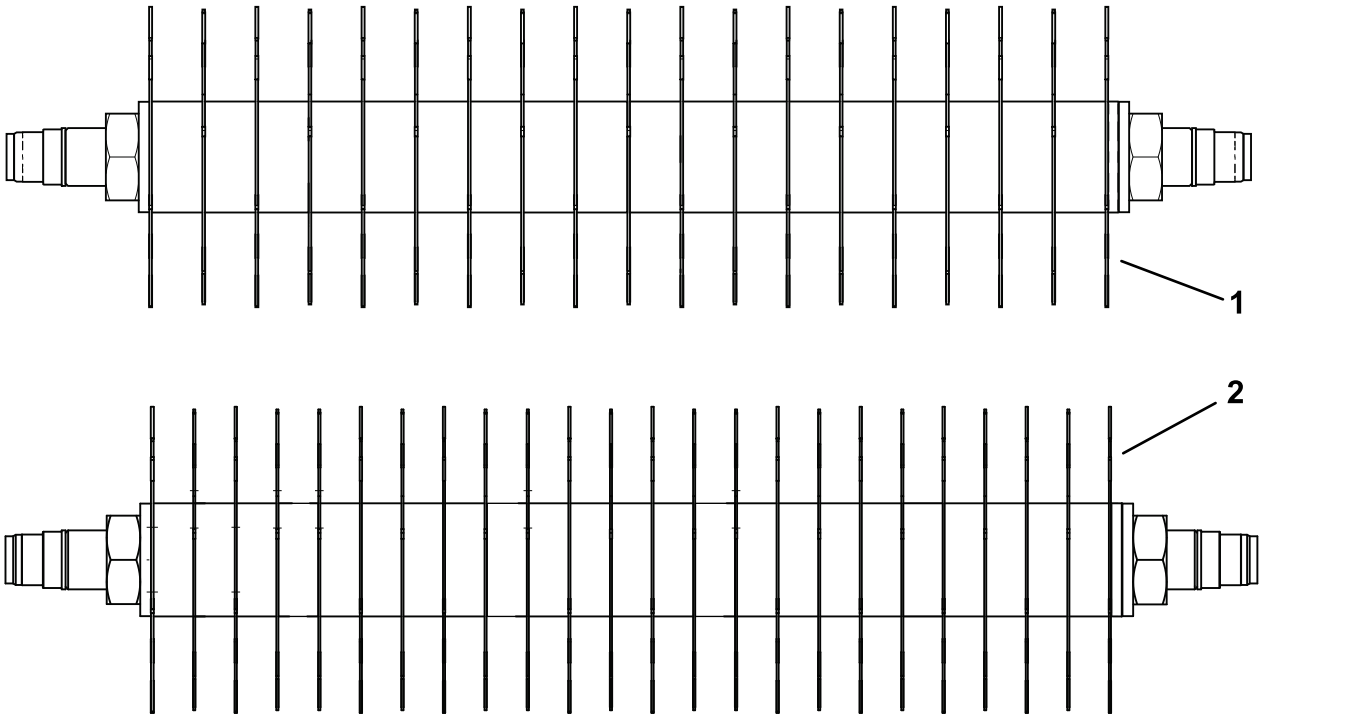

Figura 19

1. Espaçamento da lâmina de 3 cm (padrão)
2. Espaçamento da lâmina de 2,4 cm

Manutenção do rolo

O kit de remontagem do rolo, peça n.º 114-5430 e o kit de ferramentas de remontagem do rolo, peça n.º 115-0803 (Figura 20) estão disponíveis para fazer a manutenção do rolo. O kit do rolo inclui todos os rolamentos, porcas dos rolamentos, vedantes internos e externos necessários para remontar um rolo. O kit de ferramentas inclui todas as ferramentas e as instruções de instalação necessárias à remontagem de um rolo com o kit de remontagem de rolo. Consulte o catálogo de peças ou contacte o distribuidor Toro autorizado para obter ajuda.

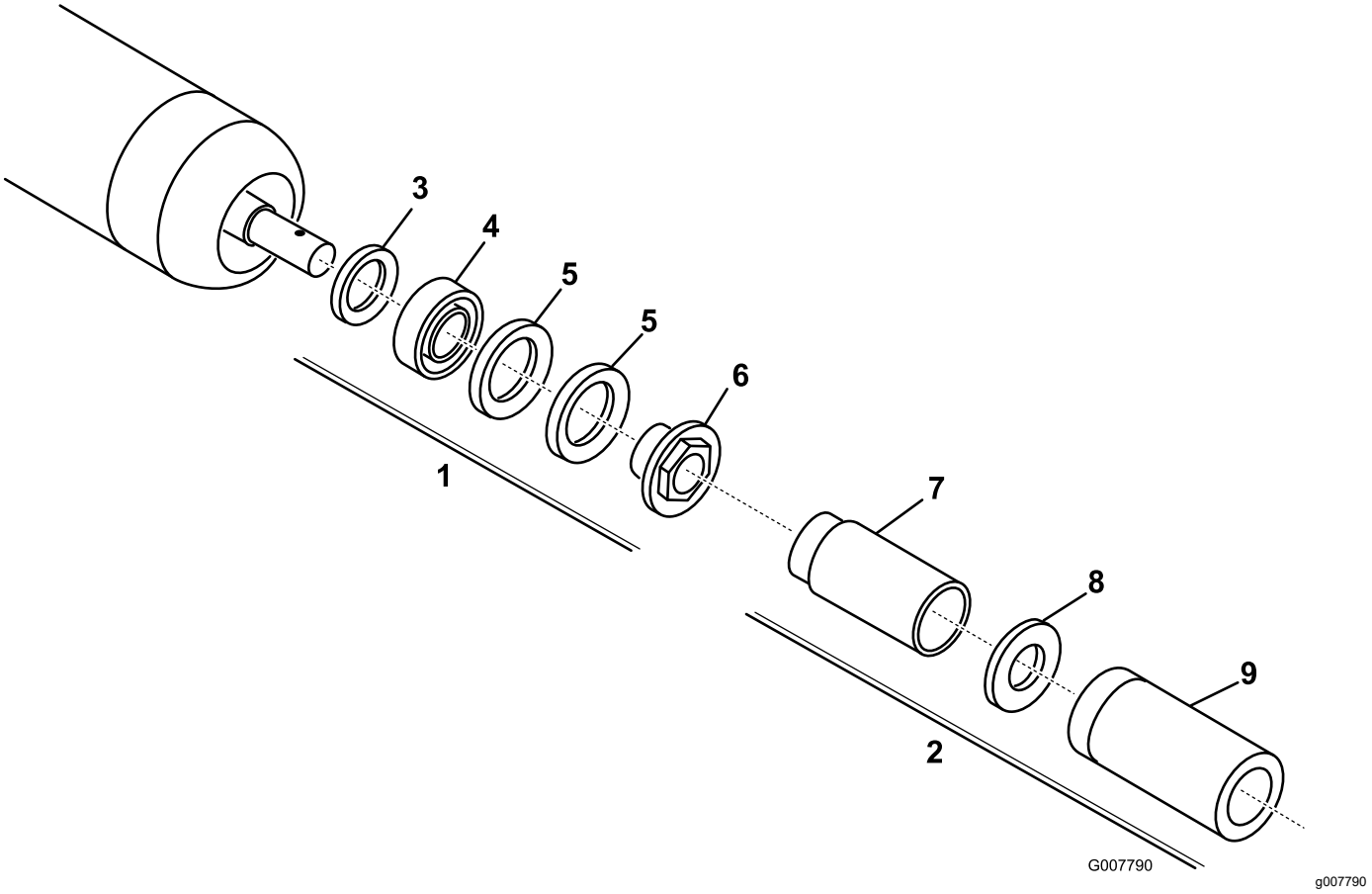

Figura 20

1. Kit de remontagem do rolo (peça n.º 114-5430)
2. Kit de ferramentas de remontagem do rolo (peça n.º 115-0803)
3. Vedante interno
4. Rolamento
5. Vedante externo
6. Porca do rolamento
7. Ferramenta do vedante interno
8. Anilha
9. Ferramenta do rolamento/vedante externo

Notas:

Notas:

Declaração de incorporação

The Toro Company, 8111 Lyndale Ave. South, Bloomington, MN, EUA declara que a(s) unidade(s) seguinte(s) está(ão) em conformidade com as diretivas indicadas quando instalada(s) de acordo com as instruções fornecidas em determinados modelos Toro, como indicado nas Declarações de conformidade relevantes.

Modelo nº	Nº de série	Descrição do produto	Descrição da factura	Descrição geral	Directiva
03731	407900000 e superiores	Unidade de corte vertical de 69 cm, unidade de corte Reelmaster 7000-D	RM7000 27IN VERTICUTTER CU	Unidade de corte vertical	2006/42/CE

A documentação técnica relevante foi compilada como requerido na Parte B do Anexo VII de 2006/42/CE.

Comprometemo-nos a transmitir, em resposta a pedidos de autoridades nacionais, as informações relevantes sobre esta maquinaria parcialmente montada. O método de transmissão será a transmissão eletrónica.

A maquinaria não será colocada em funcionamento até que seja incorporada em modelos aprovados pela Toro como indicado na Declaração de conformidade associada e de acordo com todas as instruções, quando pode ser declarada em conformidade com todas as diretivas relevantes.

Certificado:



Tom Langworthy
Diretor de engenharia
8111 Lyndale Ave. South
Bloomington, MN 55420, USA
Novembro 1, 2022

Representante autorizado:

Marcel Dutrieux
Manager European Product Integrity
Toro Europe NV
Nijverheidsstraat 5
2260 Oevel
Belgium

UK Declaration of Incorporation

A The Toro Company, 8111 Lyndale Ave. South, Bloomington, MN, EUA declara que a(s) unidade(s) seguinte(s) está(ão) em conformidade com as regulações indicadas quando instalada(s) de acordo com as instruções fornecidas em determinados modelos Toro, como indicado nas Declarações de conformidade relevantes.

Modelo nº	Nº de série	Descrição do produto	Descrição da factura	Descrição geral	Directiva
03731	407900000 e superiores	Unidade de corte vertical de 69 cm, unidade de corte Reelmaster 7000-D	RM7000 27IN VERTICUTTER CU	Unidade de corte vertical	S.I. 2008, N.º 1597

A documentação técnica relevante foi compilada de acordo com o Anexo 10 do S.I. 2008 N.º 1597.

Comprometemo-nos a transmitir, em resposta a pedidos de autoridades nacionais, as informações relevantes sobre esta maquinaria parcialmente montada. O método de transmissão será a transmissão eletrónica.

A maquinaria não será colocada em funcionamento até que seja incorporada em modelos aprovados pela Toro como indicado na Declaração de Conformidade associada e de acordo com todas as instruções, quando pode ser declarada em conformidade com todos os regulamentos relevantes.

This declaration has been issued under the sole responsibility of the manufacturer.
The object of the declaration is in conformity with relevant UK legislation.

Representante autorizado:

Marcel Dutrieux
Manager European Product Integrity
Toro U.K. Limited
Spellbrook Lane West
Bishop's Stortford
CM23 4BU
United Kingdom

Tom Langworthy
Diretor de engenharia
8111 Lyndale Ave. South
Bloomington, MN 55420, USA
Novembro 1, 2022

Aviso de privacidade EEE/RU

Utilização da sua informação pessoal por parte da Toro

A The Toro Company (“Toro”) respeita a sua privacidade. Quando compra os nossos produtos, podemos recolher determinadas informações pessoais sobre si, quer diretamente de si quer através do agente ou representante Toro local. A Toro utiliza estas informações para cumprir obrigações contratuais – como, por exemplo, registar a sua garantia, processar a sua reclamação de garantia ou contactá-lo no caso de uma recolha de produtos – e para objetivos comerciais legítimos – como, por exemplo, avaliar a satisfação do cliente, melhorarmos os nossos produtos ou fornecermos informações dos produtos que possam ser do seu interesse. A Toro pode partilhar as suas informações com subsidiárias, afiliadas, representantes ou outros parceiros de negócios relacionados com estas atividades. Também podemos revelar informações pessoais quando exigidas por lei ou em ligação com a venda, compra ou junção de uma empresa. Nunca venderemos as suas informações pessoais a qualquer outra empresa para efeitos de marketing.

Conservação dos seus dados pessoais

A Toro conservará os seus dados pessoais enquanto tal for relevante para os fins acima e em conformidade com os requisitos legais. Para mais informações sobre os períodos de conservação aplicáveis, contacte legal@toro.com.

O compromisso da Toro com a segurança

Os seus dados pessoais podem ser tratados nos EUA ou em outro país que possa ter leis de proteção de dados menos rigorosas do que as do seu país de residência. Sempre que transferimos os seus dados para fora do seu país de residência, tomamos as medidas legais necessárias para assegurar que as garantias adequadas estão em vigor para proteger os seus dados e assegurar que são tratados com segurança.

Acesso e correção

Pode ter o direito de corrigir e rever os seus dados pessoais ou opor-se a ou restringir o processamento dos seus dados. Para o fazer, contacte-nos por e-mail para legal@toro.com. Se tem dúvidas sobre a forma como a Toro lidou com as suas informações, incentivamos a que entre em contacto connosco. Tenha em atenção que os residentes europeus têm o direito a reclamar à Autoridade de proteção de dados.

A Garantia da Toro

Garantia limitada de dois anos ou de 1500 horas

Condições e produtos abrangidos

A The Toro Company garante que o seu Produto Comercial Toro ("Produto") está isento de defeitos de materiais e de fabrico durante 2 anos ou 1500 horas de funcionamento*, o que surgir primeiro. Esta garantia aplica-se a todos os produtos, com a exceção dos arejadores (consultar declarações de garantia separadas para estes produtos). Nos casos em que exista uma condição para reclamação de garantia, repararemos o Produto gratuitamente incluindo o diagnóstico, mão-de-obra, peças e transporte. A garantia começa na data em que o produto é entregue ao comprador original.
*Produto equipado com um conta-horas.

Instruções para a obtenção de um serviço de garantia

É da responsabilidade do utilizador notificar o Distribuidor de Produtos Comerciais ou o Representante Autorizado de Produtos Comerciais ao qual comprou o Produto logo que considere que existe uma condição para reclamação da garantia. Se precisar de ajuda para encontrar um Distribuidor ou Representante Autorizado de Produtos Comerciais, ou se tiver dúvidas relativamente aos direitos ou responsabilidades da garantia, pode contactar-nos em:

Toro Commercial Products Service Department
8111 Lyndale Avenue South
Bloomington, MN 55420-1196

+1–952–888–8801 ou +1–800–952–2740
E-mail: commercial.warranty@toro.com

Responsabilidades do proprietário

Como proprietário do produto, é responsável pela manutenção e ajustes necessários indicados no seu *Manual do utilizador*. As reparações de problemas do produto causados pelo não cumprimento da manutenção e ajustes requeridos não estão abrangidas pela garantia.

Itens e condições não abrangidos

Nem todas as avarias ou funcionamentos problemáticos que ocorrem durante o período da garantia são defeitos de material ou fabrico. Esta garantia não cobre o seguinte:

- Falhas do produto que resultem da utilização de peças sobressalentes que não sejam da Toro ou da instalação e utilização de acessórios e produtos acrescentados ou modificados que não sejam da marca Toro.
- Falhas do produto que resultem do não cumprimento da manutenção e/ou ajustes recomendados.
- Avarias do produto que resultem da operação do produto de uma forma abusiva, negligente ou descuidada.
- As peças consumidas pela utilização que não estejam defeituosas. Exemplos de peças sujeitas a desgaste durante a operação normal do Produto incluem, mas não se limitam a pastilhas e revestimento dos travões, revestimento da embraiagem, lâminas, cilindros, rolos e rolamentos (selados ou lubrificados), lâminas de corte, velas, rodas giratórias e rolamentos, pneus, filtros, correias, e determinados componentes de pulverização como diafragmas, bicos, fluxímetros e válvulas de retenção.
- As falhas consideradas como influências externas incluem, mas não se limitam a, condições climatéricas, práticas de armazenamento, contaminação, utilização de combustíveis, líquidos de refrigeração, lubrificantes, aditivos, fertilizantes, água ou químicos não aprovados.
- Avaria ou problemas de desempenho devido a utilização de combustíveis (p. ex. gasolina, gasóleo ou biodiesel) que não estejam em conformidade com as respetivas normas da indústria.
- Ruído, vibração, desgaste e deteriorações normais. O desgaste normal inclui, mas não se limita a, danos nos bancos devido a desgaste ou abrasão, superfícies com a pintura gasta, janelas ou autocolantes riscados.

Peças

As peças agendadas para substituição de acordo com a manutenção necessária têm garantia durante o período de tempo até à data da substituição agendada para essa peça. As peças substituídas durante esta garantia estão cobertas pelo período de duração da garantia original do produto e tornam-se propriedade da Toro. Cabe à Toro tomar a decisão final quanto à reparação ou substituição de uma peça ou conjunto. A Toro pode usar peças refabricadas para reparações da garantia.

Garantia das baterias de circuito interno e iões de lítio

As baterias de circuito interno e de iões de lítio estão programadas para um número total especificado de kWh de duração. As técnicas de funcionamento, recarga e manutenção podem aumentar ou reduzir essa duração. Como as baterias deste produto são consumidas, o tempo útil de funcionamento entre os carregamentos vai diminuindo lentamente até as baterias ficarem completamente gastas. A substituição das baterias, devido ao desgaste normal, é da responsabilidade do proprietário do veículo. Nota: (apenas baterias de iões de lítio): consulte a garantia da bateria para mais informações.

Garantia vitalícia da cambota (apenas modelo ProStripe 02657)

O ProStripe que está equipado com um disco de fricção genuíno Toro e um sistema de embraiagem do travão da lâmina de arranque seguro (conjunto de embraiagem do travão da lâmina (BBC) + disco de fricção integrado) como equipamento original e utilizado pelo comprador original de acordo com os procedimentos de operação e manutenção, está coberto por uma garantia vitalícia contra torção da cambota do motor. As máquinas equipadas com anilhas de fricção, unidades de embraiagem do travão da lâmina (BBC) e outros dispositivos semelhantes não estão abrangidos pela garantia vitalícia da cambota.

As despesas de manutenção são da responsabilidade do proprietário

A afinação do motor, lubrificação, limpeza e polimento, substituição de filtros, líquido de arrefecimento e realização da manutenção recomendada são alguns dos serviços normais que os produtos Toro exigem, cujos custos são suportados pelo proprietário.

Condições gerais

A reparação por um distribuidor autorizado da Toro é a sua única solução ao abrigo desta garantia.

A The Toro Company não será responsável por quaisquer danos indiretos, acidentais ou consequenciais relacionados com a utilização de Produtos Toro abrangidos por esta garantia, incluindo quaisquer custos ou despesas decorrentes do fornecimento de equipamento de substituição ou assistência durante períodos razoáveis de avaria ou não utilização, pendentes da conclusão de reparações ao abrigo desta garantia. Exceto a garantia quanto a Emissões referida em baixo, caso se aplique, não há qualquer outra garantia expressa. Todas as garantias implícitas de comercialização e adequabilidade de utilização estão limitadas à duração desta garantia expressa.

Alguns estados não permitem a exclusão de danos incidentais ou consequenciais, nem limitações sobre a duração de uma garantia implícita, por isso as exclusões e limitações acima podem não se aplicar a si. Esta garantia dá-lhe direitos legais específicos e poderá ainda beneficiar de outros direitos que variam de estado para estado.

Nota relativamente à garantia de emissões

O Sistema de Controlo de Emissões do seu Produto pode estar abrangido por uma garantia separada que satisfaz os requisitos estabelecidos pela agência norte-americana para a proteção do ambiente, a Environmental Protection Agency (EPA) e/ou pela entidade California Air Resources Board (CARB). As limitações de horas definidas em cima não se aplicam à Garantia do Sistema de Controlo de Emissões. Consulte a Declaração de garantia para controlo de emissões do motor fornecida com o produto ou contida na documentação do fabricante do motor.

Países além dos Estados Unidos ou Canadá

Os clientes que tenham comprado produtos Toro exportados pelos Estados Unidos ou Canadá devem contactar o seu Distribuidor Toro (Representante) para obter políticas de garantia para o respetivo país, província ou estado. Se, por qualquer razão, estiver insatisfeito com o serviço do seu distribuidor ou se tiver dificuldades em obter informações sobre a garantia, contacte o Centro de assistência Toro autorizado.



Count on it.