Form No. 3350-976

TORO®

48 cm Recycler®

Travní sekačka s vlastním pohonem

Model č. 20814 - 230000001 a výše

Model č. 20817 - 230000001 a výše

Návod k obsluze

CE

Překlad originálu (CZ)

Obsah

	Strana
Úvod	2
Bezpečnost	3
Všeobecné bezpečnostní pokyny	3
Akustický tlak	5
Akustický výkon	5
Vibrace	5
Bezpečnostní a instrukční štítky	6
Nastavení	6
Vybalení sekačky	6
Instalace rukojeti	6
Instalace lanka startéru	7
Výškové nastavení rukojeti	7
Sestavení koše na trávu	7
Před spuštěním	8
Doplnění oleje do klikové skříně	8
Doplňování motorového benzinu do palivové nádrže	8
Přehled harmonogramu údržby	9
Obsluha	9
Ovládací prvky	9
Spouštění motoru	9
Zastavení motoru	10
Používání vlastního pohonu	10
Nastavení výšky sekání	10
Používání koše	11
Instalování recyklovací vložky	12
Zadní výsypka	12
Provozní tipy	13
Údržba	14
Harmonogram doporučené údržby	14
Kontrola hladiny oleje v motoru	15
Čištění spodku sekačky	15
Čištění výsypného tunelu a recyklovací vložky	16
Výměna vzduchového filtru	16
Údržba zapalovací svíčky	16
Seřízení lanka vlastního pohonu	16
Mazání vlastního pohonu	17
Výměna oleje v motoru	17
Údržba žacího nože	18
Čištění pod krytem řemene	20
Vyčištění chladicího systému	20
Vypouštění palivové nádrže	20
Složení rukojeti	20
Uskladnění	21
Příprava palivového systému	21
Příprava motoru	21
Všeobecné informace	21
Konec uskladnění	22
Odstraňování závad	23

Úvod

Pečlivě si tuto příručku prostudujte, abyste se naučili svůj výrobek správně obsluhovat a udržovat. Informace obsažené v této příručce pomohou vám i ostatním osobám předcházet úrazům a poškození výrobku. Přestože navrhujeme a vyrábíme bezpečné výrobky, za správné a bezpečné používání tohoto výrobku odpovídáte vy.

Potřebujete-li servis, originální díly Toro nebo doplňující informace, spojte se s autorizovaným servisním a prodejním střediskem nebo zákaznickým střediskem Toro a uveďte číslo modelu a výrobní číslo svého produktu. Na obrázku 1 je znázorněno umístění modelového a výrobního čísla produktu.

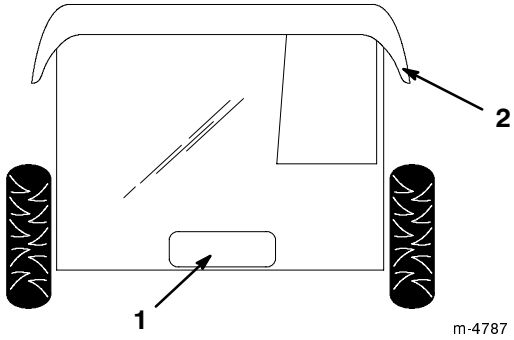

obr. 1

1. Štítek s číslem modelu a výrobním číslem
2. Zadní dvířka

Do následujícího rámečku si poznamenejte číslo modelu a výrobní číslo produktu:

Číslo modelu: _____

Výrobní číslo: _____

© 2002 by The Toro Company

8111 Lyndale Avenue South
Bloomington, MN 55420-1196

Všechna práva vyhrazena

Vytištěno v USA

V této příručce jsou uvedena potenciální nebezpečí a zvláštní bezpečnostní informace, jejichž respektováním můžete zabránit úrazu či dokonce usmrcení. Signální výrazy, používané k označení jednotlivých úrovní nebezpečí, jsou ***Nebezpečí***, ***Výstraha*** a ***Varování***. Avšak bez ohledu na nebezpečí buďte úzkostlivě opatrní.

Nebezpečí signalizuje extrémní stupeň ohrožení, tedy **přímé** nebezpečí vážného úrazu nebo smrti, pokud doporučená bezpečnostní opatření nejsou dodržována.

Výstraha signalizuje nebezpečí, které **může** způsobit vážný úraz nebo smrt, pokud doporučená bezpečnostní opatření nejsou dodržována.

Varování signalizuje nebezpečí, které může způsobit lehčí až střední úraz, pokud doporučená bezpečnostní opatření nejsou dodržována.

Ke zdůraznění informací se v tomto návodu používají dva další výrazy. **Důležité** Důležité - je upozorněním na zvláštní informaci o strojním zařízení a **Pozn.:** Poznámka - zdůrazňuje všeobecné informace, které zasluhují mimořádnou pozornost.

Bezpečnost

Tuto sekačku jsme navrhli a testovali tak, aby byla přiměřeně bezpečná, avšak **při nedodržování následujících pokynů může dojít k vašemu poranění.**

⚠ Výstraha ⚠

Výfukové plyny obsahují oxid uhelnatý, smrtelně jedovatý plyn bez zápachu, který vás může usmrtit.

Nespouštějte motor uvnitř domu nebo v uzavřeném prostoru.

Pro zajištění maximální bezpečnosti, nejvyššího výkonu a získání znalostí o tomto produktu je třeba, abyste ještě před používáním sekačky vy i všichni ostatní uživatelé této sekačky pečlivě pročetli a porozuměli tomuto návodu k obsluze.

⚠ Toto je bezpečnostní výstražný symbol. Používá se k tomu, aby vás upozornil na hrozící nebezpečí poranění osob. Dodržujte všechna bezpečnostní upozornění, která následují za tímto symbolem, abyste zabránili možnému poranění nebo smrtelnému úrazu.

Nesprávné používání nebo údržba této sekačky může způsobit poranění. Aby se riziko úrazu snížilo, dodržujte tato bezpečnostní upozornění.

Všeobecné bezpečnostní pokyny

Následující pokyny byly zpracovány podle normy ANSI/OPEI, B71.1-1998 a normy ISO 5395:1990(E). Specifické informace nebo terminologie sekaček Toro se uvádějí v závorkách.

Tato sekačka je schopna amputovat ruce a nohy a může také odmrštovat předměty. Při nedodržování následujících bezpečnostních pokynů může dojít k vážnému poranění nebo smrtelnému úrazu.

Zaškolení

- Pečlivě si přečtěte tento návod k obsluze. Před spuštěním sekačky se dokonale seznamte s ovládacími prvky a se správným používáním stroje.
- Nikdy nedovolte dětem, aby obsluhovaly sekačku. Místně platné předpisy mohou omezit i věk pracovníka obsluhy.
- Nikdy nedovolte ani dospělým osobám, které nejsou s těmito pokyny dokonale seznámeny, tuto sekačku používat.
- Nikdy nepracujte se sekačkou v blízkosti jiných osob (zejména dětí) nebo domácích zvířat. Zastavte sekačku, jestliže někdo vstoupí na plochu.
- Pokud obsluha stroje nevěnuje dostatek pozornosti přítomným dětem, může dojít k tragickým nehodám. Sekačka a sekání trávy často přitahuje pozornost dětí. Nikdy nepředpokládejte, že děti zůstanou na místě, kde jste je naposled viděli.
- Zajistěte, aby se děti nepohybovaly na ploše a byly pod pozorným dohledem odpovědné dospělé osoby.
- Buďte pozorní a vypínejte sekačku, pokud děti vstoupí na plochu.
- Buďte velmi opatrní, přibližujete-li se k rohům, za něž nevidíte, ke křovinám, stromům a jiným objektům, které mohou omezovat výhled.
- Pamatujte vždy na to, že obsluha nebo uživatel odpovídá za všechny úrazy a ohrožení jiných osob nebo jejich majetku.
- Pročtěte si pokyny výrobce, týkající se správného provozu a instalace příslušenství. Používejte pouze příslušenství, které je schváleno výrobcem.

Příprava

- Pečlivě zkontrolujte plochu, na které se strojem hodláte pracovat, a odstraňte všechny kameny, tyče, dráty, kosti a jiné cizí předměty.
- Při sekání vždy noste pevnou obuv a dlouhé kalhoty.
- Se sekačkou nepracujte naboso ani v sandálech.
- Při práci se sekačkou vždy používejte ochranné brýle (tzv. očka) nebo bezpečnostní brýle s postranními kryty.
- Výstraha: Motorový benzin je vysoce vznětlivá hořlavina. Proveďte následující bezpečnostní opatření:
  - Palivo skladujte v nádobách, které jsou pro tento účel speciálně určeny.
  - Palivo vždy doplňujte pouze venku a při doplňování nekuřte.
  - Palivo vždy doplňujte dříve, než spustíte motor. Nikdy neodstraňujte uzávěr plnicího hrdla palivové nádrže, ani nedoplňujte palivo za chodu motoru nebo když je motor horký.
  - Jestliže se palivo rozlije, nepokoušejte se motor spustit. Odtlačte stroj z místa, kde je palivo rozlité, aby nikde nevznikl zdroj zážehu, dokud se výpary paliva zcela nerozptýlí.
  - Palivovou nádrž a všechny nádoby, ze kterých jste tankovali, vždy bezpečně uzavřete.
  - Pokud musíte vypustit palivo z palivové nádrže, provádějte vypouštění venku.
- Zjistíte-li vadný tlumič výfuku, vyměňte jej.
- Před použitím stroje vždy proveďte vizuální kontrolu s cílem zjistit, zda žací nože, jejich šrouby a sestava žací hlavy nevykazují větší opotřebení nebo poškození. Opotřebené anebo poškozené žací nože a šrouby vyměňujte vždy v celých sadách, abyste neporušili dynamické vyvážení žacího systému.
- U sekaček s několika žacími noži buďte opatrní: roztočí-li se jeden z nich, mohou se roztočit i ostatní.

Provoz

- Nespouštějte motor v uzavřených prostorách, kde se může hromadit nebezpečný oxid uhelnatý z výfukových plynů.
- Sekejte vždy jen za denního světla anebo při dobrém umělém osvětlení.
- Při práci na svazích vždy dávejte pozor, kam šlapete.
- Kráčejte, nikdy neutíkejte.
- Pevně svírejte rukojeti.
- S kolovými rotačními sekačkami sekejte přes čelní stranu svahu, nikdy nesekejte nahoru a dolů.
- Buďte velmi opatrní při změnách směru pohybu na svazích.
- Nesekejte na příliš strmých svazích.
- Dbejte zvýšené opatrnosti při couvání nebo táhnutí sekačky směrem k sobě.
- Před couváním a během pohybu vzad se ohlížejte za sebe a dolů, zda tam nejsou malé děti.
- Zastavte pohyb žacího nože (nožů), jestliže musíte naklonit sekačku kvůli jejímu přemísťování při přejíždění nezatravněných ploch a při dopravování sekačky na plochu, kde budete sekat, a při její dopravě zpět.
- Nikdy nepracujte se sekačkou, pokud jsou ochranné kryty nebo štíty poškozené či chybějí nebo když nejsou nasazena bezpečnostní zařízení (např. deflektory a lapače trávy).
- Neměňte nastavení otáček motoru.
- Před spouštěním motoru vysuňte všechny spojky žacích nožů a pohonu.
- Opatrně nastartujte motor podle pokynů a stůjte dostatečně daleko od žacího nože (nožů).
- Nenaklánějte sekačku při spouštění motoru, pokud nemusíte naklonit sekačku, aby nastartovala. V takovém případě nenaklánějte sekačku více, než je nezbytně nutné, a zvedejte pouze tu část, která je vzdálenější od obsluhy stroje.
- Nespouštějte motor, stojíte-li před výsypkou.
- Nezasahujte rukama nebo nohama do blízkosti rotujících částí nebo pod ně. Vždy se držte dále od výsypného otvoru.
- Nikdy nezvedejte a nepřenášejte sekačku, je-li motor v chodu.
- Zastavte motor a odpojte kabel zapalovací svíčky:
  - před odstraňováním předmětů, blokujících pohyb žacích nožů, anebo před uvolňováním ucpané výpusti;
  - před kontrolou a čištěním sekačky nebo při jakékoliv práci na sekačce;
  - najedete-li na cizí předmět. Zkontrolujte sekačku, zda nedošlo k jejímu poškození, a před dalším spuštěním motoru a uvedením sekačky do provozu proveďte nezbytné opravy;
  - jestliže pocítíte abnormální vibrace sekačky (proveďte okamžitou kontrolu).

- Zastavte motor:
  - kdykoliv se vzdalujete od sekačky;
  - před doplňováním paliva.
- Při doběhu motoru uberte plyn, a jestliže je motor vybaven uzavíracím ventilem, po skončení sekání uzavřete přívod paliva.
- Zastavte žací nůž (nože) při přejíždění štěrkových cest, pěšin nebo silnic.
- Před demontáží lapače trávy zastavte motor a vyčkejte, až se žací nože úplně zastaví.
- Nepracujte se sekačkou, jste-li pod vlivem alkoholu nebo léků.
- Pokud by došlo ke vzniku abnormálních vibrací sekačky, zastavte motor a proveďte okamžitou kontrolu s cílem zjistit příčinu. Obecně platí, že vibrace upozorňují na vznikající potíže.

Svahy bývají hlavní příčinou úrazů uklouznutím a pádů, které mohou způsobit vážná poranění. Pokud se na svahu necítíte jistí, nesekejte jej.

- Dávejte pozor na díry, vyjeté koleje a hrboly na povrchu. Vysoká tráva může skrývat překážky.
- Nesekejte v blízkosti prudkých srázů, příkopů a náspů. Mohli byste ztratit rovnováhu nebo pevnou půdu pod nohama.
- Nesekejte mokrou trávu. Nepevný postoj může vést k uklouznutí.

Údržba a skladování

- Všechny matice, šrouby (zejména upevňovací šrouby žacích nožů) a svorníky udržujte v dotaženém stavu, abyste zajistili bezpečný provozní stav sekačky.
- Nikdy neskladujte sekačku s palivem v nádrži uvnitř budov, kde výpary paliva mohou přijít do styku s otevřeným plamenem anebo jiskrou.
- Před uskladněním sekačky v jakýchkoliv uzavřených prostorách nechte vždy motor vychladnout.
- Abyste snížili riziko požáru, udržujte celý prostor motoru, tlumič výfuku, bateriovou skříňku a celý prostor skladu pohonných hmot čistý, bez trávy, listí a nadměrného množství mazacího tuku.
- Provádějte časté kontroly opotřebení a zhoršení stavu lapače trávy.
- Provádějte výměnu opotřebených nebo poškozených částí.
- Buďte velmi opatrní při manipulaci s motorovým benzinem; výpary z motorového benzinu jsou výbušné.
- S bezpečnostními zařízeními si nikdy nehrajte. Pravidelně kontrolujte jejich správnou činnost.
- Udržujte sekačku čistou, bez trávy, listí nebo jiného odpadu. Utřete všechny skvrny od oleje nebo paliva.
- Zastavte a prohlédněte sekačku, pokud najedete na nějaký předmět. Pokud je třeba, opravte sekačku před spuštěním motoru.
- Nikdy se nepokoušejte provádět výškové nastavení kol za chodu motoru.
- Součásti lapače trávy podléhají opotřebení, poškození a zhoršení svého stavu, což může způsobit odkrytí pohybujících se částí nebo odmrštování předmětů. Kontrolujte tyto součásti často, a pokud je třeba, nahraďte je díly doporučenými výrobcem.
- Žací nože sekačky jsou ostré a mohou vás pořezat. Při provádění servisních prací buďte velmi opatrní, žací nůž (nože) obalte nebo pracujte v rukavicích.
- Neměňte nastavení regulátoru motoru.
- Pokud musíte palivo vypustit z palivové nádrže, provádějte vypouštění venku.
- Pro dosažení co nejlepšího výkonu a bezpečnosti nakupujte pouze originální náhradní díly a příslušenství Toro.
- Opravujte, nebo pokud je nutné, nahrazujte bezpečnostní a instrukční štítky.

Akustický tlak

Maximální úroveň akustického tlaku u tohoto zařízení činí v blízkosti ucha osoby obsluhující sekačku 84 dBA, jak bylo vypočteno z měření provedených na shodných strojích podle Směrnice 98/37/EC.

Akustický výkon

Zaručená úroveň akustického výkonu u tohoto zařízení činí 96 dBA, jak bylo vypočteno z měření provedených na shodných strojích podle Směrnice 2000/14/EC.

Vibrace

Úroveň vibrací ruky a paže řidiče u tohoto zařízení nepřekračuje 7,4 m/s^2, jak bylo vypočteno z měření provedených na shodných strojích podle Směrnice 98/37/EC.

Bezpečnostní a instrukční štítky

Bezpečnostní štítky a pokyny jsou umístěny na viditelném místě v blízkosti každého prostoru představujícího potenciální nebezpečí. V případě ztráty nebo poškození původního štítku jej nahraďte novým.

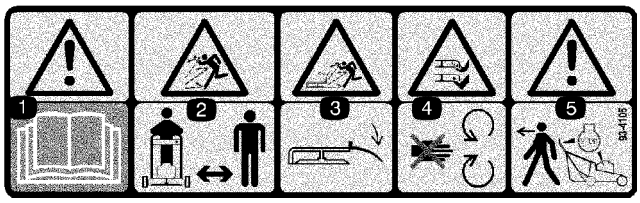

93-4105

1. Výstraha – pročtěte si *Návod k obsluze*.
2. Nebezpečí odmrštění předmětů – okolostojící osoby musí být v bezpečné vzdálenosti od stroje.
3. Nebezpečí odmrštění předmětů sekačkou – mějte nasazený deflektor.
4. Nebezpečí useknutí nebo uříznutí ruky nebo nohy žacím nožem – držte se dále od pohybujících se částí stroje.
5. Výstraha – před opuštěním stroje zastavte motor.

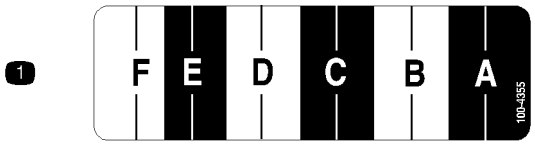

100-4355

1. Nastavení výšky sekání

Nastavení

Pozn.: Z normální provozní polohy určete levou a pravou stranu stroje.

Vybalení sekačky

1. Opatrně vyjměte sekačku z krabice.

Výstraha

Nesprávné složení nebo rozložení rukojeti může zmáčknout, natáhnout nebo poškodit jedno nebo více lanek. Jakékoliv zmáčknuté, natažené nebo poškozené lanko může být příčinou provozní závady, která způsobí nebezpečný provozní stav stroje.

- **Nemačkejte, nenatahujte a nepoškozujte lanka.**
- **Při skládání nebo rozkládání rukojeti zacházejte s lanky opatrně.**
- **Nepoužívejte sekačku, jestliže je jedno nebo více lanek zmáčknuto, nataženo nebo poškozeno. Kontaktujte autorizované servisní středisko.**

2. Položte horní rukojeť na zem za sekačku tak, aby nálepka na rukojeti byla navrch.

Instalace rukojeti

1. Povolte knoflíky výškového nastavení rukojeti a otáčejte dolní rukojetí směrem k zadní části sekačky, dokud nezapadne do jednoho z výškových nastavení rukojeti podle znázornění na obr. 2. Nastavení výšky rukojeti je popsáno v odstavci Výškové nastavení rukojeti na straně 7.

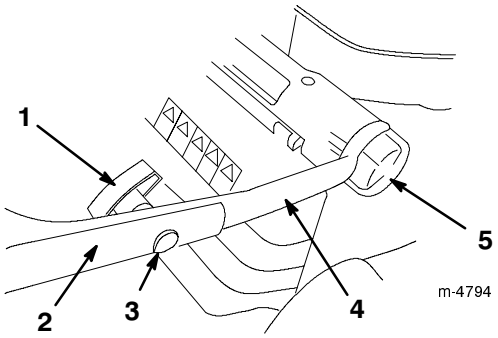

obr. 2

1. Knoflík rukojeti (2)
2. Horní část rukojeti
3. Šroub s oválnou hlavou (2)
4. Dolní část rukojeti
5. Knoflík výškového nastavení rukojeti (2)

2. Vyjměte knoflíky rukojeti a šrouby s oválnou hlavou z horní části rukojeti.

3. Upevněte horní část rukojeti do dolní části rukojeti pomocí šroubů s oválnou hlavou a knoflíků rukojeti podle znázornění na obr. 2. **Utáhněte pevně knoflíky rukojeti.**

Pozn.: Zajistěte, aby kabely a elektrické opláštění bylo vedeno podle znázornění na obr. 3.

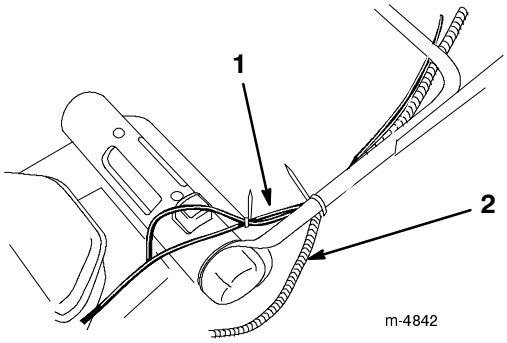

obr. 3

1. Kabely 2. Elektrické opláštění

Instalace lanka startéru

Protáhněte lanko startéru skrze vodítko lanka na rukojeti (obr. 4).

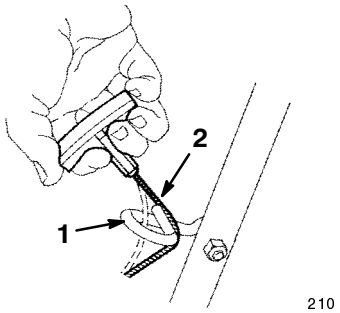

obr. 4

1. Vodítko lanka 2. Lanko startéru

Výškové nastavení rukojeti

Rukojeť může být uložena ve třech výškových nastaveních: vysokém, středním a nízkém (obr. 2). Zvolte takové výškové nastavení rukojeti, které vám nejlépe vyhovuje.

1. Povolte knoflíky výškového nastavení rukojeti.
2. Nastavte rukojeť do zvolené polohy.
3. Utáhněte knoflíky výškového nastavení rukojeti.

Sestavení koše na trávu

1. Nasaďte dvě postranní drážky koše na trávu do rámu koše podle znázornění na obr. 5.

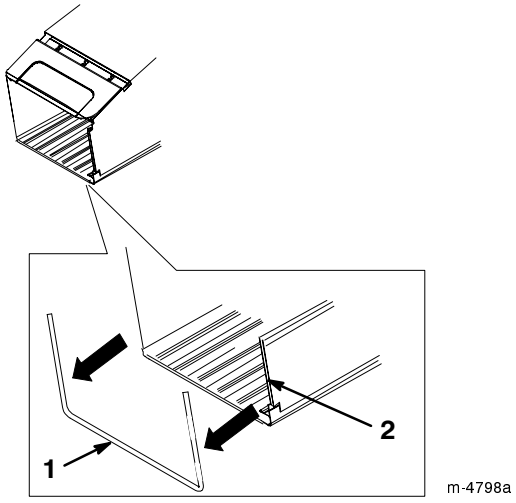

obr. 5

1. Rám koše na trávu 2. Postranní drážka (2)

Pozn.: Začněte nasazovat na jednom konci drážky a zatlačujte do rámu.

2. Zajistěte, aby strany základny koše byly **uvnitř** rámu koše podle znázornění na obrázku 6.

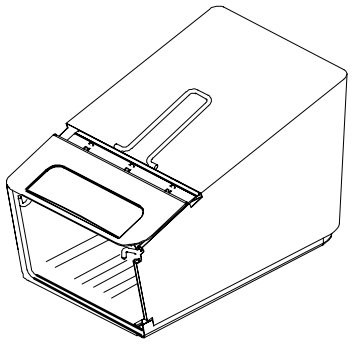

obr. 6

Před spuštěním

Doplnění oleje do klikové skříně

Kliková skříň může obsahovat 0,59 litrů oleje. Používejte pouze vysoce kvalitní detergentní olej SAE 30 nebo SAE 10W30, který má provozní klasifikaci SF, SG, SH nebo SJ od American Petroleum Institute (API).

Před každým použitím se přesvědčte, zda se hladina oleje na olejové měrce nachází mezi ryskami označenými Add a Full (obr. 7).

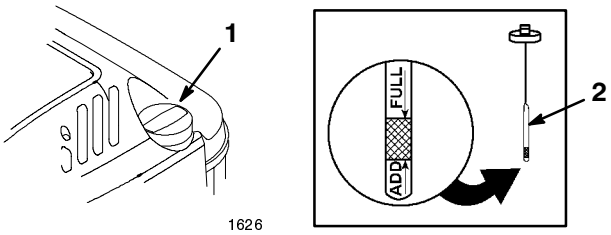

obr. 7

1. Uzávěr plnicího hrdla pro olej
2. Olejová měrka

Doplnění oleje:

1. Umístěte sekačku na rovný povrch.
2. Vyčistěte okolí olejové měrky (obr. 7).
3. Vyjměte olejovou měrku otáčením uzávěru proti směru hodinových ručiček a jeho vytáhnutím.
4. Otřete olejovou měrku čistým hadříkem.
5. Olejovou měrku zcela zasuňte do plnicího hrdla a pak ji vytáhněte.

Pozn.: Aby se mohl provést přesný odečet hladiny oleje, musíte olejovou měrku zcela zasunout.

6. Odečtěte výšku hladiny oleje na měrce (obr. 7).
7. Jestliže je hladina oleje na měrce pod ryskou Add (Doplnit), **pomalu** dolévejte olej do plnicího otvoru, aby se hladina oleje zvýšila až k rysce označené Full (Plné).

Důležité Nepřeplňujte klikovou skříň olejem a nespouštějte motor; mohlo by dojít k jeho poškození. Vypouštějte přebytečný olej, až hladina oleje na měrce dosáhne rysky označené Full.

8. Vložte olejovou měrku do plnicího hrdla a otáčejte uzávěrem ve směru hodinových ručiček, dokud nebude plnicí otvor těsně uzavřen.

Doplňování motorového benzinu do palivové nádrže

Pro dosažení co nejlepších výsledků používejte čistý, čerstvý, bezolovnatý motorový benzin s oktanovým číslem 87 nebo vyšším. Aby byl benzin vždy čerstvý, nakupujte pouze takové množství, jaké spotřebujete během třiceti dní. Používání bezolovnatého motorového benzinu má za následek méně usazenin vzniklých spalováním a delší životnost motoru. Pokud bezolovnatý benzin není k dispozici, můžete použít olovnatý motorový benzin.

Důležité Do motorového benzinu nepřidávejte olej.

Důležité Nepoužívejte metanol, motorový benzin obsahující metanol nebo alkoholové pohonné hmoty obsahující více než 10 % etanolu, motorový benzin speciál nebo super. Používání těchto paliv by mohlo způsobit poškození palivového systému motoru.

Důležité Nepoužívejte motorový benzin, který byl skladován od poslední sezóny nebo déle.

⚠ Nebezpečí ⚠

Za určitých podmínek je motorový benzin extrémně hořlavý a vysoce výbušný. Požár nebo výbuch způsobený motorovým benzinem může popálit vás i jiné osoby a způsobit škody na majetku.

- **Plnění palivové nádrže provádějte venku na otevřeném prostranství při studeném motoru. Rozlitý benzin ihned utřete.**
- **Palivovou nádrž neplňte až po horní okraj. Doplňujte motorový benzin, až hladina palivové nádrže dosáhne 6 až 13 mm pod spodní část plnicího hrdla. Tento prázdný prostor v nádrži dovoluje expanzi benzinu.**
- **Při práci s benzinem nikdy nekuřte a zdržujte se dále od otevřeného ohně nebo od míst, kde by mohlo jiskřením dojít ke vznícení benzinových výparů.**
- **Motorový benzin skladujte ve schváleném typu kontejneru a uchovávejte jej mimo dosah dětí.**
- **Nikdy nekupujte zásobu motorového benzinu na dobu přesahující 30 dní.**

Nebezpečí

Při doplňování paliva může vzniknout za určitých okolností elektrostatický náboj, který zapálí benzin. Požár nebo výbuch způsobený benzinem může popálit vás i jiné osoby a způsobit škody na majetku.

- **Před plněním vždy pokládejte nádoby na palivo na zem ve větší vzdálenosti od vozidla.**
- **Nádoby na palivo neplňte uvnitř vozidla nebo na korbě nákladního vozu nebo přívěsu, protože koberce v interiéru nebo plastové obložení lůžka mohou nádobu izolovat a zpomalit vybití elektrostatického náboje.**
- **Je-li to možné, vyložte zařízení z nákladního vozu nebo přívěsu a doplňte palivo tak, aby jeho kola byla na zemi.**
- **Jestliže to není možné, proveďte doplnění paliva u takového zařízení na korbě nebo přívěsu z přenosné nádoby, nikoliv plnicí pistolí.**
- **Pokud musíte plnicí pistoli použít, udržujte hubici v kontaktu s obrubou palivové nádrže nebo hrdla nádoby po celou dobu doplňování paliva.**

Během provozu a skladování pravidelně používejte aditiva - stabilizátor/kondicionér paliva. Stabilizátor/kondicionér paliva čistí motor během provozu a zabraňují vzniku gumovitých usazenin, které se tvoří v motoru v průběhu skladování.

Důležité Nepoužívejte jiná palivová aditiva, pouze stabilizátor/kondicionér paliva. Nepoužívejte stabilizátory paliva na bázi alkoholu, jako jsou etanol, metanol nebo isopropanol.

1. Očistěte okolí uzávěru palivové nádrže (obr. 8).

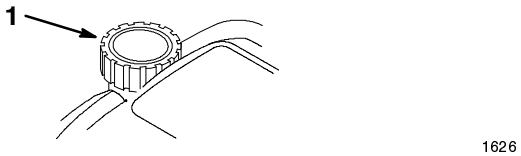

obr. 8

1. Uzávěr palivové nádrže

2. Odstraňte uzávěr z nádrže.
3. Do palivové nádrže doplňte bezolovnatý motorový benzin do výšky 6 až 13 mm pod horní okraj nádrže. **Nedoplňujte benzin až k plnicímu hrdlu.**
4. Zašroubujte uzávěr hrdla palivové nádrže a otřete rozlitý benzin.

Přehled harmonogramu údržby

Pročtěte si harmonogram doporučené údržby na straně 14. Před nebo brzy po zahájení provozu sekačky možná bude třeba provést jeden nebo více doplňujících postupů.

Obsluha

Pozn.: Z normální provozní polohy určete levou a pravou stranu stroje.

Před sekáním vždy zajistěte správnou funkci vlastního pohonu (pouze modely s vlastním pohonem) a páky žacích nožů. Uvolníte-li páku žacích nožů, motor a vlastní pohon se musí zastavit. Pokud se nezastaví, kontaktujte autorizované servisní středisko.

Ovládací prvky

Rukojeť startéru a páka žacích nožů jsou umístěny na horní rukojeti, viz znázornění na obrázku 9.

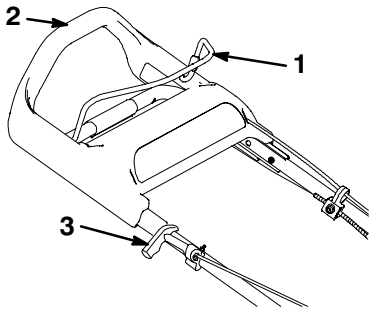

obr. 9

1. Ovládací páka žacích nožů
2. Horní rukojeť
3. Rukojeť startéru

Spouštění motoru

1. Připojte kabel zapalovací svíčky (obr. 10).

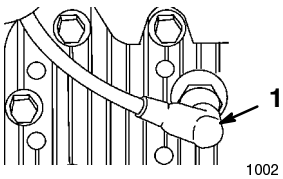

obr. 10

1. Kabel zapalovací svíčky

2. Stiskněte třikrát tlačítko nasávání paliva; mezi každým stisknutím vyčkejte 2 sekundy (obr. 11).

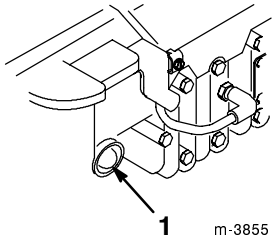

obr. 11

1. Tlačítko nasávání paliva

Pozn.: Pokud teplota dosáhne 13 °C nebo méně, stiskněte pětkrát tlačítko nasávání paliva; mezi každým stisknutím vyčkejte 2 sekundy.

Pozn.: Nasávání paliva nepoužívejte ke spouštění zahřátého motoru po krátké přestávce. Za chladného počasí však může být jeho použití opět nezbytné.

3. Ovládací páku žacích nožů přitiskněte k horní rukojeti (obr. 12).

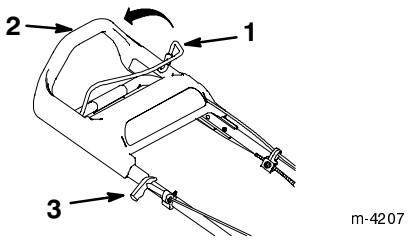

obr. 12

1. Ovládací páka žacích nožů
2. Horní rukojeť
3. Rukojeť startéru

---

4. Lehce zatáhněte za rukojeť startéru, až pocítíte odpor; pak prudce zatáhněte (obr. 12). Lanko nechte pomalu navinout zpět do rukojeti.

Pozn.: Nechte motor zahřívat nejméně po dobu jedné minuty, za chladnějších teplot delší dobu.

Pozn.: Jestliže motor nenastartuje po třech pokusech, opakujte kroky 2 až 4.

Zastavení motoru

Uvolněte páku žacích nožů. Motor i nože se musí zastavit. Pokud se správně nezastaví, kontaktujte autorizované servisní středisko.

Používání vlastního pohonu

Pouze modely s vlastním pohonem

Při práci s vlastním pohonem kráčejte vpřed s rukama na horní rukojeti. Při vašem pohybu vpřed se bude horní rukojeť posouvat směrem k sekačce a aktivovat vlastní pohon. Čím rychleji kráčíte, tím dále se rukojeť posune a tím rychleji bude sekačka pojíždět (obr. 13).

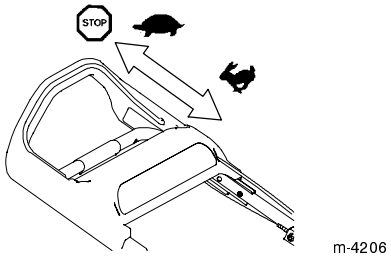

obr. 13

Pozn.: Sekačka se pohybuje maximální rychlostí, když posunete horní rukojeť co možná nejdále dopředu.

Chcete-li zpomalit pohon sekačky, kráčejte pomaleji; chcete-li zastavit pohon, zastavte se (obr. 13).

Pozn.: Jestliže při couvání po vlastním pojezdu sekačka nepojíždí volně dozadu, postrčte sekačku dopředu asi o 2,5 cm bez zařazení vlastního pohonu, pak zatáhněte sekačku dozadu.

Nastavení výšky sekání

SmartWheel™ má dvě stupnice sekání: Řídká/Normální (Sparse/Normal) a Hustá (Lush) pro zajištění nejvhodnějšího nastavení výšky sekání za jakýchkoliv podmínek (obr. 14). Pro většinu prací používejte stupnici Řídká/Normální během horké letní sezóny. Stupnice Hustá je určena pro hustou, vlhkou a dužnatou trávu, která nejčastěji roste na jaře.

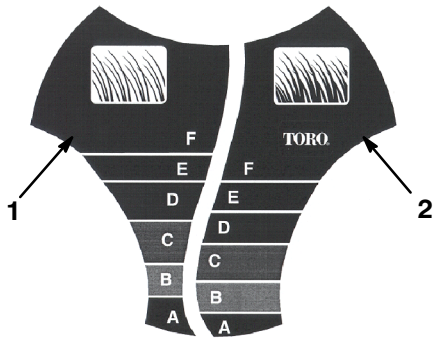

obr. 14

1. Stupnice sekání trávy Řídká/Normální
2. Stupnice sekání trávy Hustá

Toro doporučuje následující:

- Sekejte trávu s nastavením na D, E nebo F nebo udržujte trávu vysokou mezi 5-7,5 cm.
- Nesekejte pod nastavením D, pokud tráva není řídká nebo na konci podzimu, kdy se začíná růst trávy zpomalovat. Při sekání vysoké trávy používejte vyšší nastavení výšky sekání a kráčejte pomaleji; pak posekejte trávu znovu při normálním nastavení. Při sekání příliš vysoké trávy se může sekačka ucpat a může dojít k přetížení motoru.

Pozn.: SmartWheel odhaduje správné nastavení a zajisťuje, že nesekáte více než třetinu stébla trávy.

1. Zastavte motor a počkejte, až se všechny pohyblivé části zastaví.
2. Zajeďte se sekačkou do trávy; zastavte pohyb sekačky, když je SmartWheel na jednom ze zadních kol v přímé poloze (obr. 14).
3. Použijte SmartWheel k porovnání vrcholků stébel trávy s písmeny na kole. Písmeno na kole SmartWheel, které odpovídá úrovni vrcholků stébel, znamená správnou výšku sekání.
4. Stiskněte červený knoflík a přidržte rukojeť nastavení výšky sekání, aby se výška sekání změnila směrem nahoru nebo dolů (obr. 15).

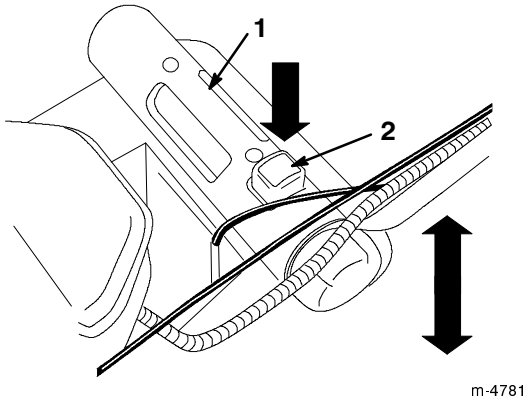

obr. 15

1. Rukojeť nastavení výšky sekání
2. Červený knoflík

5. Zvedněte nebo stlačte dolů rukojeť; pomocí ukazatele a nastavení výšky sekání na táhle nastavte sekačku na požadovanou výšku sekání (obr. 16).

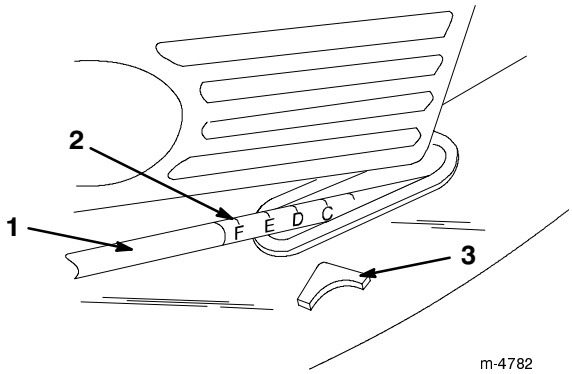

obr. 16

1. Táhlo
2. Nastavení výšky sekání
3. Ukazatel

Používání koše

Koš možná budete chtít příležitostně použít pro ukládání husté trávy nebo sbírání listí.

Nasazení travního koše

1. Zastavte motor a počkejte, až se všechny pohyblivé části zastaví.
2. Otevřete zadní dvířka (obr. 1).
3. Podržte zadní dvířka, abyste zabránili jejich zavření.
4. Vyjměte recyklovací vložku.
5. Zavěste kolíky rámu travního koše na háky podle znázornění na obrázku 17.

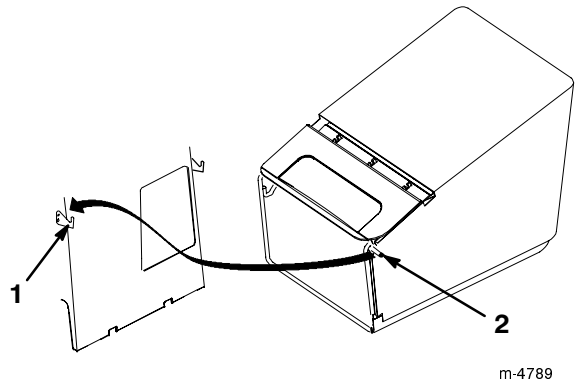

obr. 17

1. Hák (2)
2. Kolík rámu travního koše (2)

6. Uvolněte zadní dvířka.

Sekání s travním košem

Výstraha

Opotřebený travní koš může umožnit odmršťování kamínků a jiného podobného odpadu směrem na obsluhu stroje nebo na okolostojící osoby a může způsobit osobní poranění nebo smrt obsluhy stroje nebo okolostojících osob.

Stav travního koše často kontrolujte. Pokud je poškozen, instalujte nový náhradní koš Toro.

Sekejte trávu, dokud se koš nenaplní.

Důležité Nepřeplňujte koš.

Vyjímání travního koše

1. Zastavte motor a počkejte, až se všechny pohyblivé části zastaví.

Nebezpečí

Jestliže se zadní dvířka úplně nezavřou, sekačka by mohla odmršťovat předměty způsobující vážná poranění nebo smrt osob.

Pokud nemůžete uzavřít zadní dvířka, protože travní odpad ucpal odpadní prostor, zastavte motor a počkejte, až se všechny pohyblivé části zastaví, pak odstraňte travní odpad (pomocí tyče, nikoliv rukou) a úplně uzavřete zadní dvířka.

2. Otevřete zadní dvířka (obr. 1).
3. Při odstraňování travního koše podržte zadní dvířka, abyste zabránili jejich zavření.
4. Zvedněte kolíky rámu travníhoho koše z háků a směrem ven z otvoru podle znázornění na obrázku 17.

Instalování recyklovací vložky

1. Zastavte motor a počkejte, až se všechny pohyblivé části zastaví.
2. Otevřete zadní dvířka (obr. 1).
3. Podržte zadní dvířka, abyste zabránili jejich zavření.
4. Vložte recyklovací vložku podle znázornění na obrázku 18.

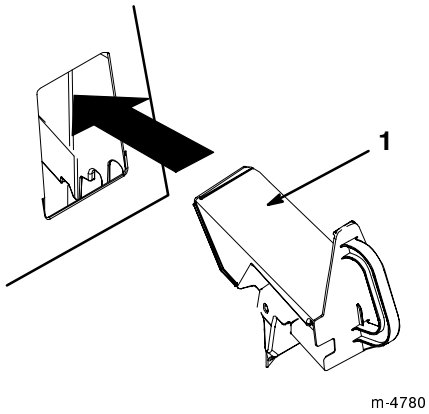

obr. 18

1. Recyklovací vložka

5. Uvolněte zadní dvířka.

Zadní výsypka

Je-li tráva příliš vysoká pro ukládání v koši, možná budete potřebovat příležitostně sekat trávník bez travního koše nebo recyklovací vložky.

Pro využití zadního výsypu vyjměte recyklovací vložku nebo travní koš (viz Vyjímání travního koše na straně 12) a zavřete zadní dvířka.

Nebezpečí

Jestliže se zadní dvířka úplně nezavřou, sekačka by mohla odmršťovat předměty způsobující vážná poranění nebo smrt osob.

Pokud nemůžete uzavřít zadní dvířka, protože travní odpad ucpal odpadní prostor, zastavte motor a počkejte, až se všechny pohyblivé části zastaví, pak odstraňte travní odpad (pomocí tyče, nikoliv rukou) a úplně uzavřete zadní dvířka.

Provozní tipy

- Dříve, než začnete pracovat se sekačkou, seznamte se s bezpečnostními pokyny a pečlivě si tuto příručku prostudujte.
- Odstraňte z plochy tyče, kameny, dráty, větve a jiný odpad, který by žací nože mohly nabrat a odmrštit.
- Nedovolte nikomu, zejména dětem a domácím zvířatům, vstupovat na plochu, kde pracujete.
- Vyhýbejte se nárazům do stromů, zdí, obrubníků a jiných pevných objektů. Nikdy záměrně nesekejte přes jakékoliv předměty.
- Jestliže sekačka narazí na nějaký předmět nebo začne vibrovat, ihned zastavte motor, odpojte kabel od zapalovací svíčky a prohlédněte sekačku, zda není poškozena.
- V průběhu sezóny udržujte žací nože **ostré**. Pravidelně provádějte opilování zářezů na žacích nožích.
- Pokud je třeba, nahraďte žací nůž originálním náhradním nožem Toro.
- Sekejte pouze suchou trávu nebo listí. Vlhká tráva a listí mají tendenci hromadit se a mohou způsobit ucpání sekačky nebo přetížení motoru.

Výstraha

Vlhká tráva nebo listí mohou způsobit vážné zranění, jestliže uklouznete a dostanete se do styku se žacím nožem.

Sekejte pouze za sucha.

- Po každém sekání vyčistěte spodek sekačky. Viz Čištění spodku sekačky na straně 15.
- Udržujte motor v dobrém provozním stavu.

Výstraha

Provoz sekačky s motorem běžícím na otáčky vyšší než nastavené ve výrobě může způsobit odmrštění části žacího nože nebo motoru do prostoru obsluhy stroje nebo na okolostojící osoby a může dojít k vážnému poranění nebo smrtelnému úrazu osob.

- **Neprovádějte změnu nastavení otáček motoru.**
- **Pokud se domníváte, že otáčky motoru jsou vyšší než normální, kontaktujte autorizované servisní středisko.**

- Čistěte často vzduchový filtr. Při mulčování se promíchává travní odpad s prachem a dochází k ucpávání vzduchového filtru a snižování výkonu motoru.

Sekání trávy

- V různých ročních obdobích se mění rychlost růstu trávy. V letních vedrech je nejlepší sekat trávu s nastavením výšky sekání na písmena D, E nebo F (52, 63 nebo 75 mm). Sekejte pouze asi třetinu travních stébel. Nesekejte níže, než je nastavení D (52 mm), pokud není tráva řídká nebo na konci podzimu, kdy se růst trávy začíná zpomalovat.
- Při sekání trávy vyšší než 15 cm nejprve sekejte s použitím zadního výsypu při nejvyšším nastavení výšky sekání a kráčejte pomalu, pak sekejte znovu při nižším nastavení výšky sekání; docílíte tak nejlepšího vzhledu trávníku. Jestliže je tráva příliš vysoká a listy se hromadí na trávníku, sekačka se může zanést a způsobit přetížení motoru.
- Střídejte směr sekání. To pomáhá rozptylování travního odpadu po trávníku a rovnoměrnému hnojení.

Jestliže je vzhled dokončeného trávníku neuspokojivý, zkuste následující rady:

- Naostřete žací nůž.
- Kráčejte při sekání pomaleji.
- Zvyšte výšku sekání na sekačce.
- Sekejte trávu častěji.
- Namísto sekání plného záběru při každém průjezdu sekací záběry překrývejte.

Sekání listů

- Po sekání trávníku zajistěte, aby polovina trávy vyčnívala skrze sekanou pokrývku listí. Možná bude třeba projet přes listy vícekrát než jen jednou.
- Zpomalte svůj pohyb při sekání, jestliže sekačka neseká listy dostatečně jemně.
- Pokud sekáte dubové listy, přidejte do trávy na jaře vápno, aby se snížila jejich kyselost.

Údržba

Pozn.: Z normální provozní polohy určete levou a pravou stranu stroje.

Harmonogram doporučené údržby

Servisní interval	Postup při údržbě
Po každém použití	• Kontrola stavu hladiny oleje v motoru. • Zkontrolujte dobu zastavení nožovou brzdou. Žací nůž se musí zastavit během tří sekund po uvolnění závěsu; pokud se tak nestane, nechte provést opravu v autorizovaném servisním středisku. • Odstraňte travní odpad a nečistotu ze spodku sekačky. • Vyčistěte výsypný tunel a recyklovací vložku.
5 hodin	• Zkontrolujte žací nůž a upevňovací prvky motoru. Utáhněte je, pokud jsou povolené.
25 hodin	• Vyměňte vzduchový filtr. V prašných provozních podmínkách provádějte výměnu častěji. • Prohlédněte zapalovací svíčku a vyměňte ji, pokud je třeba. • Seřiďte lanko vlastního pohonu a namažte mazacím tukem součásti zadní nápravy.
50 hodin	• Vyměňte olej v motoru.[1] • Naostřete nebo vyměňte žací nůž; provádějte jeho údržbu častěji, pokud se hrana rychle otupuje při práci v drsných nebo písčitých podmínkách. • Zkontrolujte úniky z palivového systému anebo zhoršování stavu přívodní hadičky paliva. Pokud je třeba, vyměňte díly. • Odstraňte odstřižky trávy a odpad ze spodku krytu řemene.
100 hodin	• Vyčistěte chladicí systém.
Skladování	• Před prováděním oprav podle instrukcí nebo před skladováním vyprázdněte palivovou nádrž.

[1] Proveďte výměnu oleje po prvních 5 provozních hodinách.

Důležité Další úkony údržby viz návod k obsluze motoru.

Varování

Jestliže ponecháte kabel nasazený na zapalovací svíčce, někdo by mohl náhodně spustit motor a způsobit vám nebo ostatním okolostojícím osobám vážná zranění.

Odpojte proto kabel zapalovací svíčky dříve, než začnete provádět jakoukoliv údržbu. Uložte kabel stranou, aby se náhodně nedostal do styku se zapalovací svíčkou.

Kontrola hladiny oleje v motoru

Před použitím sekačky se přesvědčte, zda se hladina oleje na olejové měrce nachází mezi ryskami Add a Full (obr. 7). Pokud je hladina oleje pod ryskou Add, doplňte olej. Viz Doplňování oleje do klikové skříně na straně 8.

Čištění spodku sekačky

Udržujte spodek sekačky v čistotě. Zejména dbejte, aby krycí deska byla zbavena odpadu (obr. 19).

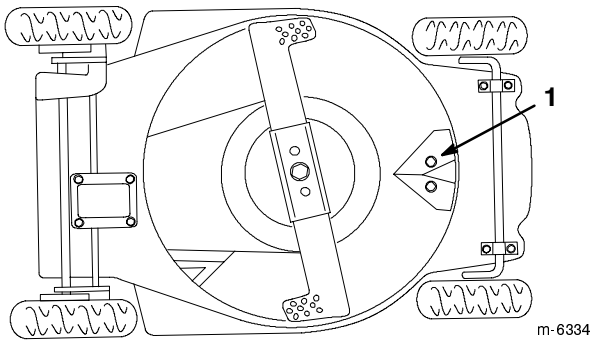

obr. 19

1. Krycí deska

Mytí

1. Postavte sekačku s vypnutým motorem na rovný povrch v blízkosti zahradní hadice.
2. Připevněte rychloodpínací spojku (prodává se odděleně) na konec zahradní hadice.
3. Zvedněte zadní dvířka a připojte spojku k výplachové armatuře sekačky na recyklační vložce (obr. 20).

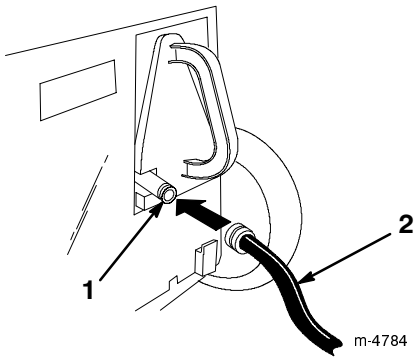

obr. 20

1. Výplachová armatura sekačky
2. Hadice

4. Pusťte vodu naplno.
5. Spusťte motor.
6. Nechte sekačku běžet po dobu dvou minut.
7. Zastavte motor a počkejte, až se všechny pohyblivé části zastaví.
8. Zavřete vodu.
9. Odstraňte spojku z výplachové armatury sekačky.
10. Spusťte sekačku a nechte ji jednu minutu v chodu, aby všechny její součásti vyschnuly.

Jestliže je spodek sekačky příliš zanesený trávou, opakujte výše uvedené kroky 2 až 8 a proveďte následující:

1. Nechte sekačku napuštěnou po dobu 30 minut.
2. Znovu pusťte vodu naplno.
3. Nechte sekačku v chodu po další 2 minuty.
4. Zastavte motor a počkejte, až se všechny pohyblivé části zastaví.

Výstraha

Prasklá anebo ztracená výplachová armatura sekačky může vás a další osoby za provozu stroje vystavit nebezpečí zranění nebo smrtelného úrazu odmrštěnými předměty anebo přímým stykem s rotujícím žacím nožem.

- **Vyměňte poškozenou nebo ztracenou výplachovou armaturu okamžitě po zjištění závady před dalším použitím stroje.**
- **Jakékoliv otvory v sekačce zaslepte šrouby a pojistnými maticemi.**
- **Nikdy nezasahujte rukama ani nohama pod sekačku ani případnými otvory dovnitř sekačky.**

Stírání

Jestliže mytí neodstraní veškerý odpad ze spodku sekačky, nakloňte sekačku a stíráním ji očistěte.

1. Odpojte kabel od zapalovací svíčky (obr. 10).
2. Vypusťte motorový olej z palivové nádrže. Viz kroky 3 a 4 Vypouštění palivové nádrže na straně 20.
3. Odstraňte travní koš.
4. Nakloňte sekačku na **levou** stranu (obr. 19).
5. Nečistoty a travní odpad odstraňte stěrkou z tvrdého dřeva nebo plastu. Dejte pozor na otřepy a ostré hrany.

Důležité Pohněte s žacím nožem co možná nejméně, abyste předešli budoucím problémům se spouštěním.

6. Postavte sekačku do přímé polohy.
7. Do nádrže doplňte palivo.
8. Připojte kabel k zapalovací svíčce.

Čištění výsypného tunelu a recyklovací vložky

Pro dosažení nejvyššího výkonu vyčistěte výsypný tunel a recyklovací vložku po každém použití. Je-li tráva hustá a bujná, travní odpad se může nabalit na recyklovací vložku a její okolí; jejich odstranění je pak obtížné.

Výměna vzduchového filtru

Vyměňujte vzduchový filtr každou sezónu nebo každých 25 provozních hodin; v prašných provozních podmínkách jej vyměňujte častěji.

Důležité Nespouštějte motor bez vložky vzduchového filtru; došlo by k vážnému poškození motoru.

1. Zastavte motor a počkejte, až se všechny pohyblivé části zastaví.
2. Odpojte kabel od zapalovací svíčky (obr. 10).
3. Povolte šroub, který zajišťuje kryt čističe vzduchu (obr. 21).
4. Sklopte kryt a důkladně jej vyčistěte (obr. 21).

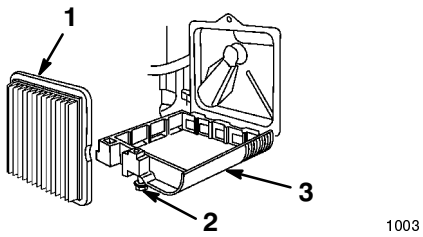

obr. 21

1. Vzduchový filtr
2. Šroub
3. Kryt

5. Odstraňte papírový vzduchový filtr a vyhoďte jej do odpadu (obr. 21).

Důležité Papírový vzduchový filtr se nepokoušejte čistit.

6. Vložte nový papírový vzduchový filtr (obr. 21).
7. Nasaďte kryt vzduchového filtru a upevněte jej šroubem.

Údržba zapalovací svíčky

Kontrolu zapalovací svíčky provádějte po každých 25 provozních hodinách. Používejte zapalovací svíčku **Champion RJ19LM** nebo ekvivalentní typ.

1. Zastavte motor a počkejte, až se všechny pohyblivé části zastaví.
2. Odpojte kabel od zapalovací svíčky (obr. 10).
3. Očistěte okolí zapalovací svíčky.
4. Demontujte zapalovací svíčku z hlavy válce.

Důležité Proveďte výměnu popraskané, zanesené nebo znečištěné zapalovací svíčky. Nečistěte elektrody, protože kovové piliny by mohly vniknout do válce a způsobit poškození motoru.

5. Nastavte vzduchovou mezeru na nové zapalovací svíčce na 0,76 mm (obr. 22).

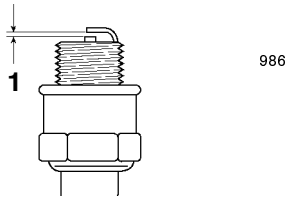

obr. 22

1. 0,76 mm

6. Namontujte zapalovací svíčku a těsnění.
7. Dotáhněte zapalovací svíčku utahovacím momentem 20 N·m.
8. Připojte kabel k zapalovací svíčce.

Seřízení lanka vlastního pohonu

Pouze modely s vlastním pohonem

Pokud se při maximální rychlosti začíná sekačka zpomalovat, seřiďte lanko vlastního pohonu.

1. Zastavte motor a počkejte, až se všechny pohyblivé části zastaví.
2. Zatáhněte horní rukojeť co možná nejdále dozadu.
3. Povolte matici opěrky lanka (obr. 23).

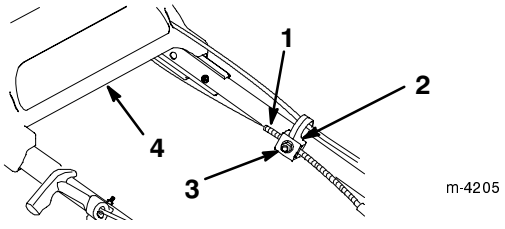

obr. 23

1. Plášť lanka
2. Opěrka lanka
3. Matice
4. Horní rukojeť

4. Sejměte kryt řemene.

5. Zatáhněte vodítko řemene dolů, až se dotkne sekačky, a poté jej přidržte na místě (obr. 24).

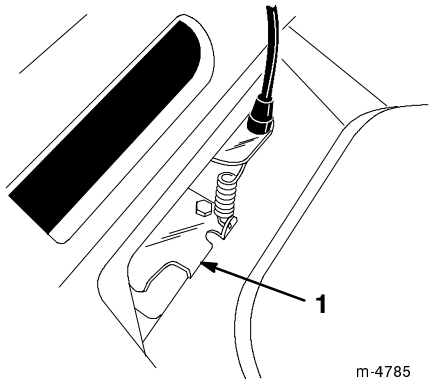

obr. 24

1. Vodítko řemene

6. Stáhněte plášť lanka dolů (směrem k sekačce), aby se odstranilo prověšení lanka (obr. 23).
7. Přidržujte plášť lanka dole, uvolněte konzolu pohonu a utáhněte matici na opěrce lanka (obr. 23).
8. Namontujte kryt řemene.

Mazání vlastního pohonu

Pouze modely s vlastním pohonem

Po každých 25 provozních hodinách nebo na konci sezóny namažte zadní kola.

1. Otřete maznice čistým hadrem (obr. 25).

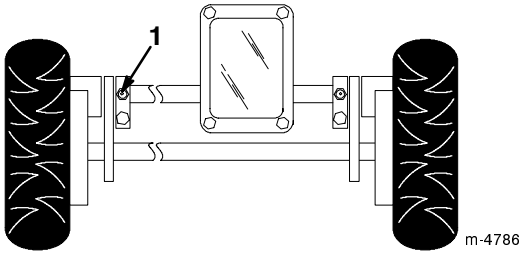

obr. 25

1. Maznice (2)

2. Nasaďte mazací pistoli do každé maznice a dvěma nebo třemi stisknutími jemně natlačte dovnitř víceúčelový mazací tuk na lithiové bázi č. 2.

Důležité Aplikace mazacího tuku s použitím přílišného tlaku může poškodit těsnění.

Výměna oleje v motoru

Výměnu oleje proveďte po prvních pěti provozních hodinách a potom po každých 50 provozních hodinách nebo každou sezónu. Ponechte motor v chodu těsně před výměnou oleje, aby se olej zahřál. Zahřátý olej snadněji vytéká a odnáší více znečišťujících látek.

Pozn.: Pokud je motor v provozu při těžkém zatížení nebo při vysokých teplotách, proveďte výměnu oleje po každých 25 provozních hodinách.

Vypouštění oleje nad krytem motoru (preferovaná metoda)

1. Odstraňte koš.
2. Odpojte kabel od zapalovací svíčky (obr. 10).
3. Vypusťte motorový benzin z palivové nádrže, viz kroky 1 až 4 Vypouštění palivové nádrže na straně 20.
4. Vyjměte olejovou měrku z plnicí trubky oleje a položte vypouštěcí nádobu vedle **levé** strany sekačky.
5. Nakloňte sekačku na **levou** stranu a nechte olej odtékat do vypouštěcí nádoby (obr. 26).

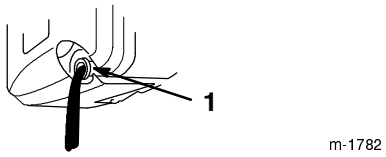

obr. 26

1. Plnicí trubka oleje

6. Postavte sekačku do svislé polohy.
7. Do klikové skříně nalijte olej až k rysce Full na olejové měrce. Viz Doplňování oleje do klikové skříně na straně 8.
8. Instalujte měrku hladiny oleje.
9. Utřete rozlitý olej, pokud je třeba.
10. Připojte kabel k zapalovací svíčce.
11. Recyklujte použitý olej podle místních předpisů.

Vypouštění oleje pod krytem motoru (volitelná metoda)

Pozn.: K provedení tohoto postupu budete potřebovat řehtačkový klíč s 10mm nástavcem.

Výstraha

Žací nůž je ostrý a kontakt s ním může mít za následek vážné zranění.

Používejte rukavice nebo obalte ostré hrany žacího nože hadrem.

1. Odpojte kabel od zapalovací svíčky (obr. 10).
2. Vypusťte benzin z nádrže; viz kroky 1 až 4 Vypouštění palivové nádrže na straně 20.
3. Nakloňte sekačku na **levou** stranu a zajistěte ji proti pádu.
4. Pod sekačku umístěte vypouštěcí nádobu.
5. Odstraňte výpustnou zátku oleje, vraťte sekačku do provozní polohy a nechte olej vytékat do vypouštěcí nádoby (obr. 27).

Pozn.: Dbejte, aby se olej nevylil na řemen.

Důležité Možná bude třeba pohnout s žacím nožem, abyste získali přístup k výpustné zátce oleje. Pohněte s žacím nožem co možná nejméně, abyste předešli budoucím problémům se spouštěním.

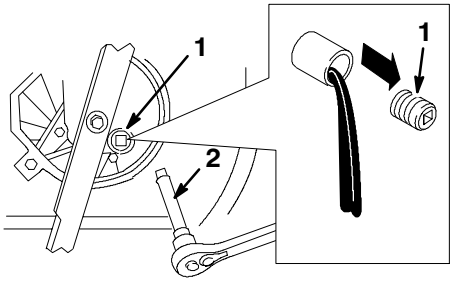

obr. 27

1. Výpustná zátka oleje
2. 10mm nástavec řehtačkového klíče

6. Nakloňte sekačku na levou stranu a instalujte výpustnou zátku oleje.
7. Vysuňte vypouštěcí mísu zespodu sekačky a postavte sekačku do svislé polohy.
8. Doplňte do klikové skříně čerstvý olej až k rysce Full na měrce hladiny oleje. Viz Doplňování oleje do klikové skříně na straně 8.
9. Instalujte olejovou měrku.
10. Pokud je třeba, utřete rozlitý olej.
11. Připojte kabel k zapalovací svíčce.
12. Použitý olej recyklujte podle místních předpisů.

Údržba žacího nože

Rovný a ostrý žací nůž dovoluje dosažení maximálního výkonu při sekání. Žací nůž pravidelně prohlížejte a ostřete.

Výstraha

Žací nůž je ostrý, kontakt s nožem může mít za následek vážné zranění.

Používejte rukavice nebo obalte ostré hrany žacího nože hadrem.

1. Odpojte kabel od zapalovací svíčky (obr. 10).
2. Vypusťte benzin z palivové nádrže. Viz kroky 3 a 4 Vypouštění palivové nádrže na straně 20.
3. Nakloňte sekačku na **levou** stranu (obr. 28).

Důležité Pohněte s žacím nožem co možná nejméně, abyste předešli budoucím problémům se spouštěním.

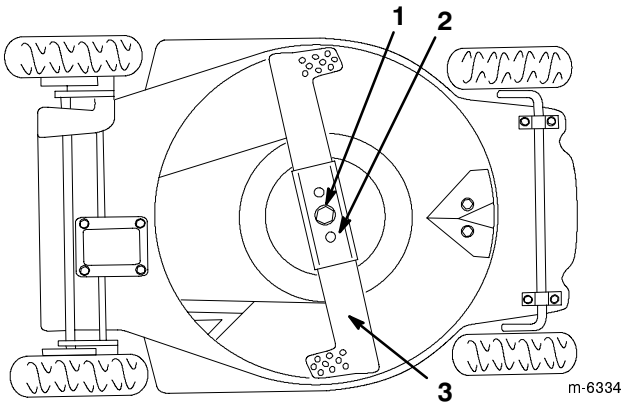

obr. 28

1. Šroub žacího nože a pojistná podložka
2. Výztuha žacího nože
3. Žací nůž

Kontrola žacího nože

Pečlivě kontrolujte naostření a opotřebení žacího nože, zejména v místech, kde se setkávají ploché a zakřivené části (obr. 29A). Zkontrolujte žací nůž před použitím sekačky, protože písek a abrazivní materiál mohou obrousit plech, který spojuje ploché a zakřivené části žacího nože. Jestliže si povšimnete štěrbiny nebo opotřebení (obr. 29B), proveďte výměnu žacího nože; viz Demontáž žacího nože na straně 19.

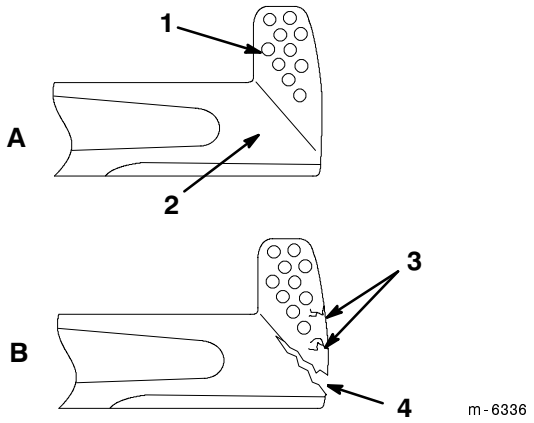

obr. 29

1. Zakřivení
2. Plochá část žacího nože
3. Opotřebení
4. Vytvořená štěrbina

Pozn.: Nejvyššího výkonu dosáhnete, jestliže před zahájením sezóny nainstalujete nový žací nůž Toro. Během roku opilujte všechny malé nerovnosti, aby se zachovalo ostří nože.

Nebezpečí

Opotřebený anebo poškozený žací nůž se může zlomit a jeho části může stroj odmrštit na obsluhu nebo okolostojící, a způsobit tak vážná zranění nebo smrt.

- **Pravidelně kontrolujte opotřebení a poškození žacích nožů.**
- **Opotřebený nebo poškozený nůž okamžitě vyměňte.**

Demontáž žacího nože

Výstraha

Provoz sekačky bez upevněné výztuhy žacího nože může způsobit pružení, ohýbání nebo zlomení žacího nože; může dojít k vážnému zranění nebo smrtelnému úrazu obsluhy stroje nebo okolostojících osob.

Nepracujte se sekačkou bez výztuhy žacího nože.

1. K uchopení žacího nože použijte hadr nebo silně vycpané rukavice.
2. Odstraňte šroub žacího nože, pojistnou podložku, žací nůž a výztuhu nože (obr. 28).

Pozn.: Šroub žacího nože povolíte otočením proti směru hodinových ručiček.

Ostření žacích nožů

Pilníkem opilujte horní stranu žacího nože, aby se zachoval jeho původní řezný úhel (obr. 30A) a vnitřní poloměr břitu (obr. 30B). Vyvážení nože neporušíte, jestliže uberete z obou ostří stejné množství materiálu.

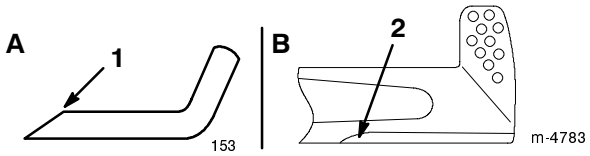

obr. 30

1. Ostřete pouze pod tímto úhlem.
2. Zachovejte zde původní zaoblení.

Vyvažování žacího nože

1. Vyvážení žacího nože zkontrolujte nastrčením jeho středového otvoru na hřebík nebo násadu šroubováku upevněného vodorovně ve svěráku (obr. 31).

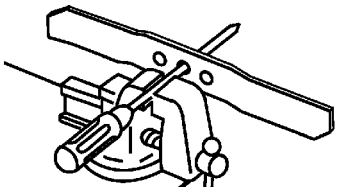

obr. 31

Pozn.: Vyvážení můžete také kontrolovat pomocí průmyslově vyráběného vyvažovače nožů.

2. Jestliže se konec žacího nože stáčí směrem dolů, opilujte konec (nikoliv ostří nebo konec blízko ostří). Žací nůž je správně vyvážen, když ani jeden z obou jeho konců neklesá.

Montáž žacích nožů

1. Instalujte ostrý a vyvážený žací nůž Toro, výztuhu žacího nože, pojistnou podložku a šroub žacího nože.

Pozn.: Zakřivená část žacího nože musí směřovat nahoru (směrem k horní části podvozku).

2. Utáhněte šroub žacího nože utahovacím momentem 33-44 Nm.
3. Připojte kabel k zapalovací svíčce.

Čištění pod krytem řemene

Udržujte prostor pod krytem řemene čistý, zbavený odpadu.

1. Zastavte motor a počkejte, až se všechny pohyblivé části zastaví.
2. Nadzvedněte kryt a vymeťte veškerý odpad z prostoru řemene.
3. Instalujte kryt řemene.

Vyčištění chladicího systému

Po každých 100 provozních hodinách nebo každou sezónu odstraňte nečistoty a travní odpad z válce, žebroví hlavy válce, z okolí karburátoru a táhel. Odstraňte odpad ze vzduchových vstupních drážek na odrazném krytu. Tak se zajistí správné chlazení a dosažení nejlepšího výkonu motoru.

Vypouštění palivové nádrže

1. Zastavte motor a počkejte, až vychladne.
2. Odpojte kabel od zapalovací svíčky (obr. 10).
3. Odstraňte uzávěr z palivové nádrže (obr. 7).
4. Pomocí ruční pumpičky přečerpejte palivo do čisté schválené nádoby na motorový benzin.
5. Připojte kabel k zapalovací svíčce.
6. Spusťte motor a nechte jej běžet, dokud se sám nezastaví.
7. Spusťte znovu motor, abyste se přesvědčili, že v karburátoru již není žádné palivo.

Složení rukojeti

Výstraha

Nesprávným složením a rozložením rukojeti může dojít ke zmáčknutí, natáhnutí nebo poškození jednoho nebo více lanek. Jakékoliv zmáčknuté, natažené nebo poškozené lanko může způsobit provozní poruchu a zapříčinit nebezpečný provozní stav sekačky.

- **Nemačkejte, nenatahujte a nepoškozujte lanka.**
- **Při skládání a rozkládání rukojeti zacházejte s lanky opatrně.**
- **Nepoužívejte sekačku, pokud jedno z lanek je zmáčknuto, nataženo nebo poškozeno. Kontaktujte autorizované servisní středisko.**

1. Povolte knoflíky nastavení výšky rukojeti a upevněte rukojeť k sekačce.
2. Povolte knoflíky, které zajišťují horní část rukojeti na dolní části rukojeti.
3. Opatrně natáčejte dolní část rukojeti dopředu, až se usadí na motoru (obr. 32).

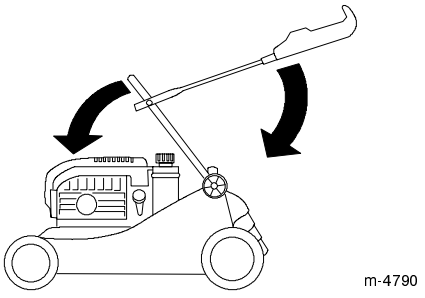

obr. 32

4. Opatrně natáčejte horní část rukojeti dozadu, až zůstane v rovině (obr. 32).

Uskladnění

Při přípravě sekačky na uskladnění mimo sezónu proveďte doporučené postupy údržby. Viz Údržba na straně 14.

Sekačku skladujte na chladném, čistém a suchém místě. Přikryjte ji, aby zůstala čistá a chráněná.

Příprava palivového systému

Výstraha

Motorový benzin se může vypařovat, pokud je skladován delší dobu, a při styku s otevřeným ohněm se může vznítit.

- **Neskladujte motorový benzin delší dobu.**
- **Sekačku s benzinem v palivové nádrži nebo v karburátoru neskladujte v uzavřených prostorách, kde se nachází otevřený oheň. (Například kotel nebo zapalovací plamínek ohřívače vody).**
- **Před uskladněním sekačky do jakýchkoliv uzavřených prostor nechte vždy motor vychladnout.**

Po posledním sekání před uskladněním sekačky vyprázdněte palivovou nádrž.

1. Nechte sekačku v chodu, dokud se motor v důsledku spotřebování veškerého paliva nezastaví.
2. Použijte tlačítko nasávání paliva a znovu spusťte motor.
3. Nechte motor běžet, dokud se sám nezastaví. Když již motor nejde nastartovat, je dostatečně suchý.

Příprava motoru

1. Vyměňte olej v klikové skříni, dokud je motor ještě zahřátý. Viz Výměna oleje v motoru na straně 17.
2. Demontujte zapalovací svíčku (obr. 10).
3. Otvorem pro zapalovací svíčku přidejte do klikové skříně přibližně jednu stolní lžíci oleje.
4. Pomocí spouštěcího lanka několikrát pomalu protočte motor, aby se olej rozptýlil po ploše válce.
5. Instalujte zapalovací svíčku, avšak **nepřipojujte** k ní kabel.

Všeobecné informace

1. Vyčistěte spodek sekačky. Viz Vyčištění spodku sekačky na straně 15.
2. Očistěte válec, žebra hlavy válce a těleso ventilátoru od nečistot a chomáčů posekané trávy.
3. Odstraňte travní odpad, nečistoty, usazenou zeminu a jiné nečistoty z vnějších částí motoru, krytů a horní části spodku sekačky.
4. Zkontrolujte stav žacích nožů. Viz Údržba žacích nožů na straně 18.
5. Proveďte údržbu vzduchového filtru; viz Údržba vzduchového filtru na straně 16.
6. Promažte kola; viz Mazání vlastního pohonu na straně 17.
7. Utáhněte všechny matice, svorníky a šrouby.
8. Všechny poškrábané nebo odřené kovové povrchy natřete lakem, který lze zakoupit v autorizovaném servisním středisku.

Konec uskladnění

Výstraha

Nesprávným složením a rozložením rukojeti může dojít ke zmáčknutí, natáhnutí nebo poškození jednoho nebo více lanek. Jakékoliv zmáčknuté, natažené nebo poškozené lanko může způsobit provozní poruchu a zapříčinit nebezpečný provozní stav sekačky.

- **Nemačkejte, nenatahujte a nepoškozujte lanka.**
- **Při skládání a rozkládání rukojeti zacházejte s lanky opatrně.**
- **Nepoužívejte sekačku, pokud je jedno nebo více lanek zmáčknuto, nataženo nebo poškozeno. Kontaktujte autorizované servisní středisko.**

1. Opatrně roztahujte horní rukojeť, dokud se nesloží s dolní rukojetí, pak utáhněte knoflíky.
2. Zkontrolujte a dotáhněte všechny upevňovací prvky.
3. Demontujte zapalovací svíčku (obr. 10) a pomocí startéru protáčejte rychle motor, aby se odstranil přebytečný olej z válce.
4. Vyčistěte zapalovací svíčku a vyměňte ji, pokud je popraskaná, prasklá nebo má opotřebované elektrody.
5. Namontujte zapalovací svíčku a utáhněte ji utahovacím momentem 20 Nm.
6. Proveďte doporučené postupy údržby; viz Údržba na straně 14.
7. Do nádrže doplňte (obr. 7) čerstvý motorový benzin.
8. Zkontrolujte hladinu oleje v motoru. Viz Kontrola hladiny oleje v motoru na straně 15.
9. K zapalovací svíčce připojte kabel.

Odstraňování závad

Toro navrhlo a vyrobilo vaši sekačku pro provoz bez závad. Následující komponenty a položky pečlivě zkontrolujte, viz Údržba na straně 14, kde naleznete více informací. Jestliže problém přetrvává, kontaktujte autorizované servisní středisko.

Závada	Možné příčiny	Způsoby odstranění
Motor nestartuje.	1. Palivová nádrž je prázdná nebo palivový systém obsahuje zvětralé palivo.	1. Vypusťte zvětralý benzin anebo doplňte do palivové nádrže čerstvý motorový benzin. Jestliže problém přetrvává, kontaktujte autorizované servisní středisko.
	2. Tlačítko nasávání paliva nebylo zatlačeno dovnitř.	2. Třikrát stiskněte tlačítko nasávání paliva.
	3. Kabel není připojen k zapalovací svíčce.	3. Připojte kabel k zapalovací svíčce.
	4. Svíčka je zkorodovaná, zanesená anebo nemá správnou vzduchovou mezeru.	4. Zkontrolujte zapalovací svíčku a seřiďte vzduchovou mezeru, pokud je třeba. Proveďte výměnu zapalovací svíčky, jestliže je zkorodovaná, zanesená nebo popraskaná.
Motor těžce startuje nebo ztrácí výkon.	1. Palivová nádrž obsahuje zvětralé palivo.	1. Vypusťte zvětralé palivo a doplňte do nádrže čerstvý motorový benzin.
	2. Ucpaný odvzdušňovací otvor v uzávěru palivové nádrže.	2. Vyčistěte odvzdušňovací otvor uzávěru palivové nádrže nebo uzávěr vyměňte.
	3. Vložka vzduchového filtru je zanesena nečistotami a omezuje proudění vzduchu.	3. Vyčistěte vzduchový filtr.
	4. Spodek sekačky obsahuje posekanou trávu a nečistoty.	4. Vyčistěte spodek sekačky.
	5. Svíčka je zkorodovaná, zanesená anebo nemá správnou vzduchovou mezeru.	5. Zkontrolujte zapalovací svíčku a seřiďte vzduchovou mezeru, pokud je třeba. Jestliže je zapalovací svíčka zkorodovaná, zanesená nebo popraskaná, vyměňte ji.
	6. Hladina oleje v motoru je nízká nebo je olej znečištěný.	6. Zkontrolujte stav oleje v motoru. Proveďte výměnu oleje, pokud je znečištěn, nebo doplňte olej, pokud je nízká hladina oleje.

Závada	Možné příčiny	Způsoby odstranění
Motor běží nerovnoměrně.	1. Kabel není řádně připojen k zapalovací svíčce.	1. Řádně připojte kabel k zapalovací svíčce.
	2. Svíčka je zkorodovaná, zanesená anebo nemá správnou vzduchovou mezeru.	2. Zkontrolujte zapalovací svíčku a seřiďte vzduchovou mezeru, pokud je třeba. Proveďte výměnu zapalovací svíčky, jestliže je zkorodovaná, zanesená nebo popraskaná.
	3. Vložka vzduchového filtru je zanesena nečistotami a omezuje proudění vzduchu.	3. Vyčistěte vzduchový filtr.
Sekačka nebo motor se příliš chvěje.	1. Žací nůž je zkřivený nebo nevyvážený.	1. Proveďte vyvážení žacího nože. Pokud je žací nůž zkřivený, vyměňte jej.
	2. Upevňovací šroub žacího nože je uvolněný.	2. Dotáhněte upevňovací šroub žacího nože.
	3. Spodek sekačky obsahuje posekanou trávu a odpad.	3. Vyčistěte spodek sekačky.
	4. Upevňovací šrouby motoru jsou uvolněné.	4. Dotáhněte upevňovací šrouby motoru.
Struktura posekané plochy není stejnoměrná.	1. Otupený žací nůž.	1. Proveďte naostření a vyvážení žacího nože.
	2. Sekání travnaté plochy provádíte opakovaně stejným způsobem.	2. Změňte způsob sekání travnaté plochy.
	3. Spodek sekačky obsahuje posekanou trávu a odpad.	3. Vyčistěte spodek sekačky.
Výsypný skluz se ucpává.	1. Výška sekání je příliš nízká.	1. Zvyšte výšku sekání.
	2. Sekání je prováděno příliš rychle.	2. Zpomalte.
	3. Tráva je mokrá.	3. Před sekáním vyčkejte, až bude tráva suchá.
	4. Spodek sekačky obsahuje posekanou trávu a odpad.	4. Vyčistěte spodek sekačky.
Sekačka se sama nepohybuje.	1. Lanko vlastního pohonu není seřízeno nebo je poškozeno.	1. Proveďte seřízení lanka vlastního pohonu. Vyměňte lanko, pokud je třeba.
	2. Pod krytem řemene jsou nečistoty.	2. Odstraňte nečistoty ze spodní části krytu řemene.