Form No. 3465-744 Rev C

Kit ROPS

Cortador com operador montado TimeCutter ® Max ou Titan®

Modelo nº 79487—Nº de série 400000000 e superiores

Instruções de instalação

Guarde este documento juntamente com o *Manual do utilizador* da unidade de tração.

Segurança

Segurança do sistema de proteção anticapotamento (ROPS)

- O ROPS é um dispositivo integral de segurança. Não retire nenhum dos componentes ROPS da máquina.
- Certifique-se de que o cinto de segurança está preso e o pode tirar rapidamente em caso de emergência.
- Mantenha a barra de segurança totalmente levantada e bloqueada e use sempre o cinto de segurança quando a barra de segurança estiver para cima.
- Verifique cuidadosamente objetos suspensos antes de conduzir por baixo deles e não entre em contacto com eles.
- Substitua os componentes danificados do ROPS. Não os repare ou modifique.
- Não há nenhuma proteção contra capotamento enquanto a barra de segurança estiver em baixo.
- Se as rodas tombarem nas bordas dos declives, passarem por cima de assentos de areia inclinados ou água pode dar origem a capotamento e lesões graves ou morte.
- Não use o cinto de segurança quando a barra de segurança estiver para baixo.
- Baixe a barra de segurança apenas quando for mesmo necessário; levante-a assim que houver espaço livre.
- No caso de capotamento, leve a máquina a um representante de assistência autorizado para que o ROPS seja inspecionado.
- Utilize apenas acessórios Toro aprovados para o ROPS.

© 2025—The Toro® Company
8111 Lyndale Avenue South
Bloomington, MN 55420

Registe o seu produto em www.Toro.com.

Tradução do original (PT)
Impresso nos E.U.A.
Todos os direitos reservados

3465-744

Autocolantes de segurança e de instruções

Os autocolantes de segurança e instruções estão facilmente visíveis para o operador e situam-se próximos das zonas de potencial perigo. Substitua todos os autocolantes danificados ou perdidos.

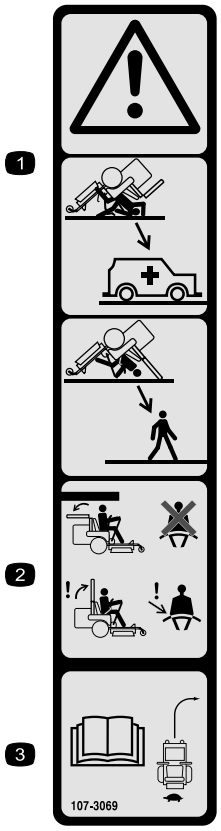

decal107-3069

107-3069

1. Aviso – não há nenhuma proteção contra capotamento enquanto a barra de segurança estiver em baixo.
2. Para evitar ferimentos ou a morte em caso de capotamento, mantenha a barra de segurança totalmente para cima e bloqueada, e use o cinto de segurança. Baixe a barra de segurança só quando for mesmo necessário; não use o cinto de segurança quando a barra de segurança estiver em baixo.
3. Leia o *Manual do utilizador*; conduza devagar e com cuidado.

Instalação

Peças soltas

Utilize a tabela abaixo para verificar se todas as peças foram enviadas.

Procedimento	Descrição	Quantidade	Utilização
1	Nenhuma peça necessária	–	Preparação da máquina.
2	Suporte do ROPS esquerdo	1	Instalação dos suportes do ROPS e da barra de segurança inferior.
	Suporte do ROPS direito	1	
	Parafuso de cabeça sextavada (½ x 2½ pol.)	4	
	Porca de bloqueio (½ pol.)	8	
	Tubo da barra de segurança inferior esquerdo	1	
	Tubo da barra de segurança inferior direito	1	
	Parafuso de cabeça sextavada (½ x 3½ pol.)	4	
3	Suporte esquerdo do cinto de segurança (apenas para modelos com sistema MyRide)	1	Instalação do cinto de segurança (apenas para modelos com sistema MyRide®).
	Suporte direito do cinto de segurança (apenas para modelos com sistema MyRide)	1	
	Parafuso com rosca parcial (⅜ x 2 pol.)	2	
	Anilha	2	
	Porca de bloqueio (⅜ pol.)	2	
	Conjunto da fivela do cinto de segurança	1	
	Conjunto da lingueta do cinto de segurança	1	
	Parafuso de carroçaria (⅜ x 1 pol.)	2	
	Porca de bloqueio (7/16 pol.)	2	
4	Conjunto da fivela do cinto de segurança	1	Instalação do cinto de segurança (apenas para modelos sem sistema MyRide®).
	Conjunto da lingueta do cinto de segurança	1	
	Suporte da fivela do cinto de segurança (apenas para modelos sem sistema MyRide)	1	
	Suporte da lingueta do cinto de segurança (apenas para modelos sem sistema MyRide)	1	
	Parafuso de cabeça sextavada (½ x 1 pol.)	2	
	Porca de bloqueio (½ pol.)	6	
	Parafuso de carroçaria (⅜ x 1 pol.)	4	
	Porca de bloqueio (⅜ pol.)	4	

Procedimento	Descrição	Quanti-dade	Utilização
5	Barra de segurança superior Para-choques Parafuso de ombro Anilha ondulada Conjunto de pino do trinco Porca de bloqueio (½ pol.) Óleo (se necessário)	1 2 2 2 2 2	Instalação da barra de segurança superior.
6	Peso em forma de mala (apenas para máquinas equipadas com um kit de depósito de recolha)	1	Instalação dos pesos adicionais (apenas para máquinas equipadas com um kit de depósito de recolha)

1

Preparação da máquina

Nenhuma peça necessária

Procedimento

Nota: Determine os lados direito e esquerdo da máquina a partir da posição normal de operação.

1. Estacione a máquina numa superfície nivelada.
2. Desengate o interruptor de controlo das lâminas.
3. Empurre as alavancas de controlo de movimento para fora para a posição PARK (estacionar).
4. Desligue o motor e retire a chave da ignição.
5. Espere até todas as peças móveis pararem.
6. Deixe que os componentes da máquina arrefeçam.
7. **Apenas para modelos sem sistema MyRide:** Levante o assento; consulte o *Manual do utilizador* da sua máquina.
8. **Apenas para modelos com sistema MyRide:** Efetue os seguintes passos para remover o assento.
   A. Utilize a alavanca de posicionamento do assento para deslizar o assento para a frente e para trás (Figura 1).

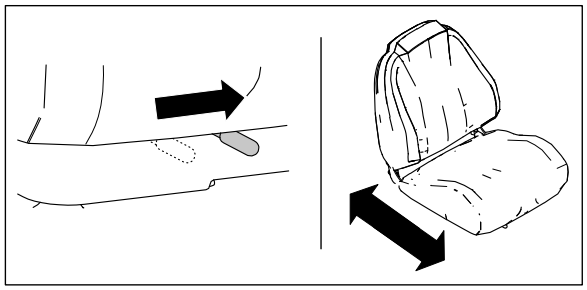

g471967

Figura 1

   B. Obtenha acesso aos 4 parafusos Torx que prende o assento à estrutura. Retire os parafusos e, sem seguida, retire cuidadosamente e coloque de lado o conjunto do assento (Figura 2).

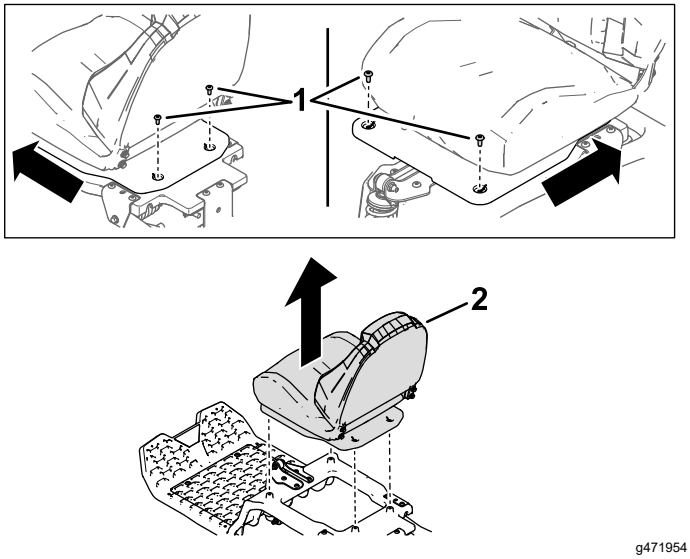

g471954

Figura 2

1. Parafuso Torx
2. Conjunto do assento

9. Eleve a traseira da máquina em preguiças; consulte o *Manual do utilizador* da máquina.

⚠ AVISO

Apoiar a máquina sobre o resguardo do coletor inferior (Figura 3) pode danificar o resguardo e fazer com que a máquina caia, causando ferimentos a si ou a quem estiver por perto.

Não utilize o resguardo do coletor inferior para apoiar a máquina.

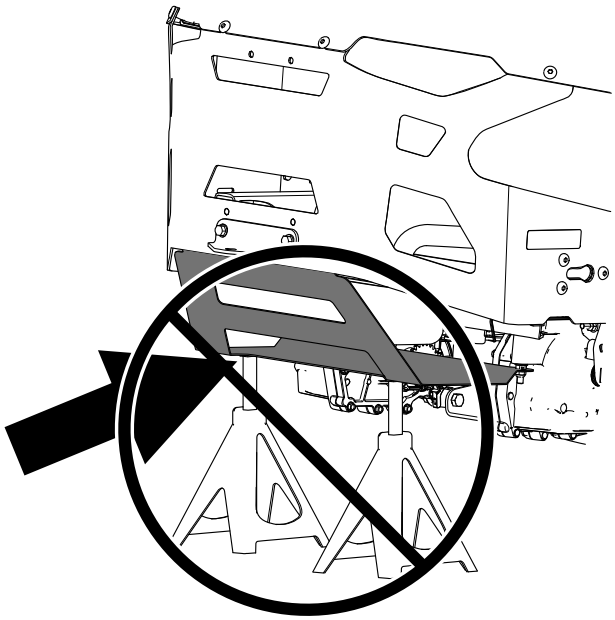

g471762

Figura 3

10. Retire os pneus traseiros como se mostra na Figura 4.

    Nota: Guarde todos os componentes das rodas para instalação posterior.

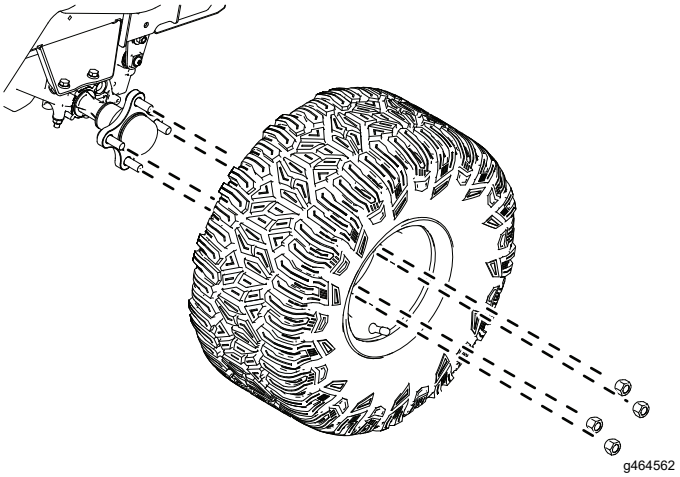

Figura 4

2

Instalação dos suportes do ROPS e da barra de segurança inferior

Peças necessárias para este passo:

1	Suporte do ROPS esquerdo
1	Suporte do ROPS direito
4	Parafuso de cabeça sextavada (½ x 2½ pol.)
8	Porca de bloqueio (½ pol.)
1	Tubo da barra de segurança inferior esquerdo
1	Tubo da barra de segurança inferior direito
4	Parafuso de cabeça sextavada (½ x 3½ pol.)

Procedimento

1. Instale os suportes do ROPS na estrutura da máquina por cima do eixo, conforme mostrado na Figura 5. Repita no outro lado.

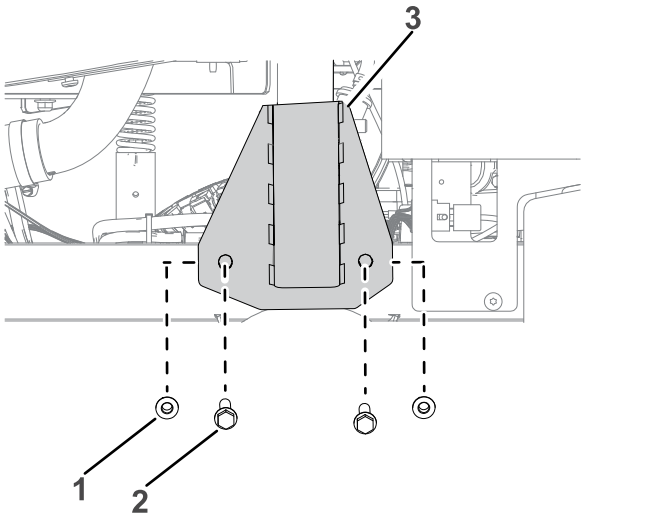

Figura 5

Lado esquerdo mostrado

1. Porca de bloqueio (½ pol.)
2. Parafuso de cabeça sextavada (½ x 2½ pol.)
3. Suporte do ROPS

2. Coloque um tubo da barra de segurança inferior no suporte do ROPS e prenda-o com 2 parafusos de cabeça sextavada (½ x 3½ pol.) e 2 porcas de bloqueio (½ pol.), conforme mostrado na Figura 6. Repita no outro lado.

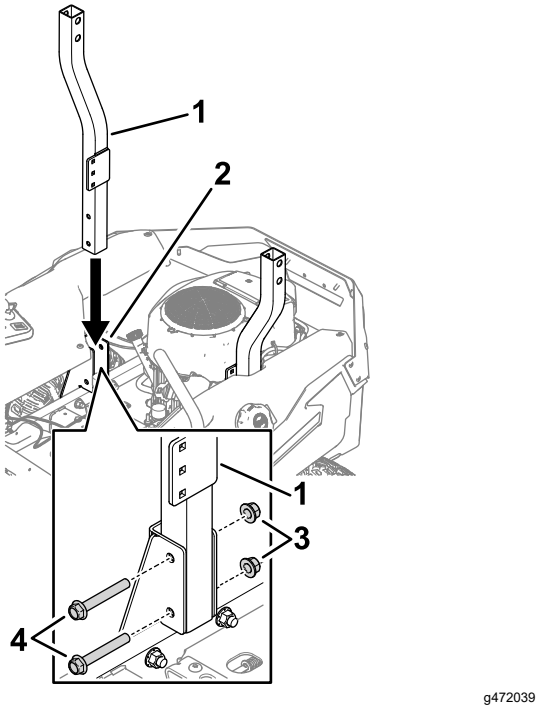

Figura 6

1. Tubo da barra de segurança inferior
2. Suporte do ROPS
3. Porca de bloqueio (½ pol.)
4. Parafuso de cabeça sextavada (½ x 3½ pol.)

3. Aperte os parafusos das etapas 1 e 2 com 91 a 113 N·m.

3

Instalação do cinto de segurança

Apenas para modelos com sistema MyRide

Peças necessárias para este passo:

1	Suporte esquerdo do cinto de segurança (apenas para modelos com sistema MyRide)
1	Suporte direito do cinto de segurança (apenas para modelos com sistema MyRide)
2	Parafuso com rosca parcial (⅜ x 2 pol.)
2	Anilha
2	Porca de bloqueio (⅜ pol.)
1	Conjunto da fivela do cinto de segurança
1	Conjunto da lingueta do cinto de segurança
2	Parafuso de carroçaria (⅜ x 1 pol.)
2	Porca de bloqueio (7/16 pol.)

Procedimento

1. Instale os suportes do cinto de segurança na plataforma do assento com 2 parafusos de rosca parcial (⅜ x 2 pol.), 2 anilhas e 2 porcas de bloqueio (⅜ pol.), conforme mostrado na Figura 7. Repita no outro lado.

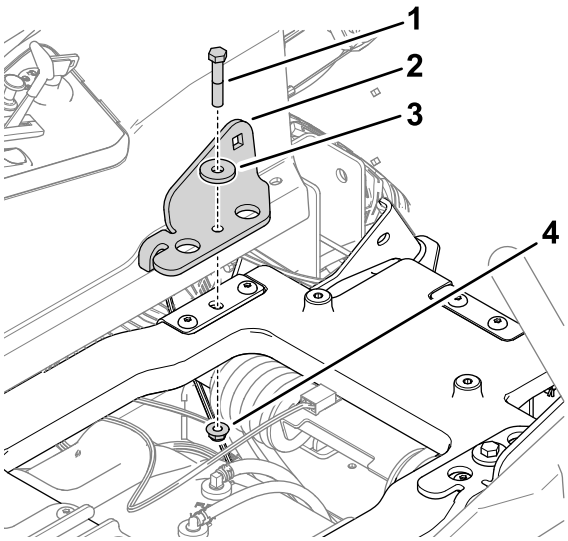

Figura 7

Plataforma do assento mostrada

1. Parafuso com rosca parcial (⅜ x 2 pol.)
2. Suporte do cinto de segurança para o assento
3. Anilha
4. Porca de bloqueio (⅜ pol.)

2. Instale os conjuntos da fivela e lingueta do cinto de segurança nos suportes do cinto de segurança para o assento com 2 parafusos de carroçaria (7/16 x 1 pol.) e 2 porcas de bloqueio (7/16 pol.), conforme mostrado na Figura 8. Repita no outro lado para o conjunto da lingueta.

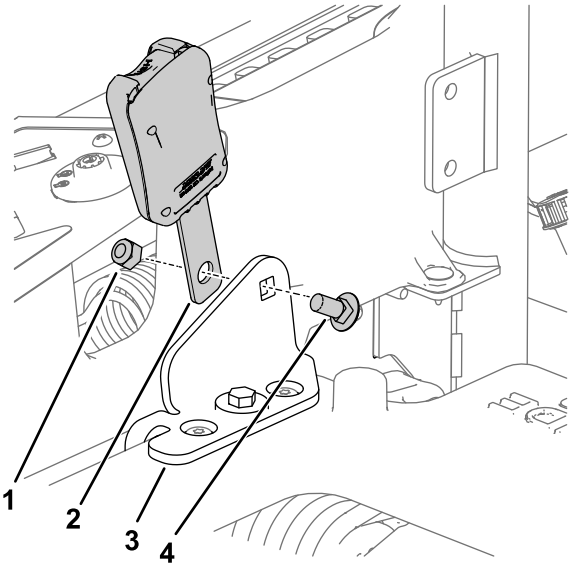

g517003

Figura 8

Conjunto da fivela mostrado. Repita o procedimento com o conjunto da lingueta.

1. Porca de bloqueio (7/16 x 1 pol.)
2. Conjunto da fivela do cinto de segurança
3. Suporte do cinto de segurança para o assento
4. Parafuso de carroçaria (⅜ x 1 pol.)

4

Instalação do cinto de segurança

Apenas para modelos sem sistema MyRide

Peças necessárias para este passo:

1	Conjunto da fivela do cinto de segurança
1	Conjunto da lingueta do cinto de segurança
1	Suporte da fivela do cinto de segurança (apenas para modelos sem sistema MyRide)
1	Suporte da lingueta do cinto de segurança (apenas para modelos sem sistema MyRide)
2	Parafuso de cabeça sextavada (½ x 1 pol.)
6	Porca de bloqueio (½ pol.)
4	Parafuso de carroçaria (⅜ x 1 pol.)
4	Porca de bloqueio (⅜ pol.)

Procedimento

1. Monte os cintos de segurança instalando a fivela e a lingueta no interior dos suportes do cinto de segurança com 2 parafusos de carroçaria (½ x 1 pol.) e 2 porcas de bloqueio (1/16 pol.), conforme mostrado na Figura 9.

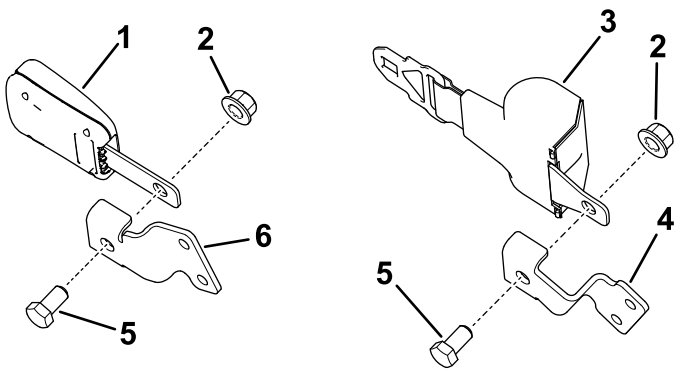

g471783

Figura 9

1. Fivela
2. Porca de bloqueio (½ pol.)
3. Lingueta
4. Suporte da lingueta
5. Parafuso de cabeça hexagonal (1/2 pol. x 1 pol.)
6. Suporte da fivela

2. Instale o conjunto da fivela da etapa 1 no interior do suporte da barra de segurança com 2 parafusos de carroçaria (⅜ x 1 pol.) e 2 porcas

de bloqueio (⅜ pol.), conforme mostrado na Figura 10. Repita no outro lado para o conjunto da lingueta.

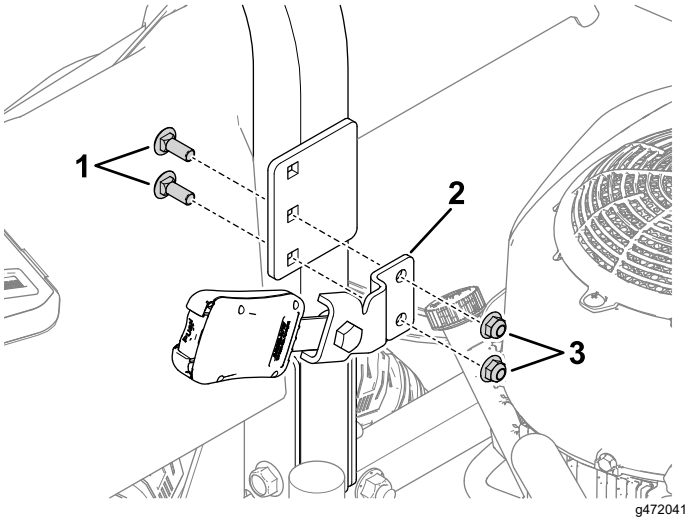

Figura 10
Conjunto da fivela mostrado

1. Parafuso de carroçaria (⅜ x 1 pol.)
2. Conjunto da fivela
3. Porca de bloqueio (⅜ pol.)

5

Instalação da barra de segurança superior

Peças necessárias para este passo:

1	Barra de segurança superior
2	Para-choques
2	Parafuso de ombro
2	Anilha ondulada
2	Conjunto de pino do trinco
2	Porca de bloqueio (½ pol.)
	Óleo (se necessário)

Procedimento

1. Instale os pneus traseiros, conforme mostrado na Figura 4.
2. Desça a máquina; consulte o *Manual do utilizador* da máquina.
3. Desça e prenda o assento; consulte 1 Preparação da máquina (página 5).
4. Localize o tubo da barra de segurança superior Instale os 2 para-choques de borracha (Figura 11).

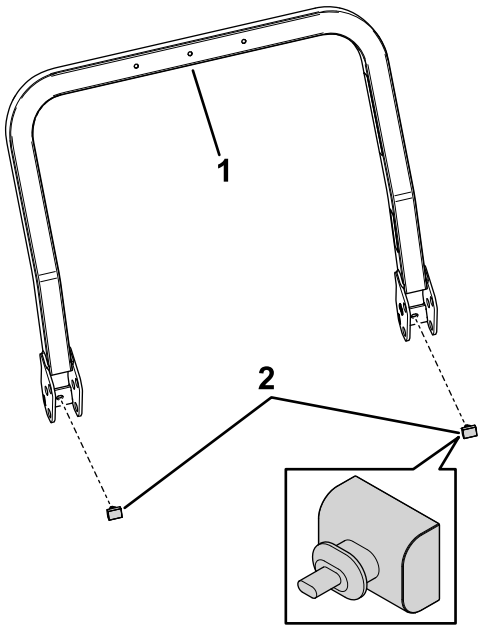

Figura 11

1. Barra de segurança superior
2. Pára-choques de borracha

5. Lubrifique ligeiramente as superfícies interiores dos tubos da barra de segurança inferior (Figura 12).
6. Instale, sem apertar completamente, a barra de segurança superior na barra de segurança inferior com 2 parafusos de ombro, 2 anilhas onduladas, 2 anilhas com patilha com cordões e 2 porcas de bloqueio (½ pol.) Figura 12.

   Nota: Certifique-se de que os parafusos de ombro estão instalados com as cabeças dos parafusos viradas para o interior da barra de proteção.

   Nota: Certifique-se de que as anilhas com patilha estão instaladas e viradas para a traseira da máquina.

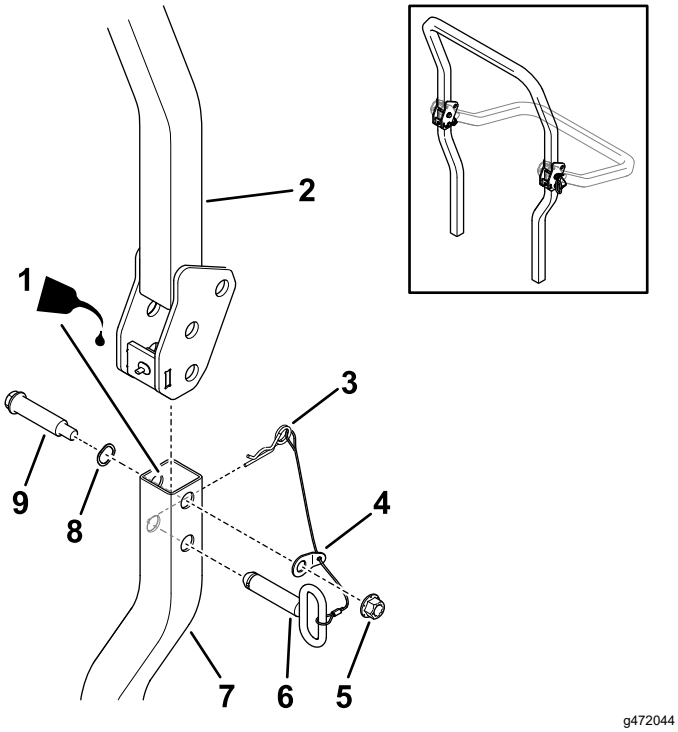

Figura 12

Lado esquerdo da máquina mostrado. Repita o procedimento no outro lado.

1. Se for necessário, lubrifique as superfícies interiores.
2. Barra de segurança superior
3. Perno de gancho
4. Anilha com patilha
5. Porca de bloqueio (½ pol.)
6. Conjunto de pino do trinco
7. Barra de segurança inferior
8. Anilha ondulada
9. Parafuso de ombro

7. Aperte os 2 parafusos de ombro com 91 a 113 N·m.
8. Levante a barra de segurança superior para a posição vertical, instale os pinos do trinco (as pegas ovais devem apontar para o exterior da máquina), e prenda com um perno de gancho de cada lado (Figura 12).

6

Instalação dos pesos adicionais

Apenas para máquinas equipadas com um kit de depósito de recolha

Peças necessárias para este passo:

1	Peso em forma de mala (apenas para máquinas equipadas com um kit de depósito de recolha)

Procedimento

Apenas para máquinas equipadas com um kit de depósito de recolha: instale os pesos em forma de mala adicionais incluídos na máquina utilizando 2 parafusos (⅜ x 3¾ pol.), conforme mostrado na Figura 13.

Consulte a seguinte tabela para consultar o número necessário de pesos para cada modelo e dimensão da plataforma:

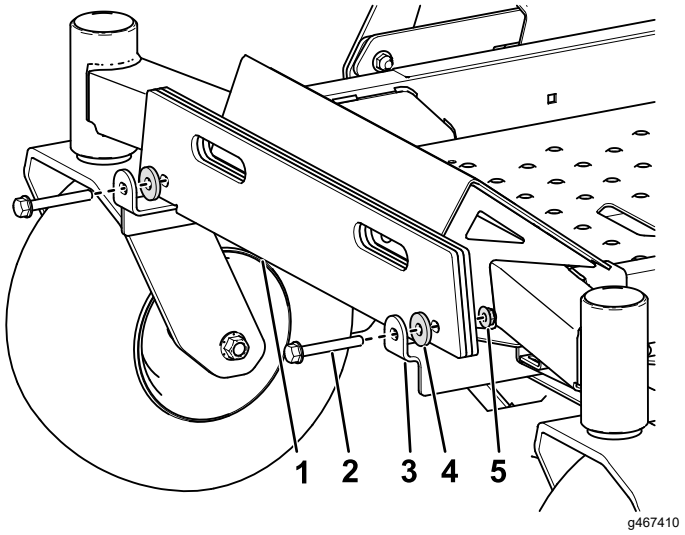

Figura 13

Modelo TimeCutter de 152 cm com 3 pesos mostrado.

1. Peso em forma de mala
2. Parafuso (⅜ x 2¾ pol.)
3. Suporte de montagem de pesos
4. Anilha
5. Porca de bloqueio (⅜ pol.)

Modelos TimeCutter Max	
Dimensão da plataforma	**Total de pesos necessários**
152 cm	4
137 cm	5
127 cm	5
107 cm	7

Modelos Titan	
Dimensão da plataforma	**Total de pesos necessários**
152 cm	2
137 cm	3
122 cm	4

Importante: **Sempre que remover o acessório do depósito de recolha, lembre-se de remover os pesos dianteiros para devolver a devida estabilidade à máquina.**

Manutenção

Verificação do cinto de segurança

Intervalo de assistência: Em todas as utilizações ou diariamente

Inspecione o cinto de segurança para verificar qualquer desgaste, cortes e funcionamento adequado do retrator e da fivela. Substitua o cinto de segurança se estiver danificado.

Verificação do sistema de proteção anticapotamento (ROPS)

Intervalo de assistência: Em todas as utilizações ou diariamente

Inspecione visualmente o ROPS para detetar ferragens soltas ou qualquer outro possível problema. Aperte as ferragens ou corrija o problema antes de operar a máquina.