Form No. 3465-740 Rev C

Kit di protezione antiribaltamento (ROPS)

Tosaerba con operatore a bordo TimeCutter® Max o Titan®

Nº del modello 79487—Nº di serie 400000000 e superiori

Istruzioni di installazione

Conservate questo documento con il *Manuale dell'operatore* del trattorino.

Sicurezza

Sistema di protezione antiribaltamento (ROPS) – Sicurezza

- Il ROPS è un dispositivo di sicurezza fondamentale. Non rimuovete alcuno dei componenti del ROPS dalla macchina.
- Verificate che la cintura di sicurezza sia allacciata e che possa essere slacciata rapidamente in caso di emergenza.
- Tenete il roll bar completamente alzato e bloccato e allacciate sempre la cintura di sicurezza quando è sollevato.
- Verificate con cura l'eventuale presenza di oggetti sopraelevati prima di passare sotto di essi e non entrateci in contatto.
- Sostituite i componenti del sistema di protezione antiribaltamento (ROPS) danneggiati. Non effettuate riparazioni o modifiche.
- Quando il roll bar è abbassato non vi sono altre protezioni antiribaltamento.
- Se le ruote cadono da bordi, argini ripidi o nell'acqua può verificarsi un ribaltamento con i pericoli di lesioni e morte che ne conseguono.
- Non indossate la cintura di sicurezza quando il roll bar è abbassato.
- Abbassate il roll bar soltanto se assolutamente necessario; sollevatelo non appena gli spazi lo permettono.
- In caso di ribaltamento, portate la macchina a un Centro assistenza autorizzato per l'ispezione del ROPS.
- Utilizzate soltanto accessori e attrezzi approvati da Toro per il ROPS.

© 2025—The Toro® Company
8111 Lyndale Avenue South
Bloomington, MN 55420

Registrate il vostro prodotto presso www.Toro.com.

Traduzione dell'originale (IT)
Stampato negli USA
Tutti i diritti sono riservati

3465-740

Adesivi di sicurezza e informativi

Gli adesivi di sicurezza e quelli con le istruzioni sono chiaramente visibili e sono affissi accanto a zone particolarmente pericolose. Sostituite eventuali adesivi danneggiati o mancanti.

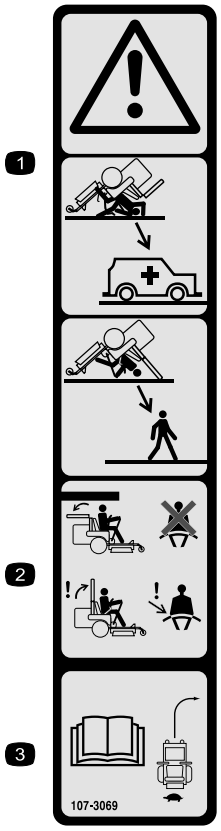

decal107-3069

107-3069

1. Avvertenza – Quando il roll bar è abbassato, non vi sono altre protezioni antiribaltamento.
2. Per evitare infortuni o la morte a causa di un ribaltamento, tenete il roll bar completamente alzato e bloccato in tale posizione, e allacciate la cintura di sicurezza. Abbassate il roll bar solo quando è strettamente necessario, e non allacciate la cintura di sicurezza quando il roll bar è abbassato.
3. Leggete il *Manuale dell'operatore*; guidate piano e con prudenza.

Installazione

Parti sciolte

Verificate che sia stata spedita tutta la componentistica, facendo riferimento alla seguente tabella.

Procedura	Descrizione	Qté	Uso
1	Non occorrono parti	–	Preparazione della macchina.
2	Supporto del ROPS sinistro Supporto del ROPS destro Bullone a testa esagonale (½" x 2½") Dado di bloccaggio (½") Tubo del roll bar inferiore sinistro Tubo del roll bar inferiore destro Bullone a testa esagonale (½" x 3½")	1 1 4 8 1 1 4	Installate i supporti ROPS e il roll bar inferiore.
3	Staffa della cintura di sicurezza sinistra (solo per i modelli dotati di MyRide) Staffa della cintura di sicurezza destra (solo per i modelli dotati di MyRide) Bullone parzialmente filettato (⅜" x 2") Rondella Dado di bloccaggio (⅜") Gruppo fibbia della cintura di sicurezza Gruppo timone della cintura di sicurezza Bullone a testa tonda (7/16" x 1") Dado di bloccaggio (7/16")	1 1 2 2 2 1 1 2 2	Montate la cintura di sicurezza (solo per i modelli dotati di MyRide®).
4	Gruppo fibbia della cintura di sicurezza Gruppo timone della cintura di sicurezza Staffa della fibbia della cintura di sicurezza (solo per i modelli sprovvisti di MyRide) Staffa del timone della cintura di sicurezza (solo per i modelli sprovvisti di MyRide) Bullone a testa esagonale (1/2" x 1") Dado di bloccaggio (½") Bullone a testa tonda (⅜" x 1") Dado di bloccaggio (⅜")	1 1 1 1 2 6 4 4	Montate la cintura di sicurezza (solo per i modelli sprovvisti di MyRide).
5	Roll bar, parte superiore Paracolpi Bullone di spallamento Rondella ondulata Gruppo perno di chiusura Dado di bloccaggio (½") Olio (se necessario)	1 2 2 2 2 2	Montate il roll bar superiore.
6	Zavorra a valigetta (solo per macchine dotate di un kit sistema di raccolta)	1	Montaggio di zavorre aggiuntive (solo per macchine dotate di un kit sistema di raccolta).

1

Preparazione della macchina

Non occorrono parti

Procedura

Nota: Stabilite i lati sinistro e destro della macchina rispetto alla normale posizione di guida.

1. Parcheggiate la macchina su terreno pianeggiante.
2. Disinnestate il comando delle lame.
3. Mettete le leve di controllo del movimento in posizione di PARCHEGGIO.
4. Spegnete la macchina e togliete la chiave.
5. Attendete finché tutte le parti mobili si siano fermate.
6. Lasciate raffreddare i componenti della macchina.
7. **Solo per i modelli sprovvisti di MyRide:** sollevate il sedile; fate riferimento al *Manuale dell'operatore* della vostra macchina.
8. **Solo per i modelli dotati di MyRide:** effettuate i seguenti passaggi per rimuovere il sedile.
   A. Utilizzate la leva di regolazione del sedile per far scorrere il sedile avanti o indietro (Figura 1).

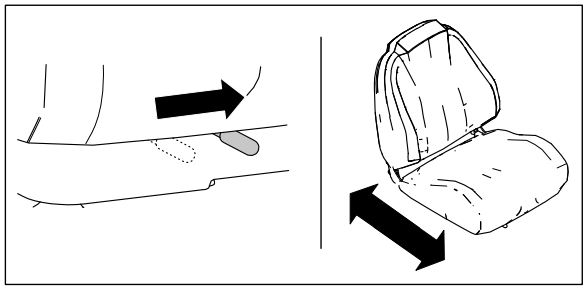

g471967

Figura 1

   B. Accedete ai 4 bulloni Torx che fissano la base del sedile al telaio. Rimuovete i bulloni, quindi rimuovete con attenzione il gruppo sedile e mettetelo da parte (Figura 2).

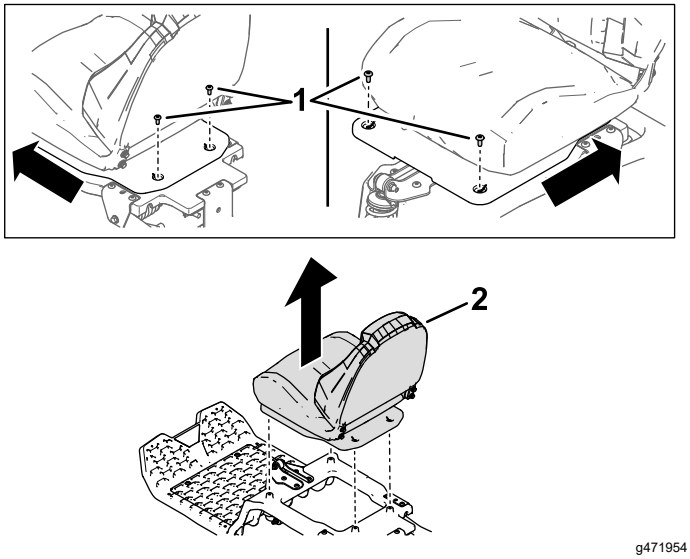

g471954

Figura 2

1. Bullone Torx
2. Gruppo sedile

9. Sollevate il retro della macchina sui cavalletti; fate riferimento al *Manuale dell'operatore* della vostra macchina.

⚠ AVVERTENZA

Sostenere la macchina facendola poggiare sulla protezione inferiore della marmitta (Figura 3) può danneggiare la protezione e provocare la caduta della macchina, che ferirebbe voi o gli astanti.

Non usate la protezione inferiore della marmitta per sostenere la macchina.

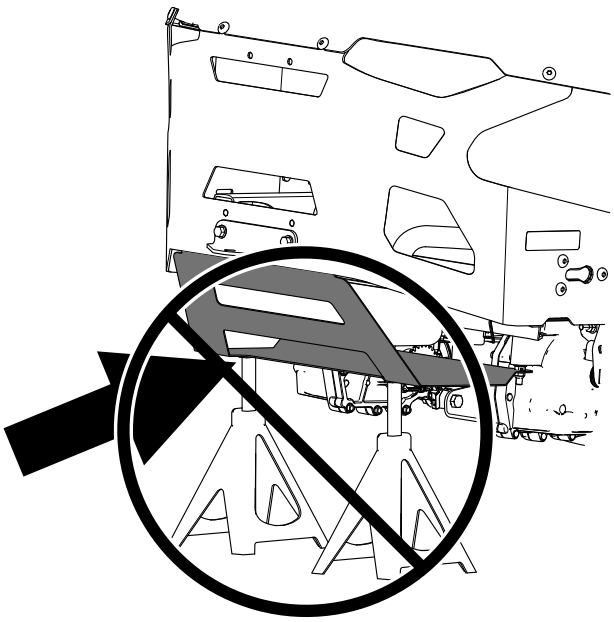

g471762

Figura 3

10. Rimuovete gli pneumatici posteriori come mostrato nella Figura 4.

    Nota: Conservate tutti i componenti della ruota per un'installazione successiva.

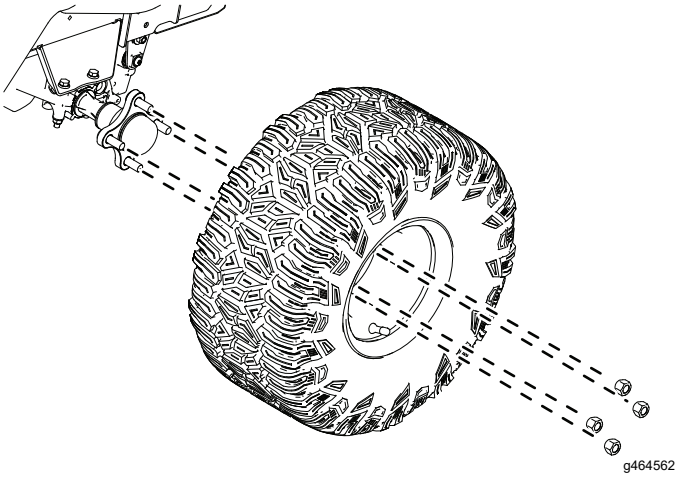

Figura 4

2

Installazione dei supporti ROPS e del roll bar inferiore

Parti necessarie per questa operazione:

1	Supporto del ROPS sinistro
1	Supporto del ROPS destro
4	Bullone a testa esagonale (½" x 2½")
8	Dado di bloccaggio (½")
1	Tubo del roll bar inferiore sinistro
1	Tubo del roll bar inferiore destro
4	Bullone a testa esagonale (½" x 3½")

Procedura

1. Montate il supporto del ROPS sul telaio della macchina sopra all'assale, come mostrato nella Figura 5. Ripetete l'operazione sull'altro lato.

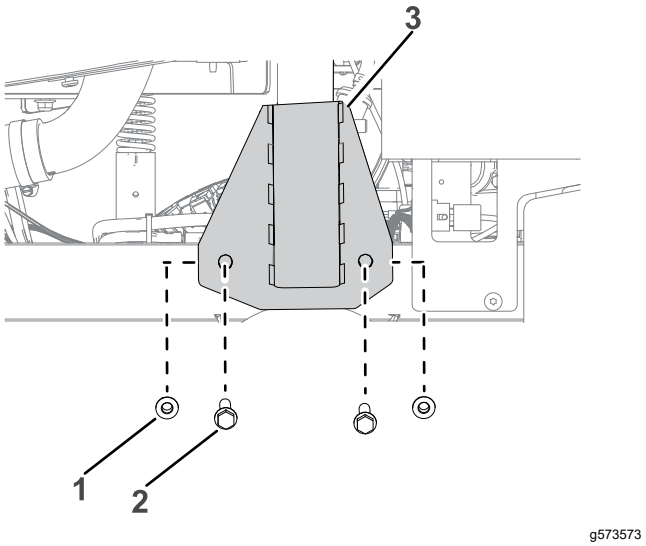

Figura 5

Lato sinistro

1. Dado di bloccaggio (½")
2. Bullone a testa esagonale (½" x 2½")
3. Supporto ROPS

2. Abbassate un tubo del roll-bar inferiore sul supporto del ROPS e fissatelo con 2 bulloni a testa esagonale (½" x 3½") e 2 dadi di bloccaggio (½"), come mostrato nella Figura 6. Ripetete l'operazione sull'altro lato.

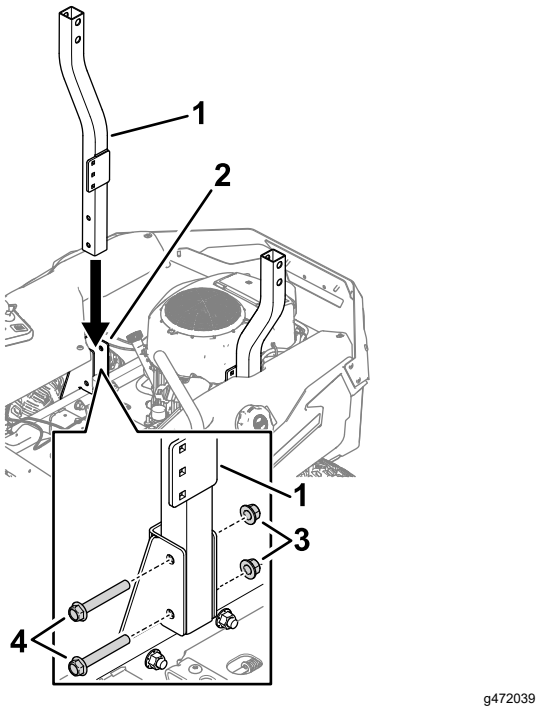

Figura 6

1. Tubo del roll-bar inferiore
2. Supporto ROPS
3. Dado di bloccaggio (½")
4. Bullone a testa esagonale (½" x 3½")

3. Serrate i bulloni nei passaggi 1 e 2 a un valore compreso tra 91 e 113 N·m.

3

Montaggio della cintura di sicurezza

Solo per i modelli dotati di MyRide

Parti necessarie per questa operazione:

1	Staffa della cintura di sicurezza sinistra (solo per i modelli dotati di MyRide)
1	Staffa della cintura di sicurezza destra (solo per i modelli dotati di MyRide)
2	Bullone parzialmente filettato (⅜" x 2")
2	Rondella
2	Dado di bloccaggio (⅜")
1	Gruppo fibbia della cintura di sicurezza
1	Gruppo timone della cintura di sicurezza
2	Bullone a testa tonda (7/16" x 1")
2	Dado di bloccaggio (7/16")

Procedura

1. Montate le staffe della cintura di sicurezza sulla piattaforma del sedile con 2 bulloni parzialmente filettati (⅜" x 2"), 2 rondelle e 2 dadi di bloccaggio (⅜") come mostrato nella Figura 7. Ripetete l'operazione sull'altro lato.

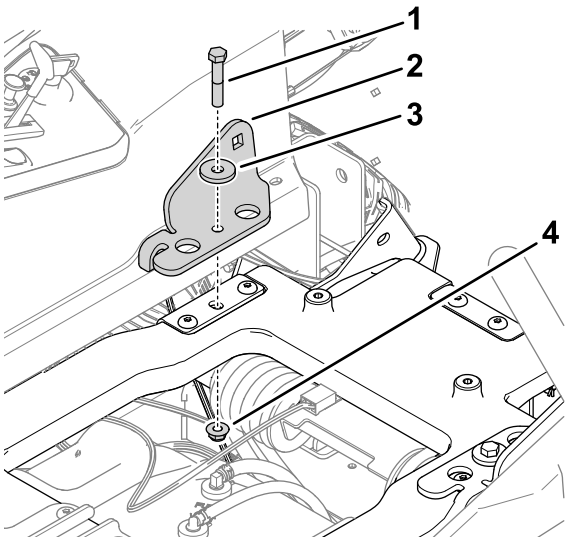

g472007

Figura 7

Piattaforma del sedile

1. Bullone parzialmente filettato (⅜" x 2")
2. Staffa della cintura di sicurezza
3. Rondella
4. Dado di bloccaggio (⅜")

2. Montate i gruppi fibbia e timone della cintura di sicurezza sulle relative staffe con 2 bulloni a testa tonda (7/16" x 1") e 2 dadi di bloccaggio (7/16"), come illustrato nella Figura 8. Ripetete l'operazione sull'altro lato per il gruppo timone.

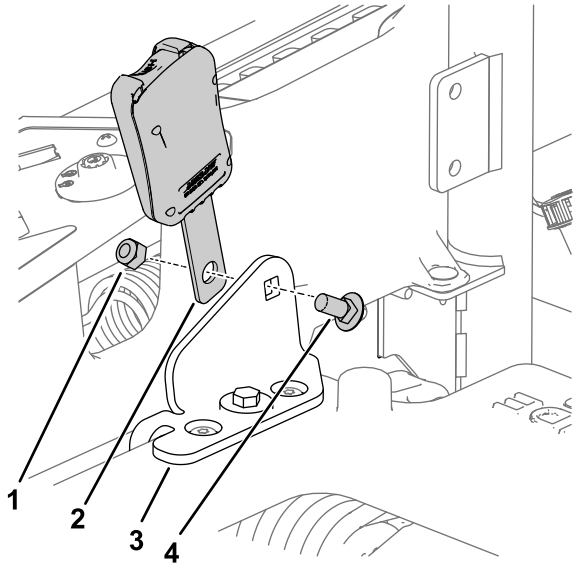

g517003

Figura 8

Gruppo fibbia. Ripetete la procedura con il gruppo timone.

1. Dado di bloccaggio (7/16" x 1")
2. Gruppo fibbia della cintura di sicurezza
3. Staffa della cintura di sicurezza
4. Bullone a testa tonda (7/16" x 1")

4

Montaggio della cintura di sicurezza

Solo per i modelli sprovvisti di MyRide

Parti necessarie per questa operazione:

1	Gruppo fibbia della cintura di sicurezza
1	Gruppo timone della cintura di sicurezza
1	Staffa della fibbia della cintura di sicurezza (solo per i modelli sprovvisti di MyRide)
1	Staffa del timone della cintura di sicurezza (solo per i modelli sprovvisti di MyRide)
2	Bullone a testa esagonale (1/2" x 1")
6	Dado di bloccaggio (½")
4	Bullone a testa tonda (⅜" x 1")
4	Dado di bloccaggio (⅜")

Procedura

1. Montate le cinture di sicurezza collegando fibbia e timone all'interno delle staffe delle cinture di sicurezza con 2 bulloni a testa esagonale (½" x 1") e 2 dadi di bloccaggio (½"), come illustrato nella Figura 9.

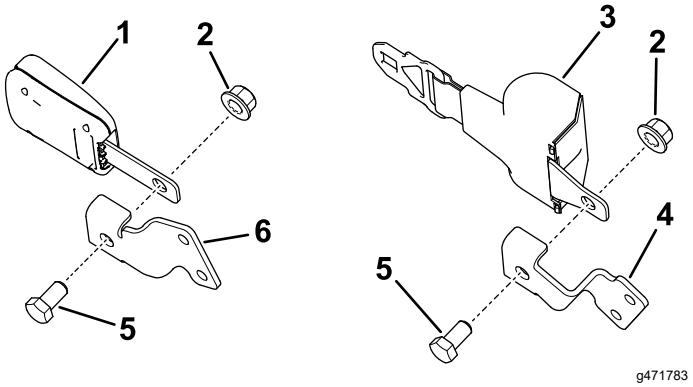

Figura 9

1. Fibbia
2. Dado di bloccaggio (½")
3. Timone
4. Staffa del timone
5. Bullone a testa esagonale (1/2" x 1")
6. Staffa della fibbia

2. Montate il gruppo fibbia del passaggio 1 all'interno della staffa del roll bar con 2 bulloni a testa tonda (⅜" x 1") e 2 dadi di bloccaggio (⅜"), come illustrato nella Figura 10. Ripetete l'operazione sull'altro lato per il gruppo timone.

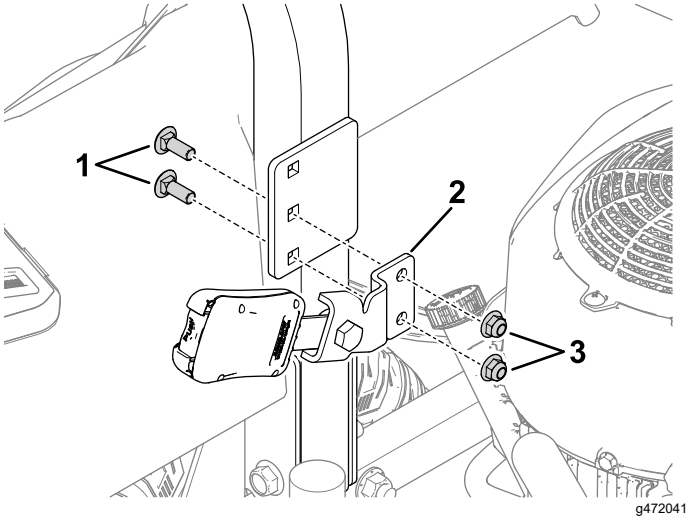

Figura 10
Gruppo fibbia

1. Bullone a testa tonda (⅜" x 1")
2. Gruppo fibbia
3. Dado di bloccaggio (⅜")

5

Montaggio del roll bar superiore

Parti necessarie per questa operazione:

1	Roll bar, parte superiore
2	Paracolpi
2	Bullone di spallamento
2	Rondella ondulata
2	Gruppo perno di chiusura
2	Dado di bloccaggio (½")
	Olio (se necessario)

Procedura

1. Montate gli pneumatici posteriori come mostrato nella Figura 4.
2. Abbassate la macchina; fate riferimento al *Manuale dell'operatore* della vostra macchina.
3. Abbassate o montate il sedile; fate riferimento a 1 Preparazione della macchina (pagina 4).

4. Individuate il tubo del roll bar superiore. Montate 2 paraurti in gomma (Figura 11).

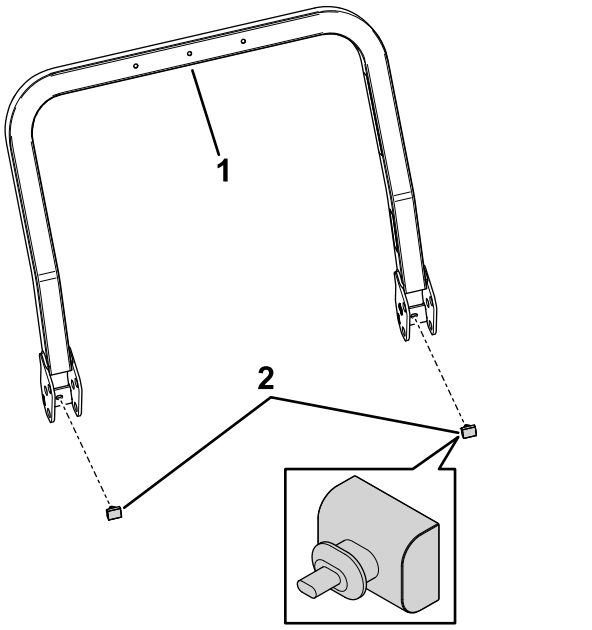

g471996

Figura 11

1. Roll bar, parte superiore
2. Paraurti in gomma

5. Oliate leggermente le superfici interne dei tubi del roll bar inferiore (Figura 12).
6. Montate senza fissare il roll bar superiore al roll bar inferiore con 2 bulloni di spallamento, 2 rondelle ondulate, 2 rondelle di fermo collegate a cordini e 2 dadi di bloccaggio (½"), come illustrato nella Figura 12.

   Nota: Assicuratevi che i bulloni di spallamento siano montati insieme alle teste dei bulloni nella parte interna del roll bar.

   Nota: Assicuratevi che le rondelle di fermo siano montate e orientate verso la parte posteriore della macchina.

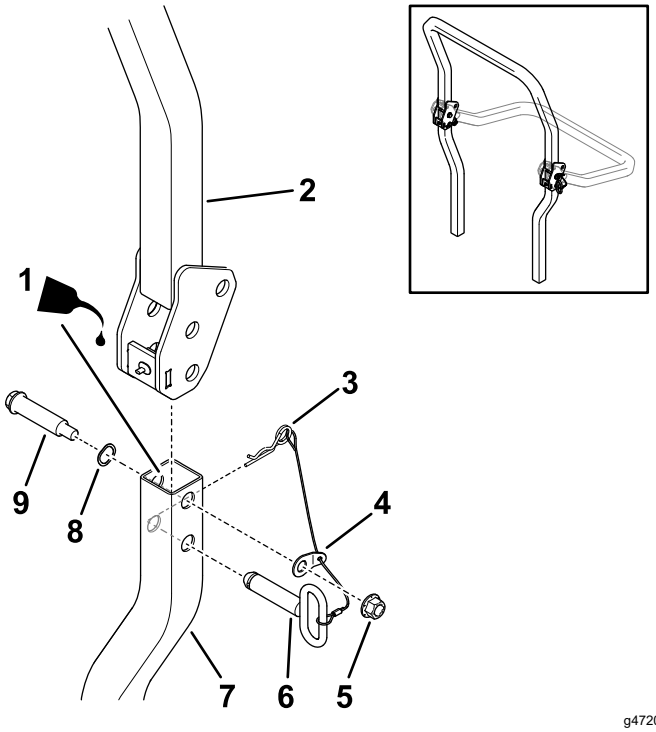

g472044

Figura 12

Lato sinistro della macchina. Ripetete la procedura sull'altro lato.

1. Se necessario, applicate dell'olio sulle superfici interne.
2. Roll bar, parte superiore
3. Coppiglia
4. Rondella di fermo
5. Dado di bloccaggio (½")
6. Gruppo perno di chiusura
7. Roll bar inferiore
8. Rondella ondulata
9. Bullone di spallamento

7. Serrate i bulloni di spallamento a una coppia compresa tra 91 e 113 N·m.
8. Sollevate il roll bar superiore in posizione verticale, montate i perni di chiusura (le maniglie ovali devono essere rivolte verso la parte esterna della macchina), e fissate con le coppiglie su ciascun lato (Figura 12).

6

Montaggio di zavorre aggiuntive

Solo per macchine dotate di un kit sistema di raccolta

Parti necessarie per questa operazione:

1	Zavorra a valigetta (solo per macchine dotate di un kit sistema di raccolta)

Procedura

Solo per macchine dotate di un kit sistema di raccolta: montate sulla macchina la zavorra a valigetta aggiuntiva inclusa con 2 bulloni (⅜" x 2¾"), come illustrato nella Figura 13.

Fate riferimento alla tabella seguente per il numero di zavorre necessario per ciascun modello e dimensione del piatto di taglio:

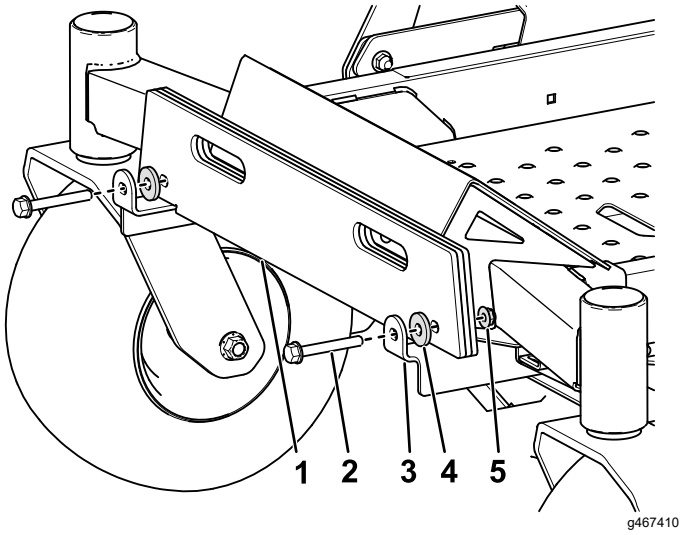

Figura 13

Modello TimeCutter da 152 cm con 3 zavorre.

1. Zavorra a valigetta
2. Bullone (⅜" x 2¾")
3. Staffa di montaggio della zavorra
4. Rondella
5. Dado di bloccaggio (⅜")

Modelli TimeCutter Max	
Dimensione piatto di taglio	**Numero totale di zavorre occorrenti**
152 cm	4
137 cm	5
127 cm	5
107 cm	7

Modelli Titan	
Dimensione piatto di taglio	**Numero totale di zavorre occorrenti**
152 cm	2
137 cm	3
122 cm	4

Importante: **Ogni volta che staccate il sistema di raccolta, ricordate di staccare anche le zavorre anteriori per garantire una stabilità adeguata alla macchina.**

Manutenzione

Controllo della cintura di sicurezza

Intervallo tra gli interventi tecnici: Prima di ogni utilizzo o quotidianamente

Ispezionate la cintura di sicurezza verificando che non presenti segni di usura o tagli e che il riavvolgitore e la fibbia funzionino correttamente. Se la cintura di sicurezza è danneggiata, sostituitela.

Controllo del sistema di protezione antiribaltamento (ROPS)

Intervallo tra gli interventi tecnici: Prima di ogni utilizzo o quotidianamente

Ispezionate visivamente il ROPS per escludere la presenza di bulloneria lenta o di qualsiasi altro possibile problema. Serrate la bulloneria o correggete il problema prima dell'uso.