Form No. 3350-986

TORO®

48 cm bakre uppsamlare

Manuell motordriven gräsklippare

Modellnr 20833 – Serienr 230000001 och högre

Bruksanvisning

CE

Översättning av originalet (S)

Detta tändningssystem överensstämmer med bestämmelserna i kanadensiska ICES-002.

Innehåll

	Sida
Introduktion	2
Säkerhetsföreskrifter	3
Allmänna säkerhetsföreskrifter för gräsklippare	3
Ljudtrycksnivå	5
Ljudstyrka	5
Vibrationsnivå	5
Säkerhet och instruktionsdekaler	5
Montering	6
Montera handtaget	6
Installera startsnöret	6
Justera handtagshöjden	6
Montera gräsuppsamlaren	7
Före start	7
Fylla på olja i vevhuset	7
Fylla bensin i bränsletanken	7
Läsa igenom underhållsplanen	8
Körning	8
Reglage	8
Starta motorn	9
Stanna motorn	9
Använda drivningen	9
Justera klipphöjden	9
Använda gräsuppsamlaren	10
Bakre utkast	10
Arbetstips	11
Underhåll	12
Rekommenderat underhåll	12
Kontrollera motorns oljenivå	12
Rengöra under kåpan	13
Byta luftfiltret	13
Serva tändstiftet	14
Justera drivningskabeln	14
Smörja drivningsfunktionen	14
Byta motoroljan	14
Underhålla kniven	15
Rengöra under remkåpan	17
Rengöra kylsystemet	17
Tömma bränsletanken	17
Fälla upp och ner handtaget	17
Förvaring	18
Förbereda bränslesystemet	18
Förbereda motorn	18
Allmän information	18
Ta gräsklipparen ur förvaring	18
Felsökning	19

Introduktion

Läs bruksanvisningen noga så att du lär dig att använda och underhålla produkten på rätt sätt. Informationen i bruksanvisningen hjälper dig och andra att undvika personskador och skador på produkten. Även om Toro konstruerar och bygger säkra produkter så är det du som ansvarar för att produkten används på ett bra och säkert sätt.

Kontakta en auktoriserad återförsäljare eller Toros kundservice och ha produktens modell- och serienummer till hands om du har behov av service, Toro originaldelar eller ytterligare information. Figur 1 visar var du finner produktens modell- och serienummer.

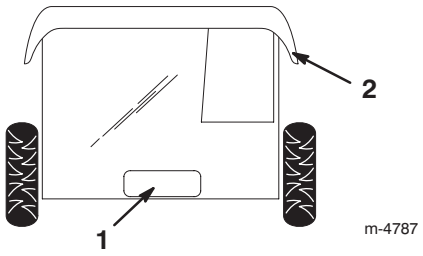

Figur 1

1. Plats för modell- och serienummer
2. Bakre lucka

Anteckna produktens modell- och serienummer här nedanför så är de lätta att hitta:

Modellnr: _____

Serienr: _____

I bruksanvisningen används särskilda säkerhetsmeddelanden för att ange eventuella risker och hjälpa dig och andra att undvika personskador och i värsta fall dödsfall. ***Fara***, ***Varning*** och ***Försiktighet*** är nyckelord som används för att ange risknivå. Var ytterst försiktig oavsett risknivå.

Fara anger stor **fara** som leder till allvarlig personskada eller dödsfall om rekommenderade försiktighetsåtgärder inte följs.

Varning anger fara som **kan** leda till allvarlig personskada eller dödsfall om föreskrifterna inte följs.

Försiktighet anger fara som kan leda till mindre eller medelsvår personskada om föreskrifterna inte följs.

© 2002 – The Toro Company
8111 Lyndale Avenue South
Bloomington, MN 55420-1196

Med ensamrätt
Tryckt i USA

Två andra ord används också i den här manualen för att markera information. **Viktigt** ger läsaren speciell mekanisk information och **Observera:** betonar allmän information som bör ges särskild uppmärksamhet.

Säkerhetsföreskrifter

Denna gräsklippare är konstruerad och testad och är säker och effektiv; förutsatt att **den används strikt efter säkerhetsföreskrifterna nedan. Underlåtenhet att följa nedanstående anvisningar kan resultera i personskador.**

Varning

Motoravgaser innehåller koloxid, ett luktfritt, dödligt gift som är livshotande.

Kör inte motorn inomhus eller i ett slutet utrymme.

Det är viktigt att du och andra användare av gräsklipparen läser och förstår innehållet i bruksanvisningen innan gräsklipparen används. Då uppnås högsta säkerhet, bästa prestanda och ni lär känna maskinen.

⚠ Detta är varningssymbolen. Den används för att göra dig uppmärksam på eventuella risker för personskador. Följ samtliga säkerhetsmeddelanden som följer denna symbol för att undvika eventuella skador eller dödsfall.

Felaktigt bruk eller underhåll av gräsklipparen kan leda till personskada. Följ dessa säkerhetsföreskrifter för att minska risken för skada.

Allmänna säkerhetsföreskrifter för gräsklippare

Nedanstående föreskrifter har anpassats efter ANSI/OPEI-standarden B71.1–1998 och ISO-standarden 5395:1990(E). Information eller terminologi som är specifik för Toros gräsklippare ges inom parentes.

Gräsklipparen kan slita av händer och fötter och kasta omkring föremål. Underlåtenhet att följa nedanstående anvisningar kan resultera i allvarlig personskada eller dödsfall.

Utbildning

- Läs bruksanvisningen noga. Bekanta dig ordentligt med reglagen och hur gräsklipparen ska användas innan du startar den.
- Låt aldrig barn köra gräsklipparen. Lokala föreskrifter kan begränsa användarens ålder.
- Låt aldrig personer som inte har bekantat sig med instruktionerna använda gräsklipparen.
- Klipp aldrig om människor (särskilt barn) eller sällskapsdjur befinner sig i närheten. Stäng av gräsklipparen om någon kommer i närheten av klippområdet.
- Tragiska olyckor kan inträffa om användaren inte är uppmärksam på barn i närheten. Barn intresserar sig ofta för gräsklipparen och klippningen. Förutsätt aldrig att barn förblir på den plats där du såg dem senast.
- Håll barn på säkert avstånd från klippområdet och under en ansvarsfull vuxens uppsyn.
- Var uppmärksam och stäng av gräsklipparen om barn kommer i närheten av klippområdet.
- Var extra försiktig i närheten av skymda hörn, buskage, träd eller andra föremål som kan försämra sikten.
- Kom ihåg att föraren är ansvarig för olyckor och risker som andra människor och deras ägodelar utsätts för.
- Se tillverkarens instruktioner för korrekt maskindrift och montering av tillbehör. Använd enbart tillbehör som godkänts av tillverkaren.

Förberedelser

- Inspektera området där gräsklipparen ska köras ordentligt och avlägsna alla stenar, pinnar, ståltrådar, benbitar och andra föremål.
- Använd alltid ordentliga skor och långbyxor vid klippning.
- Kör inte gräsklipparen barfota eller i sandaler.
- Bär alltid säkerhetsglasögon med sidoskydd när du kör gräsklipparen.
- Varning: Bensin är mycket brandfarligt. Vidta följande säkerhetsåtgärder:
  - Förvara bränsle i dunkar avsedda för ändamålet.
  - Fyll bara på bränsle utomhus och rök inte vid påfyllning.
  - Fyll på bränsle innan motorn startas. Skruva aldrig bort tanklocket och fyll inte på bränsle när motorn är igång eller om den är varm.
  - Försök inte att starta motorn om du har spillt ut bränsle. Flytta gräsklipparen från spillet för att undvika att orsaka gnistor tills bensinångorna har skingrats.
  - Sätt tillbaka locken på tank och dunkar ordentligt.
  - Om du behöver tappa av bränsle från bränsletanken skall detta göras utomhus.
- Byt ut trasiga ljuddämpare.

- Kontrollera att knivar, knivbultar och klippaggregat inte är slitna eller skadade före körning. Byt ut slitna eller skadade knivar och bultar i satser så att balanseringen bibehålls.
- Var försiktigt vid kontroll av gräsklippare med flera knivar, då en roterande kniv kan få andra knivar att rotera.

Körning

- Kör inte motorn i ett slutet utrymme där farlig koloxid kan ansamlas.
- Klipp endast i dagsljus eller i bra belysning.
- Var alltid säker på att du har fotfäste i sluttningar.
- Gå; spring aldrig.
- Håll handtaget i ett fast grepp.
- Hjulförsedda rotorgräsklippare skall alltid köras tvärgående över sluttningar, aldrig upp och ner.
- Var mycket försiktig när du svänger i sluttningar.
- Kör inte i för branta sluttningar.
- Var mycket försiktig när du backar eller drar gräsklipparen emot dig.
- Titta alltid bakom dig och nedåt efter små barn innan och under tiden du kör bakåt.
- Stäng av kniven (knivarna) om du behöver tippa gräsklipparen när du går över andra underlag än gräs, och när gräsklipparen skall fraktas till och från klippområdet.
- Kör aldrig gräsklipparen om skydd och plåtar är skadade eller saknas, eller utan att skyddsanordningarna (som t.ex. utkastare och gräsuppsamlare) sitter på plats.
- Ändra inte motorns hastighetsinställning.
- Koppla ur alla kniv- och drivningskopplingar innan motorn startas.
- Starta motorn försiktigt enligt anvisningarna, och med fötterna på behörigt avstånd från kniven (knivarna).
- Tippa inte gräsklipparen när du startar motorn, såvida du inte måste göra detta för att starta den. I så fall, skall du inte tippa den mer än absolut nödvändigt och endast lyfta den del som är längst bort från användaren.
- Starta inte motorn om du står framför utkastaren.
- Håll inte händer eller fötter nära eller under roterande delar. Håll alltid avstånd till utkastaröppningen.
- Plocka aldrig upp eller bär en gräsklippare medan motorn är igång.
- Stäng av motorn och koppla bort tändstiftskabeln:
  - innan utkastaren rensas,
  - före kontroll, rengöring och arbete på klipparen,
  - när något föremål har blivit påkört. Kontrollera om klipparen skadats och reparera den innan den startas och körs igen; och
  - om gräsklipparen börjar vibrera onormalt, (kontrollera omedelbart).
- Stäng av motorn:
  - varje gång du lämnar gräsklipparen och
  - före bränslepåfyllning.
- Lätta på gasen när motorn ska stannas och, om denna är försedd med bränslekran, stäng av bränslet efter klippningen.
- Stäng av kniven (knivarna) vid korsning av grusgångar, stigar och vägar.
- Stäng av motorn och vänta tills kniven stannat helt innan du tar bort gräsuppsamlaren.
- Kör inte gräsklipparen om du är påverkad av alkohol, läkemedel eller andra droger.
- Stanna motorn och leta rätt på orsaken om gräsklipparen börjar vibrera onormalt. Vibrationer är vanligtvis ett tecken på att något är fel.

Sluttningar är en stor faktor vid slirnings- och fallolyckor som kan leda till allvarlig personskada. Om du känner dig osäker vid körning på lutande underlag ska du inte klippa gräset där.

- Se upp för hål, fåror eller gupp. Det kan finnas hinder i högt gräs.
- Klipp inte gräset nära stup, diken eller flodbäddar. Du riskerar att tappa fotfästet eller balansen.
- Klipp aldrig vått gräs. Minskat fotfäste kan få dig att halka.

Underhåll och förvaring

- Se till att alla muttrar, bultar (i synnerhet knivbultar) och skruvar är hårt åtdragna så att gräsklipparen är i säkert bruksskick.
- Förvara aldrig gräsklipparen med bensin i tanken i en byggnad där bensinångor kan antändas av en öppen låga eller gnista.
- Låt motorn kallna innan gräsklipparen ställs undan i ett slutet utrymme.
- Minska brandrisken genom att hålla motorn, ljuddämparen, batteriutrymmet och utrymmet där bränslet förvaras rent från gräs, löv och fett.
- Kontrollera gräsuppsamlaren regelbundet och se efter om den är sliten eller trasig.
- Byt ut slitna och skadade delar.

- Var extra försiktigt vid hantering av bensin eftersom bensinångor är explosiva.
- Mixtra aldrig med säkerhetsbrytarna. Kontrollera dem regelbundet för att försäkra korrekt drift.
- Håll gräsklipparen fri från gräs, löv eller annan skräpuppsamling. Torka upp allt olje- eller bränslespill.
- Stanna och kontrollera gräsklipparen om du kör på ett föremål. Reparera gräsklipparen vid behov, innan du startar motorn igen.
- Försök aldrig att justera hjulhöjden när motorn är i gång.
- Delarna på gräsuppsamlaren utsätts lätt för slitage, skada och försämring, vilket kan frilägga rörliga delar eller orsaka att föremål kastas omkring. Kontrollera delarna ofta och byt ut dem mot av tillverkaren rekommenderade delar när så är nödvändigt.
- Gräsklipparknivar är vassa och kan skära dig. Svep något omkring kniven (knivarna) eller bär handskar, och var extra försiktig vid underhåll.
- Ändra inte motorns hastighetsinställning.
- Om du behöver tappa av bränsle från bränsletanken skall detta göras utomhus.
- Köp endast Toro originalreservdelar och tillbehör, för att säkerställa bästa prestanda och högsta säkerhet.
- Underhåll eller byt efter behov ut dekaler med säkerhetsanvisningar och instruktioner.

Ljudtrycksnivå

Maskinen ger en maximal ljudtrycksnivå vid förarens öra på 84 dB(A), grundat på mätningar på identiska maskiner enligt direktiv 98/37/EG.

Ljudstyrka

Maskinen ger en garanterad ljudstyrka på 96 dB(A), grundat på mätningar på identiska maskiner enligt direktiv 2000/14/EG.

Vibrationsnivå

Maskinen ger en hand-/armvibration som inte överstiger 7,4 m/s^2, grundat på mätningar på identiska maskiner enligt direktiv 98/37/EG.

Säkerhet och instruktionsdekaler

Säkerhetsdekaler och säkerhetsinstruktioner är fullt synliga för föraren och finns nära alla potentiella farozoner. Dekaler som skadats eller försvunnit ska bytas ut eller ersättas.



93-4105

1. Varning – läs *bruksanvisningen*.
2. Risk för utslungade föremål – håll kringstående på behörigt avstånd från maskinen.
3. Risk för utslungade föremål från gräsklipparen – håll gräsriktaren på plats.
4. Avkapnings-/avslitningsrisk för händer och fötter, gräsklipparkniv – håll avstånd till rörliga delar.
5. Varning – stäng av motorn innan du lämnar maskinen.

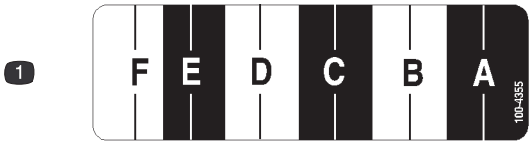

100-4355

1. Klipphöjdsinställningar

Montering

Observera: Vänster och höger sida på maskinen är lika med användarens vänstra respektive högra sida vid normal körning.

Montera handtaget

Varning

Om handtaget fälls upp eller ner på felaktigt sätt kan en eller flera kablar komma att klämmas, sträckas eller skadas. Klämda, sträckta eller skadade kablar kan orsaka ett funktionsfel som kan resultera i ett farligt driftstillstånd.

- **Kablarna får inte klämmas, sträckas eller skadas.**
- **Hantera kablarna varsamt när du fäller upp eller ner handtaget.**
- **Använd inte gräsklipparen om en eller fler av kablarna har klämts, sträckts eller skadats. Kontakta en auktoriserad återförsäljare.**

1. Placera det övre handtaget på marken bakom gräsklipparen med etiketten uppåt.
2. Lossa justeringsrattarna som reglerar handtagets höjd, och vrid det nedre handtaget bakåt tills det hamnar på plats i en av de höjdinställningar som visas i fig. 2.

   Observera: Se Justera handtagshöjden på sidan 6.

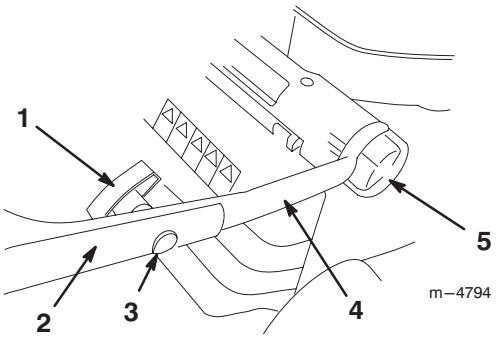

Figur 2

1. Handtagsratt (2)
2. Övre handtagsdel
3. Oval huvudbult (2)
4. Nedre handtagsdel
5. Justeringsratt för handtagshöjd (2)

3. Avlägsna handtagsrattarna och de ovala huvudbultarna från handtagets övre del.
4. Montera på den övre handtagsdelen på den nedre handtagsdelen med de ovala huvudbultarna och handtagsrattarna enligt anvisningarna i fig. 2. **Drag åt handtagsrattarna hårt.**

   Observera: Se till att kablarna och el-isoleringen har dragits enligt anvisningarna i fig. 3.

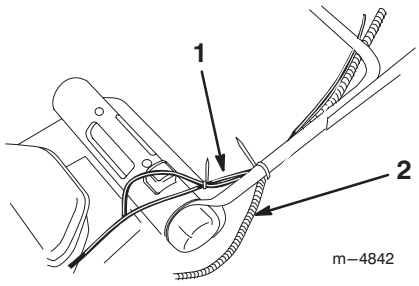

Figur 3

1. Kablar
2. El-isolering

Installera startsnöret

Drag startsnöret genom föringen på handtaget (fig. 4).

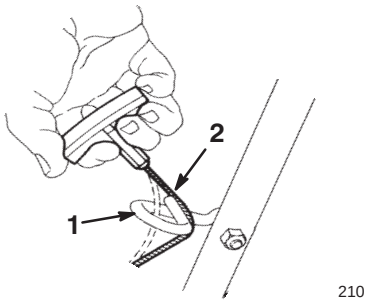

Figur 4

1. Föring
2. Startsnöre

Justera handtagshöjden

Handtaget kan ställas in i tre olika höjdlägen: högt, medium och lågt (fig. 2). Välj det läge som känns mest bekvämt för dig.

1. Lossa justeringsrattarna för handtagshöjden.
2. Ställ in handtaget till önskat läge.
3. Dra åt justeringsrattarna.

Montera gräsuppsamlaren

1. Sätt fast gräsuppsamlarens två sidokanaler på gräsuppsamlarramen enligt fig. 5.

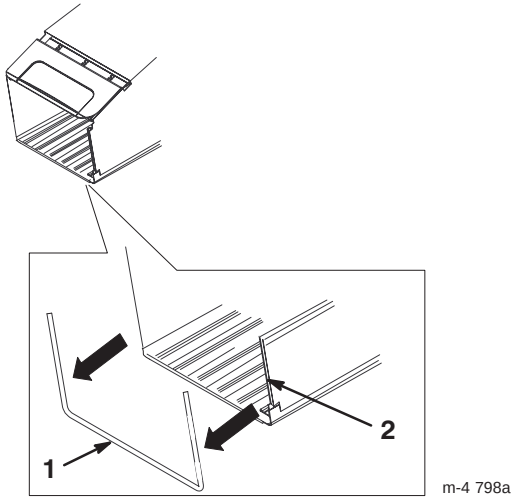

Figur 5

1. Gräsuppsamlarram
2. Sidokanal (2)

Observera: Börja i ena änden av kanalen och drag på den på ramen.

2. Kontrollera att uppsamlarbasens sidor är **inuti** uppsamlarramen enligt fig. 6.

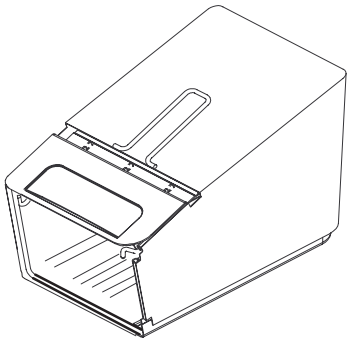

Figur 6

Före start

Fylla på olja i vevhuset

Vevhuset rymmer 0,59 liter olja. Använd endast högkvalitativa renande oljor av typen SAE 30 eller SAE 10W30 som uppfyller American Petroleum Institute (API) klassificering – SF, SG, SH eller SJ.

Se till att oljenivån ligger mellan markeringarna Add (Lägg till) och Full på oljestickan, varje gång innan gräsklipparen används. (fig. 7).

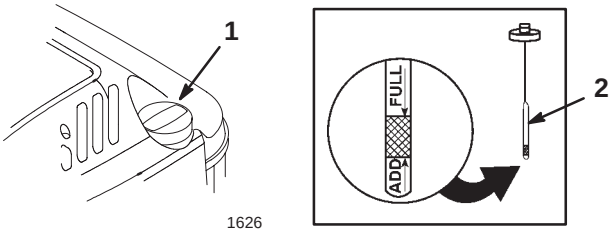

Figur 7

1. Påfyllningslock
2. Oljesticka

Fylla på olja:

1. Flytta gräsklipparen till ett plant underlag.
2. Gör rent runt oljestickan (fig. 7).
3. Avlägsna oljestickan genom att vrida locket motsols och dra stickan uppåt.
4. Torka av stickan med en ren trasa.
5. Sätt tillbaka oljestickan ända ner i påfyllningsröret och ta sedan ut den.

Observera: För att få en noggrann avläsning måste hela oljestickan sättas i.

6. Läs av nivån på oljestickan (fig. 7).
7. Om oljenivån ligger under markeringen Add (Lägg till) på oljestickan, tillsätter du **långsamt** tillräckligt med olja i påfyllningsöppningen så att oljenivån stiger till markeringen Full på oljestickan.

Viktigt Fyll inte på för mycket olja i vevhuset med motorn igång då det skadar motorn. Tappa ur den överflödiga oljan tills oljestickan står på Full.

8. För in oljestickan i påfyllningsröret och vrid locket medsols tills det är hårt åtdraget.

Fylla bensin i bränsletanken

Använd ren, färsk, blyfri bensin med oktantal 87 eller högre för bästa resultat. Köp bara så mycket bensin som går åt inom en månad, så är den garanterat färsk. Blyfri bensin brinner renare, förlänger motorns livslängd och gör det lätt att starta. Det går att använda blyhaltig bensin om blyfri inte är tillgänglig.

Viktigt Tillför inte olja till bensinen.

Viktigt Använd inte metanol, bensin som innehåller metanol, bensen som innehåller mer än 10 % etanol, premiumbensin eller fotogen. Detta kan skada motorns bränslesystem.

Viktigt Använd inte bensin som är mer än 30 dagar gammal.

Fara

Under vissa omständigheter är bensin extremt lättantändligt och högexplosivt. Brand eller explosion i bensin kan orsaka brännskador och materiella skador.

- **Fyll tanken på en öppen plats utomhus och när motorn är kall. Torka upp utspilld bensin.**
- **Fyll inte tanken helt full. Fyll bränsletanken med bensin tills nivån ligger mellan 6 och 13 mm under påfyllningsrörets nedersta del. Det tomma utrymmet behövs för bensinens expansion.**
- **Rök aldrig när du handskas med bensin och håll dig borta från öppen eld eller platser där gnistor kan antända bensinångorna.**
- **Förvara bensin i en godkänd dunk och förvara den utom räckhåll för barn.**
- **Köp aldrig mer bensin än vad som går åt på en månad.**

Fara

Vid bensinpåfyllning kan under vissa betingelser gnistor från statisk elektricitet bildas och antända bensinen. Brand eller explosion i bensin kan orsaka brännskador samt materiella skador.

- **Ställ alltid bensindunkar på marken en bit från ditt fordon före påfyllning.**
- **Fyll inte på bensindunkar inne i ett fordon eller på lastbilsflak eller släp, eftersom plastmattor och liknande kan isolera dunken och förlänga urladdningstiden för statisk elektricitet.**
- **Lasta av bensindrivna maskiner från lastbilen eller släpet om så är praktiskt möjligt och fyll på bensin när hjulen står på marken.**
- **Fyll på maskinen från en dunk, inte med munstycket på en bensinpump om det inte är möjligt att lasta av maskinen från lastbilen eller släpet.**
- **Håll kontakt hela tiden mellan munstycket på bensinpumpen och kanten på tank- eller dunköppningen tills tankningen är klar, om tankning måste ske från bensinpump.**

Använd en stabiliserare under körning och vid förvaring. Stabiliseraren rengör motorn medan den körs och förhindrar gummiliknande hartsavlagringar från att bildas i motorn vid förvaring.

Viktigt Använd inga andra bränsletillsatser än stabiliserare/konditionerare. Använd inte alkoholbaserade stabiliserare som t.ex. etanol, metanol och isopropyl.

1. Gör rent omkring tanklocket (fig. 8).

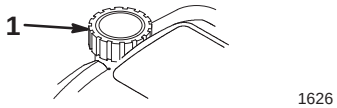

Figur 8

1. Tanklock

2. Skruva av tanklocket.
3. Använd blyfri regularbensin. Fyll tanken tills det återstår 6–13 mm till den är helt full. **Fyll inte bensin upp i påfyllningsröret.**
4. Skruva på tanklocket och torka upp all utspilld bensin.

Läsa igenom underhållsplanen

Läs igenom avsnittet Rekommenderat underhåll på sidan 12. Det kan vara nödvändigt att utföra en eller fler procedurer innan eller strax efter gräsklipparen tas i drift.

Körning

Observera: Vänster och höger sida på maskinen är lika med användarens vänstra respektive högra sida vid normal körning.

Se till att drivningsfunktionen och knivreglaget fungerar korrekt innan du börjar arbetet varje gång du tänker använda gräsklipparen. När du släpper knivreglaget, bör motorn och drivningsfunktionen stanna. Om de inte gör det, kontakta en auktoriserad återförsäljare.

Reglage

Starthandtaget och knivreglaget sitter på det övre handtaget vilket framgår av fig. 9.

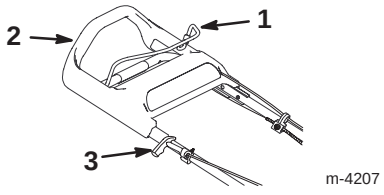

Figur 9

1. Knivreglage
2. Övre handtag
3. Starthandtag

Starta motorn

1. Sätt på tändkabeln på tändstiftet (fig. 10).

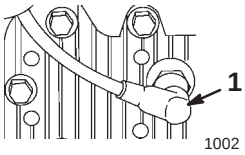

Figur 10

1. Tändkabel

---

2. Snapsa 3 gånger, vänta 1 sekund mellan varje snapsning (fig. 11).

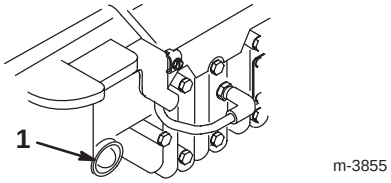

Figur 11

1. Snapspump

Observera: Om temperaturen ligger på 13 °C eller lägre, snapsar du fem gånger, och väntar en sekund mellan varje snapsning.

Observera: Snapsa inte för att starta en varm motor efter kortvarig avstängning. Om det är kallt kan det dock vara nödvändigt att snapsa motorn igen.

3. Håll knivreglaget mot det övre handtaget (fig. 12).

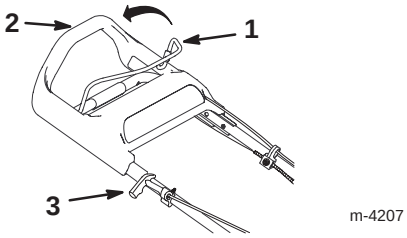

Figur 12

1. Knivreglage
2. Övre handtag
3. Starthandtag

---

4. Drag lätt i starthandtaget tills du känner motstånd och drag det sedan kraftigt (fig. 9). Låt snöret sakta gå tillbaka till handtaget.

Observera: Låt motorn bli varm i minst 1 minut; längre i kallare temperaturer.

Observera: Om motorn inte startar efter det tredje försöket, upprepar du steg 2 t.o.m. 4.

Stanna motorn

Släpp knivreglaget. Både motorn och bladen ska stanna. Om de inte stannar ordentligt, kontakta en auktoriserad återförsäljare.

Använda drivningen

När du ska köra med drivning går du helt enkelt rakt fram med händerna på det övre handtaget och armbågarna åt sidorna. Gräsklipparen håller automatiskt samma tempo som du. Ju snabbare du går, desto längre bort kommer handtaget att glida och desto snabbare kommer gräsklipparen att drivas (fig. 13).

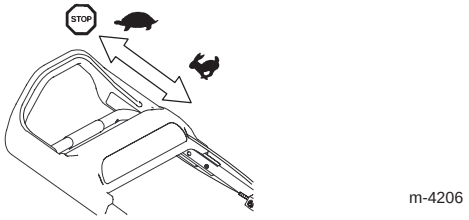

Figur 13

Sakta ner drivningen genom att helt enkelt gå långsammare; stanna drivningen genom att själv stanna (fig. 13).

Observera: Om gräsklipparen inte rullar bakåt av sig själv, när du backar efter drivning, knuffar du den framåt ca 2 cm utan att aktivera drivningsfunktionen och drar gräsklipparen bakåt.

Justera klipphöjden

1. Stäng av motorn och vänta tills alla rörliga delar har stannat.

2. Tryck ner den röda knappen och håll i justeringshandtaget för klipphöjd för att flytta klipphöjden upp eller ner (fig. 14).

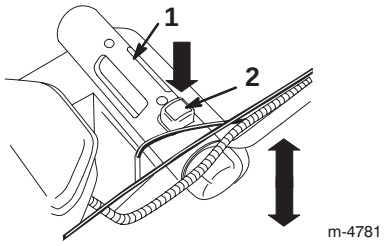

Figur 14

1. Justeringshandtag för klipphöjd
2. Röd knapp

---

3. Lyft upp eller tryck ner handtaget, använd markören och klipphöjdsinställningen på länkstången för att ställa in önskad klipphöjd på gräsklipparen (fig. 15).

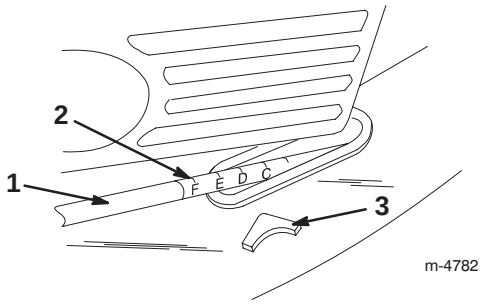

Figur 15

1. Länkstång
2. Klipphöjdsinställning
3. Markör

Använda gräsuppsamlaren

Montera gräsuppsamlaren

1. Stäng av motorn och vänta tills alla rörliga delar har stannat.
2. Öppna den bakre luckan (fig. 1).
3. Håll upp den fjäderbelastade bakre luckan för att förhindra att den stängs.
4. Häng upp gräsuppsamlarens rampiggar i krokarna enligt fig. 16.

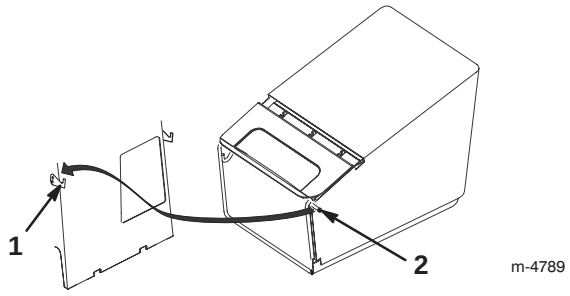

Figur 16

1. Krok (2)
2. Gräsuppsamlarens rampigg

5. Släpp den bakre luckan.

Klippa med gräsuppsamlaren

Varning

En utsliten gräsuppsamlare kan få små stenar och annat liknande skräp att kastas mot användaren eller kringstående och orsaka allvarliga personskador eller dödsfall.

Kontrollera gräsuppsamlaren ofta. Montera en ny påse från Toro om den är skadad.

Klipp gräs tills påsen är full.

Viktigt Påsen får inte bli överfylld.

Ta bort gräsuppsamlaren

1. Stäng av motorn och vänta tills alla rörliga delar har stannat.

Fara

Om den bakre luckan inte kan stängas ordentligt, kan gräsklipparen komma att kasta föremål och orsaka allvarlig personskada eller dödsfall.

Om du inte kan stänga den bakre luckan eftersom avklippt gräs har satt igen området kring utkastaren, stänger du av motorn, väntar tills alla rörliga delar har stannat och tar bort gräset (med en pinne, inte med handen) tills den bakre luckan kan stängas ordentligt.

2. Öppna den bakre luckan (fig. 1).
3. Håll upp den fjäderbelastade bakre luckan för att förhindra att den stängs medan du tar bort gräsuppsamlaren.
4. Lyft av gräsuppsamlarens rampiggar från krokarna och öppningen enligt fig. 16.

Bakre utkast

Ibland kan det vara nödvändigt att klippa gräsmattan utan gräsuppsamlaren när gräset är för långt för uppsamlaren.

Om du vill använda den bakre utkastaren tar du bort gräsuppsamlaren (se Ta bort gräsuppsamlaren på sidan 10), och stänger den bakre luckan.

Fara

Om den bakre luckan inte kan stängas ordentligt, kan gräsklipparen komma att kasta föremål och orsaka allvarlig personskada eller dödsfall.

Om du inte kan stänga den bakre luckan eftersom avklippt gräs har satt igen området kring utkastaren, stänger du av motorn, väntar tills alla rörliga delar har stannat och tar bort gräset (med en pinne, inte med handen) tills den bakre luckan kan stängas ordentligt.

Arbetstips

- Läs noga igenom säkerhetsföreskrifterna och denna instruktionsbok innan du börjar använda gräsklipparen.
- Röj området på pinnar, stenar, ståltråd, grenar och annat skräp som kniven kan komma att slå i och kasta iväg.
- Håll alla, i synnerhet barn och husdjur, borta från arbetsområdet.
- Undvik att köra på träd, väggar, trottoarkanter eller andra hårda föremål. Kör aldrig över ett föremål avsiktligen.
- Stäng omedelbart av motorn om gräsklipparen kör på ett föremål eller börjar vibrera. Lossa kabeln från tändstiftet och undersök gräsklipparen för eventuella skador.
- Håll kniven **slipad** under klippsäsongen. Slipa med jämna mellanrum bort eventuella hack på kniven.
- Byt efter behov ut kniven mot en ny Toro originalkniv.
- Klipp endast på torrt underlag. Vått gräs och våta löv har en benägenhet att klumpa ihop sig i trädgården och kan sätta igen gräsklipparen eller orsaka motorstopp.

Varning

Vått gräs eller våta löv få dig att halka, komma i kontakt med kniven och ge dig allvarliga skador.

Klipp endast under torra förhållanden.

- Rengör under kåpan efter varje användning. Se Rengöra under kåpan på sidan 13.
- Håll motorn i gott arbetsskick.
- Ställ in motorvarvtalet på högsta läget för bästa klippresultat.

Varning

Att köra gräsklipparen med en motorhastighet som överstiger fabriksinställningen, kan få gräsklipparen att kasta iväg en del av kniven eller motorn mot användaren eller omkringstående och orsaka allvarliga personskador eller dödsfall.

- **Ändra inte hastighetsinställning på motorn.**
- **Om du misstänker att motorhastigheten är snabbare än normalt, bör du kontakta en auktoriserad återförsäljare.**

Klippa gräs

- Gräs växer i olika takt beroende på årstiden. På sommaren när det är varmt, är det bäst att klippa gräs med någon av inställningarna C, D eller E. Klipp endast ca en tredjedel av gräset åt gången. Klipp inte under inställningen C om inte gräset är glest eller det är senhöst när grästillväxten börjar avta.
- Vid klippning av gräs som är högre än 15 cm, bör du till en början använda den högsta klipphöjdsinställningen och gå långsammare; därefter klipper du en gång till på låg inställning för bästa utseende. Om gräset är för högt och löven klumpar ihop sig på gräsmattan, kan gräsklipparen bli igensatt vilket kan orsaka motorstopp.
- Ändra klippriktning. Detta hjälper till att sprida gräsklippet över gräsmattan för jämn gödning.

Om du inte är nöjd med utseendet på den färdigklippta gräsmattan, försöker du med en eller flera av följande åtgärder:

- Slipa kniven.
- Gå långsamt när du klipper.
- Höj klipphöjden på din gräsklippare.
- Klipp gräset oftare.
- Överlappa klippsvepningarna istället för att klippa en hel svepning varje gång.

Skära löv

- Efter avslutad klippning bör halva gräsmattan synas genom täcket av sönderskurna löv. Det kan vara nödvändigt att gå över löven mer än en gång.
- Sakta ner klipphastigheten om gräsklipparen inte skär löven tillräckligt fint.
- Om du skär eklöv kan du tillsätta kalk till gräset på våren för att minska surhetsgraden från eklöven.

Underhåll

Observera: Vänster och höger sida på maskinen är lika med användarens vänstra respektive högra sida vid normal körning.

Rekommenderat underhåll

Underhållsintervall	Underhållsförfarande
Varje körning	• Kontrollera motoroljenivån. Se avsnittet Kontrollera motorns oljenivå, sidan 12. • Kontrollera knivbromsens stopptid. Kniven måste stanna inom tre sekunder efter att reglaget har släppts; om den inte gör det, kontaktar du en auktoriserad återförsäljare för reparation. • Tag bort gräsklipp och smuts under kåpan. Se Rengöra under kåpan på sidan 13.
5 timmar	• Kontrollera kniven och motorns monteringsfästen. Dra åt dem om de är lösa.
25 timmar	• Byt ut luftfiltret. Byt ut det oftare under dammiga driftförhållanden. Se även Byta luftfiltret på sidan 13. • Kontrollera tändstiftet och byt ut det vid behov. Se även Service av tändstiftet på sidan 14. • Justera drivningskabeln och smörj de bakre axelbeslagen. Se även Justera drivremmen på sidan 14 samt Smörja drivningsfunktionen på sidan 14.
50 timmar	• Byt motorolja.[1] Se även Byta motoroljan på sidan 14. • Slipa eller byt ut kniven; underhåll den oftare om eggen lätt blir slö under grova eller sandiga förhållanden. Se även Underhålla kniven på sidan 15. • Undersök bränslesystemet för läckor och/eller försämrad bränsleslang. Byt ut delar om så behövs. • Tag bort gräsklipp och skräp under remkåpan. Se även Rengöra under remkåpan på sidan 17.
100 timmar	• Rengör kylsystemet. Se även Rengöra kylsystemet på sidan 17.
Förvaring	• Töm bränsletanken före reparation enligt anvisningarna eller före förvaring. Se även avsnittet Tömma bränsletanken på sidan 17.

[1]Byt oljan i motorn efter de första 5 drifttimmarna.

Viktigt Titta i motorns bruksanvisning för ytterligare underhållsförfaranden.

Försiktighet

Om du lämnar kabeln på tändstiftet kan någon av misstag starta motorn och skada dig eller någon annan person allvarligt.

Lossa tändkabeln från tändstiftet innan du utför underhåll på maskinen. För kabeln åt sidan så att den inte oavsiktligt kommer i kontakt med tändstiftet.

Kontrollera motorns oljenivå

Innan du börjar använda gräsklipparen bör du se till att oljenivån ligger mellan markeringarna Add och Full på oljestickan (fig. 7). Om oljenivån ligger under markeringen Add, fyller du på olja. Se avsnittet Fylla på olja i vevhuset, sidan 7.

Rengöra under kåpan

Ta bort gräsklipp och smuts under kåpan efter varje användningstillfälle.

Tvättmetoden

1. Flytta gräsklipparen till en plan stenbelagd yta nära en vattenslanganslutning.
2. Skruva på vattnet på högt tryck.
3. Starta motorn.
4. Håll slangen med rinnande vatten i nivå med handtaget, och rikta vattenstrålen mot marken precis framför det **högra bakhjulet** (fig. 17).

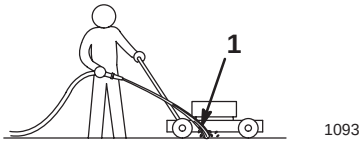

Figur 17

1. Höger bakhjul

Observera: Vattnet kommer att skvätta upp längs kniven och skölja bort klippet. Fortsätt spola med vatten tills du inte längre ser något gräsklipp sköljas bort från kåpans undersida.

5. Flytta gräsklipparen till en torr plats och låt motorn köra i en minut för att torka maskinen och dess komponenter.
6. Stäng av motorn och vänta tills alla rörliga delar har stannat.

Om det har samlats mycket gräsklipp på kåpans undersida, bör du vänta 30 minuter och sedan upprepa steg 2 till 6 ovan.

Skrapmetoden

Varning

Om motorn tippas kan bränsle läcka ut ur förgasaren eller bränsletanken. Bensin är extremt brandfarligt, högexplosivt, och kan under vissa omständigheter orsaka personskador eller materiella skador.

Undvik bränslespill genom att köra motorn tills den är tom eller genom att tömma bensintanken med en handpump; aldrig med en sifon.

Om det inte är tillräckligt att tvätta klipparen för att avlägsna skräpet under kåpan, tippar du den och skrapar den ren.

1. Ta bort gräsuppsamlaren.
2. Lossa tändkabeln från tändstiftet (fig. 10).
3. Tappa ur bensinen ur tanken; se steg 3 och 4 i avsnittet Tömma bränsletanken på sidan 17.
4. Lägg gräsklipparen på dess **vänstra** sida.
5. Ta bort smuts och gräsklipp med en trä- eller plastskrapa. Undvik grader och vassa kanter.

Viktigt Flytta kniven så lite som möjligt för att undvika startproblem i framtiden.

6. Vänd gräsklipparen i upprätt läge igen.
7. Sätt på tändkabeln på tändstiftet.

Byta luftfiltret

Byt ut luftfiltret varje säsong eller var 25:e drifttimma; byt ut det oftare under dammiga driftförhållanden.

Viktigt Kör inte motorn utan att luftfiltret installerats; detta leder till extrema skador på motorn.

1. Stäng av motorn och vänta tills alla rörliga delar har stannat.
2. Lossa tändkabeln från tändstiftet (fig. 10).
3. Lossa skruven som håller fast luftrenarkåpan (fig. 18).
4. Luta kåpan nedåt och rengör den noggrant (fig. 18).

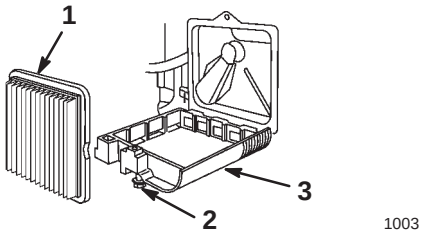

Figur 18

1. Luftfilter
2. Skruv
3. Kåpa

---

5. Ta bort pappersluftfiltret och kassera det (fig. 18).

Viktigt Försök inte att rengöra pappersluftfiltret.

6. Montera ett nytt pappersluftfilter (fig. 18).
7. Montera luftfilterkåpan och fäst den med skruven.
8. Sätt på tändkabeln på tändstiftet.

Serva tändstiftet

Kontrollera tändstiftet var 25:e drifttimma. Använd ett **Champion RJ19LM** eller motsvarande tändstift.

1. Stäng av motorn och vänta tills alla rörliga delar har stannat.
2. Lossa tändkabeln från tändstiftet (fig. 10).
3. Rengör runt tändstiftet.
4. Skruva bort tändstiftet ur cylindertoppen.

Viktigt Ett sprucket, skadat eller smutsigt tändstift måste bytas ut. Rengör inte elektroderna eftersom flagor kan ta sig in i cylindern och orsaka skador på motorn.

5. Ställ in gapet på det nya tändstiftet till 0,76 mm (fig. 19).

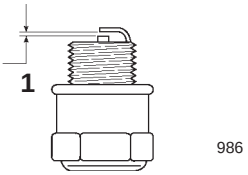

Figur 19

1. 0,76 mm

6. Montera tändstiftet och packningen.
7. Dra åt tändstiftet till ett moment på 20 Nm.
8. Sätt på tändkabeln på tändstiftet.

Justera drivningskabeln

Om gräsklipparens topphastighet börjar bli långsammare behöver drivningskabeln justeras.

1. Stäng av motorn och vänta tills alla rörliga delar har stannat.
2. Drag tillbaka det övre handtaget så långt som möjligt.
3. Lossa kabelns stödmutter (fig. 20).

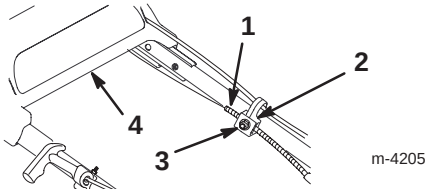

Figur 20

1. Kabelisolering
2. Kabelstöd
3. Mutter
4. Övre handtag

4. Ta bort remkåpan.
5. Skjut ner remstyrningsfliken tills den vidrör gräsklipparen, och håll den därefter på plats (fig. 21).

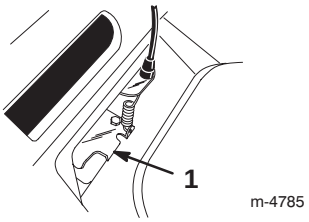

Figur 21

1. Remstyrningsflik

6. Drag ner el-isoleringen (mot gräsklipparen) för att få bort spelet i kabeln (fig. 20).
7. Släpp drivningsfästet samtidigt som du håller ner el-isoleringen, och dra åt muttern på kabelstödet (Fig. 20).
8. Sätt tillbaka remkåpan.

Smörja drivningsfunktionen

Smörj bakhjulen var 25:e drifttimma eller mot slutet av säsongen.

1. Torka av smörjnipplarna med en ren trasa (fig. 22).

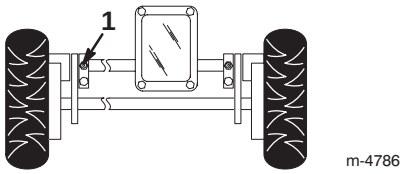

Figur 22

1. Smörjnippel (2)

2. Sätt på en fettspruta på varje nippel och stryk försiktigt på två eller tre pumpningar litiumbaserat universalfett Nr 2.

Viktigt För hårt tryck vid påstrykning av fett kan skada tätningar.

Byta motoroljan

Byt ut oljan efter de första 5 drifttimmarna, och därefter efter varje 50-timmarsperiod, eller efter varje säsong. Kör motorn precis innan oljan ska bytas för att värma upp oljan. Varm olja rinner lättare och för med sig mer föroreningar.

Observera: Byt ut oljan var 25:e drifttimma vid hög arbetsbelastning eller vid höga temperaturer.

Tömma oljan ovanför kåpan (rekommenderad metod)

1. Ta bort gräsuppsamlaren.
2. Lossa tändkabeln från tändstiftet (fig. 10).
3. Tappa ur bensinen ur tanken; se steg 3 och 4 i avsnittet Tömma bränsletanken på sidan 17.
4. Dra ut oljestickan från påfyllningsröret och placera ett kärl intill gräsklipparens **vänstra** sida.
5. Tippa gräsklipparen på dess **vänstra sida** och låt oljan rinna ner i kärlet (fig. 23).

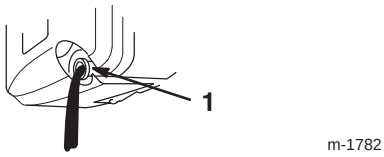

m-1782

Figur 23

1. Påfyllningsrör

6. Vänd gräsklipparen i upprätt läge igen.
7. Fyll vevhuset med färsk olja upp till markeringen Full på oljestickan. Se avsnittet Fylla på olja i vevhuset, sidan 7.
8. Sätt i oljestickan.
9. Torka upp eventuellt utspilld olja.
10. Sätt på tändkabeln på tändstiftet.
11. Lämna in förbrukad olja på godkänd återvinningsstation.

Tömma oljan under kåpan (Alternativ metod)

Observera: Du behöver en 3/8-tum spärranordnings-förlängare för att genomföra denna procedur.

Varning

Kniven är vass; kontakt med kniven kan leda till allvarliga personskador.

Använd handskar eller linda in kniven i en trasa.

1. Lossa tändkabeln från tändstiftet (fig. 10).
2. Tappa ur bensinen ur tanken; se steg 3 och 4 i avsnittet Tömma bränsletanken på sidan 17.
3. Tippa gräsklipparen på dess **vänstra** sida och säkra den så att den inte faller.
4. Placera ett kärl under gräsklipparen.
5. Ta bort oljepluggen, ställ gräsklipparen i körläge och låt oljan rinna ner i kärlet (fig 24).

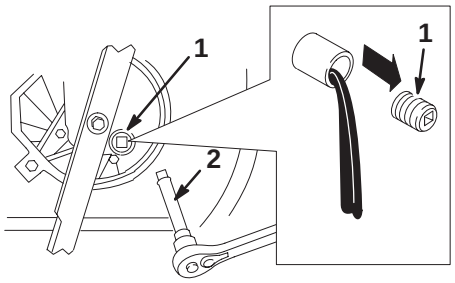

Figur 24

1. Oljeplugg
2. 3/8-tum spärran-ordningsförlängare

Observera: Undvik att spilla olja på remmen.

Viktigt Du kan behöva flytta kniven för att komma åt oljepluggen. Flytta kniven så lite som möjligt för att undvika startproblem i framtiden.

6. Tippa gräsklipparen på dess **vänstra** sida och sätt på oljepluggen.
7. Ta bort kärlet under gräsklipparen och ställ gräsklipparen upprätt.
8. Fyll vevhuset med färsk olja upp till markeringen Full på oljestickan. Se avsnittet Fylla på olja i vevhuset, sidan 7.
9. Sätt i oljestickan.
10. Torka upp eventuellt utspilld olja.
11. Sätt på tändkabeln på tändstiftet.
12. Lämna in förbrukad olja på godkänd återvinningsstation.

Underhålla kniven

En rak, slipad kniv ger bästa klippresultat. Kontrollera och slipa kniven regelbundet.

Varning

Kniven är vass; kontakt med kniven kan leda till allvarliga personskador.

Använd handskar eller linda in kniven i en trasa.

1. Stäng av motorn och vänta tills alla rörliga delar har stannat.
2. Lossa tändkabeln från tändstiftet (fig. 10).

Varning

Om motorn tippas kan bränsle läcka ut ur förgasaren eller bränsletanken. Bensin är extremt brandfarligt, högexplosivt, och kan under vissa omständigheter orsaka personskador eller materiella skador.

Undvik bränslespill genom att köra motorn tills den är tom eller genom att tömma bensintanken med en handpump; aldrig med en sifon.

3. Tappa ur bensinen ur tanken; se steg 3 och 4 i avsnittet Tömma bränsletanken på sidan 17.
4. Tippa gräsklipparen åt **vänster** (fig. 25).

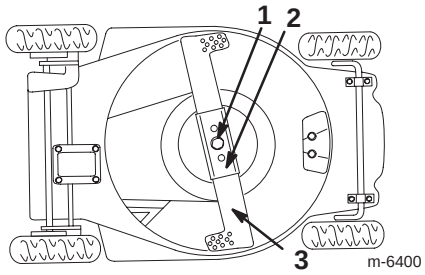

Figur 25

1. Knivbult och låsbricka
2. Knivförstärkning
3. Kniv

Viktigt Flytta kniven lite som möjligt för att undvika startproblem i framtiden.

Kontrollera kniven

Undersök kniven noga för vasshet och slitage, i synnerhet där de flata och de böjda delarna möts (fig. 26A). Kontrollera kniven innan du använder gräsklipparen, eftersom sand och slipande material kan slita bort metallen som förbinder bladets flata och böjda delar. Om du upptäcker ett hack eller slitage (fig. 26B och 26C), byter du ut kniven; se avsnittet Demontera kniven, på sidan 16.

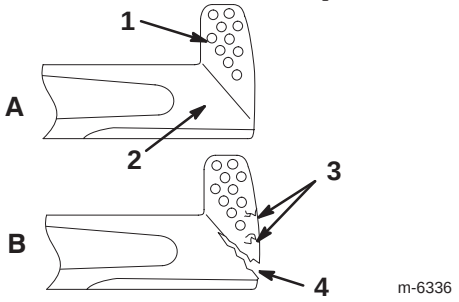

Figur 26

1. Segel
2. Flat del på kniven
3. Slitage
4. Spårbildning

Observera: Montera en ny Toro-kniv innan klippsäsongen börjar för att få bästa resultat. Fila ner eventuella småjack under året, för att underhålla skäreggen.

Fara

En sliten eller skadad kniv kan gå sönder och en bit av kniven kan kastas ut i det område där föraren eller någon annan person befinner sig, vilket kan leda till allvarliga personskador eller dödsfall.

- **Inspektera kniven med jämna mellanrum för att se efter att den inte är sliten eller skadad.**
- **Byt ut en sliten eller skadad kniv.**

Demontera kniven

Varning

Om gräsklipparen körs utan monterad knivförstärkning kan kniven böjas eller brytas av, vilket i sin tur kan leda till att användaren eller kringstående skadas allvarligt eller avlider.

Kör inte gräsklipparen utan bladförstärkning.

1. Fatta tag i knivens ände med en trasa eller en tjockt vadderad handske.
2. Avlägsna knivbulten, låsbrickan, kniven och knivförstärkningen (fig. 25).

Observera: Vrid knivbulten motsols för att lossa den.

Slipa kniven

Fila knivens ovansida för att underhålla dess ursprungliga klippvinkel (fig. 27A) och inre klippkantsradie (fig. 27B). Kniven förblir balanserad om du slipar bort lika mycket material från bägge skäreggarna.

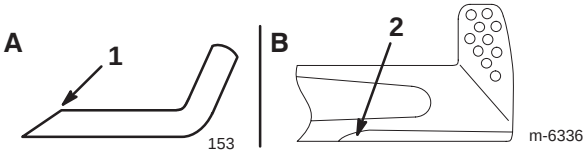

Figur 27

1. Slipa enbart i denna vinkel
2. Upprätthåll den ursprungliga radien här

Balansera kniven

1. Kontrollera knivens balans genom att hänga upp kniven i dess mittersta hål på en spik eller skruvmejsel som fästs horisontellt i ett skruvstäd (fig. 28).

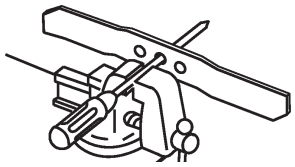

Figur 28

Observera: Du kan också kontrollera balansen genom att använda en knivbalanserare (kan köpas i fackhandeln).

2. Om någon av ändarna är tyngre, filar du den änden (ej skäreggen eller nära skäreggen). Kniven är korrekt balanserad när ingen av sidorna är tyngre än den andra.

Montera kniven

1. Montera en slipad, balanserad Toro-kniv, knivförstärkningen, låsbrickan och knivbulten.

   Observera: Knivens segelparti måste peka uppåt (mot kåpans överdel).

2. Dra åt knivbulten till mellan 33 och 44 Nm.
3. Vänd gräsklipparen i upprätt läge igen.
4. Sätt på tändkabeln på tändstiftet.

Rengöra under remkåpan

Håll området under remkåpan fritt från skräp.

1. Stäng av motorn och vänta tills alla rörliga delar har stannat.
2. Lyft av kåpan och borsta av allt skräp från remområdet.
3. Sätt tillbaka remkåpan.

Rengöra kylsystemet

Tvätta bort smuts och beläggningar från cylinder, kylflänsar samt runt förgasare och länkage var 100:e drifttimma eller efter varje säsong. Ta bort skräp från luftintagsgallret på kåpan till snörstarten. Detta försäkrar korrekt kylning och bästa möjliga motorprestanda.

Tömma bränsletanken

1. Stäng av motorn och vänta tills den har svalnat.

Viktigt Tappa endast ur bensin när motorn är kall.

2. Lossa tändkabeln från tändstiftet (fig. 10).
3. Skruva av tanklocket (fig. 8).
4. Använd en handpump för att pumpa över bränslet till en godkänd bensinbehållare.
5. Sätt på tändkabeln på tändstiftet.
6. Kör motorn tills den stannar.
7. Starta motorn igen för att försäkra att all bensin har avlägsnats från förgasaren.

Fälla upp och ner handtaget

Varning

Om handtaget fälls upp eller ner på felaktigt sätt kan en eller flera kablar komma att klämmas, sträckas eller skadas. Klämda, sträckta eller skadade kablar kan orsaka ett funktionsfel som kan resultera i ett farligt driftstillstånd.

- **Kablarna får inte klämmas, sträckas eller skadas.**
- **Hantera kablarna varsamt när du fäller upp eller ner handtaget.**
- **Använd inte gräsklipparen om en eller fler av kablarna har klämts, sträckts eller skadats. Kontakta en auktoriserad återförsäljare.**

1. Lossa handtagets höjdjusteringsrattar som fäster handtaget till gräsklipparen.
2. Lossa rattarna som fäster den övre handtagsdelen till den nedre.
3. Gunga försiktigt den nedre handtagsdelen framåt, tills den vilar på motorn (fig. 29).

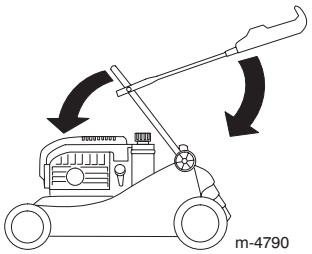

Figur 29

4. Gunga försiktigt den övre handtagsdelen framåt, tills den vilar plant (fig. 29).

Förvaring

Förbered gräsklipparen för lågsäsongsförvaring genom att utföra de rekommenderade underhållsprocedurerna. Se Underhåll, sidan 12.

Förvara gräsklipparen på en sval, ren och torr plats. Täck över gräsklipparen så att den hålls ren och skyddad.

Förbereda bränslesystemet

Varning

Bensin kan förångas om du förvarar den en lägre tid och explodera om den kommer i kontakt med en öppen låga.

- **Förvara inte bensin under en längre tid.**
- **Förvara inte gräsklipparen med bensin i bränsletanken eller förgasaren i ett utrymme där det finns en öppen låga. (Till exempel en ugn eller ett kontrolljus till en varmvattenberedare.)**
- **Låt motorn kallna innan gräsklipparen ställs in i ett slutet utrymme.**

Töm bränsletanken när du använder gräsklipparen sista gången före förvaring.

1. Kör gräsklipparen tills motorn stannar på grund av bensinstopp.
2. Snapsa motorn och starta den igen.
3. Låt motorn vara igång tills den stannar. När du inte kan starta motorn längre är den tillräckligt torr.

Förbereda motorn

1. Byt oljan i vevhuset medan motorn fortfarande är varm. Se avsnittet Byte av motorolja, sidan 14.
2. Avlägsna tändstiftet (fig. 10).
3. Häll ner ca 1 matsked olja i vevhuset genom tändstiftshålet med hjälp av en oljekanna.
4. Dra runt motorn långsamt flera gånger med hjälp av startsnöret så att oljan fördelas.
5. Sätt i tändstiftet men sätt **inte** på tändkabeln på tändstiftet.

Allmän information

1. Rengör under kåpan. Se Rengöra under kåpan på sidan 13.
2. Tvätta bort eventuell smuts och beläggning från cylindern, kylflänsarna och utblåshölje.
3. Ta bort gräsklipp, smuts och smörja från motorns utvändiga delar, höljet och kåpans ovandel.
4. Kontrollera knivens tillstånd. Se även Underhålla kniven på sidan 15.
5. Byt ut luftfiltret. Se Byta luftfiltret på sidan 13.
6. Smörj drivningen; se Smörja drivningsfunktionen på sidan 14.
7. Dra åt alla skruvar, bultar och muttrar.
8. Måla i rost- eller lackskador med färg som kan erhållas från en auktoriserad återförsäljare.

Ta gräsklipparen ur förvaring

Varning

Om handtaget fälls upp eller ner på felaktigt sätt kan en eller flera kablar komma att klämmas, sträckas eller skadas. Klämda, sträckta eller skadade kablar kan orsaka ett funktionsfel som kan resultera i ett farligt driftstillstånd.

- **Kablarna får inte klämmas, sträckas eller skadas.**
- **Hantera kablarna varsamt när du fäller upp eller ner handtaget.**
- **Använd inte gräsklipparen om en eller fler av kablarna har klämts, sträckts eller skadats. Kontakta en auktoriserad återförsäljare.**

1. Fäll försiktigt upp det övre handtaget tills det ligger intill det nedre handtaget, dra därefter åt rattarna.
2. Kontrollera och dra åt alla fästelement.
3. Ta bort tändstiftet (fig. 10) och snurra motorn snabbt med startsnöret för att blåsa bort överbliven olja från cylindern.
4. Rengör tändstiftet eller byt ut det om det är sprucket, trasigt eller om elektroderna är slitna.
5. Montera tändstiftet och dra åt det till 20 Nm.
6. Utför rekommenderade underhållsprocedurer; se Underhåll, sidan 12.
7. Fyll bränsletanken med ny, ren bensin.
8. Kontrollera motoroljenivån. Se avsnittet Kontrollera motorns oljenivå, sidan 12.
9. Sätt på tändkabeln på tändstiftet.

Felsökning

Toro har utformat och tillverkat din gräsklippare för felfri drift. Kontrollera noggrant följande komponenter och delar. Se avsnittet Underhåll, sidan 12 för mer information. Kontakta din auktoriserade återförsäljare om ett problem kvarstår.

Problem	Möjliga orsaker	Åtgärder
Motorn startar inte	1. Bränsletanken är tom eller bränslesystemet innehåller gammalt bränsle.	1. Töm och/eller fyll på bränsletanken med färsk bensin. Kontakta en auktoriserad återförsäljare om problemet kvarstår.
	2. Ingen snapsning har utförts.	2. Snapsa tre gånger.
	3. Tändkabeln har inte satts på tändstiftet.	3. Sätt på tändkabeln på tändstiftet.
	4. Tändstiftet är anfrätt, skadat eller avståndet är felaktigt inställt.	4. Kontrollera tändstiftet och justera avståendet vid behov. Byt ut tändstiftet om det är anfrätt, skadat eller sprucket.
Motorn är trög att starta eller tappar kraft	1. Bränsletanken innehåller gammalt bränsle.	1. Töm och fyll på bränsletanken med färsk bensin.
	2. Luftningshålet i tanklocket är igensatt.	2. Rengör luftningshålet i tanklocket eller byt ut tanklocket.
	3. Luftfiltret är smutsigt och blockerar luftströmmen.	3. Rengör luftfilterelementet och/eller byt pappersluftfiltret.
	4. Det finns gräsklipp och skräp under kåpan.	4. Rengör under kåpan.
	5. Tändstiftet är anfrätt, skadat eller avståndet är felaktigt inställt.	5. Kontrollera tändstiftet och justera avståendet vid behov. Byt ut tändstiftet om det är anfrätt, skadat eller sprucket.
	6. Oljenivån i motorn är låg eller oljan är smutsig.	6. Kontrollera oljenivån i motorn. Byt ut oljan om den är smutsig eller tillsätt olja om nivån är låg.

Problem	Möjliga orsaker	Åtgärder
Motorn kör ojämnt	1. Tändkabeln har inte satts på tändstiftet. 2. Tändstiftet är anfrätt, skadat eller avståndet är felaktigt inställt. 3. Luftfiltret är smutsigt och blockerar luftströmmen.	1. Sätt på tändkabeln på tändstiftet. 2. Kontrollera tändstiftet och justera avståendet vid behov. Byt ut tändstiftet om det är anfrätt, skadat eller sprucket. 3. Rengör luftfiltrets förrenare och/eller byt pappersluftfiltret.
Gräsklipparen eller motorn vibrerar överdrivet	1. Kniven är böjd eller ur balans. 2. Knivbulten är lös. 3. Det finns gräsklipp och skräp under kåpan. 4. Motorns fästbultar är lösa.	1. Balansera kniven. Byt ut kniven om den är böjd. 2. Dra åt knivens bult. 3. Rengör under kåpan. 4. Dra åt motorns fästbultar.
Ojämnt klippmönster	1. Alla fyra hjul har inte samma höjd. 2. Kniven är slö. 3. Du klipper samma mönster om och om igen. 4. Det finns gräsklipp och skräp under kåpan.	1. Ställ in alla fyra hjulen till samma höjd. 2. Slipa och balansera kniven. 3. Byt klippmönster. 4. Rengör under kåpan.
Utkastaren blir igensatt	1. Klipphöjden är för låg. 2. Du klipper för snabbt. 3. Gräset är vått. 4. Det finns gräsklipp och skräp under kåpan.	1. Öka klipphöjden. 2. Sakta ner farten. 3. Låt gräset torka innan du klipper det. 4. Rengör under kåpan.
Gräsklipparen driver inte	1. Drivningskabelns justering har ändrats eller är skadad. 2. Det finns skräp under remkåpan.	1. Justera drivningskabeln. Byt ut kabeln vid behov. 2. Ta bort skräpet under remkåpan.