Form No. 3477-945 Rev B

Kit de alarme de segurança

Unidade de tração Groundsmaster® séries e3200 ou e3300

Modelo nº 31817

Instruções de instalação

Instalação

Peças soltas

Utilize a tabela abaixo para verificar se todas as peças foram enviadas.

Procedimento	Descrição	Quantidade	Utilização
1	Nenhuma peça necessária	–	Prepare a máquina.
2	Alarme de segurança Parafuso de carroçaria (5/16 x ¾ pol.) Porca flangeada (5/16 pol.) Fixador de pressão Braçadeira de cabos Suporte de montagem Parafuso de carroçaria (¼ x ¾ pol.) Porca flangeada (¼ pol.) Cablagem	1 2 2 1 1 1 2 2 1	Instalação do alarme de segurança.
3	Nenhuma peça necessária	–	Verificação do alarme de segurança.

Importante: **Este kit só pode ser instalado em máquinas Groundsmaster e3200 com um número de série igual ou superior a 417500000.**

1

Preparação da máquina

Nenhuma peça necessária

Procedimento

1. Estacione a máquina numa superfície nivelada.
2. Certifique-se de que o travão de estacionamento se encontra engatado.
3. Desligue o motor e retire a chave da ignição.
4. Rode o interruptor de desligar a bateria para a posição DESLIGAR.

© 2026—The Toro® Company
8111 Lyndale Avenue South
Bloomington, MN 55420

Registe o seu produto em www.Toro.com.

CE UK CA

Tradução do original (PT)
Impresso nos EUA
Todos os direitos reservados

3477-945

2

Instalação do alarme de segurança

Peças necessárias para este passo:

1	Alarme de segurança
2	Parafuso de carroçaria (5/16 x ¾ pol.)
2	Porca flangeada (5/16 pol.)
1	Fixador de pressão
1	Braçadeira de cabos
1	Suporte de montagem
2	Parafuso de carroçaria (¼ x ¾ pol.)
2	Porca flangeada (¼ pol.)
1	Cablagem

Procedimento

1. Utilize 2 parafusos de carroçaria (¼ pol. x ¾ pol.) e duas porcas flangeadas (¼ pol.) para prender o alarme dao suporte de montagem (Figura 1).

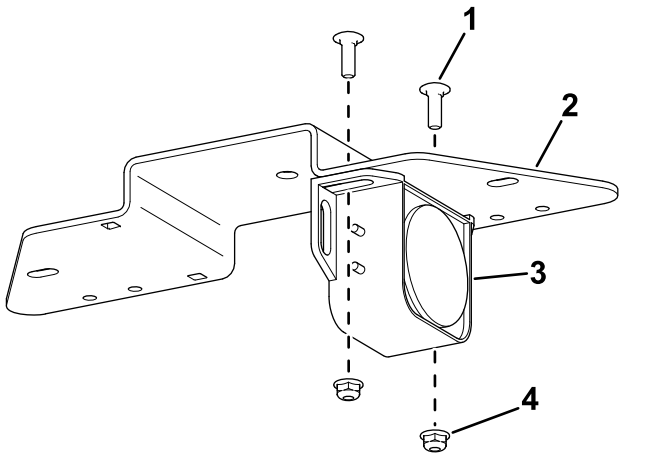

Figura 1

1. Parafuso de carroçaria (¼ pol. x 3/4 pol.)
2. Suporte de montagem
3. Alarme
4. Porca flangeada (¼ pol.)

2. Utilize as porcas existentes no alarme para prender os terminais de anel da cablagem ao alarme (Figura 2).

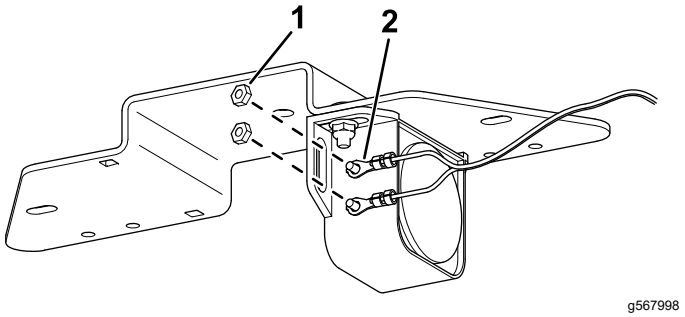

Figura 2

1. Porca
2. Terminal de anel

3. Utilize 2 parafusos de carroçaria (5/16 pol. x ¾ pol.) e duas porcas de bloqueio (5/16 pol.) para prender o suporte de montagem da buzina à estrutura da unidade de tração (Figura 3).

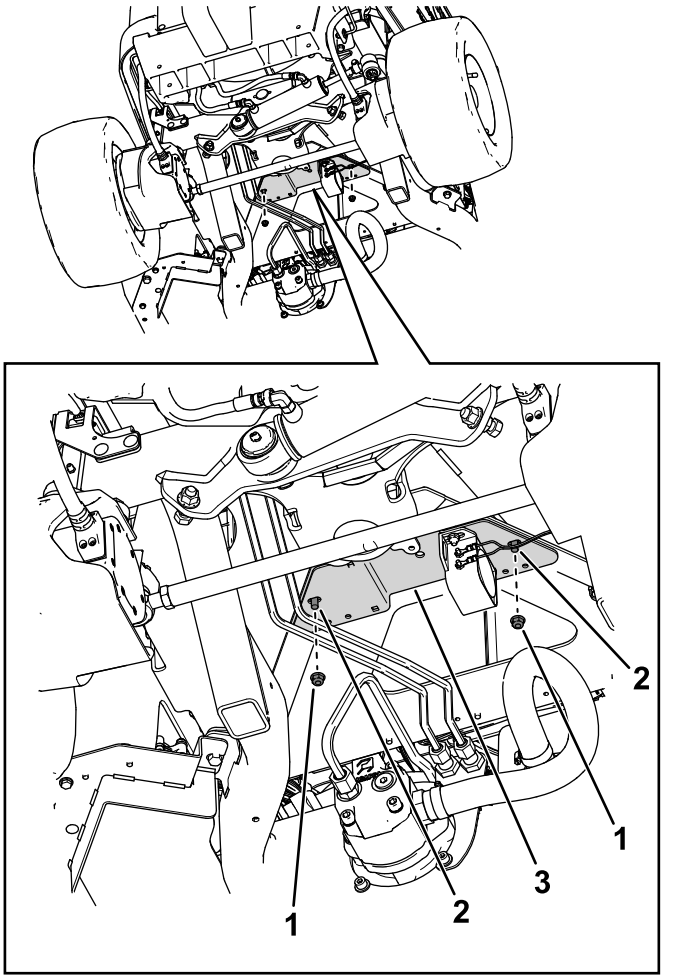

Figura 3

1. Porca
2. Parafuso
3. Suporte de montagem

4. Utilize uma braçadeira de cabos e um fixador de pressão para prender a cablagem à estrutura da máquina (Figura 4).

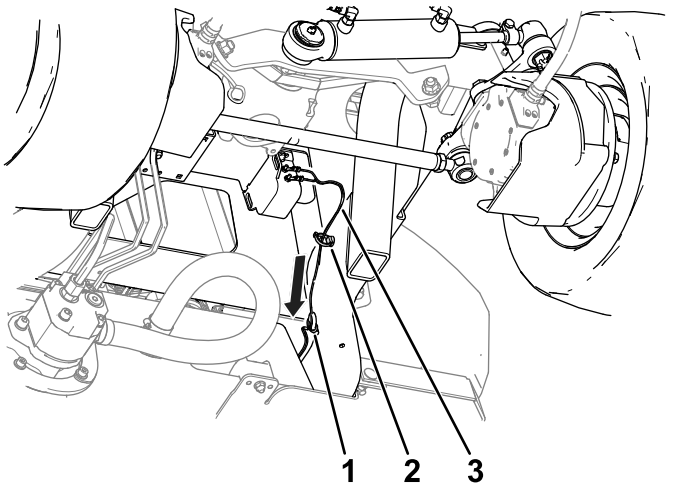

Figura 4

1. Braçadeira de cabos
2. Fixador de pressão
3. Cablagem

5. Levante o capot e encaminhe a perna da cablagem (Figura 5) em direção aos conectores acima da tampa do depósito hidráulico e ligue-a ao conector da cablagem da máquina identificado com DRIVING LIGHT KIT POWER.

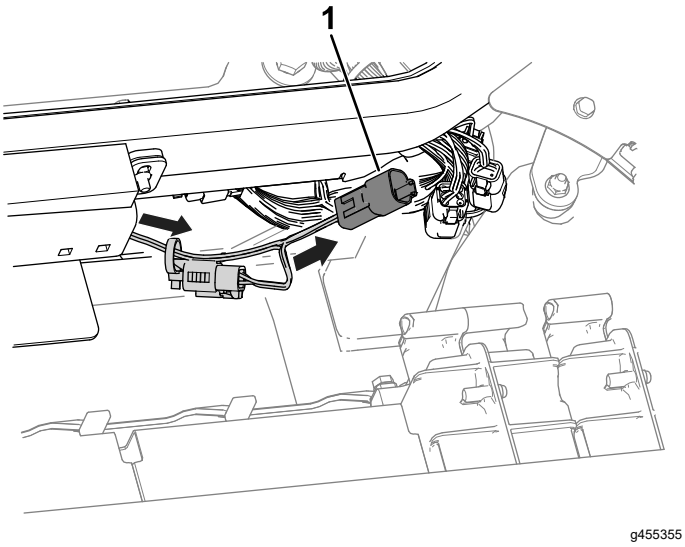

Figura 5

1. Perna da cablagem

3

Verificação do alarme de segurança

Nenhuma peça necessária

Procedimento

Realize os seguintes passos para assegurar que o alarme de segurança está a trabalhar.

1. Rode o interruptor de desligar a bateria para a posição LIGAR.
2. Sente-se no banco do operador, aperte o cinto, ligue a máquina e pressione a parte inferior do pedal de tração para mover a unidade de tração em marcha-atrás.
3. Oiça o alarme.



Count on it.