Form No. 3477-943 Rev B

Set voor achteruitrijalarm

Groundsmaster® e3200 of e3300 serie tractie-eenheid

Modelnr.: 31817

Installatie-instructies

Installatie

Losse onderdelen

Gebruik onderstaande lijst om te controleren of alle onderdelen zijn geleverd.

Procedure	Omschrijving	Hoeveelheid	Gebruik
1	Geen onderdelen vereist	–	De machine voorbereiden op de montage.
2	Achteruitrijalarm Slotbout (5/16" x ¾") Flensmoer (5/16") Druknagel Kabelbinder Montagebeugel Slotbout (¼" x ¾") Flensmoer (¼") Kabelboom	1 2 2 1 1 1 2 2 1	Het achteruitrijalarm monteren.
3	Geen onderdelen vereist	–	Het achteruitrijalarm controleren.

Belangrijk: **Deze set kan enkel worden gemonteerd op Groundsmaster e3200 machines met serienummer 417500000 en hoger.**

1

De machine voorbereiden op de montage

Geen onderdelen vereist

Procedure

1. Parkeer de machine op een horizontaal oppervlak.
2. Zorg dat de parkeerrem in werking is gesteld.
3. Schakel de machine uit en verwijder het contactsleuteltje.
4. Draai de afkoppelschakelaar van de accu op UIT.

© 2026—The Toro® Company
8111 Lyndale Avenue South
Bloomington, MN 55420

Registreer uw product op www.Toro.com.

CE UK CA

Vertaling van de oorspronkelijke tekst (NL)
Gedrukt in de VS
Alle rechten voorbehouden

3477-943

2

Het achteruitrijalarm monteren

Benodigde onderdelen voor deze stap:

1	Achteruitrijalarm
2	Slotbout (5/16" x ¾")
2	Flensmoer (5/16")
1	Druknagel
1	Kabelbinder
1	Montagebeugel
2	Slotbout (¼" x ¾")
2	Flensmoer (¼")
1	Kabelboom

Procedure

1. Gebruik 2 slotbouten (¼" x ¾") en 2 flensmoeren (¼") om het alarm aan de montagebeugel te bevestigen (Figuur 1).

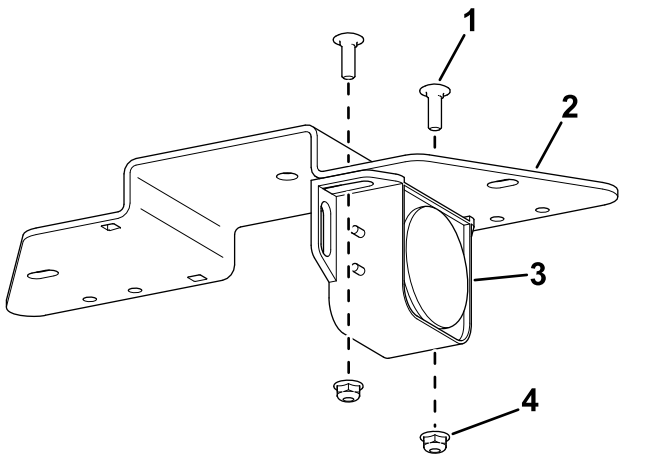

Figuur 1

1. Slotbout (¼" x ¾")
2. Montagebeugel
3. Alarm
4. Flensmoer (¼")

2. Gebruik de aanwezige moeren op het alarm om de ringconnectoren van de kabelboom aan het alarm te bevestigen (Figuur 2).

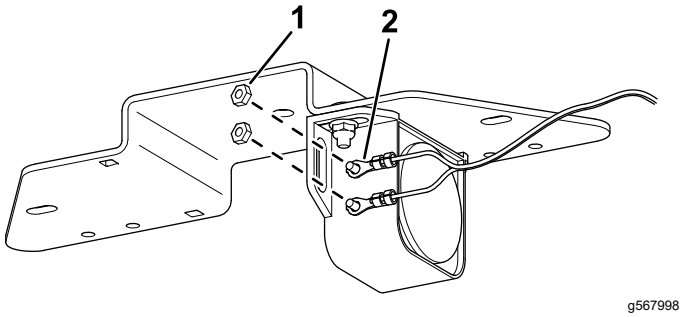

Figuur 2

1. Moer
2. Ringaansluiting

3. Gebruik 2 slotbouten (5/16 x ¾") en 2 flensmoeren (5/16") om de montagebeugel aan het frame van de tractie-eenheid te bevestigen (Figuur 3).

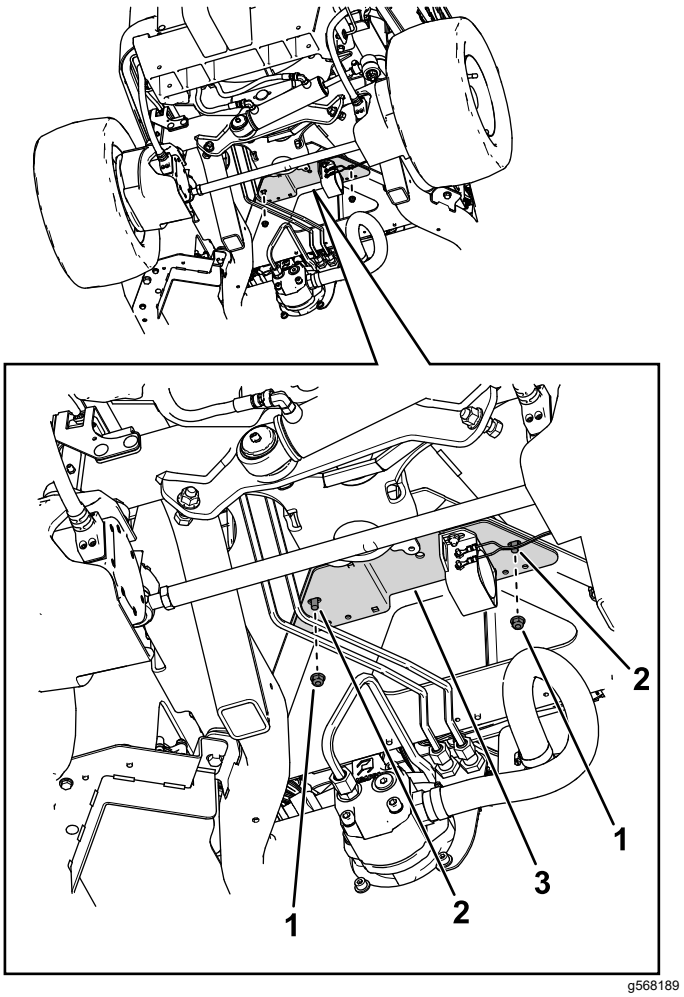

Figuur 3

1. Moer
2. Bout
3. Montagebeugel

4. Gebruik een kabelbinder en een druknagel om de kabelboom aan het frame van de machine te bevestigen (Figuur 4).

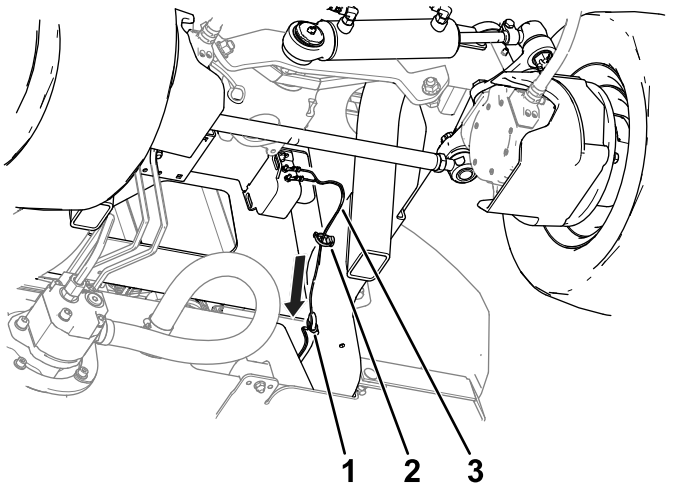

Figuur 4

1. Kabelbinder
2. Druknagel
3. Kabelboom

5. Til de motorkap op en leid het uiteinde van de kabelboom (Figuur 5) naar de connectoren boven de kap van de hydraulische tank en sluit deze aan op de connector van de kabelboom van de machine met de aanduiding DRIVING LIGHT KIT POWER

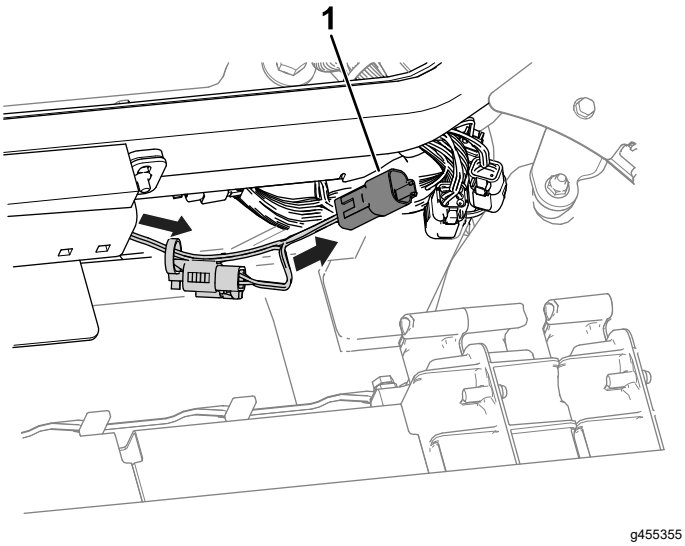

Figuur 5

1. Uiteinde van de kabelboom

3

Het achteruitrijalarm controleren

Geen onderdelen vereist

Procedure

Voer de volgende stappen uit om te controleren of het achteruitrijalarm werkt.

1. Draai de afkoppelschakelaar van de accu op AAN.
2. Ga op de bestuurdersstoel zitten, maak de veiligheidsgordel vast, schakel de machine in en druk op de onderkant van het tractiepedaal om de tractie-eenheid achteruit te laten rijden.
3. Let op het geluid van het alarm.



Count on it.