Form No. 3477-944 Rev B

Ryggealarmsett

Groundsmaster® e3200- eller e3300-serien med trekkenhet

Modellnr. 31817

Installasjonsveiledning

Montering

Løse deler

Bruk diagrammet nedenfor som en sjekkliste for å kontrollere at alle delene er sendt.

Prosedyre	Beskrivelse	Ant.	Bruk
1	Ingen deler er nødvendige	–	Klargjøre maskinen.
2	Ryggealarm Låsebolt (5/16 x ¾ tomme) Flensmutter (5/16 tomme) Skyvefeste Kabelfeste Monteringsbrakett Låseskrue (¼ x ¾ tomme) Flensmutter (¼ tomme) Ledningssats	1 2 2 1 1 1 2 2 1	Monter ryggealarmen.
3	Ingen deler er nødvendige	–	Kontroller ryggealarmen.

Viktig: **Dette settet kan kun monteres på Groundsmaster e3200-maskiner med serienummer 417500000 og oppover.**

1

Klargjøre maskinen

Ingen deler er nødvendige

Prosedyre

1. Parker maskinen på en jevn flate.
2. Kontroller at parkeringsbremsen er aktivert.
3. Slå av maskinen og ta ut nøkkelen.
4. Vri batterifrakoblingsbryteren til Av-posisjonen.

© 2026—The Toro® Company
8111 Lyndale Avenue South
Bloomington, MN 55420

Registrer ditt produkt på www.Toro.com.

Oversettelse av originalen (NO)
Trykt i USA
Med enerett

3477-944

2

Montere ryggealarm

Deler som er nødvendige for dette trinnet:

1	Ryggealarm
2	Låsebolt (5/16 x ¾ tomme)
2	Flensmutter (5/16 tomme)
1	Skyvefeste
1	Kabelfeste
1	Monteringsbrakett
2	Låseskrue (¼ x ¾ tomme)
2	Flensmutter (¼ tomme)
1	Ledningssats

Prosedyre

1. Bruk to låsebolter (¼ x ¾ tomme) og to flensmuttere (¼ tomme) for å feste tankplaten til kjølevæskeflasken (Figur 1).

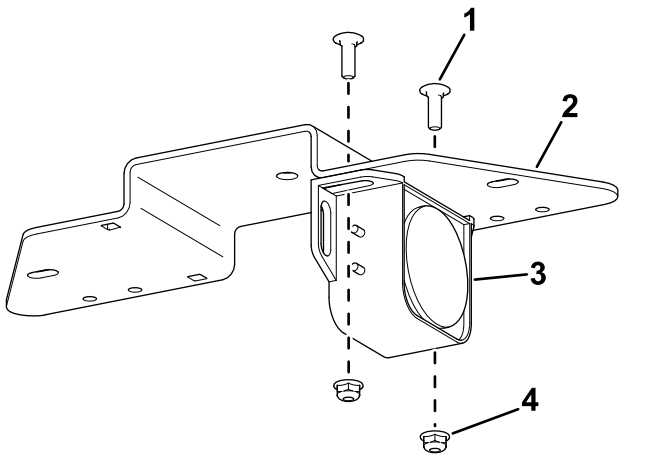

Figur 1

1. Låsebolt (1/4 x 3/4 tomme)
2. Monteringsbrakett
3. Alarm
4. Flensmutter (¼ tomme)

2. Bruk de eksisterende mutterne på alarmen til å feste ledningssatsens ringklemmer til alarmen (Figur 2).

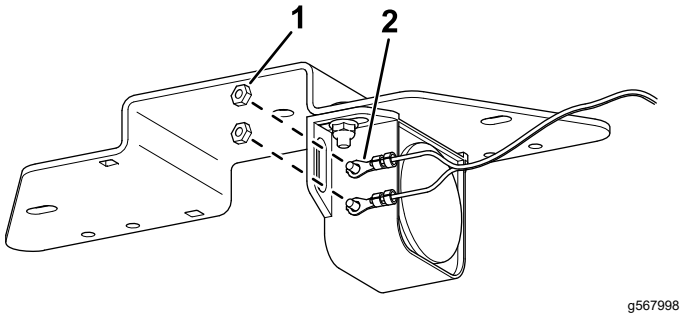

Figur 2

1. Mutter
2. Ringterminal

3. Bruk to låsebolter (5/16 x ¾ tomme) og to flensmuttere (5/16 tomme) til å montere monteringsbraketten til trekkenhetsrammen (Figur 3).

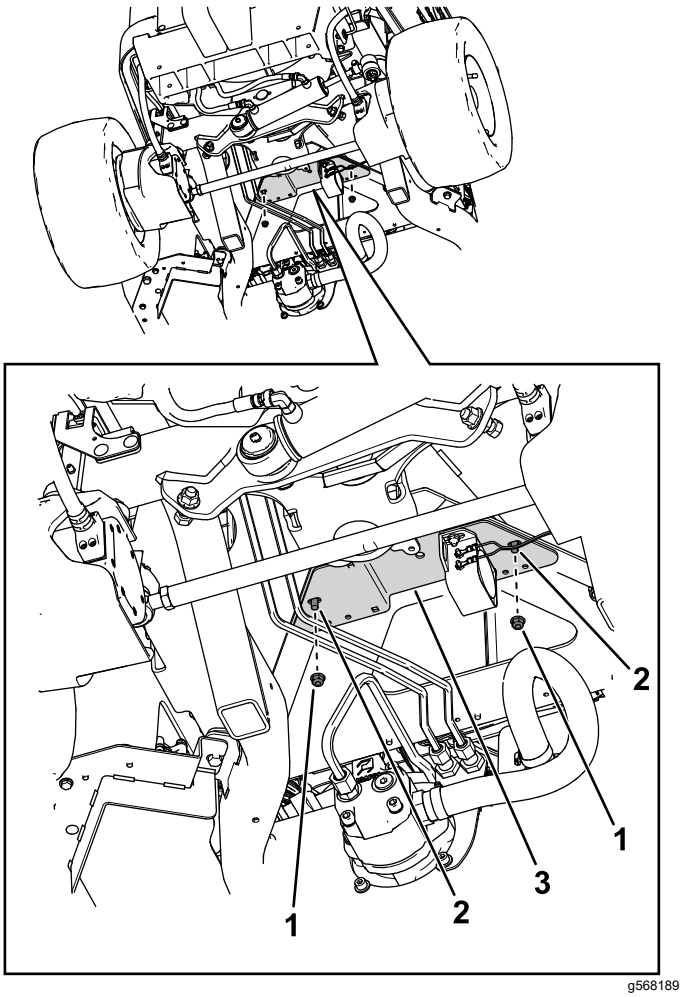

Figur 3

1. Mutter
2. Bolt
3. Monteringsbrakett

4. Bruk et kabelfeste og et skyvefeste til å feste ledningssatsen til maskinrammen (Figur 4).

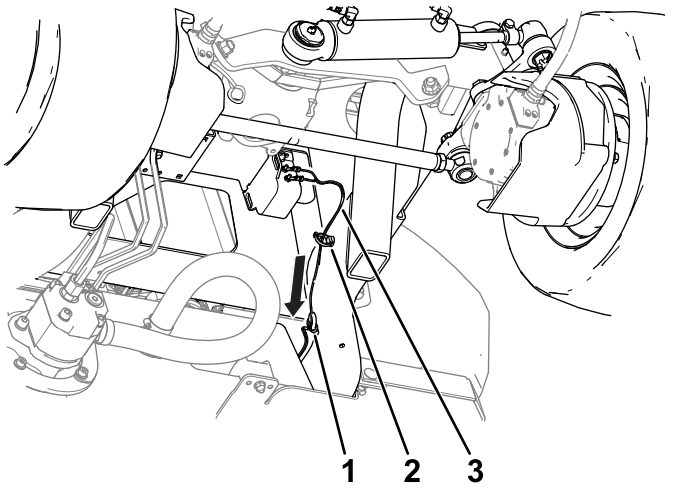

g568192

Figur 4

1. Kabelfeste
2. Skyvefeste
3. Ledningssats

5. Åpne panseret og før ledningssatsenheten (Figur 5) mot kontaktene over hydraulikktanklokket og koble den til maskinens ledningssatskontakt merket DRIVING LIGHT KIT POWER (strøm til fjernlyssett).

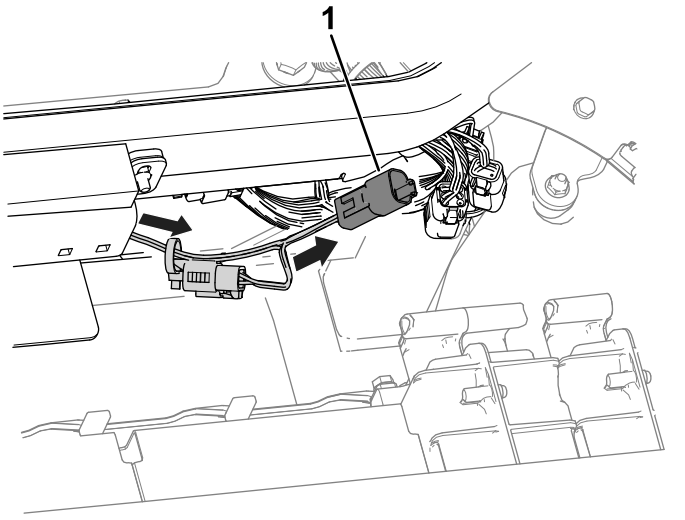

g455355

Figur 5

1. Ledningssatsenhet

3

Kontrollere ryggealarmen

Ingen deler er nødvendige

Prosedyre

Utfør følgende trinn for å sikre at ryggealarmen fungerer.

1. Vri batterifrakoblingsbryteren til PÅ-stillingen.
2. Sitt i førersetet, fest sikkerhetsbeltet, slå på maskinen og trykk på bunnen av trekkraftspedalen for å rygge trekkenheten.
3. Lytt etter alarmlyden.



Count on it.