Form No. 3477-936 Rev B

Bakalarmsæt

Groundsmaster®-traktionsenhed i e3200- eller e3300-serien

Modelnr. 31817

Monteringsvejledning

Montering

Løsdele

Brug skemaet herunder til at kontrollere, at alle dele er blevet leveret.

Fremgangsmåde	Beskrivelse	Antal	Anvendelse
1	Kræver ingen dele	–	Klargøring af maskinen.
2	Bakalarm Bræddebolt (5/16" x ¾") Flangemøtrik (5/16") Skubbefastgørelsesanordning Kabelbånd Monteringsbeslag Bræddebolt (¼" x ¾") Flangemøtrik (¼") Ledningsnet	1 2 2 1 1 1 2 2 1	Monter bakalarmen.
3	Kræver ingen dele	–	Kontroller bakalarmen.

Vigtigt: **Dette sæt kan kun monteres på Groundsmaster e3200-maskiner med serienummer 417500000 og opefter.**

1

Klargøring af maskinen

Kræver ingen dele

Fremgangsmåde

1. Parker maskinen på en plan overflade.
2. Sørg for, at parkeringsbremsen er aktiveret.
3. Sluk maskinen, og tag nøglen ud.
4. Drej batteriets afbryderkontakt hen til positionen OFF (fra).

© 2026—The Toro® Company
8111 Lyndale Avenue South
Bloomington, MN 55420

Registrer dit produkt på www.Toro.com.

Oversættelse af original (DA)
Trykt i USA
Alle rettigheder forbeholdes

3477-936

2

Montering af bakalarmen

Dele, der skal bruges til dette trin:

1	Bakalarm
2	Bræddebolt (5/16" x ¾")
2	Flangemøtrik (5/16")
1	Skubbefastgørelsesanordning
1	Kabelbånd
1	Monteringsbeslag
2	Bræddebolt (¼" x ¾")
2	Flangemøtrik (¼")
1	Ledningsnet

Fremgangsmåde

1. Brug 2 bræddebolte (¼" x ¾") og 2 flangemøtrikker (¼") til at fastgøre alarmen til monteringsbeslaget (Figur 1).

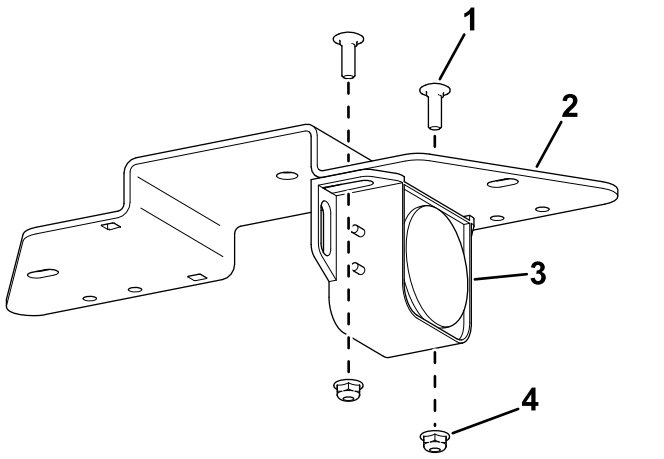

Figur 1

1. Bræddebolt (1/4 x 3/4 tomme)
2. Monteringsbeslag
3. Alarm
4. Flangemøtrik (¼")

2. Brug de eksisterende møtrikker på alarmen til at fastgøre ledningsnettets ringklemmer til alarmen (Figur 2).

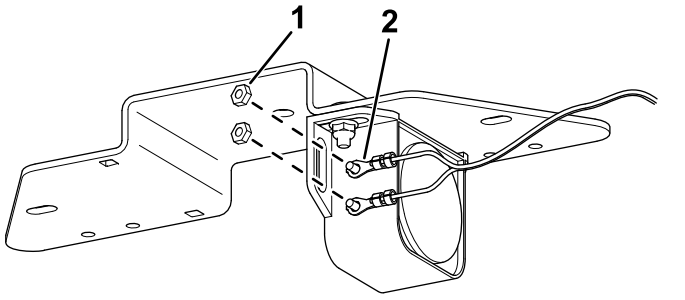

Figur 2

1. Møtrik
2. Ringklemme

3. Brug 2 bræddebolte (5/16" x ¾") og 2 flangemøtrikker (5/16") til at fastgøre monteringsbeslaget til traktionsenhedens stel (Figur 3).

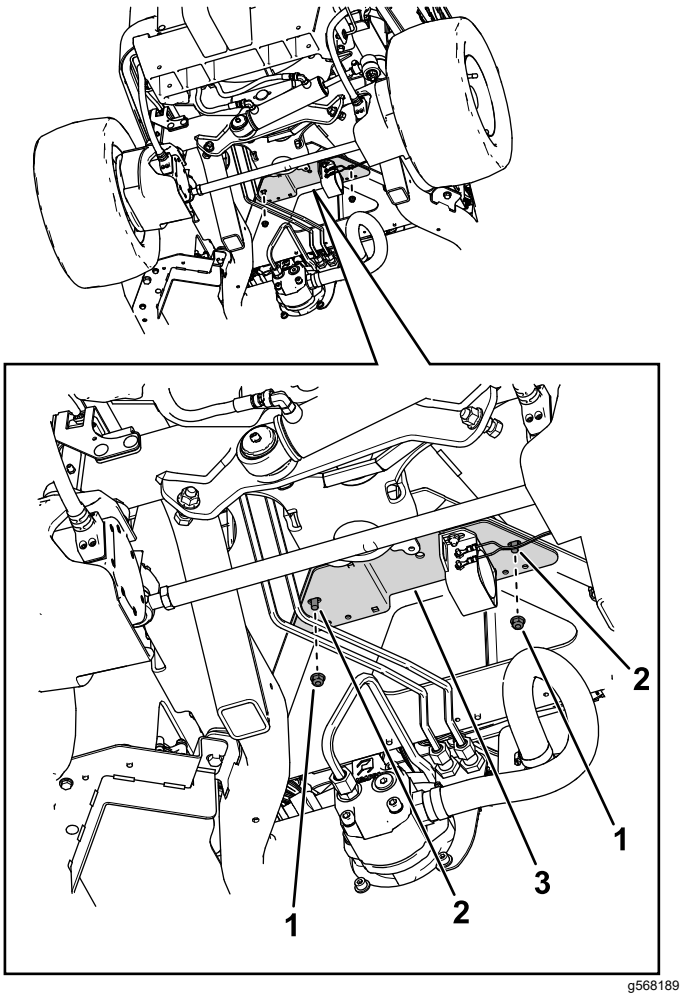

Figur 3

1. Møtrik
2. Bolt
3. Monteringsbeslag

4. Brug et kabelbånd og en skubbefastgørelsesanordning til at fastgøre ledningsnettet til maskinstellet (Figur 4).

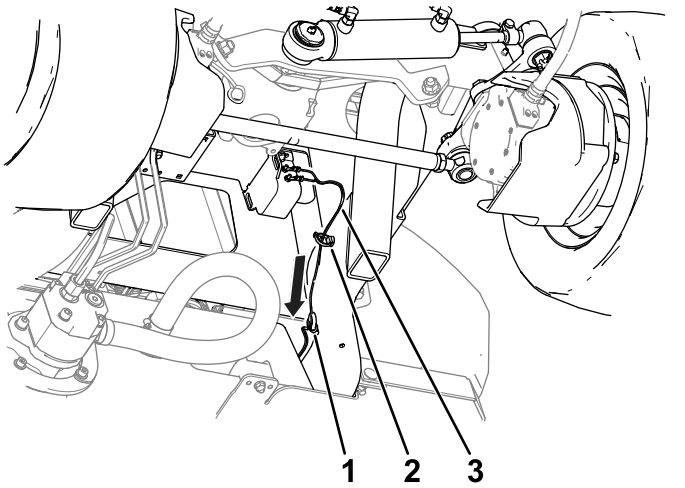

Figur 4

1. Kabelbånd
2. Skubbefastgørelsesanordning
3. Ledningsnet

5. Løft motorhjelmen, og før ledningsnettets ben (Figur 5) mod stikkene over hydrauliktankens dæksel, og slut det til maskinens ledningsnetstik, der er mærket DRIVING LIGHT KIT POWER (strøm til kørelyssæt).

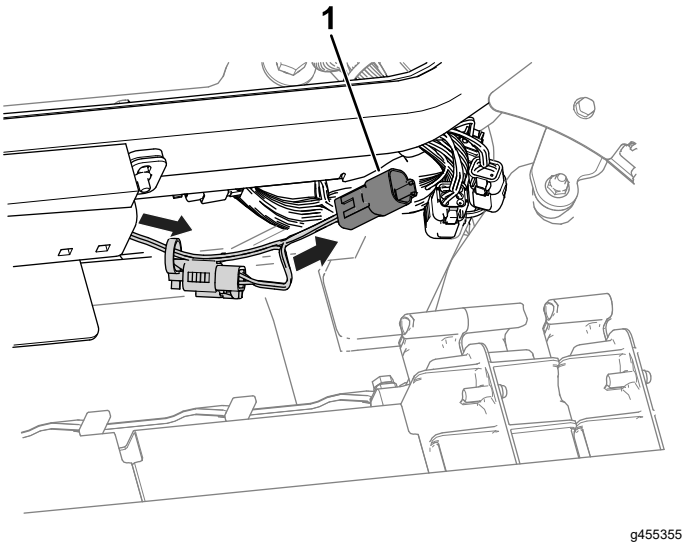

Figur 5

1. Ledningsnettets ben

3

Kontrol af bakalarmen

Kræver ingen dele

Fremgangsmåde

Udfør følgende trin for at sikre, at bakalarmen virker.

1. Drej batteriets afbryderkontakt til positionen ON (til).
2. Sæt dig i førersædet, spænd sikkerhedsselen, tænd maskinen, og træd på den nederste del af traktionspedalen for at køre traktionsenheden baglæns.
3. Lyt efter alarmlyden.



Count on it.