Form No. 3477-939 Rev B

Peruutushälytinsarja

Groundsmaster® e3200- tai e3300 -sarjan ajoyksikkö

Mallinro: 31817

Asennusohjeet

Asennus

Irralliset osat

Tarkista alla olevasta taulukosta, että kaikki osat on toimitettu.

Ohjeet	Kuvaus	Määrä	Käyttökohde
1	Mitään osia ei tarvita	–	Koneen valmistelu.
2	Peruutushälytin Lukkopultti (5/16 × ¾ tuumaa) Laippamutteri (5/16 tuumaa) Painettava kiinnitin Nippuside Asennuskannatin Lukkopultti (¼ × ¾ tuumaa) Laippamutteri (¼ tuumaa) Johdinsarja	1 2 2 1 1 1 2 2 1	Peruutushälyttimen asennus.
3	Mitään osia ei tarvita	–	Peruutushälyttimen tarkastus

Tärkeää: **Tämä sarja voidaan asentaa vain Groundsmaster e3200 -koneisiin, joiden sarjanumero on 417500000 tai suurempi.**

1

Koneen valmistelu

Mitään osia ei tarvita

Ohjeet

1. Pysäköi kone tasaiselle alustalle.
2. Varmista, että seisontajarru on kytkettynä.
3. Sammuta kone ja irrota virta-avain.
4. Käännä akun eristyskytkin POIS-asentoon.

© 2026—The Toro® Company
8111 Lyndale Avenue South
Bloomington, MN 55420

Rekisteröi tuotteesi osoitteessa www.Toro.com.

Käännös alkuperäisestä tekstistä (FI)
Painettu Yhdysvalloissa
Kaikki oikeudet pidätetään
3477-939

2

Peruutushälyttimen asennus

Vaiheeseen tarvittavat osat:

1	Peruutushälytin
2	Lukkopultti (5/16 × ¾ tuumaa)
2	Laippamutteri (5/16 tuumaa)
1	Painettava kiinnitin
1	Nippuside
1	Asennuskannatin
2	Lukkopultti (¼ × ¾ tuumaa)
2	Laippamutteri (¼ tuumaa)
1	Johdinsarja

Ohjeet

1. Kiinnitä hälytin asennuskannattimeen kahdella lukkopultilla (¼ × ¾ tuumaa) ja kahdella laippamutterilla (¼ tuumaa) (Kuva 1).

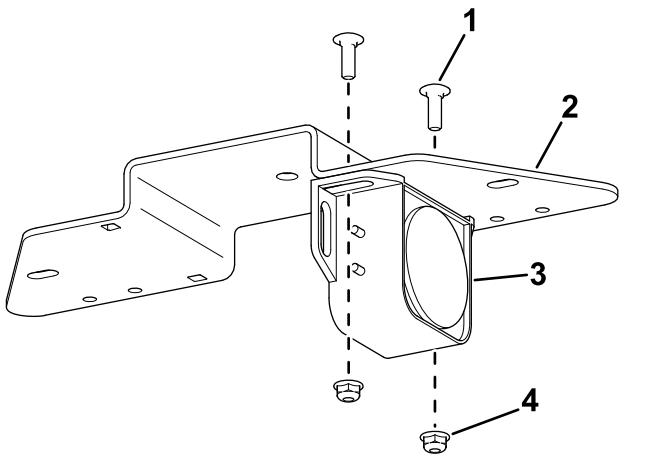

Kuva 1

1. Lukkopultti (1/4 × 3/4 tuumaa)
2. Asennuskannatin
3. Hälytin
4. Laippamutteri (¼ tuumaa)

2. Kiinnitä johdinsarjan rengasliittimet hälyttimeen hälyttimen nykyisillä muttereilla (Kuva 2).

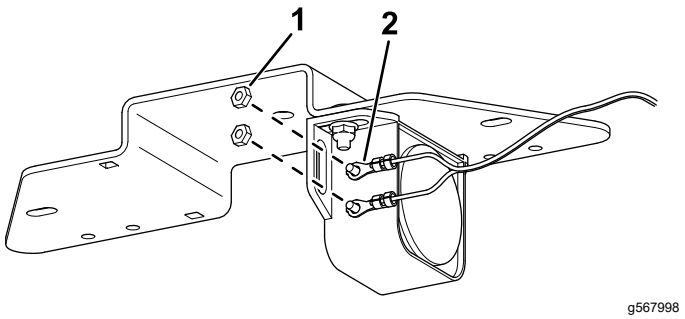

Kuva 2

1. Mutteri
2. Rengasliitin

3. Kiinnitä asennuskannatin ajoyksikön runkoon kahdella lukkopultilla (5/16 × ¾ tuumaa) ja kahdella laippamutterilla (5/16 tuumaa) (Kuva 3).

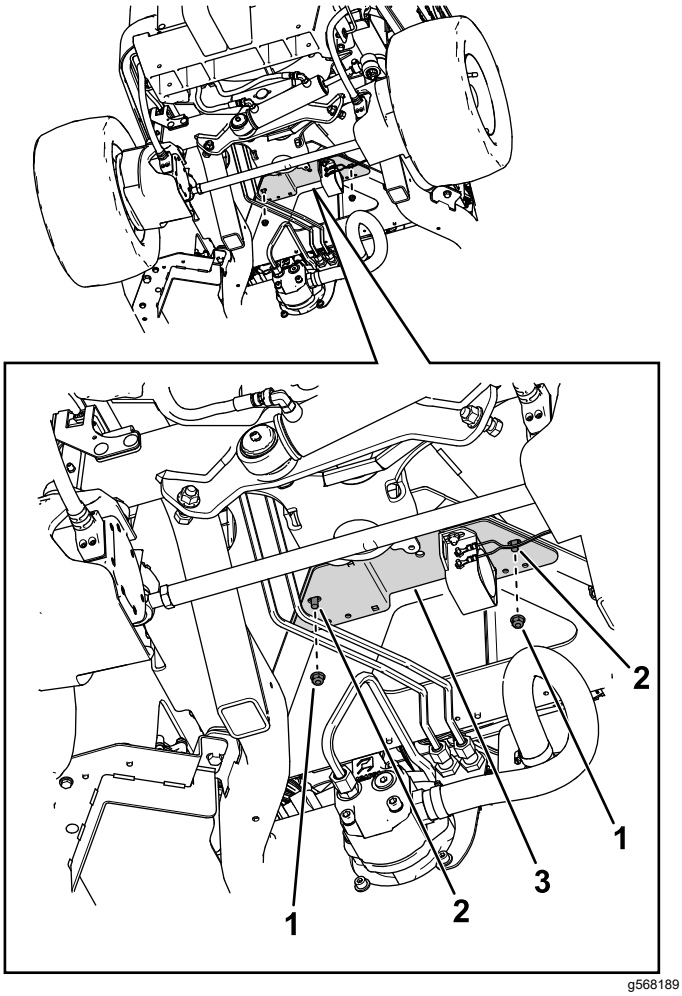

Kuva 3

1. Mutteri
2. Pultti
3. Asennuskannatin

4. Kiinnitä johdinsarja koneen runkoon nippusiteellä ja painettavalla kiinnittimellä (Kuva 4).

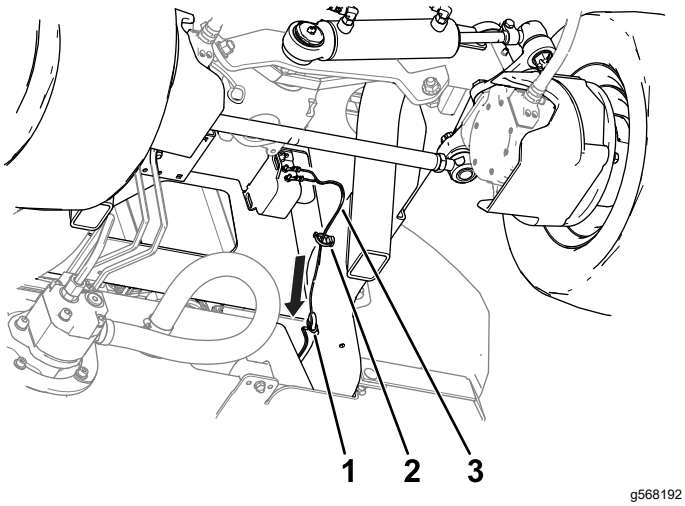

Kuva 4

1. Nippuside
2. Painettava kiinnitin
3. Johdinsarja

5. Nosta konepelti ja vedä johdinsarjan pää (Kuva 5) kohti hydraulinestesäiliön korkin yläpuolella olevia liittimiä ja kytke se koneen johdinsarjan liittimeen, jossa on merkintä DRIVING LIGHT KIT POWER.

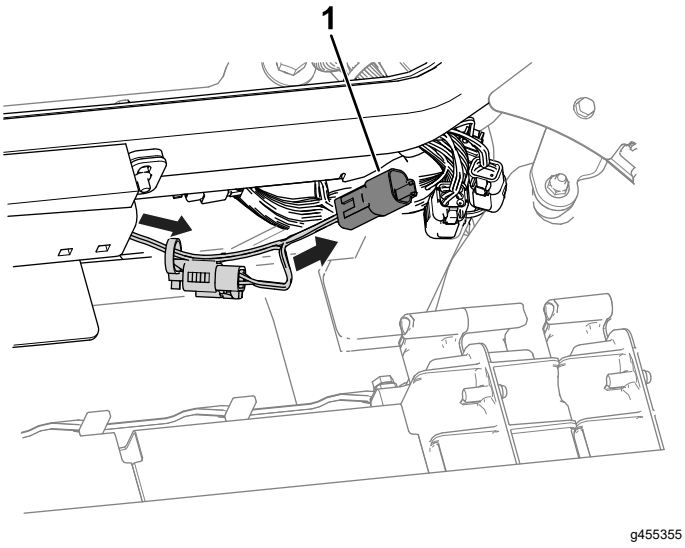

Kuva 5

1. Johdinsarjan pää

3

Peruutushälyttimen tarkastus

Mitään osia ei tarvita

Ohjeet

Varmista peruutushälyttimen toiminta suorittamalla seuraavat vaiheet.

1. Käännä akun eristyskytkin PÄÄLLÄ-asentoon.
2. Istu käyttäjän istuimelle, kiinnitä turvavyö, käynnistä kone ja liikuta ajoyksikköä taaksepäin painamalla ajopolkimen alaosaa.
3. Kuuntele, kuuluuko äänimerkki.



Count on it.