Form No. 3477-938 Rev B

Kit de alarma de marcha atrás

Unidad de tracción Groundsmaster® Serie e3200 o e3300

Nº de modelo 31817

Instrucciones de instalación

Instalación

Piezas sueltas

Utilice la tabla siguiente para verificar que no falta ninguna pieza.

Procedimiento	Descripción	Cant.	Uso
1	No se necesitan piezas	–	Preparación de la máquina.
2	Alarma de marcha atrás	1	Instale la alarma de marcha atrás.
	Perno de cuello cuadrado (5/16" x ¾")	2	
	Tuerca con arandela prensada (5/16")	2	
	Fijación a presión	1	
	Brida	1	
	Soporte de montaje	1	
	Perno de cuello cuadrado (¼" x ¾")	2	
	Tuerca con arandela prensada (¼")	2	
	Arnés de cables	1	
3	No se necesitan piezas	–	Compruebe la alarma de marcha atrás.

Importante: **Este kit puede instalarse en máquinas Groundsmaster e3200 únicamente con número de serie 417500000 y superiores.**

1

Preparación de la máquina

No se necesitan piezas

Procedimiento

1. Aparque la máquina en una superficie nivelada.
2. Asegúrese de que el freno de estacionamiento está puesto.
3. Apague la máquina y retire la llave.
4. Gire el interruptor de desconexión de las baterías a la posición de APAGADO.

© 2026—The Toro® Company
8111 Lyndale Avenue South
Bloomington, MN 55420

Registre su producto en www.Toro.com.

Traducción del original (ES)
Impreso en EE. UU.
Reservados todos los derechos

3477-938

2

Instalación de la alarma de marcha atrás

Piezas necesarias en este paso:

1	Alarma de marcha atrás
2	Perno de cuello cuadrado (5/16" x ¾")
2	Tuerca con arandela prensada (5/16")
1	Fijación a presión
1	Brida
1	Soporte de montaje
2	Perno de cuello cuadrado (¼" x ¾")
2	Tuerca con arandela prensada (¼")
1	Arnés de cables

Procedimiento

1. Utilice 2 pernos de cuello cuadrado (¼" × ¾") y 2 tuercas con arandela prensada (¼") para sujetar la alarma al soporte de montaje (Figura 1).

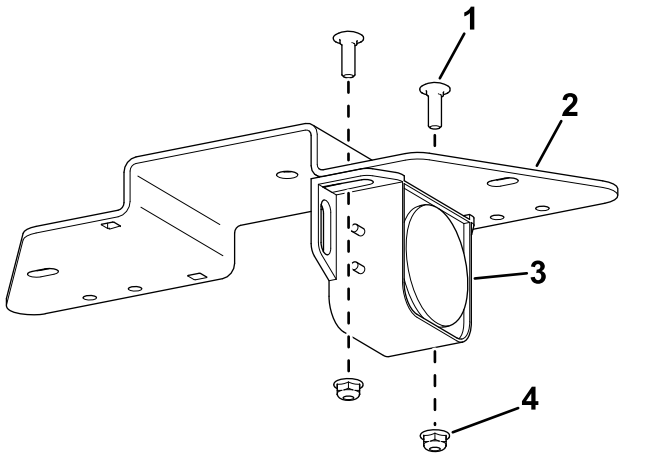

Figura 1

1. Perno de cuello cuadrado (¼" × ¾")
2. Soporte de montaje
3. Alarma
4. Tuerca con arandela prensada (¼")

2. Utilice las tuercas existentes de la alarma para fijar los terminales de anillo del arnés de cables a la alarma (Figura 2).

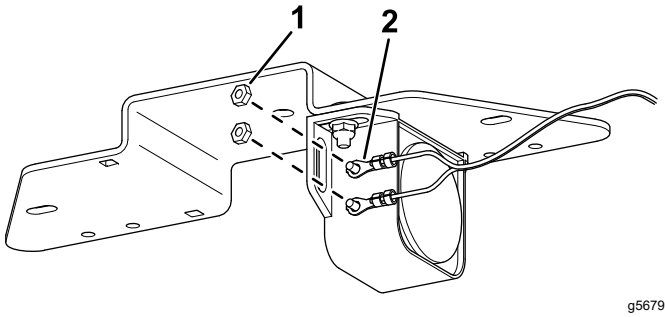

Figura 2

1. Tuerca
2. Terminal de anillo

3. Utilice 2 pernos de cuello cuadrado (5/16" × ¾") y 2 tuercas con arandela prensada (5/16") para sujetar el soporte de montaje al bastidor de la unidad de tracción (Figura 3).

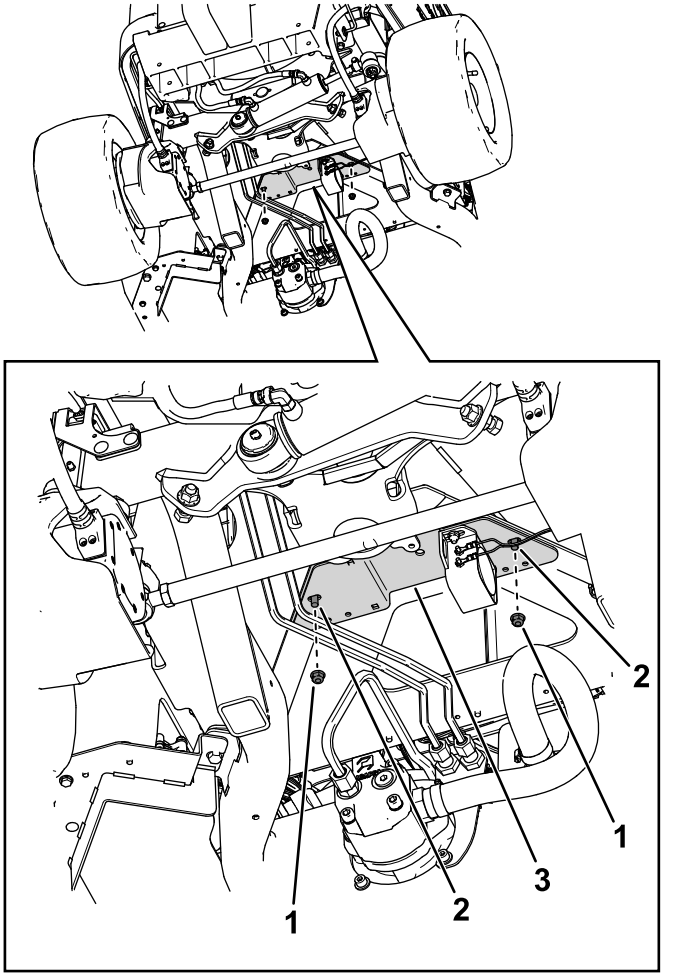

Figura 3

1. Tuerca
2. Perno
3. Soporte de montaje

4. Utilice una brida y una grapa de fijación para sujetar el arnés de cables al bastidor de la máquina (Figura 4).

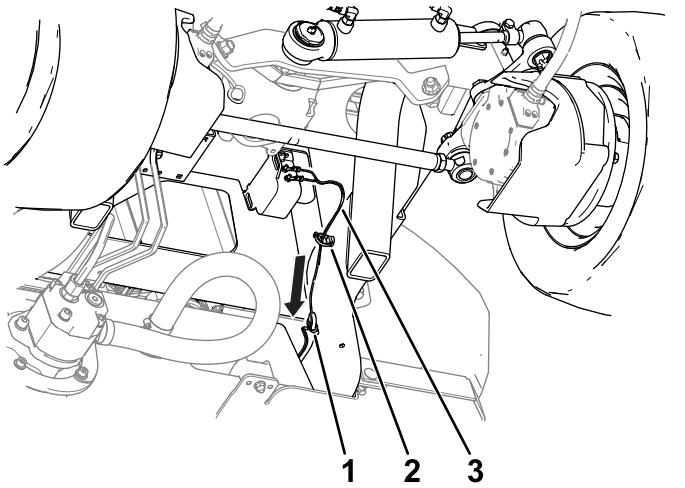

Figura 4

1. Brida
2. Grapa de fijación
3. Arnés de cables

5. Levante el capó y enrute el ramal del arnés de cables (Figura 5) hacia los conectores situados encima del tapón del depósito hidráulico, y conéctelo al conector del arnés de cables de la máquina marcado DRIVING LIGHT KIT POWER.

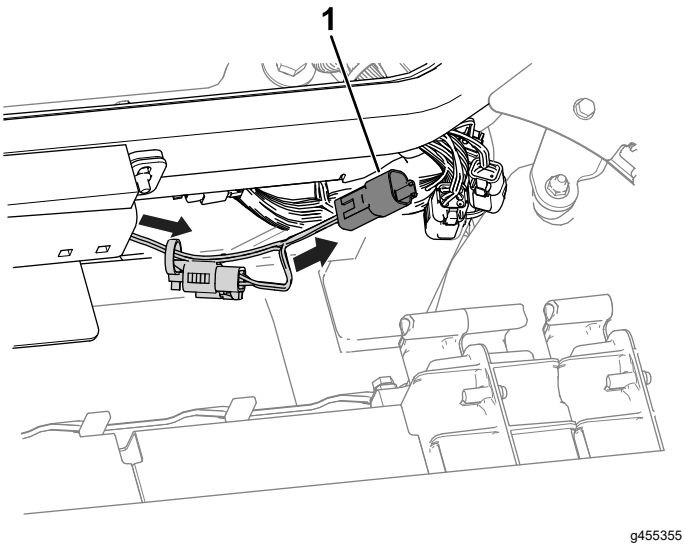

Figura 5

1. Ramal del arnés de cables

3

Comprobación de la alarma de marcha atrás

No se necesitan piezas

Procedimiento

Realice los pasos indicados a continuación para asegurarse de que la alarma de marcha atrás funciona.

1. Ponga el interruptor de desconexión de la batería en la posición de CONECTADO.
2. Siéntese en el asiento del operador, abroche el cinturón de seguridad, encienda la máquina y presione la parte inferior del pedal de tracción para desplazar la unidad de tracción hacia atrás.
3. La alarma debe sonar.



Count on it.