Form No. 3463-915 Rev B

Kit de finition pour système de pulvérisation de précision GeoLink®

Pulvérisateur de gazon Multi Pro® 1750 à partir du numéro de série 315000001

N° de modèle 41742—N° de série 400000000 et suivants

Instructions de montage

Remarque: Ce kit doit être installé en même temps que le Modèle 41712 ou le Modèle 41713

Introduction

Le kit système de pulvérisation GeoLink est un accessoire pour pulvérisateur Toro Multi Pro destiné aux utilisateurs professionnels et temporaires employés à des applications commerciales. Il est principalement conçu pour pulvériser les pelouses entretenues régulièrement dans les parcs, les terrains de golf, les terrains de sport et les espaces verts commerciaux. L'utilisation de ce produit à d'autres fins que celle prévue peut être dangereuse pour vous-même et toute personne à proximité.

Lisez attentivement cette notice pour apprendre comment utiliser et entretenir correctement votre produit, et éviter ainsi de l'endommager ou de vous blesser. Vous êtes responsable de l'utilisation sûre et correcte du produit.

Rendez-vous sur www.Toro.com pour tout document de formation à la sécurité et à l'utilisation des produits, pour tout renseignement concernant un produit ou un accessoire, pour obtenir l'adresse des dépositaires ou pour enregistrer votre produit.

Pour obtenir des prestations de service, des pièces Toro d'origine ou des renseignements complémentaires, munissez-vous des numéros de modèle et de série du produit et contactez un dépositaire-réparateur ou le service client Toro agréé. La Figure 1 indique l'emplacement des numéros de modèle et de série du produit. Inscrivez les numéros dans l'espace réservé à cet effet.

Important: **Avec votre appareil mobile, vous pouvez scanner le code QR (selon l'équipement) sur la plaque du numéro de série pour accéder à l'information sur la garantie, les pièces et autres renseignements concernant le produit.**

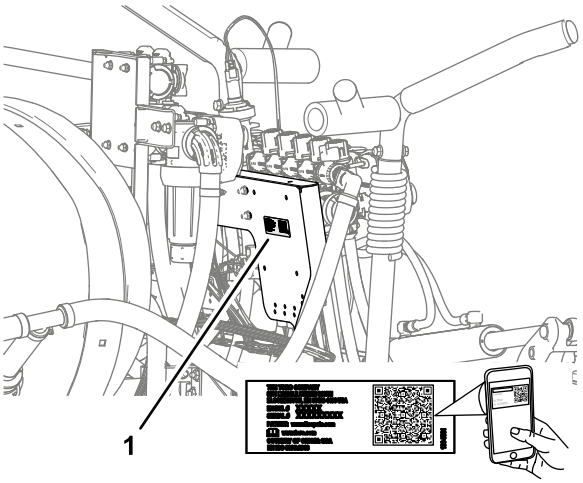

g281138

Figure 1

1. Emplacement des numéros de modèle et de série

N° de modèle _____

N° de série _____

Les mises en garde de ce manuel soulignent des dangers potentiels et sont signalées par le symbole de sécurité (Figure 2), qui indique un danger pouvant entraîner des blessures graves ou mortelles si les précautions recommandées ne sont pas respectées.



g000502

Figure 2

1. Symbole de sécurité

Ce manuel utilise deux termes pour faire passer des renseignements essentiels. **Important** pour attirer l'attention sur une information d'ordre mécanique spécifique, et **Remarque** pour souligner une information d'ordre général méritant une attention particulière.

© 2026—The Toro® Company
8111 Lyndale Avenue South
Bloomington, MN 55420

Enregistrez votre produit à www.Toro.com.

Traduction du texte d'origine (FR)
Imprimé aux États-Unis
Tous droits réservés

3463-915

Table des matières

Introduction 1
Sécurité 3
Autocollants de sécurité et d'instruction 3
Mise en service 5
1 Préparation de la machine 9
2 Dépose du siège et du panneau d'accès au moteur 9
3 Dépose des ailes avant et du capot 11
4 Débranchement du tube de détection de pression pour le manomètre de planche de bord 14
5 Débranchement des connecteurs des vannes de rampe 14
6 Dépose des sections de rampe 15
7 Montage de l'extension de rampe centrale 19
8 Montage des tourettes sur la section de rampe centrale 22
9 Dépose des vannes de section de rampe 24
10 Montage des colliers de support du débitmètre 27
11 Montage du faisceau arrière sur la machine 29
12 Montage du collecteur de débitmètre 35
13 Montage des flexibles de dérivation sur la cuve 35
14 Montage de la section de rampe centrale modifiée 37
15 Montage du collecteur du vérin de levage sur le support de vérin 37
16 Montage du support de vanne, du contrôleur de débit/section et des vannes de section 37
17 Branchement du faisceau arrière à l'arrière de la machine 41
18 Montage des vérins de levage de rampe 43
19 Montage des sections de rampe extérieures 45
20 Installation des flexibles 47
21 Branchement du tube de détection de pression du manomètre de planche de bord 51
22 Montage du récepteur de navigation 52
23 Montage des antennes de modem sur la machine 54
24 Installation des faisceaux de câblage des composants de navigation 56
25 Montage de l'écran d'affichage 58
26 Connexion du câble de données à l'écran 60
27 Montage du faisceau de données du modem sur la machine 61
28 Montage du faisceau d'alimentation du modem sur la machine 62
29 Installation du modem CL-55 64
30 Dépose de la résistance passive du faisceau de la machine 66
31 Installation du faisceau du bus ISO-CAN 67
32 Installation du faisceau adaptateur et de la résistance de terminaison 69
33 Câblage de l'embrayage de la pompe de pulvérisation 70
34 Montage des composants du système électrique 71
35 Branchement du faisceau sur la base du siège 77
36 Installation du faisceau de données de navigation et électrique 80
37 Dépose de l'interrupteur de régulation de débit 83
38 Montage du capot et des ailes avant 84
39 Pose du panneau d'accès au moteur et du siège 88
40 Programmation des réglages de la machine 89
41 Alimentation des composants GeoLink 92
42 Terminer l'installation du logiciel 92

Sécurité

⚠ ATTENTION

Les substances chimiques utilisées dans le système de pulvérisation peuvent être nocives et toxiques pour vous-même, toute personne présente, les animaux, les plantes, le sol et autres.

- **Lisez attentivement les étiquettes signalétiques et les fiches de données de sécurité (FDS) de tous les produits chimiques utilisés, et protégez-vous en suivant les recommandations des fabricants des produits chimiques. Utilisez, par exemple, un équipement de protection individuelle (EPI), y compris une protection pour le visage et les yeux, des gants ou tout autre équipement de protection adapté pour ce produit chimique.**
- **Plusieurs produits chimiques peuvent être utilisés et vous devez donc prendre connaissance des données relatives à chacun d'eux.**
- **Refusez d'utiliser ou d'intervenir sur le pulvérisateur si ces renseignements ne sont pas disponibles.**
- **Avant toute intervention sur un système de pulvérisation, assurez-vous qu'il a été rincé à trois reprises et neutralisé en conformité avec les recommandations du ou des fabricants des produits chimiques et que toutes les vannes ont effectué 3 cycles.**
- **Assurez-vous de disposer d'une source d'eau propre et de savon à proximité afin de pouvoir laver immédiatement la peau en cas de contact direct avec un produit chimique.**

Autocollants de sécurité et d'instruction

Des autocollants de sécurité et des instructions bien visibles par l'opérateur sont placés près de tous les endroits potentiellement dangereux. Remplacez tout autocollant endommagé ou manquant.

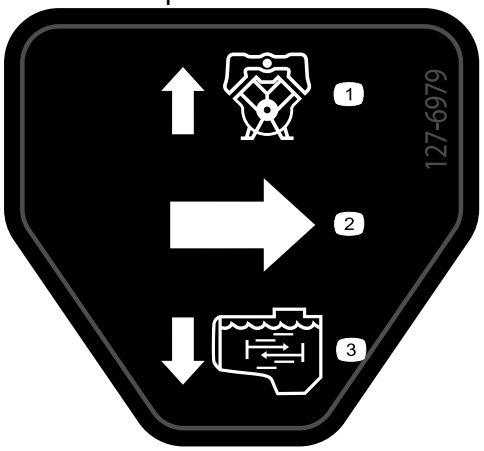

decal127-6979

127-6979

1. Débit de retour de dérivation
2. Débit
3. Débit d'agitation

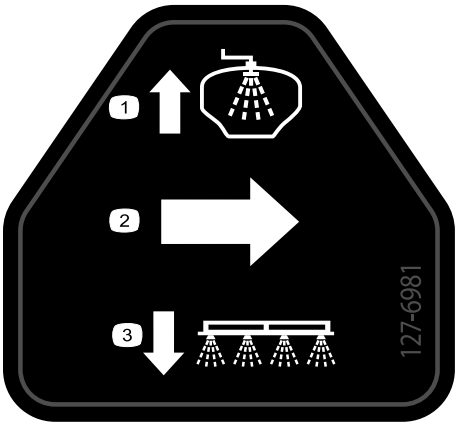

decal127-6981

127-6981

1. Débit de retour de dérivation
2. Débit
3. Pulvérisation par rampe

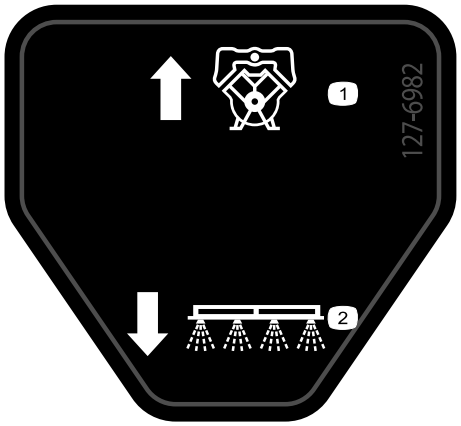

decal127-6982

127-6982

1. Débit de retour de dérivation
2. Pulvérisation par rampe



decal127-6976

127-6976

1. Diminuer
2. Augmenter

Montage

Pièces détachées

Reportez-vous au tableau ci-dessous pour vérifier si toutes les pièces ont été expédiées.

Procédure	Description	Qté	Utilisation
1	Aucune pièce requise	–	Préparation de la machine.
2	Aucune pièce requise	–	Dépose du siège et du panneau d'accès au moteur.
3	Aucune pièce requise	–	Dépose des ailes avant et du capot.
4	Aucune pièce requise	–	Débranchement du tube de détection de pression pour le manomètre de planche de bord.
5	Aucune pièce requise	–	Débranchement des connecteurs des vannes de rampe.
6	Aucune pièce requise	–	Dépose des sections de rampe.
7	Boulon à embase (⅜ x 1 po) Contre-écrous à embase (⅜ po) Extension de rampe centrale Support de vérin (large) Plaque de liaison (large) Boulon de carrosserie (½ x 1¼ po) Contre-écrou à embase (½ po)	2 2 1 1 1 4 4	Montage de l'extension de rampe centrale.
8	Tourette Flexible (vanne 5 ou 6) Contre-écrou à embase (5/16 po)	2 2 2	Montage les pattes de support et les tourettes sur la section de rampe centrale.
9	Chapeau (raccord rapide) Étrier de fixation	3 3	Dépose des vannes de section de rampe.
10	Support de débitmètre Demi-collier de support Boulon (¼ x 4½ po) Contre-écrous à embase (¼ po)	1 4 4 4	Montage des colliers de support du débitmètre.
11	Faisceau arrière	1	Montage du faisceau arrière sur la machine.
12	Raccord cannelé droit (1 x 2 po) Collier (¾ à 1½ po) Flexible (1 x 5¾ po) Collecteur Flexible (1 x 16 po)	1 3 1 1 1	Montage du collecteur de débitmètre.
13	Flexible de dérivation Robinet d'arrivée de carburant	1 1	Montage des flexibles de dérivation sur la cuve.
14	Aucune pièce requise	–	Montage de la section de rampe centrale modifiée.
15	Aucune pièce requise	–	Montage du collecteur du vérin de levage sur le support de vérin.

Procédure	Description	Qté	Utilisation
16	Ensemble support et vannes Contrôleur de débit/section Aimant Boulon (nº 8) Rondelle plate Contre-écrou (nº 8) Obturateur (raccord rapide) Boulons à embase (5/16 x ¾ po) Contre-écrous à embase (5/16 po) Collier Fixation enfichable (attache-câble) Fixation enfichable (ancrage de connecteur)	1 1 4 4 4 4 2 8 8 1 1 3	Montage du support de vanne, du contrôleur de débit/section et des vannes de section.
17	Aucune pièce requise	–	Branchement du faisceau arrière à l'arrière de la machine.
18	Flexible hydraulique (¼ x 24¾ po)	4	Montage des vérins de levage de rampe.
19	Bague à embase en nylon Flexible d'alimentation (188 cm/74 po) Flexible d'alimentation (234 cm/92 po) Flexible d'alimentation (279 cm/110 po)	4 1 1 1	Montage des sections de rampe extérieures.
20	Flexible d'alimentation de 279 cm (110 po) Flexible d'alimentation de 234 cm (92 po) Flexible d'alimentation de 188 cm (74 po) Flexible d'alimentation de 81 cm (32 po)	2 2 4 2	Installation des flexibles.
21	Aucune pièce requise	–	Branchement du tube de détection de pression du manomètre de planche de bord.
22	Socle du récepteur de navigation Support de récepteur Boulon (⅜ x 3¼ po) Rondelle frein (⅜ po) Rondelle (⅜ x 13/16 po) Entretoise (⅜ x 1 po) Contre-écrou à embase (⅜ po) Boulon à embase (5/16 x ¾ po) Contre-écrou à embase (5/16 po) Boulon à embase (⅜ x 1½ po) Entretoise (⅜ x 7/16 po) Récepteur de navigation Support d'antenne de modem Boulon à tête hexagonale (5 x 16 mm) Rondelle (5 mm)	1 1 1 1 1 1 1 1 1 2 2 1 1 3 3	Montage du récepteur de navigation.
23	Support d'antenne Rivet Aimant Antenne de modem Antenne à gain élevé	1 2 2 1 1	Montage des antennes de modem sur la machine.

Procédure	Description	Qté	Utilisation
24	Adaptateur de faisceau Faisceau de données et électrique Attache-câble	1 1 8	Installation des faisceaux de câblage des composants de navigation.
25	Support de l'écran Boulon à embase (6 x 12 mm) Étrier fileté (5/16 po) Boulon à embase (5/16 x ¾ po) Contre-écrou à embase (5/16 po) Support à rotule Bras de l'écran	1 3 2 4 8 1 1	Montage de l'écran d'affichage.
26	Aucune pièce requise	–	Connexion des faisceaux à l'écran.
27	Faisceau de données du modem – 300 cm (118 po)	1	Montage du faisceau de données du modem sur la machine.
28	Faisceau d'alimentation du modem	1	Montage du faisceau d'alimentation du modem sur la machine.
29	Modem CL-55 Support du modem Boulon (nº 10 x 1⅜ po) Contre-écrou (nº 10-24 po) Aimant Rivet	1 1 2 2 2 2	Installation du modem CL-55.
30	Aucune pièce requise	–	Dépose de la résistance passive du faisceau de la machine.
31	Faisceau du bus ISO-CAN – 302 cm (119 po)	1	Acheminement du faisceau du bus ISO-CAN.
32	Faisceau adaptateur – 13 cm (5 po)	1	Installation du faisceau adaptateur et de la résistance de terminaison.
33	Aucune pièce requise	–	Câblage de l'embrayage de la pompe de pulvérisation.
34	Support de batterie Butée Contre-écrou à embase (¼ po) Bride Batterie (650 A) Support d'alternateur Poulie d'entraînement de 279 mm (11 po) Boulon (¼ x 2¼ po) Alternateur (60 A) Boulon à embase (8 x 25 mm) Boulon à embase (⅜ x 1½ po) Courroie trapézoïdale	1 1 2 1 1 1 1 4 1 1 1 1	Montage du système électrique.
35	Câble d'alternateur (rouge, calibre 6) Relais Fixation enfichable Fusible (15 A)	1 1 1 1	Branchement du faisceau sur la base du siège.

Procédure	Description	Qté	Utilisation
36	Collier de connexion rapide (poignée rouge) Collier de connexion rapide (poignée noire)	1 1	Installation des faisceaux de câblage des composants de navigation.
37	Cache d'interrupteur	1	Dépose de l'interrupteur de régulation de débit.
38	Fixation enfichable	13	Montage du capot et des ailes avant gauche et droite.
39	Aucune pièce requise	–	Pose du panneau d'accès au moteur et du siège.
40	Aucune pièce requise	–	Programmation des réglages de la machine.
41	Aucune pièce requise	–	Alimentation des composants GeoLink.
42	Aucune pièce requise	–	Terminer l'installation du logiciel.

1

Préparation de la machine

Aucune pièce requise

Procédure

Voir le *Manuel de l'utilisateur* de la machine.

1. Garez la machine sur une surface plane et horizontale et serrez le frein de stationnement.
2. Déployez les sections de rampe droite et gauche en position horizontale.
3. Coupez le moteur, retirez la clé et débranchez la batterie.
4. Nettoyez le pulvérisateur.

   Important: **Vous devez vider complètement la cuve du pulvérisateur avant d'installer le kit de finition du système de pulvérisation GeoLink.**

2

Dépose du siège et du panneau d'accès au moteur

Aucune pièce requise

Dépose du siège

1. Débranchez le connecteur à 2 douilles du faisceau de la machine qui est relié au connecteur du contacteur du siège.

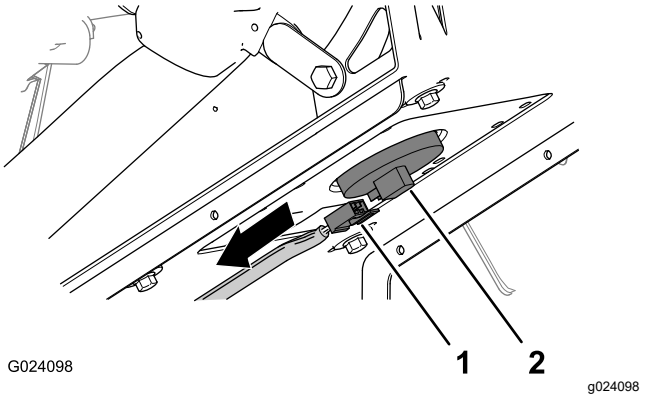

Figure 3

1. Connecteur à 2 douilles (faisceau de la machine)
2. Connecteur du contacteur de siège

2. Retirez la goupille fendue qui fixe la béquille au support au bas du plateau du siège.

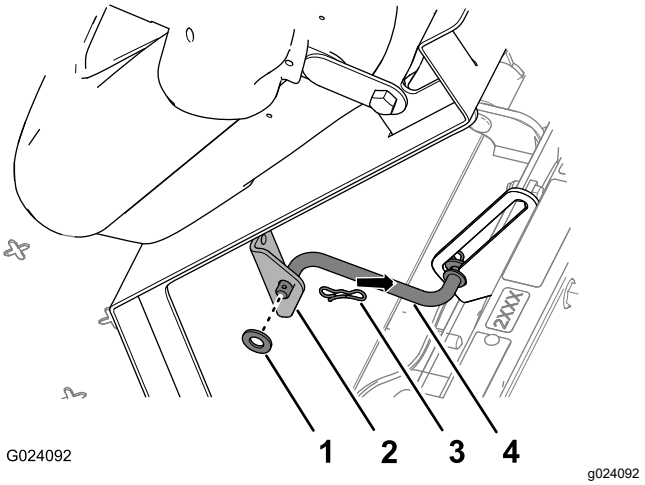

Figure 4

1. Rondelle
2. Support (siège)
3. Goupille fendue
4. Béquille

3. Retirez les 2 goupilles fendues qui fixent le pivot du plateau du siège aux supports du châssis.

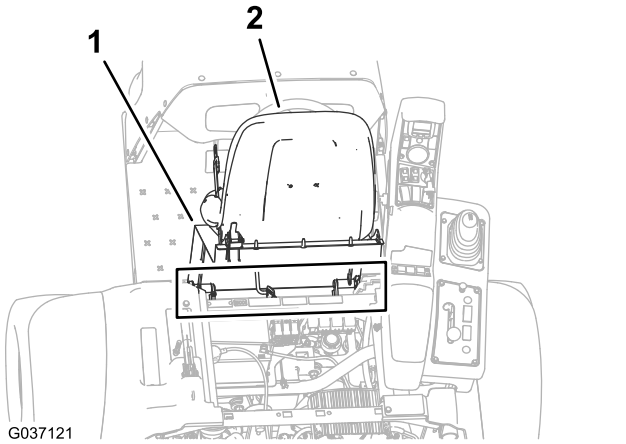

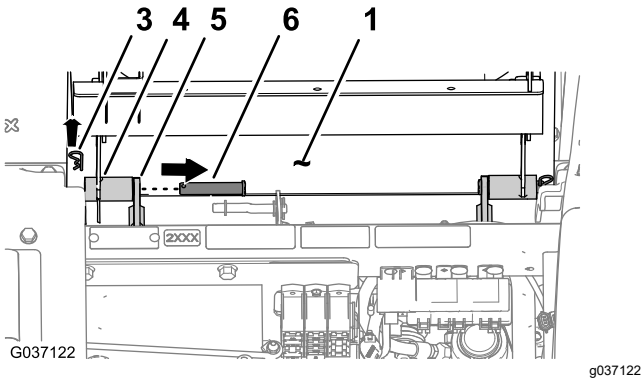

Figure 5

1. Plateau du siège
2. Siège
3. Goupille fendue
4. Pivot (plateau du siège)
5. Support de châssis
6. Axe de pivot

4. Retirez les 2 axes de pivot qui fixent le siège et son plateau au châssis.
5. Levez le siège et son plateau, et déposez-les de la machine.

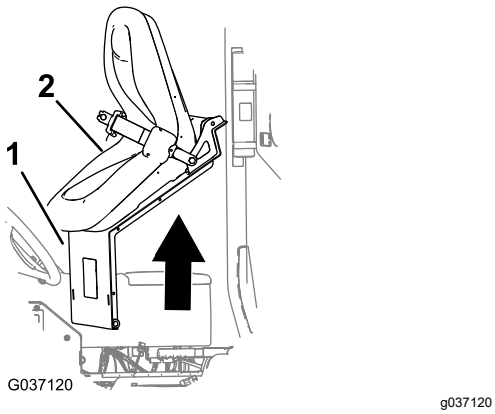

Figure 6

1. Plateau du siège
2. Siège

Dépose du panneau d'accès au moteur

1. Faites pivoter vers le haut les poignées des verrous du panneau d'accès au moteur.

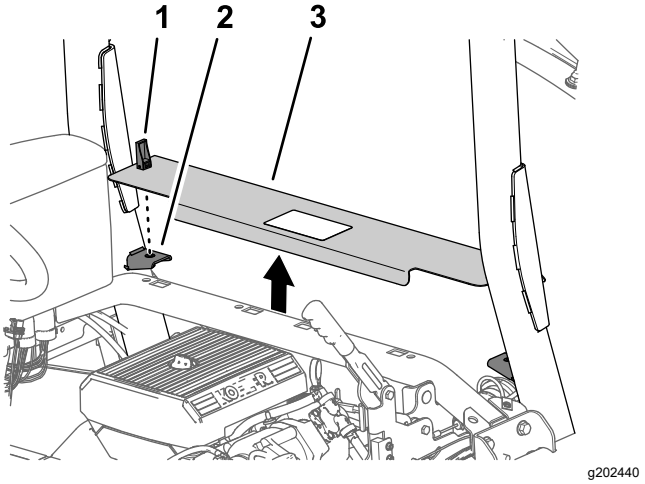

Figure 7

1. Verrou
2. Support de panneau
3. Panneau d'accès au moteur

2. Soulevez le panneau d'accès au moteur et déposez-le de la machine.

3

Dépose des ailes avant et du capot

Aucune pièce requise

Dépose de l'aile avant gauche

1. Retirez et mettez au rebut les 2 fixations enfichables qui fixent l'aile avant gauche au profilé inférieur de la structure ROPS.

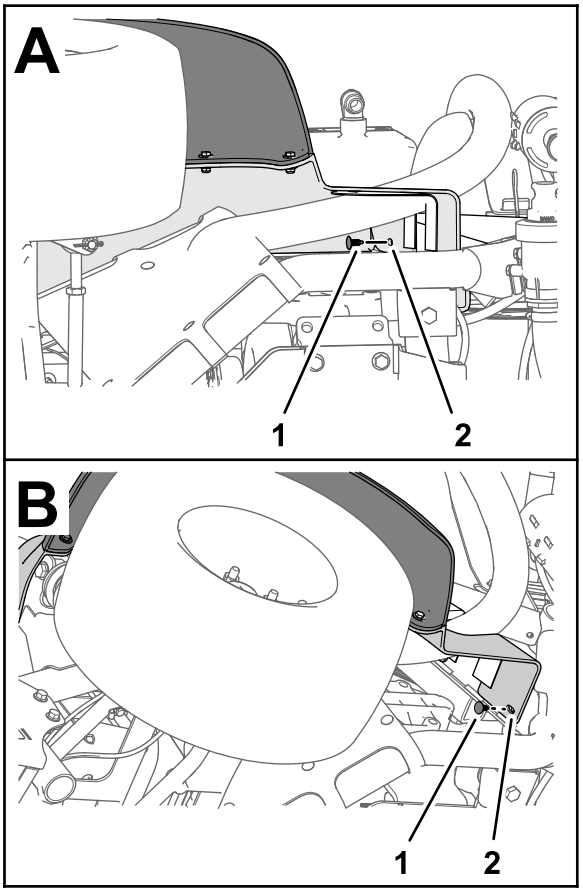

g264614

Figure 8

1. Fixation enfichable
2. Aile avant gauche

2. Retirez les 3 boulons (5/16 x 1 po) et les 3 rondelles (5/16 po) qui fixent l'aile au cadre de la machine.

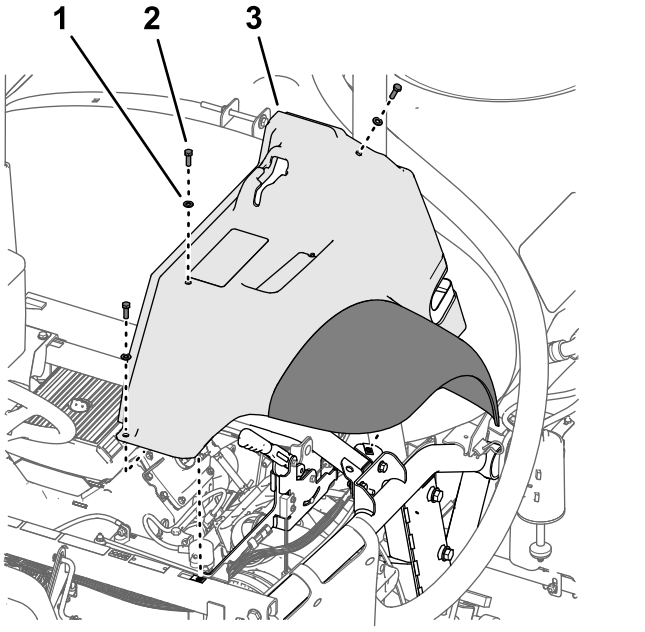

g197152

Figure 9

1. Rondelle (5/16 po)
2. Boulon (5/16 x 1 po)
3. Aile avant gauche

3. Déposez l'aile de la machine.
4. Retirez les 6 fixations à enfichables et les 5 rondelles (9/16 x ½ po) qui fixent la doublure d'aile au cadre de la machine.

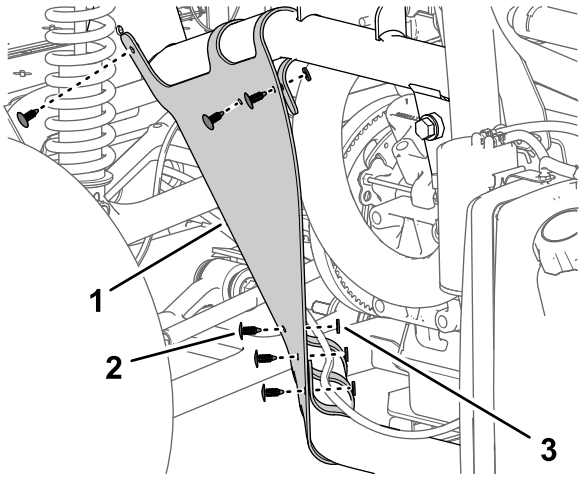

g197150

Figure 10

1. Doublure d'aile
2. Fixation enfichable
3. Rondelle (9/16 x ½ po)

5. Déposez la doublure d'aile de la machine.

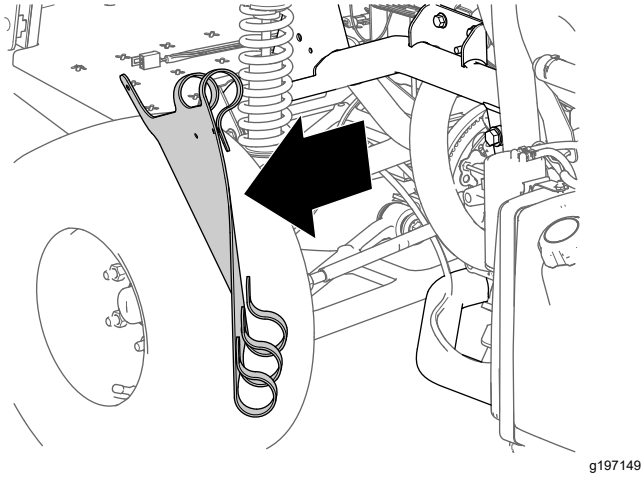

Figure 11

6. Répétez les opérations 1 à 5 pour la doublure d'aile de l'autre côté de la machine.

Dépose de l'aile avant droite

Remarque: Si vous endommagez les fixations enfichables en les retirant, remplacez-les par les fixations réf. Toro 117-2382.

1. Retirez les 2 vis (5/16 x 1 po) et les 2 rondelles (5/16 po) qui fixent le couvercle inférieur de la console sur la machine, et déposez le couvercle.

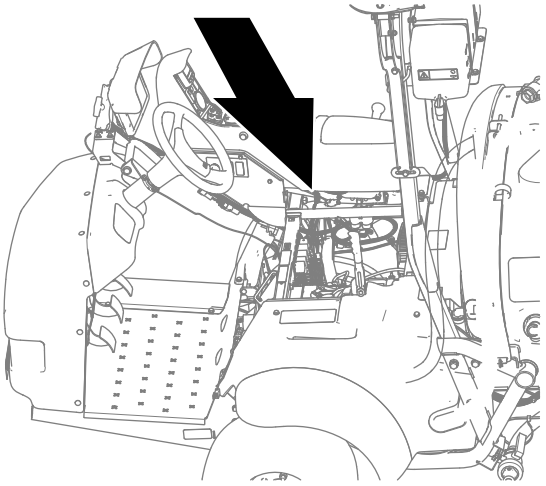

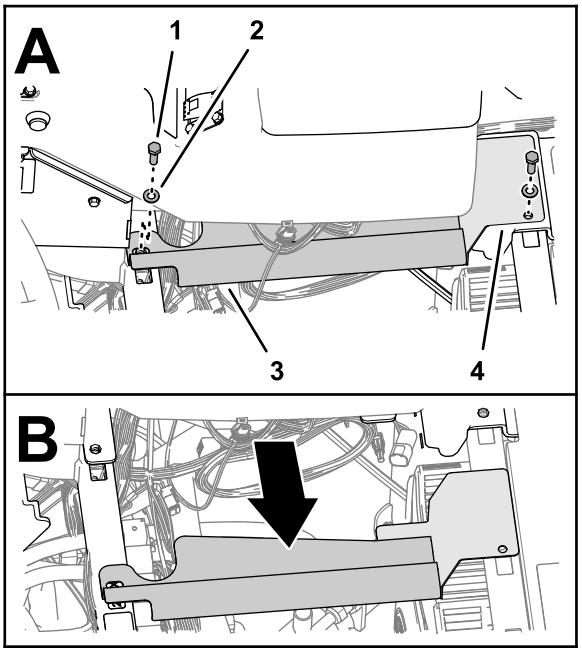

Figure 12

1. Vis (5/16 x 1 po)
2. Rondelle (5/16 po)
3. Couvercle de console (inférieur)
4. Couvercle de console (extrémité)

2. Retirez la vis (5/16 x 1 po) et la rondelle (5/16 po) qui fixent l'aile avant droite au plancher de la plate-forme.

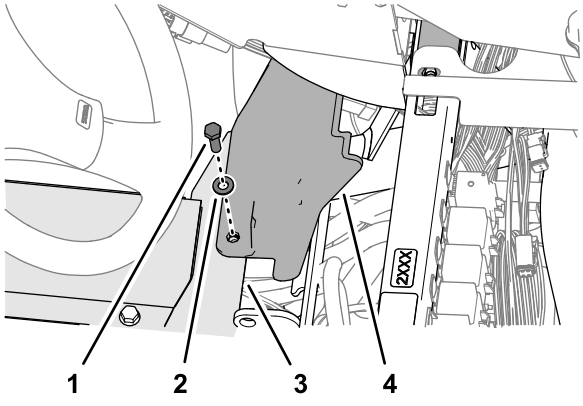

g323165

Figure 13

1. Vis (5/16 x 1 po)
2. Rondelle (5/16 po)
3. Plancher de la plate-forme
4. Aile avant droite

3. Avec précaution, retirez les 2 fixations enfichables qui fixent l'aile avant droite au profilé de montage de l'arceau de sécurité.

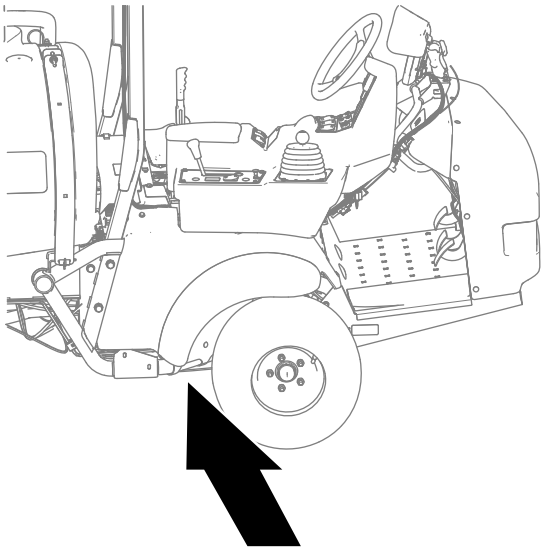

g323169

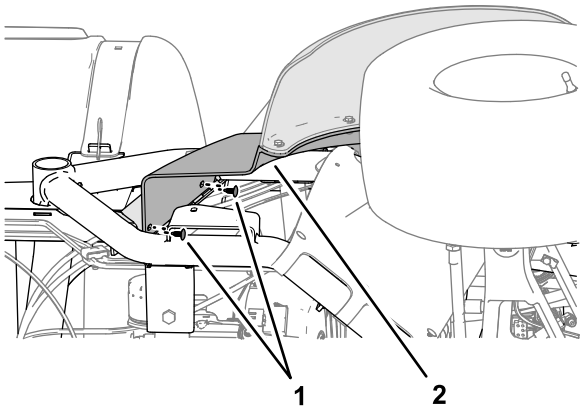

g323166

Figure 14

1. Fixation enfichable
2. Aile avant droite

4. Retirez la vis (5/16 x 1 po) et la rondelle (5/16 po) qui fixent l'aile avant droite au support de la traverse.

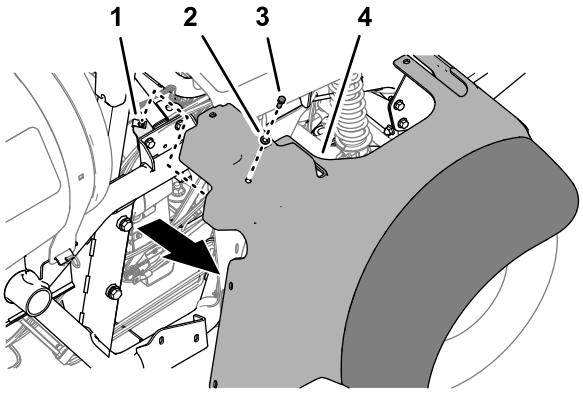

g323168

Figure 15

1. Clip écrou (support de traverse)
2. Rondelle (5/16 po)
3. Vis (5/16 x 1 po)
4. Aile avant droite

5. Déposez l'aile droite de la machine.
6. Retirez les 6 fixations enfichables et les 5 rondelles (9/16 x ½ po) qui fixent la doublure d'aile aux tubes supérieur droit et inférieur droit du cadre.

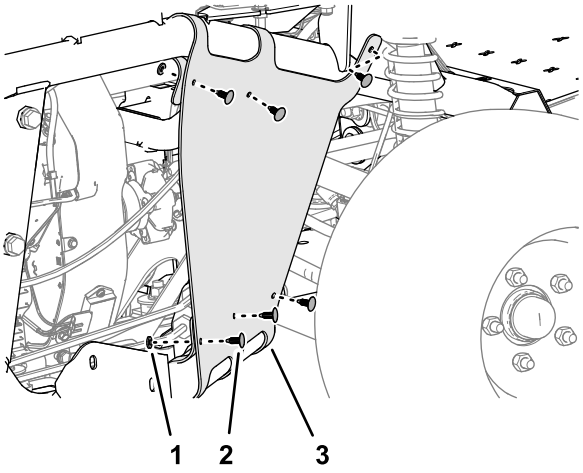

g323162

Figure 16

1. Rondelle (9/16 x ½ po)
2. Fixation enfichable
3. Doublure d'aile

7. Déposez la doublure d'aile de la machine.

   Remarque: Conservez l'aile avant droite, la doublure d'aile, les vis, les rondelles et les fixations enfichables.

   Remplacez les fixations enfichables endommagées par des fixations réf. Toro 117-2382.

Dépose du capot

1. Débranchez les 2 connecteurs à 2 douilles du faisceau de la machine du connecteur à 2 broches des phares gauche et droit.

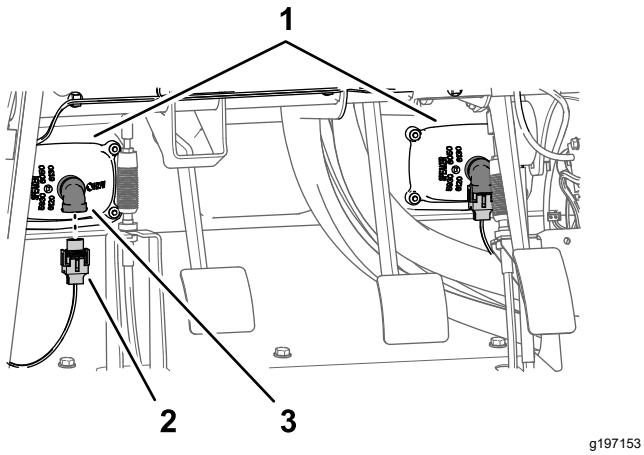

Figure 17

1. Phares
2. Connecteur à 2 douilles (faisceau de la machine)
3. Connecteur à 2 broches (phare)

2. Retirez et conservez les 9 fixations enfichables qui maintiennent le capot sur la planche de bord et le cadre de la machine.

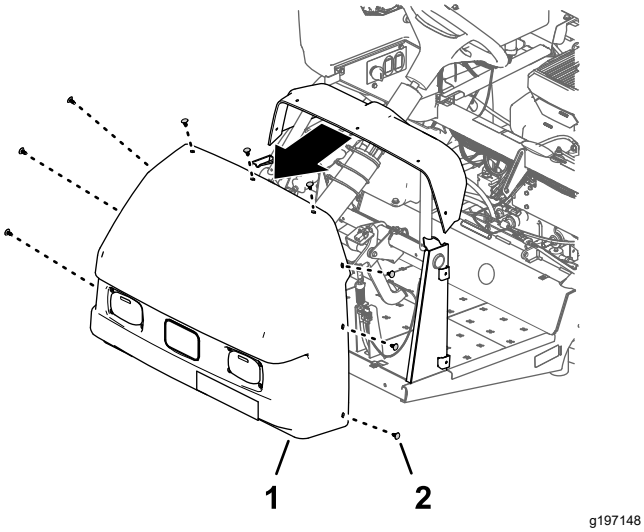

Figure 18

1. Capot
2. Fixation enfichable

3. Déposez le capot de la machine et mettez-le rebut.

4

Débranchement du tube de détection de pression pour le manomètre de planche de bord

Aucune pièce requise

Procédure

1. Poussez la bague de blocage du coupleur de tube dans l'embout de la vanne de section de rampe droite.

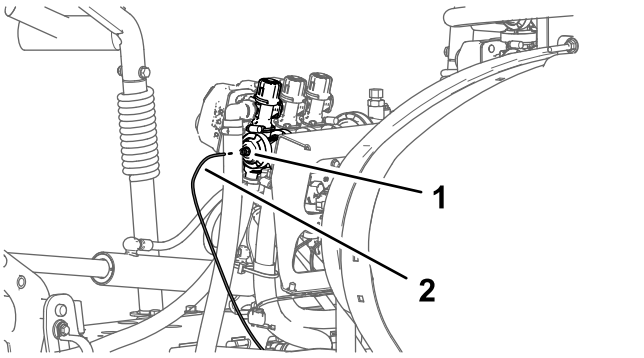

Figure 19

1. Coupleur de tube (embout de vanne de section de rampe droite)
2. Tube de détection de pression

2. Tirez le tube de détection de pression du manomètre de la planche de bord hors du coupleur du tube.

5

Débranchement des connecteurs des vannes de rampe

Aucune pièce requise

Procédure

1. Sur le faisceau de la machine, débranchez les connecteurs à 3 douilles étiquetés LEFT SPRAY

VALVE, CENTER SPRAY VALVE et RIGHT SPRAY VALVE des connecteurs à 3 broches des 3 actionneurs des vannes de pulvérisation).

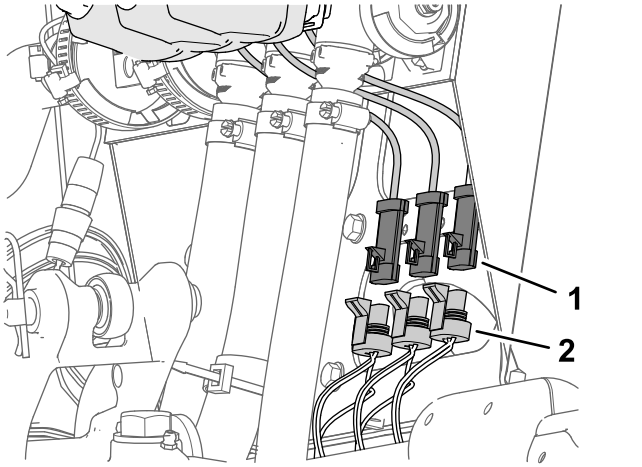

Figure 20

1. Connecteur à 3 broches (actionneur de vanne de pulvérisation)
2. Connecteurs à 3 douilles – faisceau de machine (étiquetés LEFT SPRAY VALVE, CENTER SPRAY VALVE et RIGHT SPRAY VALVE)

2. Débranchez le connecteur à 4 douilles du faisceau de la machine étiqueté RATE VALVE du connecteur à 4 broches de l'actionneur de vanne de débit.

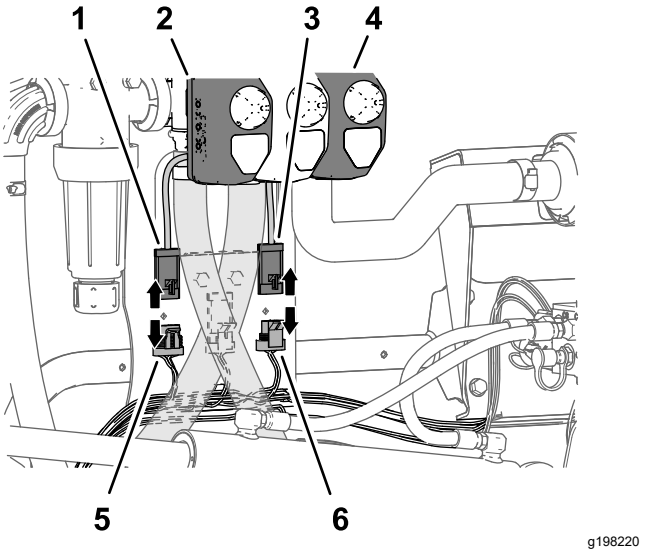

Figure 21

1. Connecteur à 4 broches (actionneur de vanne de débit)
2. Actionneur (vanne de débit)
3. Connecteur à 3 broches (actionneur de vanne de pulvérisation générale)
4. Actionneur (vanne de pulvérisation générale)
5. Connecteur à 4 douilles – faisceau de machine (étiqueté RATE VALVE)
6. Connecteur à 3 douilles – faisceau de machine (étiqueté MASTER SPRAY VALVE)

3. Débranchez le connecteur à 3 douilles du faisceau de la machine étiqueté MASTER SPRAY VALVE du connecteur à 3 broches de l'actionneur de vanne de pulvérisation générale.

6

Dépose des sections de rampe

Aucune pièce requise

Dépose des vannes de section de rampe

1. Sur la section de rampe extérieure, retirez le collier qui fixe le flexible au raccord en T cannelé.

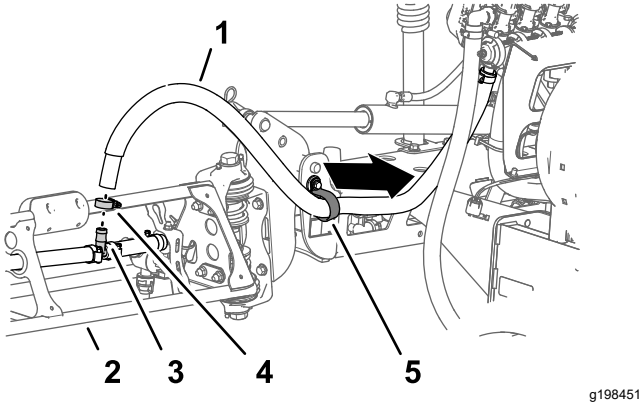

Figure 22

1. Flexible (section de rampe extérieur)
2. Section de rampe extérieure
3. Raccord en T cannelé
4. Collier
5. Collier en R

2. Débranchez le flexible du raccord en T.
3. Sortez l'extrémité libre du flexible du collier en R.
4. Répétez les opérations 1 à 3 pour le flexible d'alimentation de l'autre section de rampe extérieure.
5. Sous la section de rampe centrale, retirez le collier qui fixe le flexible d'alimentation de la section de pulvérisation centrale au raccord en T cannelé.

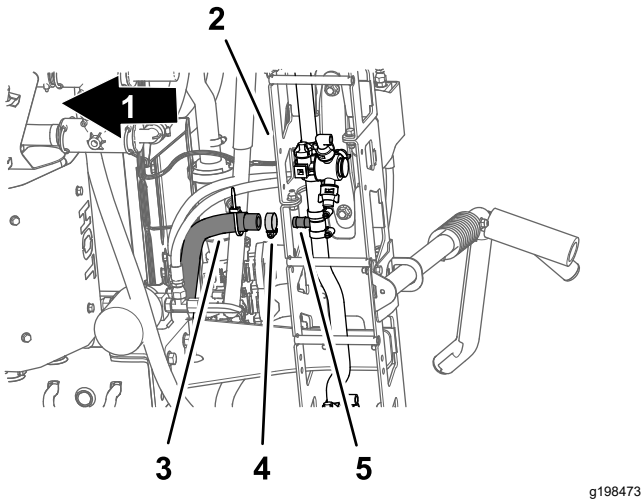

Figure 23

1. Avant de la machine
2. Section de pulvérisation centrale
3. Flexible d'alimentation (section de pulvérisation centrale)
4. Collier
5. Raccord en T cannelé

6. Retirez et conservez les étriers qui fixent les coupleurs rapides des flexibles d'alimentation gauche, central et droit aux coupleurs rapides des vannes de section (Figure 24).

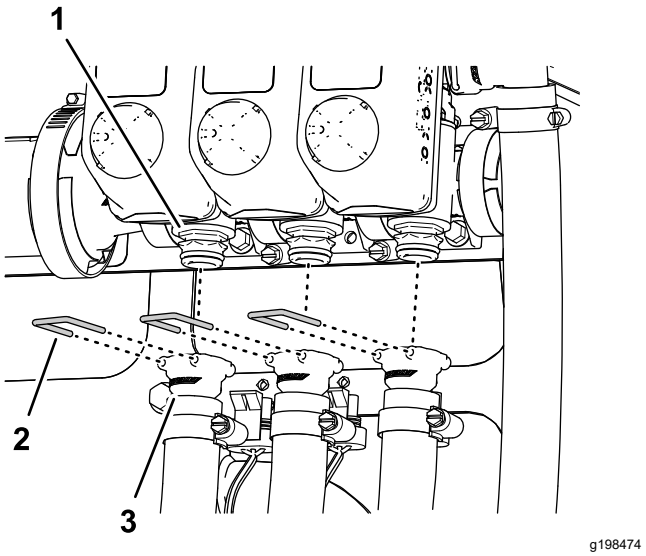

Figure 24

1. Coupleur rapide (vanne de section)
2. Étrier de fixation
3. Raccord rapide (douille – flexible d'alimentation)

7. Débranchez et mettez au rebut les flexibles d'alimentation des sections gauche, centrale et droite des coupleurs rapides des vannes de section, et déposez les flexibles de la machine.

Débranchement des flexibles de déploiement et de rétraction du vérin de levage

1. Débranchez les flexibles des orifices de déploiement des vérins de levage gauche et droit.

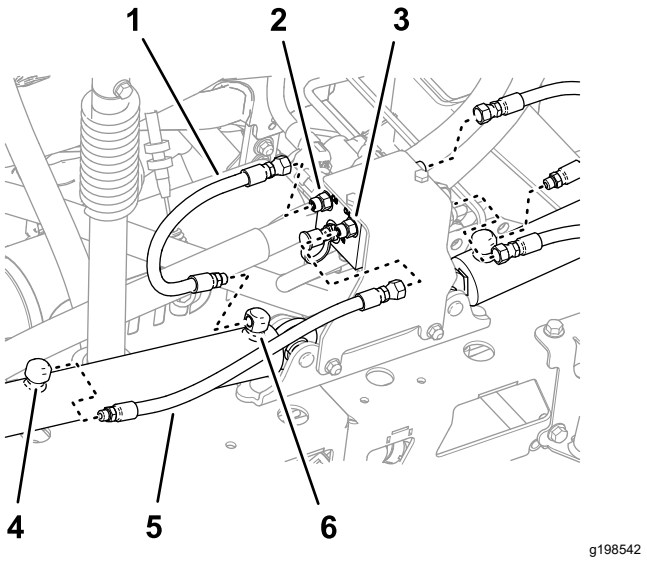

Figure 25

1. Flexible (position de déploiement)
2. Orifice C3 (collecteur de vérin de levage)
3. Orifice C4 (collecteur de vérin de levage)
4. Orifice de rétraction (vérin de levage)
5. Flexible (position de rétraction)
6. Orifice de déploiement (vérin de levage)

2. Déposez les flexibles et mettez-les au rebut.
   - Orifices C1, C2, C3 et C4 du collecteur du vérin de levage
   - Orifices de rétraction et de déploiement des vérins de levage gauche et droit.

Dépose des vérins de levage

Remarque: Sauf indication contraire, conservez toutes les fixations que vous retirez.

1. Utilisez un matériel de levage de la capacité spécifiée pour soutenir la section de pulvérisation extérieure.
2. Retirez la goupille fendue et l'axe de chape qui fixent l'extrémité de la tige du vérin de levage au support de pivot.

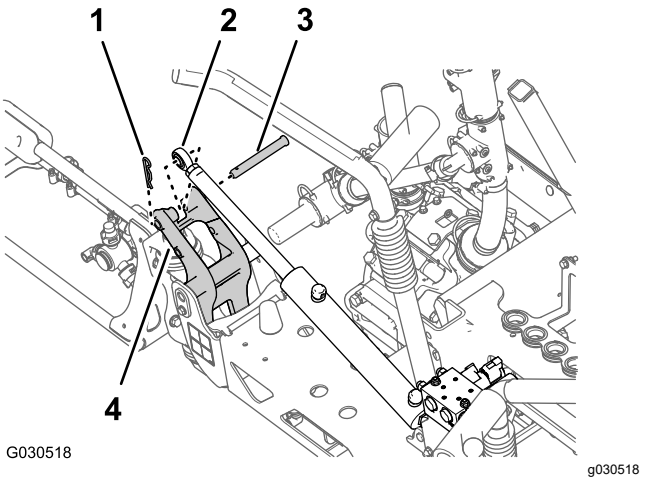

Figure 26

1. Goupille fendue
2. Chape de tige (vérin de levage)
3. Axe de chape
4. Support de pivot

3. Retirez le contre-écrou à embase (5/16 po) et le boulon à embase (5/16 x ¾ po) qui fixent l'axe de pivot au support de vérin.

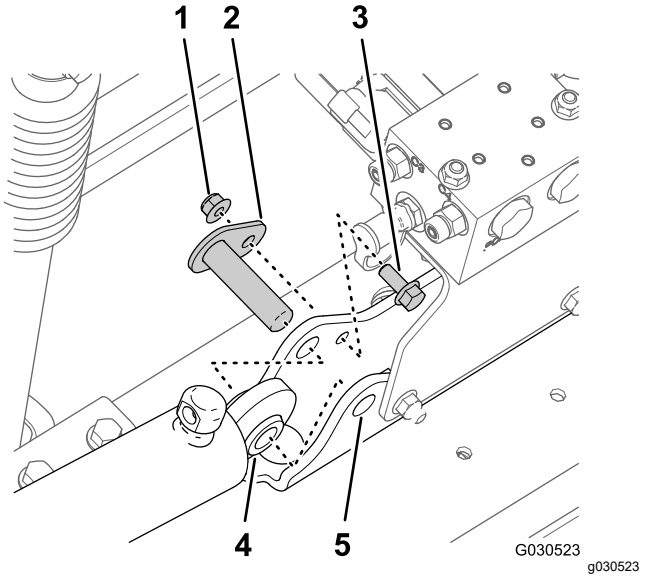

Figure 27

1. Contre-écrou à embase (5/16 po)
2. Axe de pivot
3. Boulon à embase (5/16 x ¾ po)
4. Vérin de levage
5. Support de vérin

4. Déposez l'axe de pivot et le vérin de levage de la machine.

Dépose des sections de rampe extérieures

Capacité du matériel de levage : 46 kg (100 lb)

⚠ ATTENTION

Le levage incorrect de machines et outils lourds peut entraîner des blessures graves, voire mortelles.

Lors du levage de machines et outils lourds, utilisez un matériel de levage, comme des chaînes et des sangles, capable d'en supporter le poids.

Remarque: Sauf indication contraire, conservez toutes les fixations que vous retirez; elles vous serviront pour monter l'extension de la rampe centrale.

1. Retirez le boulon à embase (5/16 x 1 po) et le contre-écrou à embase (5/16 po) qui fixent l'axe de pivot au support de pivot.

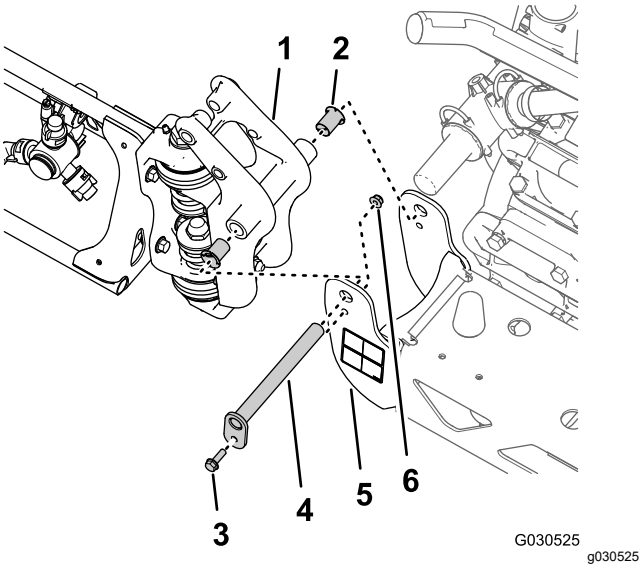

Figure 28

1. Fixation de pivot (section de rampe extérieure)
2. Bague à embase en nylon
3. Boulon à embase (5/16 x 1 po)
4. Axe de pivot
5. Support de pivot (section de rampe centrale)
6. Contre-écrou à embase (5/16 po)

2. Retirez l'axe de pivot du support de pivot de la section de rampe centrale et la fixation de pivot de la section de rampe extérieure.
3. Séparez la section de rampe extérieure de la section de rampe centrale et déposez la section extérieure de la machine.
4. Retirez et mettez au rebut les 2 bagues à embase en nylon de la fixation de pivot de la section de rampe extérieure.
5. Répétez les opérations 1 à 3 de la rubrique Dépose des vérins de levage pour la section de rampe extérieure de l'autre côté de la machine.
6. Répétez les opérations 1 à 4 de cette rubrique pour la section de rampe extérieure de l'autre côté de la machine.

Dépose du collecteur de levage de section de la section de rampe centrale

1. Retirez les 2 contre-écrous à embase (5/16 po) et les 2 boulons à embase (5/16 x 1 po) qui fixent la patte de support du collecteur de levage de section, puis déposez le collecteur et la patte de support du support de vérin.

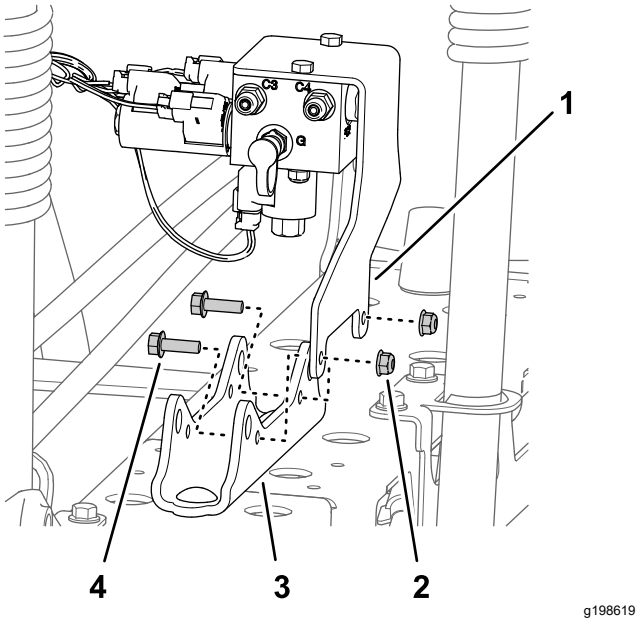

Figure 29

1. Patte de support (collecteur de levage de section)
2. Contre-écrou à embase (5/16 po)
3. Support de vérin
4. Boulon à embase (5/16 x 1 po)

2. Soutenez le collecteur de levage de section en l'attachant à la patte de support de vannes avec de la ficelle.

Dépose de la section de rampe centrale

Capacité du matériel de levage : 41 kg (90 lb)

1. Soutenez la section de rampe centrale avec un matériel de levage de la capacité spécifiée.

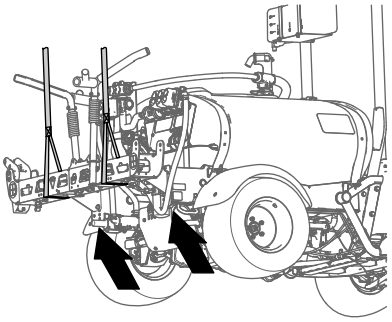

g198634

Figure 30

2. Retirez et conservez les 4 boulons à embase (⅜ x 1¼ po) et les 4 contre-écrous à embase (¾ po) qui fixent la section de rampe centrale sur les supports.

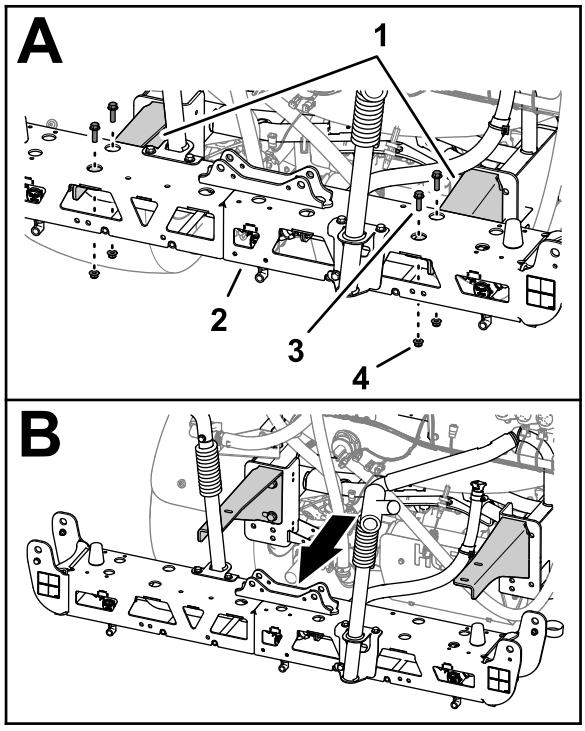

g330380

Figure 31

1. Supports
2. Section de rampe centrale
3. Boulon à embase (⅜ x 1¼ po)
4. Contre-écrou à embase (⅜ po)

3. Levez la section de rampe centrale et déposez-la de la machine.

7

Montage de l'extension de rampe centrale

Pièces nécessaires pour cette opération:

2	Boulon à embase (⅜ x 1 po)
2	Contre-écrous à embase (⅜ po)
1	Extension de rampe centrale
1	Support de vérin (large)
1	Plaque de liaison (large)
4	Boulon de carrosserie (½ x 1¼ po)
4	Contre-écrou à embase (½ po)

Dépose des tourettes et des flexibles

1. Sur la section de rampe centrale, retirez et conserves le contre-écrou à embase qui fixe la tourette sur le support.

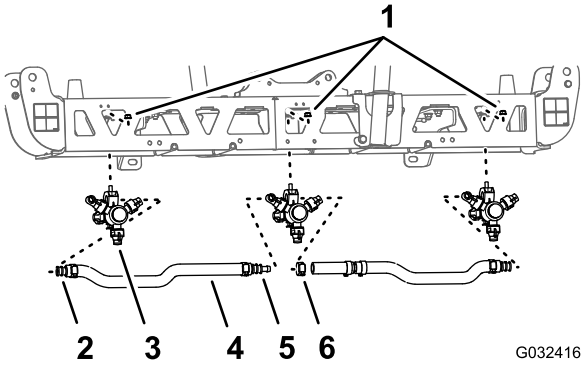

g032416

Figure 32

1. Contre-écrou à embase (5/16 po)
2. Douille cannelée simple (flexible ¾ po)
3. Buse de pulvérisation sur tourette
4. Flexible (diamètre intérieur ¾ po)
5. Douille cannelée double (¾ po)
6. Collier

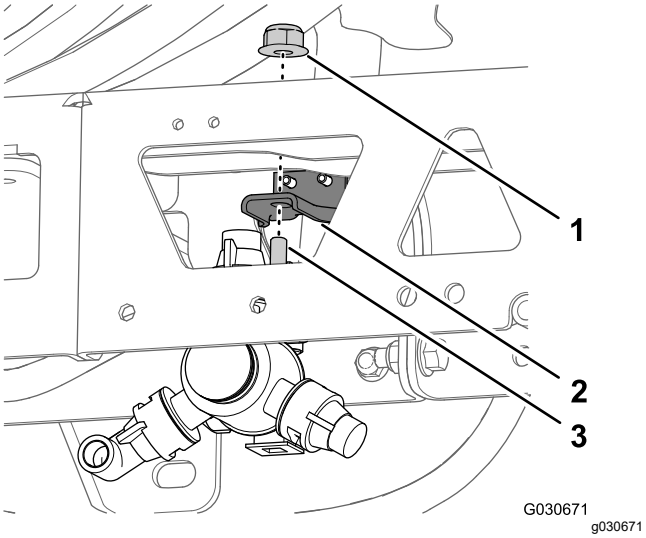

Figure 33

1. Contre-écrou à embase (5/16 po)
2. Support
3. Boulon à tête hexagonale (5/16 x ¾ po)

2. Retirez la vis en acier inoxydable (nº 12 x 1¼ po) qui fixe le demi-collier supérieur et la douille cannelée simple ou double (¾ po) sur le corps de la tourette, et séparez la douille cannelée et le flexible de la buse.

   Remarque: Le boulon à tête hexagonale (5/16 x ¾ po, acier inoxydable) se détache du demi-collier supérieur quand vous ouvrez le collier; conservez le boulon pour la pose.

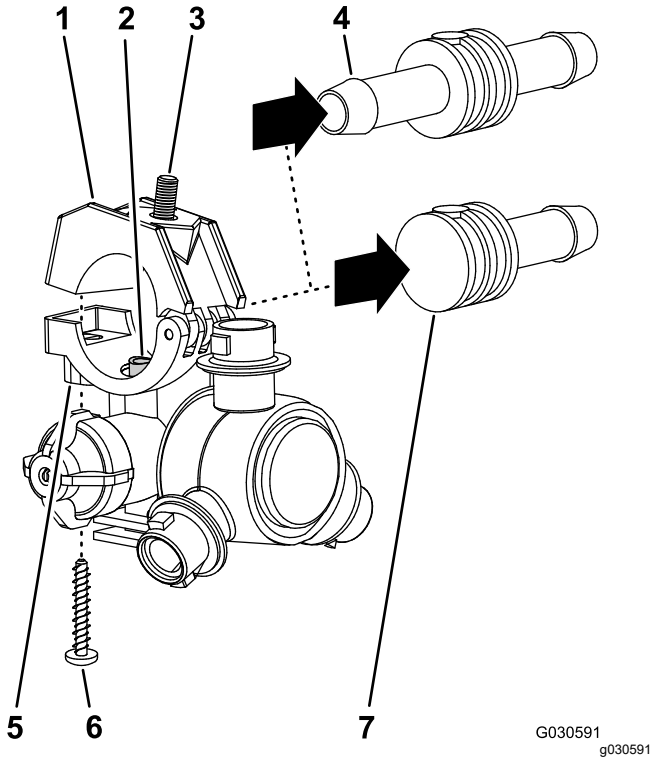

Figure 34

1. Demi-collier supérieur
2. Tube de transfert
3. Boulon à tête hexagonale (5/16 x ¾ po, acier inoxydable)
4. Douille cannelée double (¾ po)
5. Demi-collier inférieur sur tourette
6. Vis en acier inoxydable (nº 12 x 1¼ po)
7. Douille cannelée simple (flexible ¾ po)

3. Déposez la tourette de la section de rampe centrale.
4. Répétez les opérations 1 et 2 pour les 2 autres tourettes.
5. Retirez les flexibles (¾ po diamètre intérieur), les douilles cannelées, les colliers et le raccord en T cannelé de la section de rampe centrale.

   Remarque: Vous n'avez plus besoin du flexible, des douilles, des colliers et du raccord en T; conservez tous les autres composants.

Séparation des cadres en treillis de la section de rampe centrale

1. Retirez les 2 boulons à embase (⅜ x 1 po) et les 2 contre-écrous (⅜ po) qui fixent les brides verticales des cadres en treillis droit et gauche.

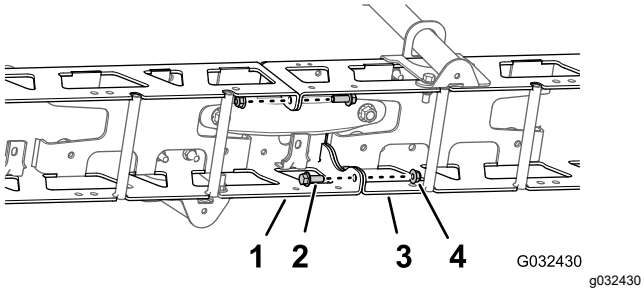

Figure 35

1. Cadre en treillis gauche
2. Boulon à embase (⅜ x 1 po)
3. Cadre en treillis droit
4. Contre-écrous (⅜ po)

2. Retirez les 2 boulons de carrosserie (½ x 1¼ po) et les 2 contre-écrous (½ po) qui fixent le support de vérin étroit, les cadres en treillis droit et gauche, et la plaque de liaison étroite.

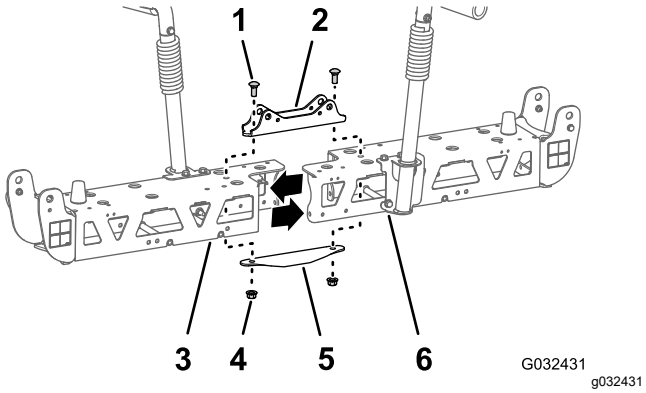

Figure 36

1. Boulon de carrosserie (½ x 1¼ po)
2. Support de vérin (étroit)
3. Cadre en treillis gauche
4. Contre-écrous (½ po)
5. Plaque de liaison (étroite)
6. Cadre en treillis droit

Remarque: Conservez les boulons à embase, les boulons de carrosserie et les contre-écrous. Vous n'avez plus besoin du support de vérin étroit ni de la plaque de liaison étroite.

3. Séparez les cadres en treillis droit et gauche.

Montage de l'extension de rampe centrale

1. Fixez légèrement l'extension de rampe centrale au cadre en treillis à l'aide des 2 boulons à embase (⅜ x 1 po) et des 2 contre-écrous à embase (⅜ po) retirés précédemment.

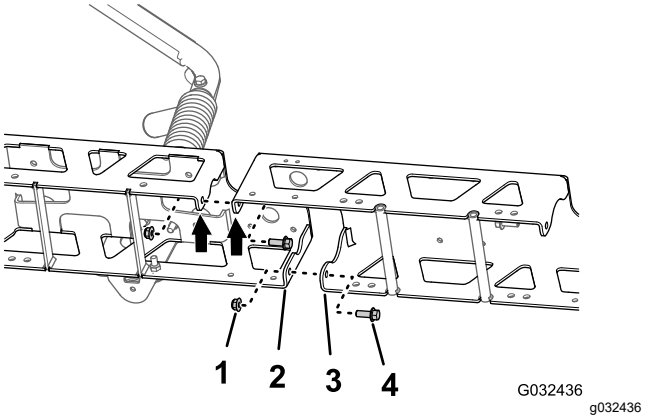

Figure 37

1. Contre-écrou à embase (⅜ po)
2. Bride verticale (cadre en treillis)
3. Bride verticale (extension de rampe centrale)
4. Boulon à embase (⅜ x 1 po)

2. Fixez légèrement l'extension de rampe centrale à l'autre cadre en treillis à l'aide des 2 boulons à embase (⅜ x 1 po) et des 2 contre-écrous à embase (⅜ po).
3. Insérez la plaque de liaison dans le cadre en treillis et l'extension de rampe centrale, et alignez le trou dans la plaque de liaison et les trous dans l'axe des cadres en treillis et de l'extension de rampe centrale.

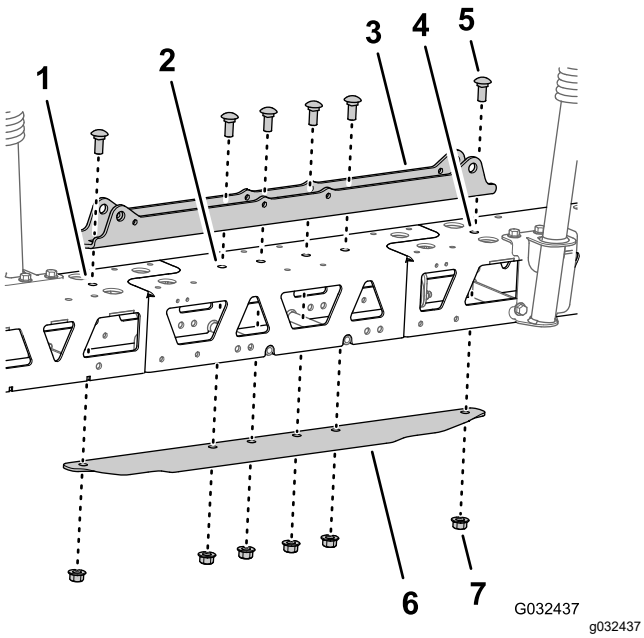

Figure 38

1. Cadre en treillis gauche
2. Extension de rampe centrale
3. Support de vérin (large)
4. Cadre en treillis droit
5. Boulon de carrosserie (½ x 1¼ po)
6. Plaque de liaison (large)
7. Contre-écrou à embase (½ po)

4. Montez le support de vérin, les cadres en treillis, l'extension de rampe centrale et la plaque de liaison à l'aide de 6 boulons de carrosserie ½ x 1¼ po) et de 6 contre-écrous à embase (½ po).

   Remarque: Deux des boulons de carrosserie et des contre-écrous proviennent des pièces retirées précédemment.

5. Serrez les boulons à embase et les contre-écrous à embase (⅜ po) à un couple de 37 à 45 N·m.
6. Serrez les contre-écrous à embase (½ po) à un couple de 91 à 113 N·m.

8

Montage des tourettes sur la section de rampe centrale

Pièces nécessaires pour cette opération:

2	Tourette
2	Flexible (vanne 5 ou 6)
2	Contre-écrou à embase (5/16 po)

Montage des tourettes et des flexibles de la section de rampe centrale

1. À l'aide d'un matériel de levage, élevez la section de rampe centrale neuve à une hauteur de travail confortable.
2. Retirez la vis en acier inoxydable qui fixe le demi-collier supérieur sur le demi-collier inférieur.

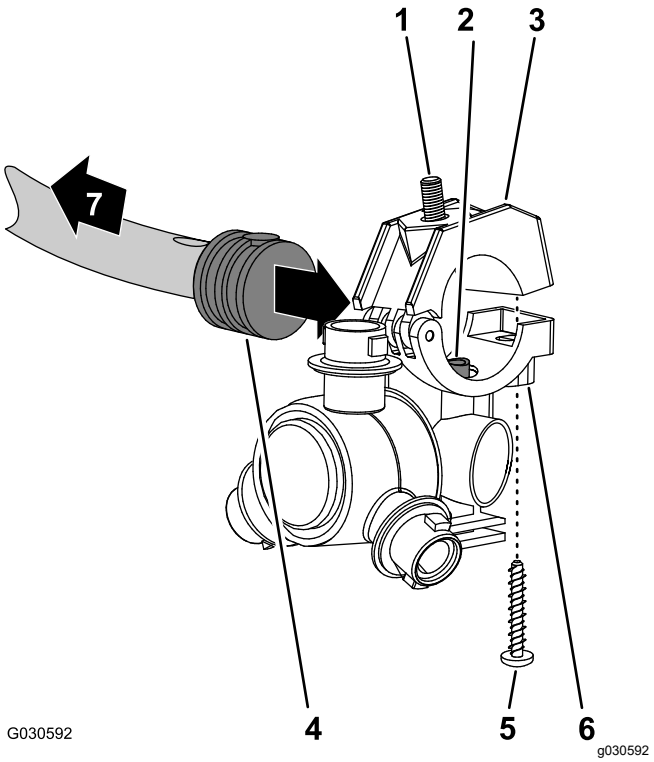

Figure 39

1. Boulon à tête hexagonale (5/16 x ¾ po, acier inoxydable)
2. Tube de transfert
3. Demi-collier supérieur
4. Douille cannelée simple (flexible ½ po)
5. Vis en acier inoxydable (nº 12 x 1¼ po)
6. Tourette
7. Vers la section de pulvérisation

3. Localisez le trou dans le côté de la douille cannelée simple au bout du flexible de 25 cm (10 po) du flexible (vanne de pulvérisation 5 ou 6) pour la section de rampe centrale.

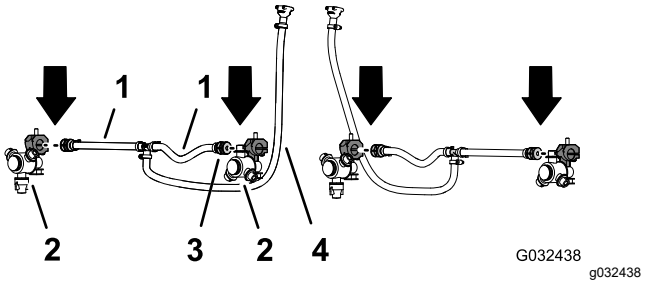

Figure 40

1. Flexible (13 x 250 mm / ½ x 10 po – vanne 5 ou 6)
2. Tourette
3. Douille cannelée simple (13 mm / ½ po)
4. Flexible et raccord cannelé (13 x 810 mm / ½ x 32 po – vanne 5 ou 6)

4. Alignez le tube de transfert dans le demi-collier inférieur d'une tourette et le trou dans le côté de la douille cannelée simple (½ po).

5. Fermez le demi-collier supérieur autour de la douille cannelée et fixez le demi-collier et le corps de la buse de pulvérisation avec la vis en acier inoxydable (nº 12 x 1¼ po); serrez la vis en acier inoxydable à un couple de 14 à 18 N·m '20 à 25 po-lb).

   Important: **Ne serrez pas excessivement la vis en acier inoxydable.**

   Remarque: Veillez à bien engager le boulon à tête hexagonale (5/16 x ¾ po) dans le creux du demi-collier supérieur quand vous fermez le collier.

6. Répétez les opérations 3 à 5 pour les douilles cannelées simples des autres flexibles (vanne 5 ou 6) de la section de rampe centrale.

Montage des tourettes et des flexibles sur la section de rampe centrale

1. Faites passer l'ensemble flexible (13 mm / 10 po) et tourette entre les raidisseurs du cadre en treillis extérieur.

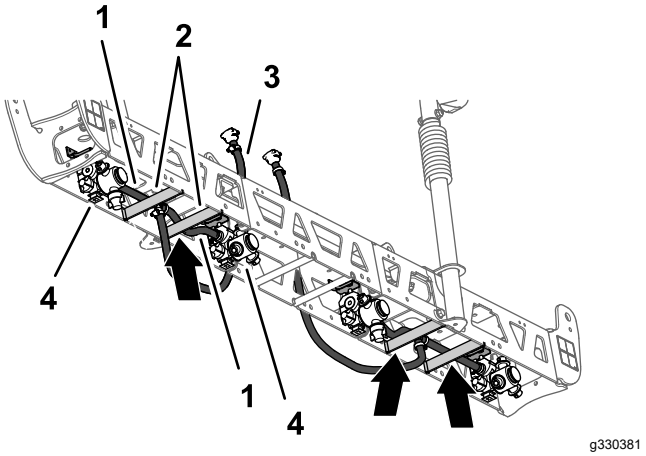

Figure 41

1. Flexible 13 x 250 mm (½ x 10 po)
2. Raidisseurs de cadre en treillis gauche
3. Flexible et coupleur cannelé (13 x 810 mm / ½ x 32 po)
4. Buse de pulvérisation

2. Faites passer le flexible et la tourette au-dessus du raidisseur de cadre en treillis et vers l'extérieur vers le support de buse extérieur.

3. Fixez légèrement la tourette sur le support à l'aide du boulon à tête hexagonale (5/16 x ¾ po) et d'un contre-écrou (5/16 po).

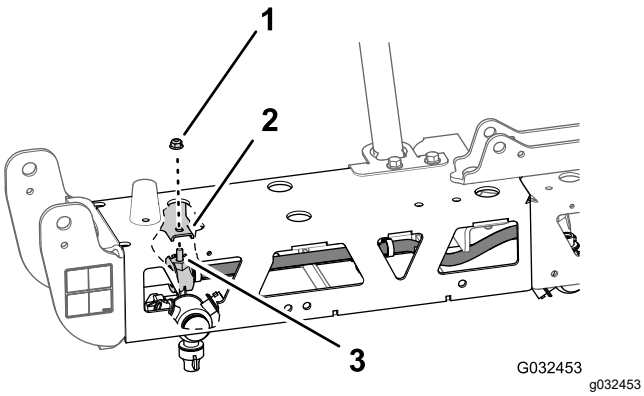

Figure 42

1. Contre-écrou à embase (5/16 po)
2. Support (intérieur)
3. Boulon à tête hexagonale (5/16 x ¾ po, acier inoxydable)

4. Faites passer l'autre ensemble flexible (13 mm / 10 po) et tourette entre les raidisseurs du cadre en treillis extérieur.
5. Faites passer le flexible et la tourette au-dessus du raidisseur de cadre en treillis et vers l'intérieur vers le support de tourette intérieur.
6. Fixez légèrement la tourette sur le support à l'aide d'un boulon à tête hexagonale (5/16 x ¾ po) et d'un contre-écrou (5/16 po).
7. Serrez les contre-écrous à embase à un couple de 19,78 à 25,42 N·m (175 à 225 po-lb).
8. Acheminez le flexible et le raccord cannelé (13 x 810 mm / ½ x 32 po) vers le côté de la section de pulvérisation centrale avec les pattes de support gauche et droite.
9. Répétez les opérations 1 à 8 pour l'autre ensemble flexible et tourette sur l'autre cadre en treillis extérieur.

9

Dépose des vannes de section de rampe

Pièces nécessaires pour cette opération:

3	Chapeau (raccord rapide)
3	Étrier de fixation

Débranchement du flexible de dérivation de section

1. Retirez le petit étrier qui fixe le raccord rapide du flexible de dérivation au raccord rapide de la vanne de dérivation de la section droite.

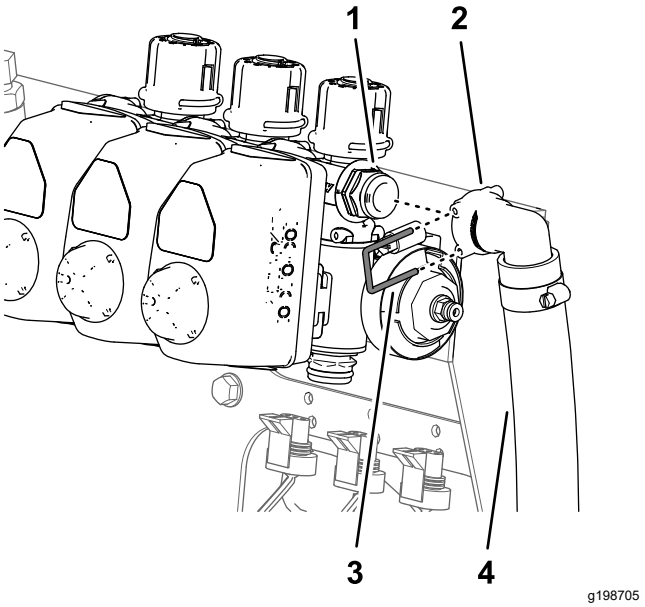

Figure 43

1. Raccord rapide (vanne de dérivation de section droite)
2. Raccord rapide (femelle à 90° – flexible de dérivation)
3. Étrier (petit)
4. Flexible de dérivation

2. Retirez et conservez le grand étrier qui fixe le raccord à 90° cannelé situé à l'extrémité inférieure du flexible de dérivation au raccord de traversée de la cuve du pulvérisateur.

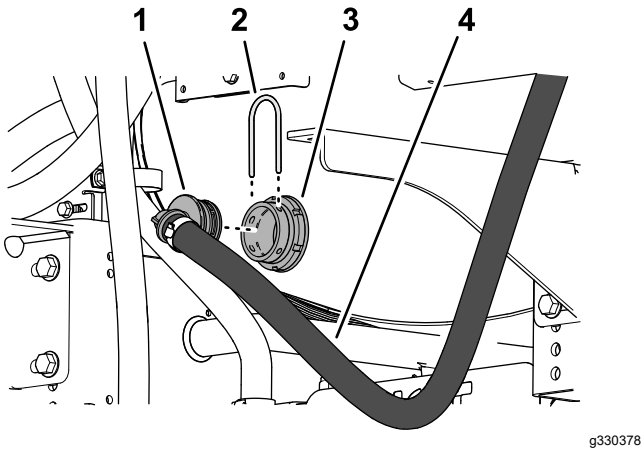

Figure 44

1. Raccord à 90° cannelé
2. Étrier (grand)
3. Raccord de traversée
4. Flexible de dérivation

3. Débranchez le flexible de dérivation de la machine et mettez-le au rebut.

Positionnement des vannes de dérivation

1. Retirez les 3 étriers qui fixent les 3 actionneurs aux vannes de section gauche, centrale et droite.

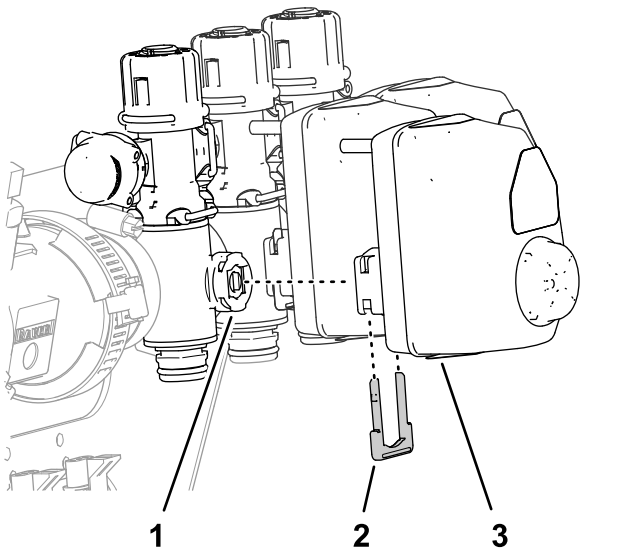

Figure 45

1. Vanne de section
2. Étrier de fixation
3. Actionneur de vanne

2. Déposez les actionneurs des vannes de section gauche, centrale et droite.
3. Retirez l'étrier qui fixe l'obturateur au raccord rapide de la vanne de dérivation, déposez l'obturateur et mettez-le au rebut.

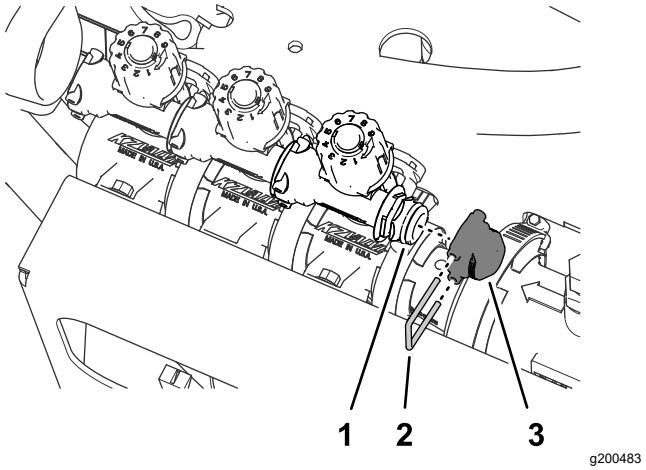

Figure 46

1. Raccord rapide (vanne de dérivation)
2. Étrier de fixation
3. Capuchon

4. Retirez les 3 étriers qui fixent les 3 vannes de dérivation sur les vannes de section gauche, centrale et droite.

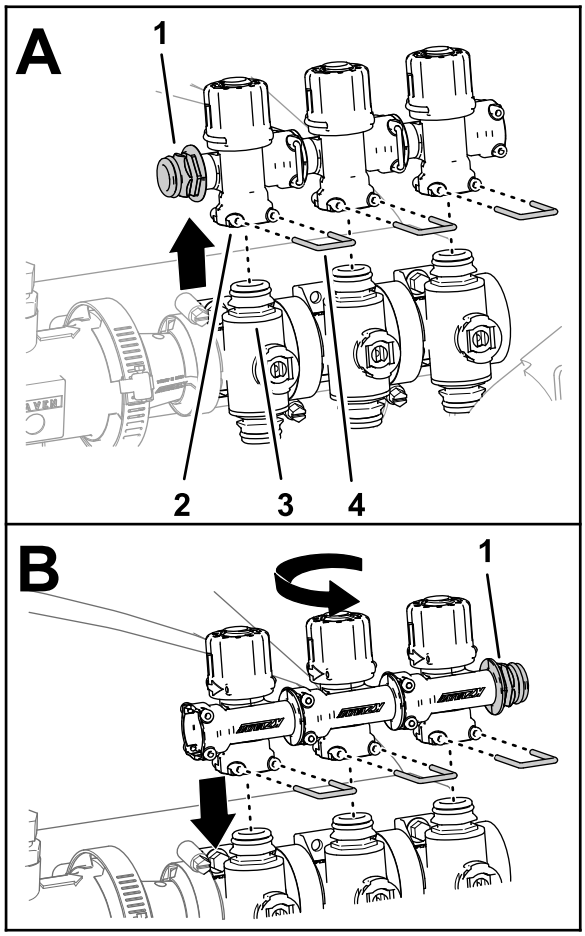

g200486

Figure 47

1. Raccord rapide
2. Raccord rapide femelle (vanne de dérivation)
3. Raccord rapide (vanne de section)
4. Étrier de fixation

5. Soulevez et déposez les vannes de dérivation des vannes de section.
6. Faites pivoter les vannes de dérivation de 180° et montez-les sur les raccords rapides des vannes de section.
7. Fixez les 3 vannes de dérivation sur les vannes de section à l'aide des 3 étriers retirés précédemment.
8. Insérez l'obturateur dans le raccord rapide femelle de la vanne de dérivation.

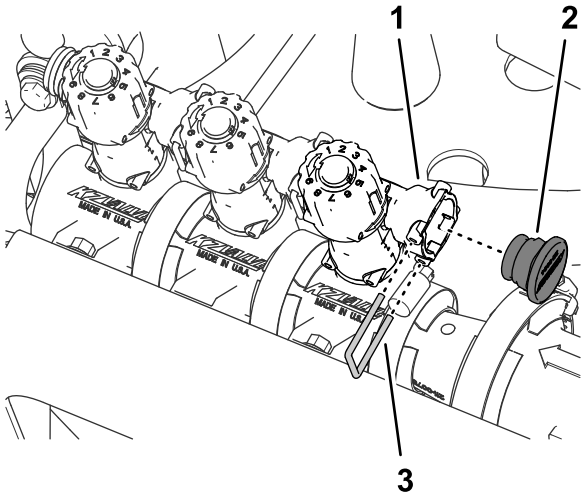

g200481

Figure 48

1. Raccord rapide femelle (vanne de dérivation)
2. Obturateur
3. Étrier de fixation

9. Fixez l'obturateur sur le raccord rapide femelle avec l'étrier retiré précédemment.
10. Montez les 3 actionneurs sur les vannes de section gauche, centrale et droite à l'aide des étriers retirés précédemment.

Dépose des vannes de section du support de collecteur

1. Retirez et mettez au rebut les 2 boulons à embase (¼ x ¾ po) et les 2 contre-écrous (¼ po) qui fixent la vanne de section de rampe gauche au support de collecteur.

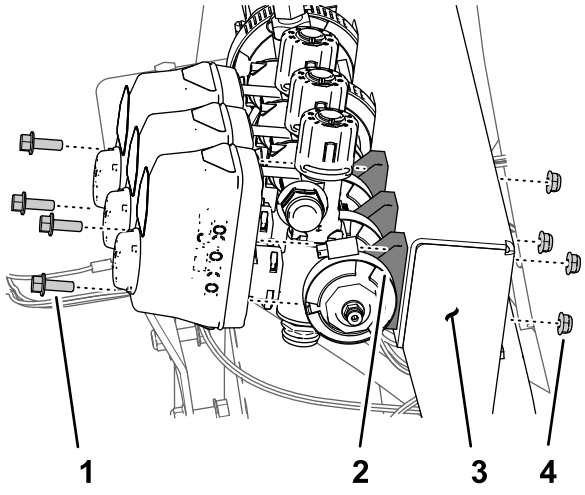

g198704

Figure 49

1. Boulon à embase (¼ x 3/4 po)
2. Vanne de section
3. Support de collecteur
4. Contre-écrou (¼ po)

2. Retirez les 2 boulons à embase (¼ x ¾ po) et les 2 contre-écrous (¼ po) qui fixent la vanne de section de rampe droite au support de collecteur.
3. Retirez le collier à bride (40 à 64 mm / 1-9/16 à 2½ po) et le joint (25 x 35 mm / 1 x 1⅜ po) qui fixent la bride de la vanne de section gauche à l'adaptateur.

   Remarque: Conservez les 2 boulons à embase, les 2 contre-écrous, le collier à bride et le joint.

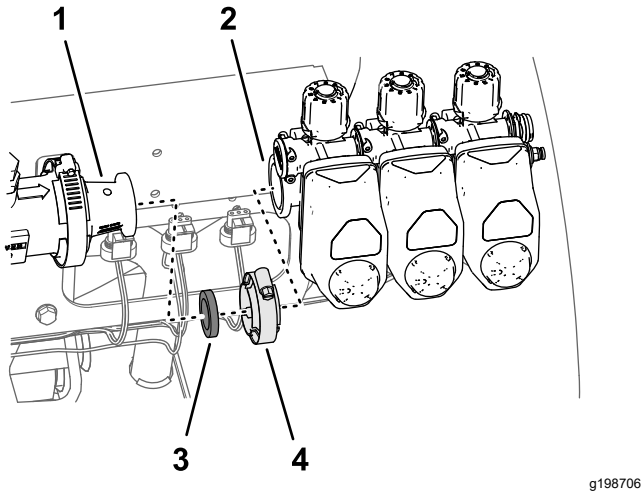

g198706

Figure 50

1. Adaptateur
2. Bride (vanne de section gauche)
3. Joint (25 x 35 mm / 1 x 1⅜ po)
4. Collier à bride (40 à 64 mm / 1-9/16 à 2½ po)

4. Déposez les 3 vannes de section de la machine.
5. Retirez les autocollants sur les actionneurs des 3 vannes de section.

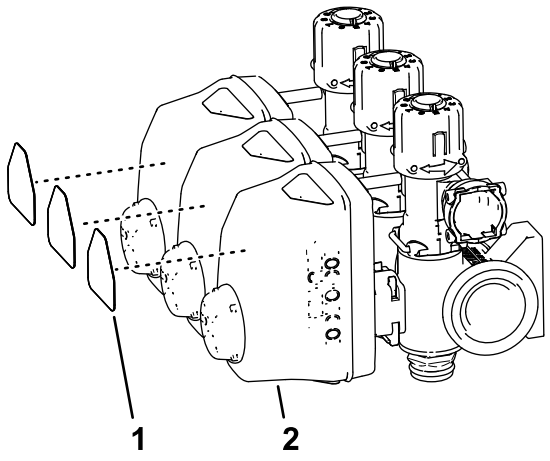

g201434

Figure 51

1. Autocollant de vanne de section
2. Actionneur (vanne de section de rampe)

6. Retirez le collier à bride (51 mm / 2 po) et le joint (38 mm / 1½ po) qui fixent la bride de l'adaptateur à la bride du débitmètre.

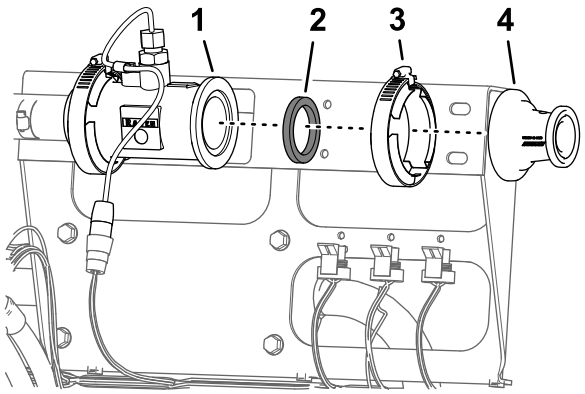

g198707

Figure 52

1. Bride (débitmètre)
2. Joint
3. Collier à bride 51 mm (2 po)
4. Adaptateur

10

Montage des colliers de support du débitmètre

Pièces nécessaires pour cette opération:

1	Support de débitmètre
4	Demi-collier de support
4	Boulon (¼ x 4½ po)
4	Contre-écrous à embase (¼ po)

Dépose du support de vanne de section

1. Débranchez le connecteur à 3 douilles du faisceau de la machine étiqueté FLOW METER du connecteur à 3 broches du débitmètre.

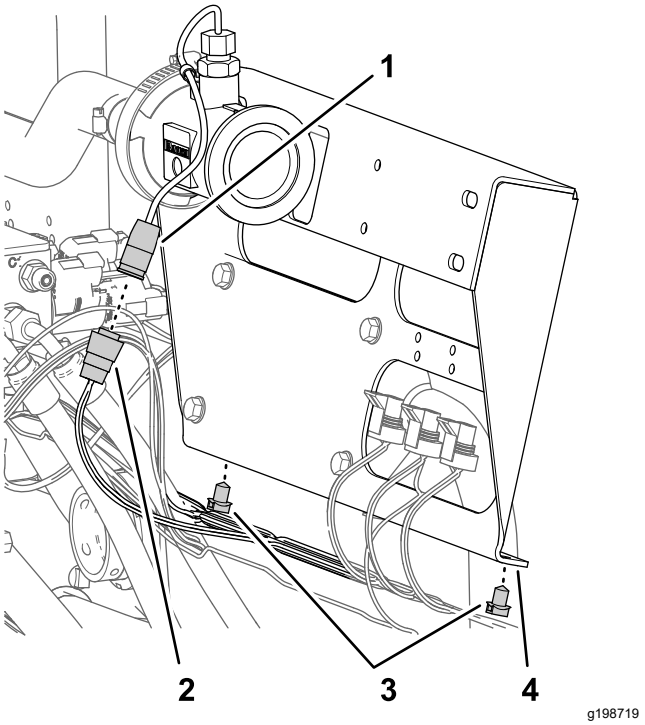

Figure 53

1. Connecteur à 3 broches (débitmètre)
2. Connecteur à 3 douilles (faisceau de la machine – étiqueté FLOW METER)
3. Fixations enfichables
4. Support de vanne de section

2. Retirez les 2 fixations enfichables du faisceau de la machine situées sur la bride inférieure de la patte de support de vanne de section.
3. Retirez les 4 vis à embase (5/16 x ¾ po) qui fixent la patte de support de vanne de section au support des vannes, et déposez la patte de support de la machine.

   Remarque: Conservez les 4 vis à embase; vous n'avez plus besoin de la patte de support de vanne de section.

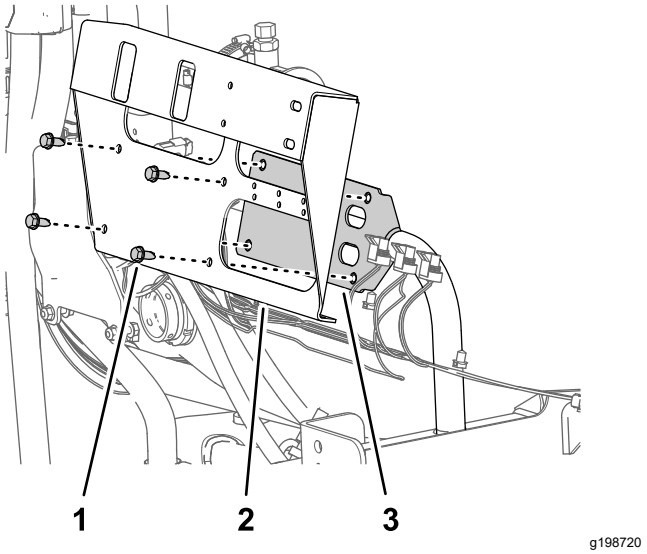

Figure 54

1. Vis à embase (5/16 x ¾ po)
2. Support de vanne de section
3. Support de vanne

Montage du support de débitmètre et des colliers

1. Alignez les trous du support du débitmètre et les trous du support de vanne.

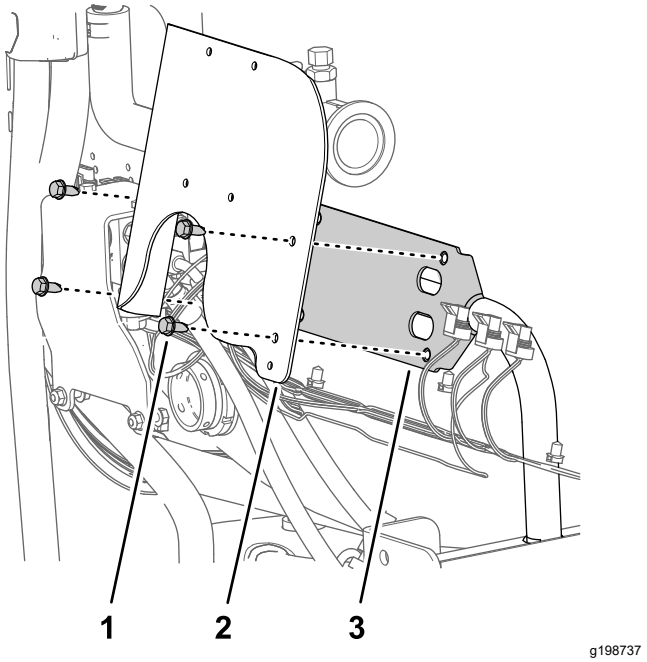

Figure 55

1. Vis à embase (5/16 x ¾ po)
2. Support de débitmètre
3. Support de vanne

2. Fixez le support du débitmètre au support de vanne à l'aide des 4 vis à embase retirées

précédemment, et serrez les vis à un couple de 19,78 à 25,42 N·m (175 à 225 po-lb).

3. Fixez les deux moitiés de collier sur le support de débitmètre à l'aide de 2 boulons (¼ x 4½ po) et 2 contre-écrous à embase (¼ po).

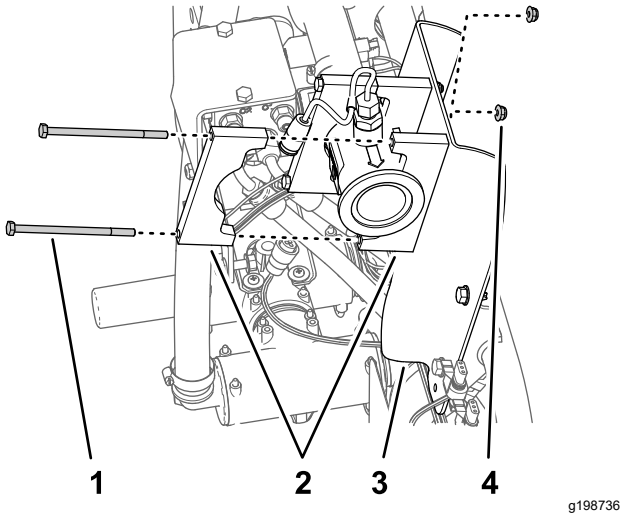

Figure 56

1. Boulon (¼ x 4½ po)
2. Demi-collier de support
3. Support de débitmètre
4. Contre-écrou à embase (¼ po)

4. Serrez les boulons et les écrous à un couple de 10,17 à 12,43 N·m (90 à 110 po-lb).

11

Montage du faisceau arrière sur la machine

Pièces nécessaires pour cette opération:

1	Faisceau arrière

Acheminement du faisceau arrière

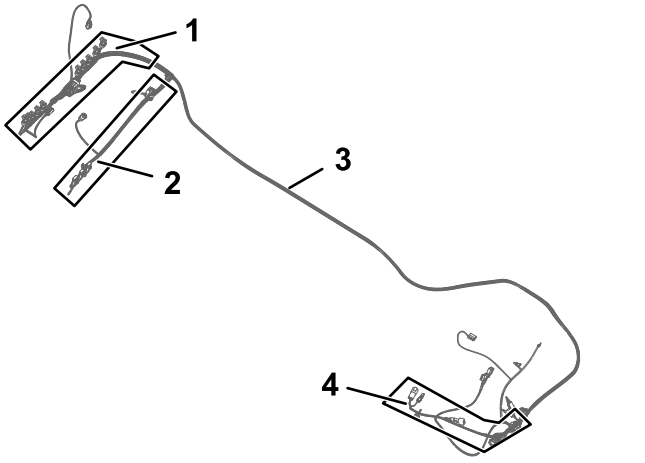

Figure 57

1. Branche de 102 cm (40 po) du faisceau de câblage – étiquetée ASC10 NOZZLE-VALVES 1 à 10
2. Branche de 89 cm (35 po) du faisceau de câblage – étiquetée RATE VALVE, MASTER VALVE, FLOW METER, LEFT SPRAY, CENTER SPRAY et RIGHT SPRAY
3. Faisceau de câblage de kit 457 cm (180 po)
4. Branche de 84 cm (33 po) du faisceau de câblage – étiquetée PUMP CLUTCH

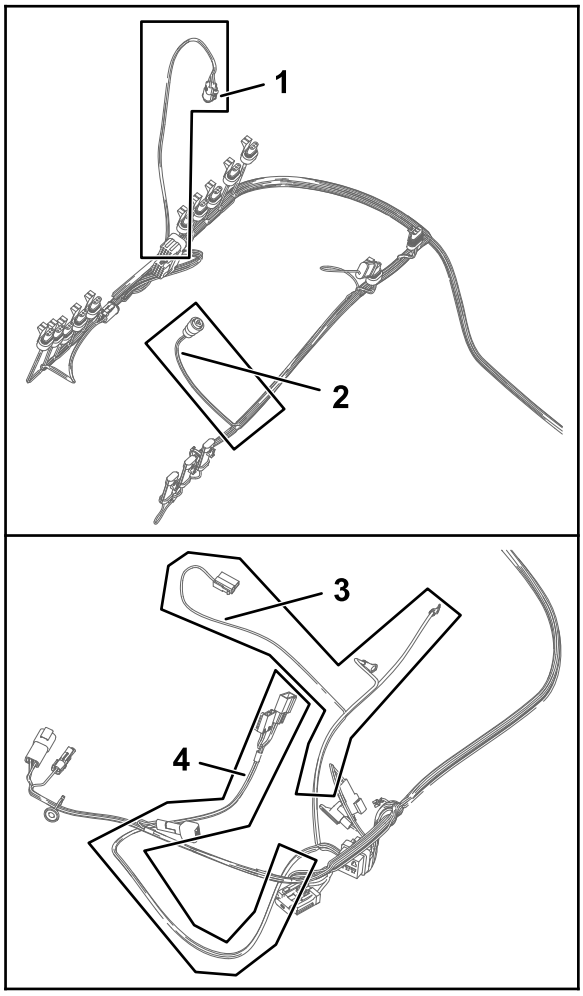

g198814

Figure 58

1. Branche de 61 cm (24 po) du faisceau de câblage – étiquetée PRESSURE TRANSDUCER GREEN WEDGE
2. Branche de 23 cm (9 po) du faisceau de câblage – étiquetée FLOWMETER
3. Branche de 60 cm (23½ po) du faisceau de câblage – étiquetée TO BATTERY POSITIVE, négatif de la batterie et alternateur
4. Branche de 66 cm (26 po) du faisceau de câblage – étiquetée ASC 10 ENABLE RELAY, 50 A FUSE, DIODE, SW'D PWR FOR GEN 2 TOPCON, et alimentation ASC 10 et CAN de X25

1. Acheminez les branches de 84 cm (33 po), 60 cm (23½ po) et 66 cm (26 po) du faisceau arrière vers le côté gauche de la machine, le long du faisceau de la machine.

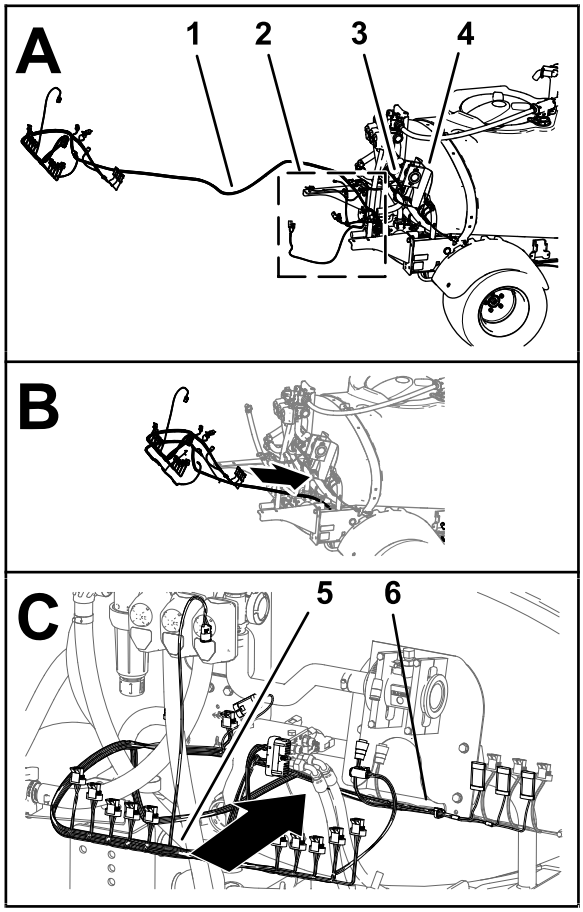

g330375

Figure 59

1. Faisceau arrière de 457 cm (180 po)
2. Branche de 84 cm (33 po), branche de 60 cm (23½ po) et branche de 66 cm (26 po)
3. Faisceau de la machine
4. Support de collecteur
5. Branche de 102 cm (40 po) du faisceau
6. Branche de 89 cm (35 po) du faisceau

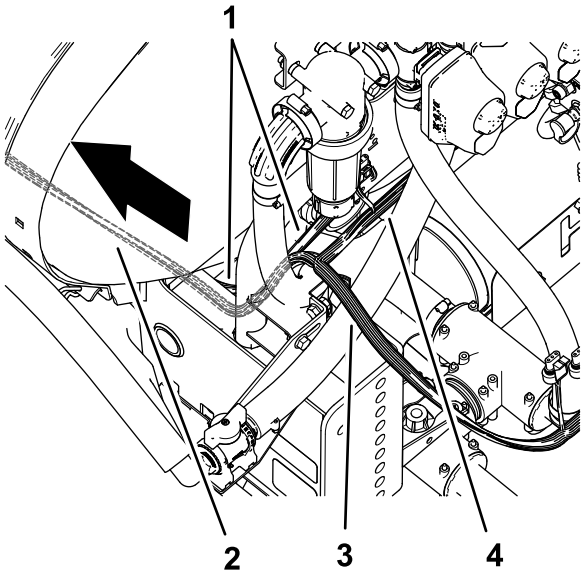

g199037

Figure 60

1. Faisceau de la machine
2. Faisceau arrière de 457 cm (180 po)
3. Branche de 102 cm (40 po) du faisceau de câblage – étiquetée ASC10 NOZZLE-VALVES 1 à 10
4. Branche de 89 cm (35 po) du faisceau de câblage – étiquetée RATE VALVE, MASTER VALVE, FLOW METER, LEFT SPRAY, CENTER SPRAY et RIGHT SPRAY

2. Acheminez les branches de 84 cm (33 po), 60 cm (23½ po) et 66 cm (26 po) du faisceau arrière vers l'avant en suivant le profilé de cadre gauche.

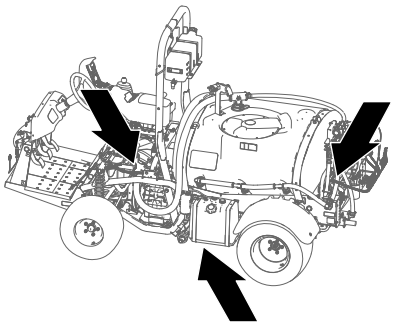

g199043

Figure 61

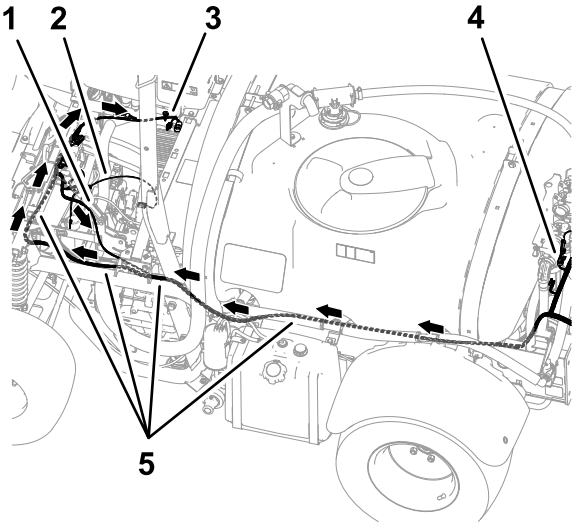

g199038

Figure 62

1. Branche de 84 cm (33 po) du faisceau – embrayage de pompe
2. Branche de 60 cm (23½ po) du faisceau de câblage – étiquetée TO BATTERY POSITIVE, négatif de la batterie et alternateur
3. Branche de 66 cm (26 po) du faisceau de câblage – étiquetée ASC 10 ENABLE RELAY, 50 A FUSE, DIODE, SW'D PWR FOR GEN 2 TOPCON, et alimentation ASC 10 et CAN de X25
4. Branche de 102 cm (40 po) du faisceau de câblage – étiquetée ASC10 NOZZLE-VALVES 1 à 10
5. Faisceau arrière de 457 cm (180 po)

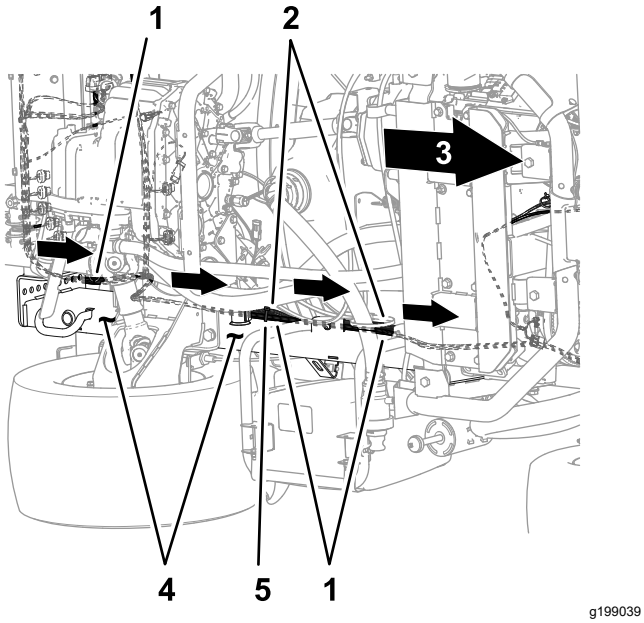

Figure 63

Bas de la machine

1. Faisceau arrière de 457 cm (180 po)
2. Faisceau de la machine
3. Avant de la machine
4. Profilé de cadre gauche
5. Attache-câble

3. Acheminez les branches de 84 cm (33 po), 60 cm (23½ po) et 66 cm (26 po) du faisceau arrière le long du faisceau de la machine, à l'extérieur du frein de stationnement.

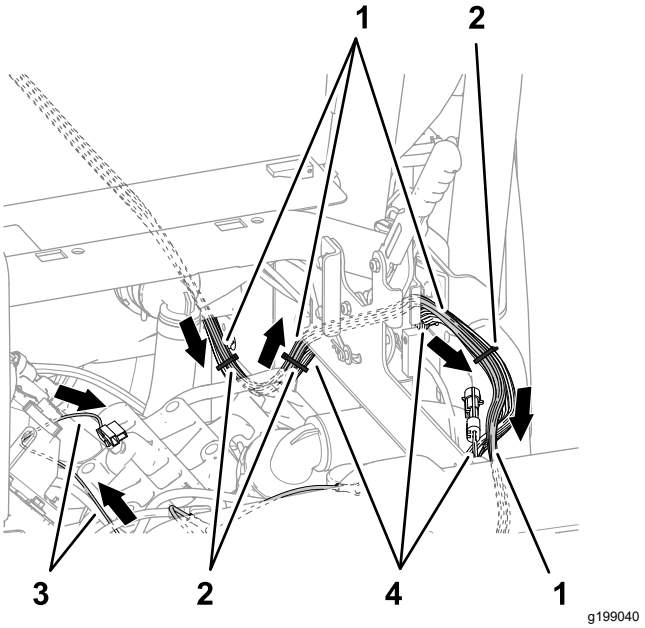

Figure 64

1. Faisceau arrière de 457 cm (180 po)
2. Attache-câbles
3. Branche de 60 cm (23½ po) du faisceau de câblage – étiquetée TO BATTERY POSITIVE, négatif de la batterie et alternateur
4. Faisceau de la machine

4. Acheminez les branches de 84 cm (33 po), 60 cm (23½ po) et 66 cm (26 po) du faisceau arrière transversalement sur le tube de support amortisseur.

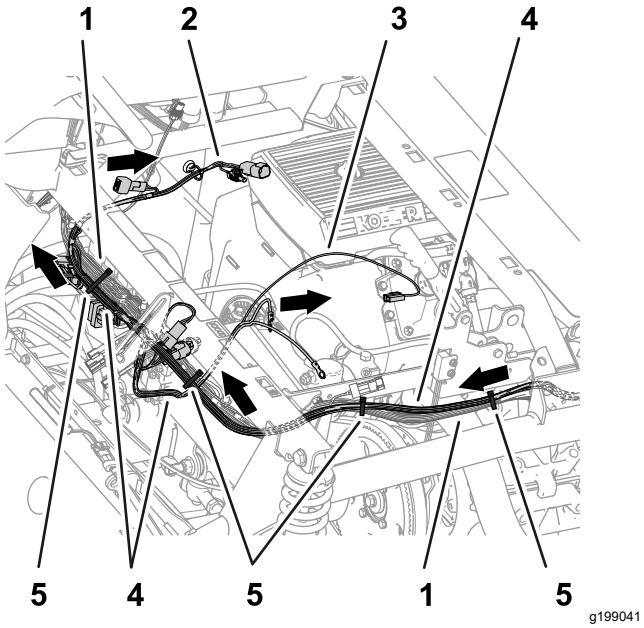

Figure 65

1. Faisceau de la machine
2. Branche de 66 cm (26 po) du faisceau de câblage – étiquetée ASC 10 ENABLE RELAY, 50 A FUSE, DIODE, SW'D PWR FOR GEN 2 TOPCON, et alimentation ASC 10 et CAN de X25
3. Branche de 60 cm (23½ po) du faisceau de câblage – étiquetée TO BATTERY POSITIVE, négatif de la batterie et alternateur
4. Faisceau arrière de 457 cm (180 po)
5. Attache-câbles

5. Fixez le faisceau arrière au faisceau de la machine.
6. À l'arrière de la machine, acheminez la branche de 89 cm (35 po) du faisceau vers l'avant du collecteur de levage et à droite du débitmètre.

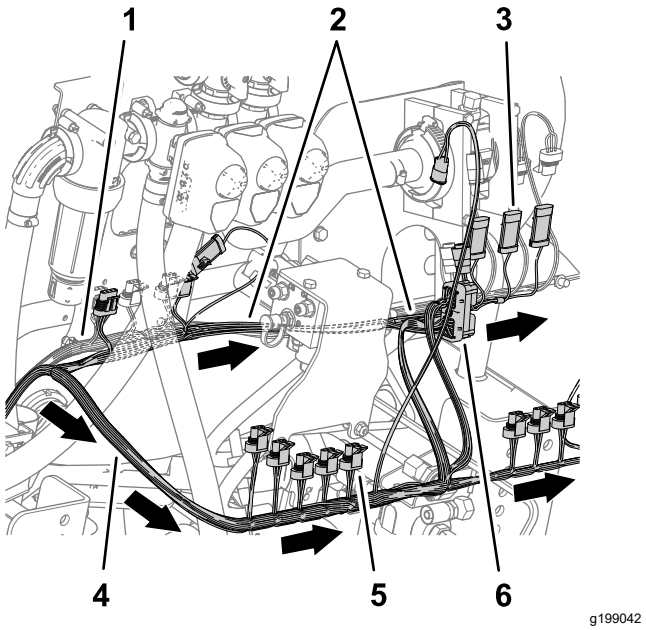

Figure 66

1. Faisceau de la machine
2. Branche de 89 cm (35 po) du faisceau de câblage – étiquetée RATE VALVE, MASTER VALVE, FLOW METER, LEFT SPRAY, CENTER SPRAY et RIGHT SPRAY
3. Connecteur à 3 broches (étiqueté CENTER SPRAY)
4. Connecteurs à 3 douilles (étiqueté NOZZLE VALVE 5)
5. Branche de 102 cm (40 po) du faisceau de câblage – étiquetée ASC10 NOZZLE-VALVES 1 à 10
6. Connecteur à 40 douilles (ASC 10)

7. Acheminez la branche de 102 cm (40 po) du faisceau vers l'arrière du collecteur de levage et vers la droite.

Branchement des connecteurs des vannes de pulvérisation gauche, centrale et droite

1. Branchez le connecteur à 3 broches de la branche de 89 cm (35 po) du faisceau arrière étiquetée LEFT SPRAY au connecteur à 3 douilles du faisceau de la machine étiquetée LEFT SPRAY VALVE.

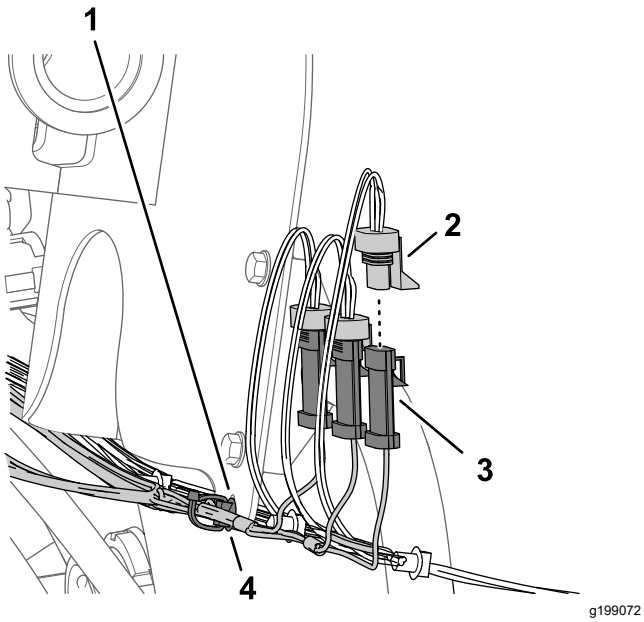

Figure 67

1. Support de débitmètre
2. Connecteur à 3 douilles – branche de 89 cm (35 po) du faisceau arrière (RIGHT SPRAY)
3. Connecteur à 3 douilles (faisceau de la machine – RIGHT SPRAY VALVE)
4. Fixation enfichable

2. Branchez le connecteur à 3 broches du faisceau arrière étiqueté CENTER SPRAY au connecteur à 3 douilles de la machine étiqueté CENTER SPRAY VALVE.
3. Branchez le connecteur à 3 broches du faisceau arrière étiqueté RIGHT SPRAY au connecteur à 3 douilles de la machine étiqueté RIGHT SPRAY VALVE.
4. Insérez la fixation enfichable du faisceau arrière dans le trou de la bride du support de débitmètre.

Branchement des connecteurs du débitmètre, de la vanne de section générale et des vannes de débit

1. Branchez le connecteur à 3 douilles de la branche de 89 cm (35 po) du faisceau arrière étiquetée FLOW METER au connecteur à 3 broches du débitmètre.

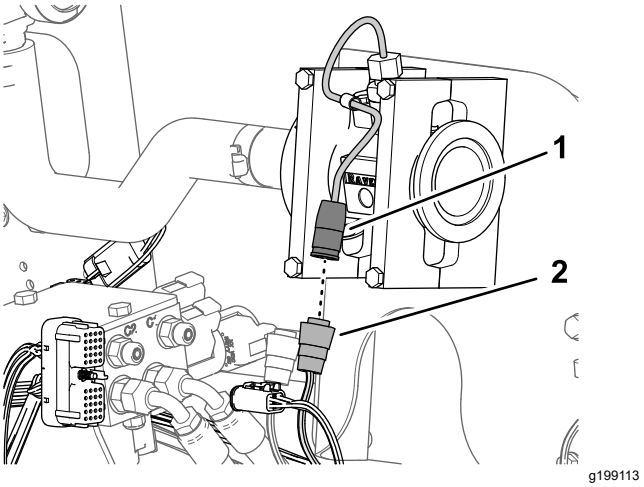

Figure 68

1. Connecteur à 3 broches (débitmètre)
2. Connecteur à 3 douilles de branche de 89 cm (35 po) du faisceau arrière – étiquetée FLOW METER

2. Branchez le connecteur à 3 broches de la branche de 89 cm (35 po) du faisceau arrière étiqueté MASTER VALVE au connecteur à 3 douilles du faisceau de la machine étiqueté MASTER SPRAY VALVE.

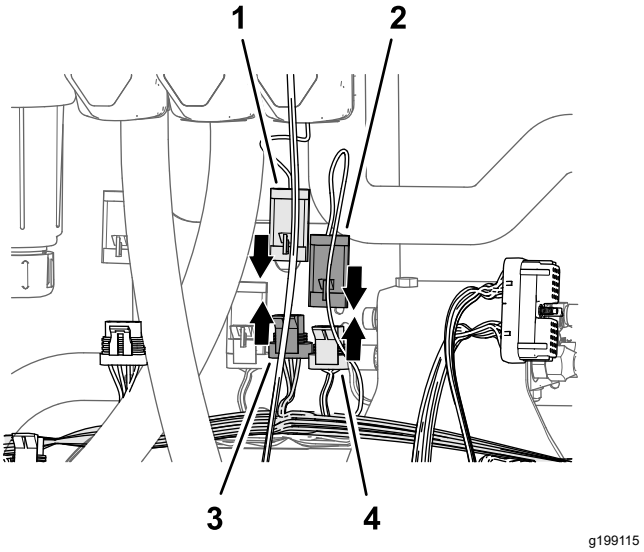

Figure 69

1. Connecteur à 3 broches (actionneur de vanne – vanne générale des rampes)
2. Connecteur à 3 broches de branche de 89 cm (35 po) du faisceau arrière – étiquetée MASTER VALVE
3. Connecteur à 3 broches de branche de 89 cm (35 po) du faisceau arrière – étiquetée MASTER VALVE
4. Connecteur à 3 douilles (faisceau de la machine – étiqueté MASTER SPRAY VALVE)

3. Branchez le connecteur à 3 broches de l'actionneur de la vanne de pulvérisation générale au connecteur à 3 douilles de la

branche de 89 cm (35 po) du faisceau arrière étiquetée MASTER VALVE.

4. Branchez le connecteur à 4 broches de l'actionneur de la vanne de débit au connecteur à 4 douilles de la branche de 89 cm (35 po) du faisceau arrière étiquetée RATE VALVE.

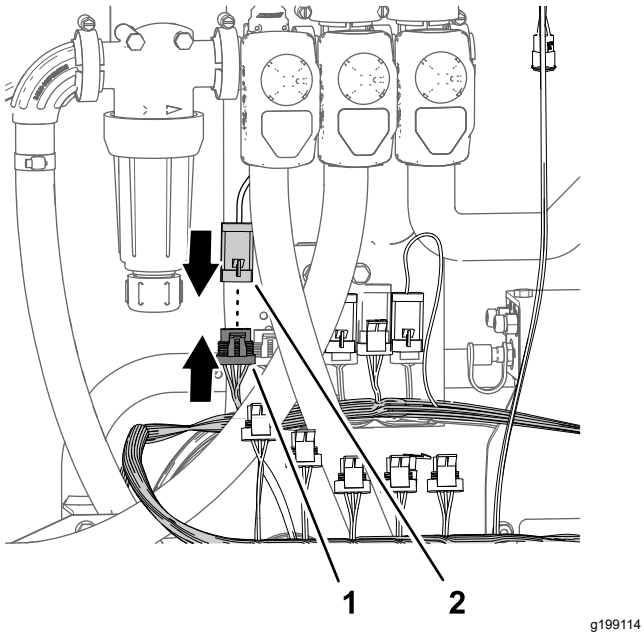

Figure 70

1. Connecteur à 4 douilles – branche de 89 cm (35 po) du faisceau arrière – étiquetée RATE VALVE
2. Connecteur à 4 broches (actionneur – vanne de débit)

12

Montage du collecteur de débitmètre

Pièces nécessaires pour cette opération:

1	Raccord cannelé droit (1 x 2 po)
3	Collier (¾ à 1½ po)
1	Flexible (1 x 5¾ po)
1	Collecteur
1	Flexible (1 x 16 po)

Montage du collecteur

1. Branchez le flexible (1 x 5¾ po) sur le raccord cannelé droit (1 x 2 po) et fixez-le avec un collier (¾ à 1½ po) serré à la main.

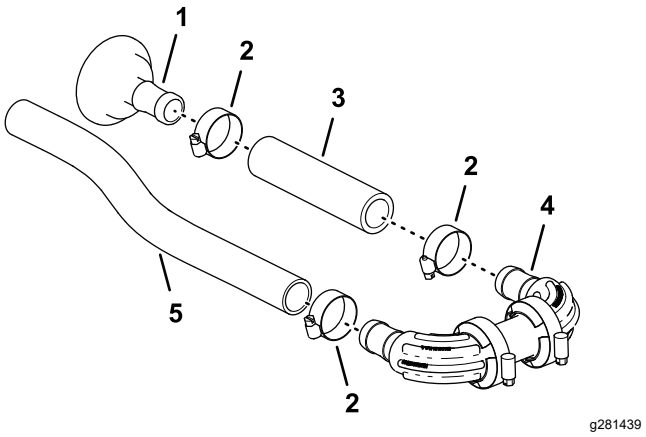

Figure 71

1. Raccord cannelé droit (1 x 2 po)
2. Collier (¾ à 1½ po)
3. Flexible (1 x 5¾ po)
4. Collecteur
5. Flexible (1 x 16 po)

2. Branchez l'autre extrémité du flexible (1 x 5¾ po) au raccord cannelé du collecteur et fixez-le avec un collier, puis serrez le collier à la main.
3. Branchez le flexible (1 x 16 po) à l'autre raccord cannelé du collecteur et fixez-le avec un collier serré à la main.

Montage du collecteur sur le débitmètre

1. Montez le raccord cannelé droit (1 x 2 po) sur la bride du débitmètre avec le joint (38 mm / 1½ po) et le collier à bride (51 mm / 2 po) retirés précédemment.

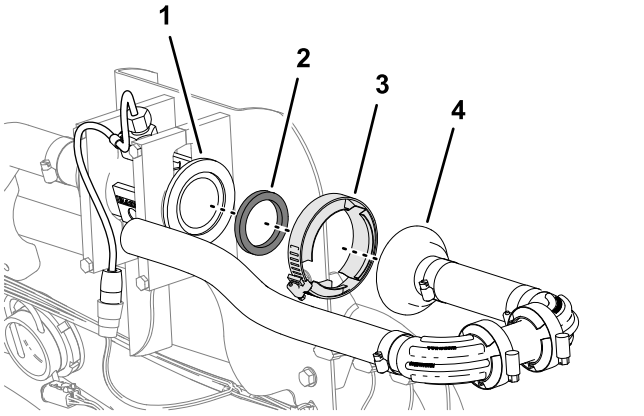

Figure 72

1. Bride (débitmètre)
2. Joint 38 mm (1½ po)
3. Collier à bride 51 mm (2 po)
4. Raccord cannelé droit (1 x 2 po)

2. Serrez le collier à bride à la main.

13

Montage des flexibles de dérivation sur la cuve

Pièces nécessaires pour cette opération:

1	Flexible de dérivation
1	Robinet d'arrivée de carburant

Montage des flexibles de dérivation sur la cuve

1. Alignez l'ensemble flexibles de dérivation sur la cuve.

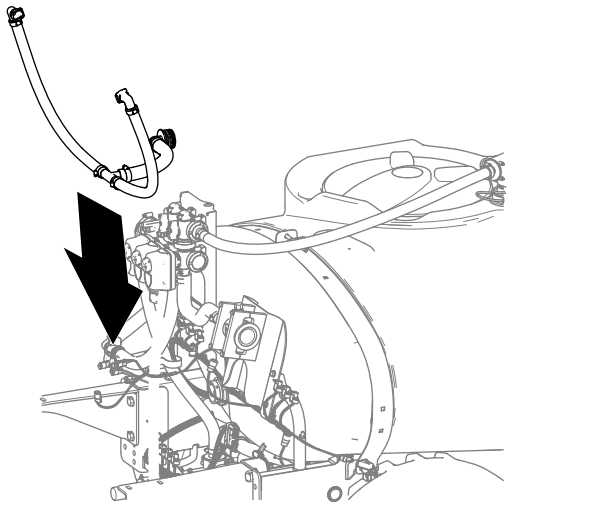

g330377

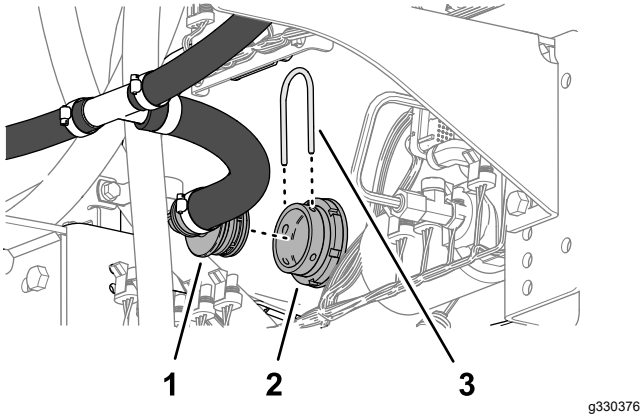

g330376

Figure 73

1. Raccord à 90° cannelé (ensemble flexibles de dérivation)
2. Raccord de traversée (cuve du pulvérisateur)
3. Étrier

2. Fixez le raccord à 90° cannelé sur le raccord de traversée de la cuve au moyen d'un étrier.

14

Montage de la section de rampe centrale modifiée

Aucune pièce requise

Procédure

Capacité du matériel de levage : 55 kg (120 lb)

1. Avec un matériel de levage de la capacité spécifiée, élevez la section de rampe centrale et alignez-la sur les trous des supports.

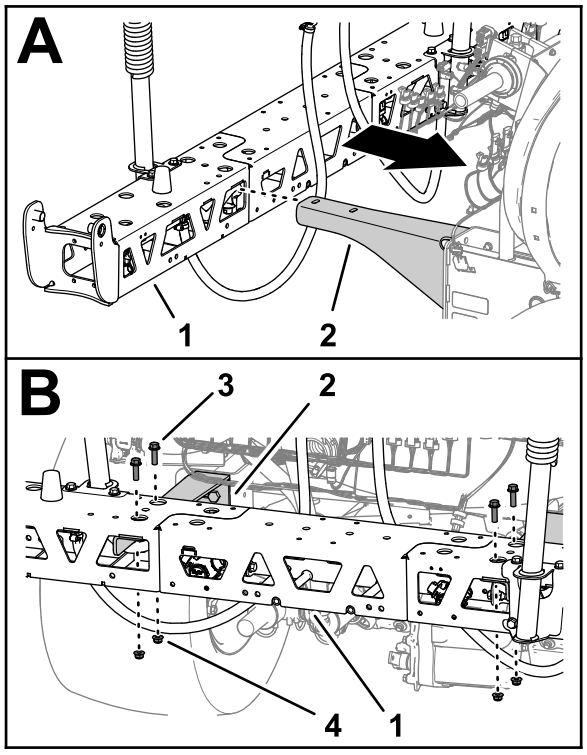

g330379

Figure 74

1. Section de rampe centrale
2. Support
3. Boulon à embase (⅜ x 1¼ po)
4. Contre-écrou à embase (⅜ po)

2. Fixez la section de rampe centrale sur les supports à l'aide des 4 boulons à embase (⅜ x 1¼ po) et des 4 contre-écrous à embase (⅜ po).
3. Serrez les écrous et les boulons à un couple de 37 à 45 N·m (27 à 33 pi-lb).

15

Montage du collecteur du vérin de levage sur le support de vérin

Aucune pièce requise

Procédure

1. Détachez le collecteur de levage du support de vannes.
2. Alignez les trous de la patte de support du collecteur de levage de section et les trous du support de vérin.

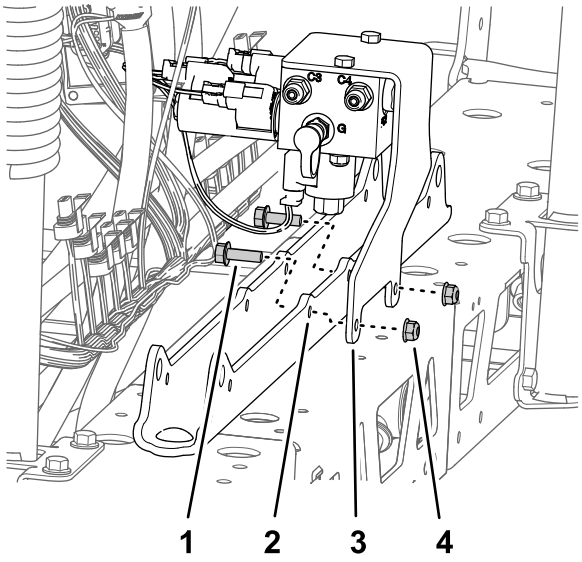

g199754

Figure 75

1. Boulon à embase (5/16 x 1 po)
2. Support de vérin
3. Patte de support (collecteur de levage de section)
4. Contre-écrou à embase (5/16 po)

3. Fixez la patte de support sur le support de vérin à l'aide des 2 boulons à embase (5/16 x 1 po) et des contre-écrous à embase (5/16 po).
4. Serrez les boulons et les écrous à un couple de 19,78 à 25,42 N·m (175 à 225 po-lb).

16

Montage du support de vanne, du contrôleur de débit/section et des vannes de section

Pièces nécessaires pour cette opération:

1	Ensemble support et vannes
1	Contrôleur de débit/section
4	Aimant
4	Boulon (nº 8)
4	Rondelle plate
4	Contre-écrou (nº 8)
2	Obturateur (raccord rapide)
8	Boulons à embase (5/16 x ¾ po)
8	Contre-écrous à embase (5/16 po)
1	Collier
1	Fixation enfichable (attache-câble)
3	Fixation enfichable (ancrage de connecteur)

Montage du contrôleur sur le support de vannes

1. Montez les aimants sur le contrôleur à l'aide de 4 boulons (nº 8) et 4 contre-écrous (nº 8).

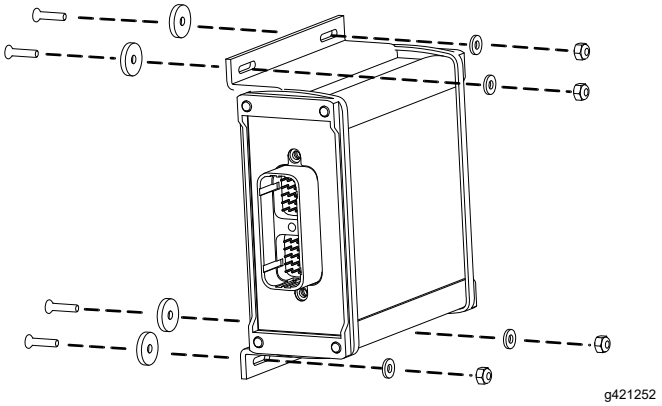

g421252

Figure 76

2. Placez le contrôleur sur le support de vannes.

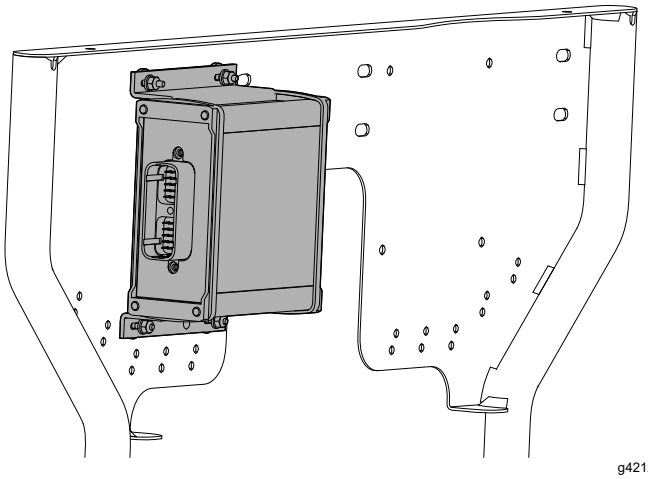

g421245

Figure 77

Montage des 3 vannes de section sur le support de vannes

1. Montez les 3 vannes de section sur la bride de le vanne 7 de l'ensemble vannes avec le collier à bride et le joint.

   Important: **Les vannes de section gauche, centrale et droite sont identifiées dans le système GeoLink comme suit : vanne de section gauche – buse 8, vanne de section centrale – buse 9 et vanne de section droite – buse 10.**

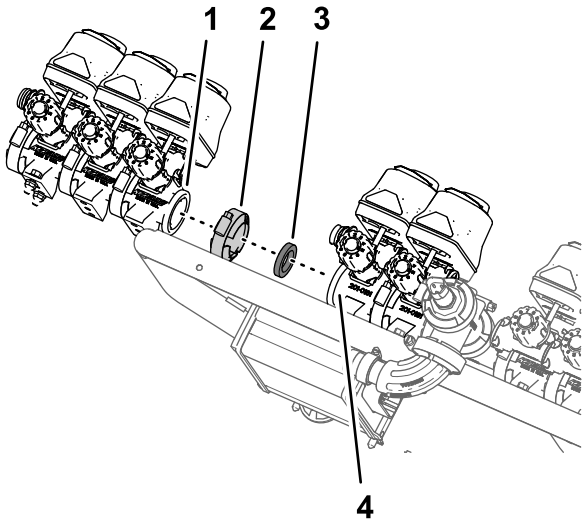

g199387

Figure 78

1. Bride de vanne de section (section de pulvérisation gauche – vanne de section 8)
2. Collier à bride
3. Joint
4. Bride de vanne de section 7 (bloc de vannes de pulvérisation GeoLink)

2. Fixez le raccord rapide femelle de la vanne de dérivation de la vanne de section 8 au raccord rapide mâle de la vanne de dérivation de la vanne de section 7 avec l'étrier retiré précédemment.

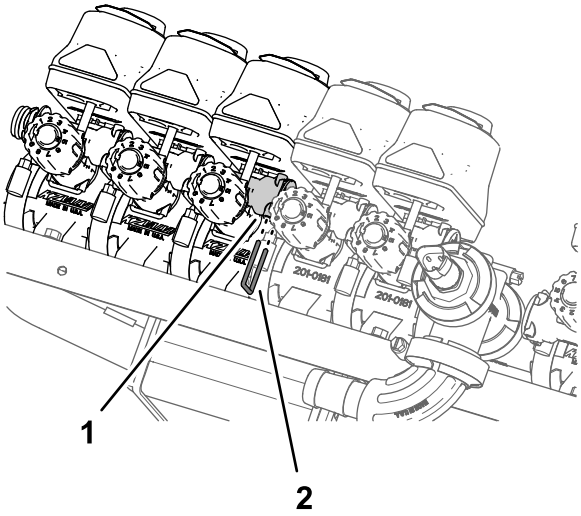

g199386

Figure 79

1. Raccord rapide femelle (vanne de dérivation)
2. Étrier de fixation

3. Fixez la vanne de section 10 sur le support de vannes à l'aide des 2 boulons à embase (¼ x ¾ po) et des 2 contre-écrous (¼ po) retirés précédemment

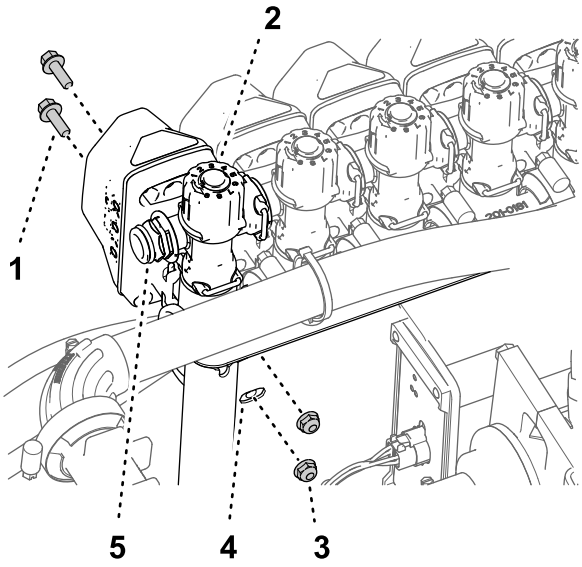

g201492

Figure 80

Machines sans le kit applicateur manuel ou le kit dévidoir électrique

1. Boulon à embase (¼ x 3/4 po)
2. Vanne de section 10
3. Contre-écrou (¼ po)
4. Support de vanne
5. Raccord rapide mâle

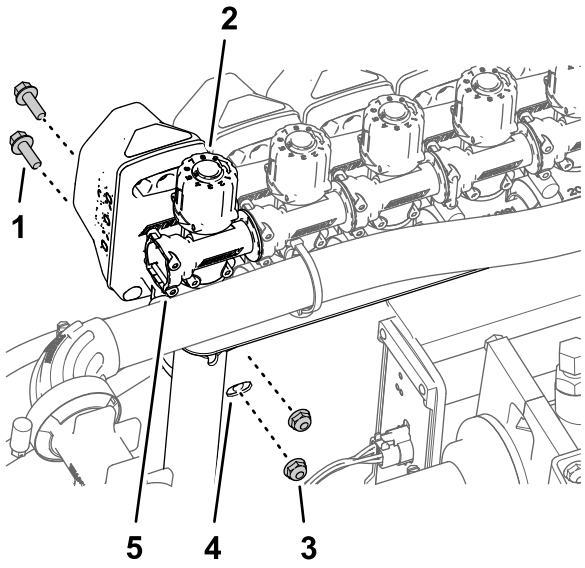

g201569

Figure 81

Machines avec le kit applicateur manuel ou le kit dévidoir électrique

1. Boulon à embase (¼ x 3/4 po)
2. Vanne de section 10
3. Contre-écrou (¼ po)
4. Support de vanne
5. Raccord rapide femelle

4. Serrez les boulons à embase et les contre-écrous à un couple de 10,17 à 12,43 N·m (90 à 120 po-lb).

Montage de l'ensemble support et vannes de section sur la machine

Capacité du matériel de levage : 23 kg (50 lb)

1. Avec un matériel de levage offrant la capacité de levage spécifiée, soulevez l'ensemble support et vannes de section, et alignez-le au-dessus de la section de rampe centrale.

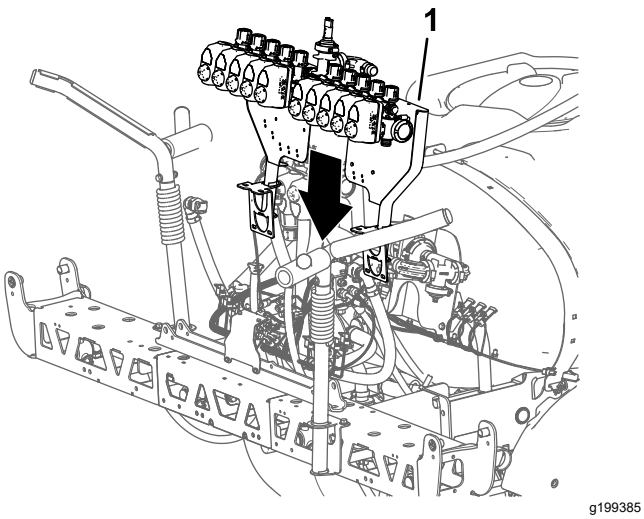

Figure 82

1. Ensemble support et vannes de pulvérisation

2. Alignez les trous de la patte de montage du support de vannes et les trous dans le cadre en treillis de la section de rampe centrale.

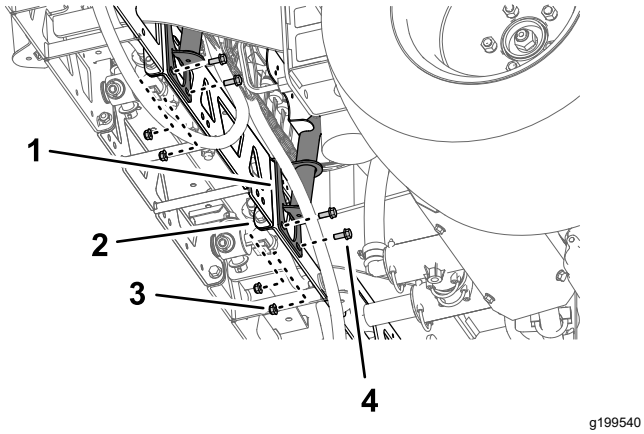

Figure 83

1. Patte de montage (support de vannes)
2. Cadre en treillis (section de rampe centrale)
3. Contre-écrou à embase (5/16 po)
4. Boulon à embase (5/16 x ¾ po)

3. Montez le support de vannes sur le cadre en treillis à l'aide de 4 boulons (5/16 x ¾ po) et de 4 contre-écrous à embase (5/16 po).

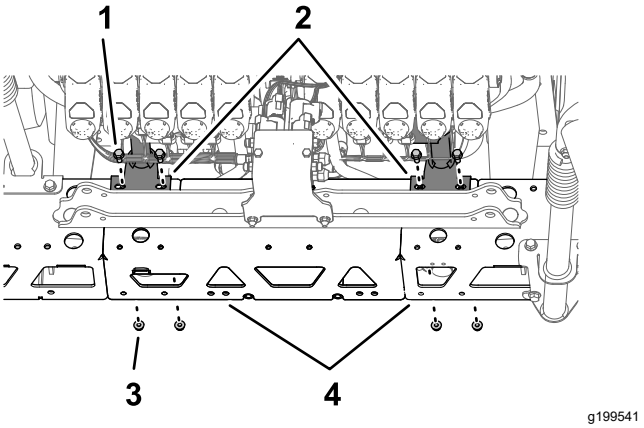

Figure 84

1. Boulon à embase (5/16 x ¾ po)
2. Patte de montage (support de vannes)
3. Contre-écrou à embase (5/16 po)
4. Cadre en treillis (section de pulvérisation centrale)

4. Répétez les opérations 2 à 3 pour l'autre patte de montage du support de vannes sur l'autre cadre en treillis.
5. Serrez les boulons à embase et les contre-écrous à embase à un couple de 19,78 à 25,42 N·m (175 à 225 po-lb).

Branchement du flexible sur le collecteur des vannes

1. Branchez le flexible (1 x 16 po) sur le raccord à bride à 90° (1 po).

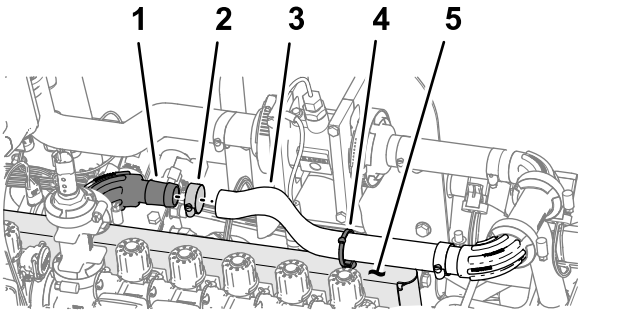

Figure 85

1. Raccord à bride à 90° (1 po)
2. Collier
3. Flexible (1 x 16 po)
4. Fixation enfichable (attache-câble)
5. Support de vanne

2. Fixez le flexible au raccord à bride au moyen d'un collier.
3. Passez l'attache-câble/la fixation enfichable dans le trou au sommet du support de vannes.
4. Fixez l'attache-câble/la fixation enfichable autour du flexible (1 x 16 po).

Montage des flexibles de dérivation de section

1. Retirez les étriers de fixation des raccords rapides femelles.
2. Branchez le raccord rapide du flexible de dérivation au raccord rapide de la vanne de dérivation sur la vanne de section 10.

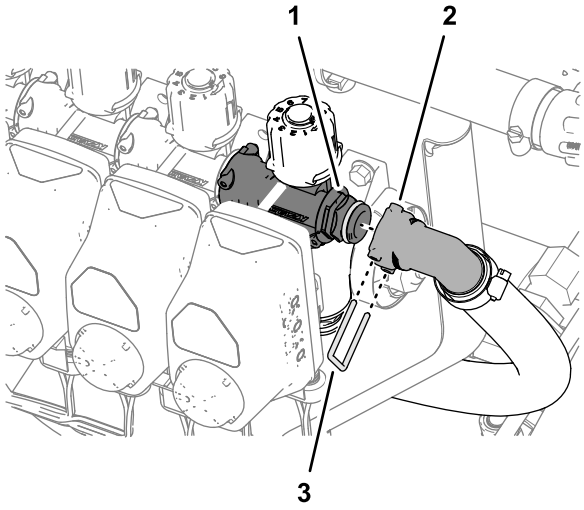

Figure 86

1. Raccord rapide (vanne de dérivation)
2. Raccord rapide femelle
3. Étrier de fixation

3. Fixez les raccords rapides du flexible de dérivation et de la vanne de dérivation avec l'étrier.
4. Répétez les opérations 1 à 3 pour les autres raccords rapides de la vanne de section 1.

17

Branchement du faisceau arrière à l'arrière de la machine

Aucune pièce requise

Branchement des connecteurs électriques des vannes de section

1. Insérez les fixations enfichables des connecteurs électriques des actionneurs de vannes dans les trous du support de vannes.

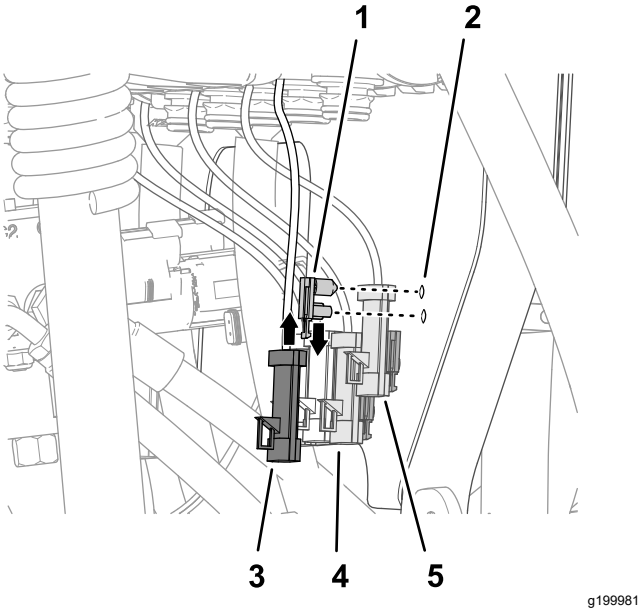

Figure 87

1. Fixation enfichable (connecteur électrique d'actionneur de vanne)
2. Support de vanne
3. Connecteur à 3 broches (actionneur de vanne – position 10)
4. Connecteur à 3 broches (actionneur de vanne – position 8)
5. Connecteur à 3 broches (actionneur de vanne – position 9)

2. Branchez le connecteur à 3 douilles de la branche de 89 cm (35 po) du faisceau arrière étiquetée NOZZLE VALVE 1 sur le connecteur à 3 broches de l'actionneur de vanne extrême gauche (position 1).

   Remarque: Les positions 1 à 10 des actionneurs de vanne vont de gauche à droite vu de l'arrière de la machine.

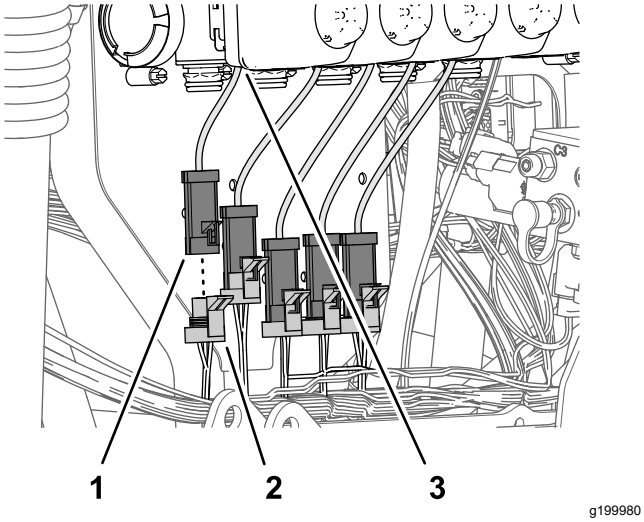

g199980

Figure 88

1. Connecteur à 3 broches (actionneur de vanne – position 1)
2. Connecteur à 3 douilles – branche de 89 cm (35 po) du faisceau arrière (étiqueté NOZZLE VALVE 1)
3. Actionneur de vanne (position 1)

3. Branchez le connecteur à 3 douilles de la branche de 89 cm (35 po) du faisceau arrière étiquetée NOZZLE VALVE 2 sur le connecteur à 3 broches de l'actionneur de vanne (position 2).
4. Branchez le connecteur à 3 douilles restant de la branche de 89 cm (35 po) du faisceau arrière sur le connecteur à 3 broches des actionneurs de vanne.

   Remarque: Vérifiez que le connecteur à 3 douilles est bien relié à la position correspondante de l'actionneur de vanne.

Connexion du faisceau arrière sur le porte-fusibles

Branchez le connecteur à 3 douilles de la branche de 61 cm (24 po) du faisceau arrière étiquetée PRESSURE TRANSDUCER GREEN WEDGE sur le connecteur à 3 broches du transducteur de pression.

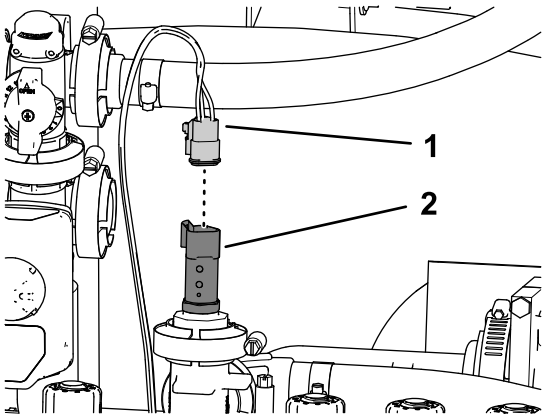

g200254

Figure 89

1. Connecteur à 3 douilles – branche de 61 cm (24 po) du faisceau arrière (étiquetée PRESSURE TRANSDUCER GREEN WEDGE)
2. Connecteur à 3 broches (transducteur de pression)

Connexion du faisceau arrière sur le contrôleur ASC 10

1. Insérez le connecteur à 40 douilles de la branche de 102 cm (40 po) du faisceau arrière dans le connecteur à 40 broches du contrôleur ASC 10.

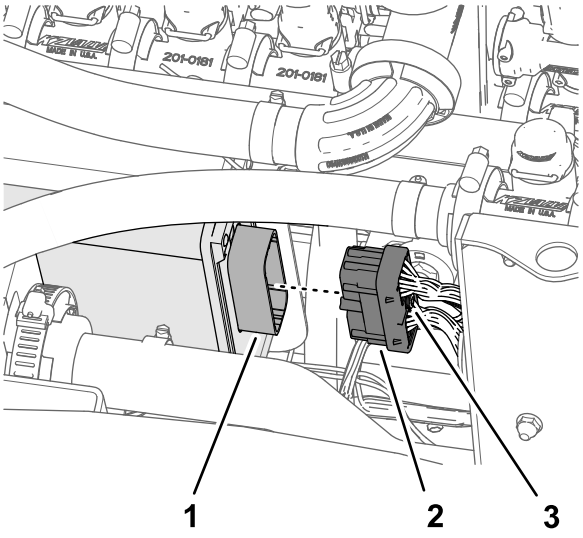

g281673

Figure 90

1. Connecteur à 40 broches (contrôleur de pulvérisation ASC 10)
2. Connecteur à 40 douilles – branche de 102 cm (40 po) du faisceau
3. Vis à oreilles

2. Vissez à la main la vis à oreilles du connecteur à 40 douilles dans le connecteur du contrôleur ASC 10.

3. Insérez le connecteur à 4 douilles du faisceau arrière étiqueté TO ASC 10 dans le connecteur à 4 broches du contrôleur ASC 10.

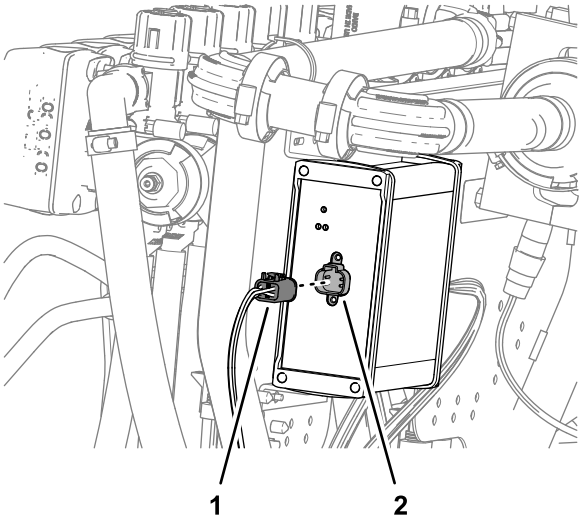

Figure 91

1. Connecteur à 4 douilles (étiqueté TO ASC 10)
2. Connecteur à 4 broches (contrôleur de pulvérisation ASC 10)

18

Montage des vérins de levage de rampe

Pièces nécessaires pour cette opération:

4	Flexible hydraulique (¼ x 24¾ po)

Montage des vérins de levage

1. Placez l'extrémité fixe du vérin de levage en face du trou de 16 mm (⅝ po) du support de vérin.

   Remarque: Assurez-vous que les orifices de déploiement et de rétraction du vérin s'alignent.

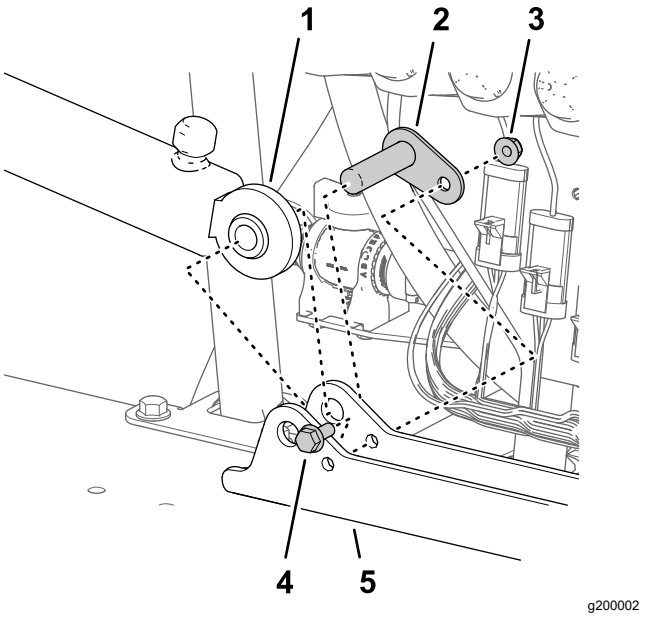

Figure 92

1. Vérin de levage (extrémité fixe)
2. Axe de pivot
3. Contre-écrou à embase (5/16 po)
4. Boulon à embase (5/16 x ¾ po)
5. Support de vérin

2. Fixez le vérin à son support avec l'axe de pivot, le boulon à embase et l'écrou à embase.
3. Serrez le boulon et l'écrou à un couple de 19,78 à 25,42 N·m (175 à 225 po-lb).
4. Répétez les opérations 1 à 3 pour l'autre vérin de levage de l'autre côté du support.

Montage des flexibles du vérin de levage

1. Branchez, sans serrer, un flexible hydraulique (¼ x 24¾ po) neuf entre l'orifice de déploiement du vérin de levage de rampe gauche et l'orifice C3 du collecteur de levage de rampe.

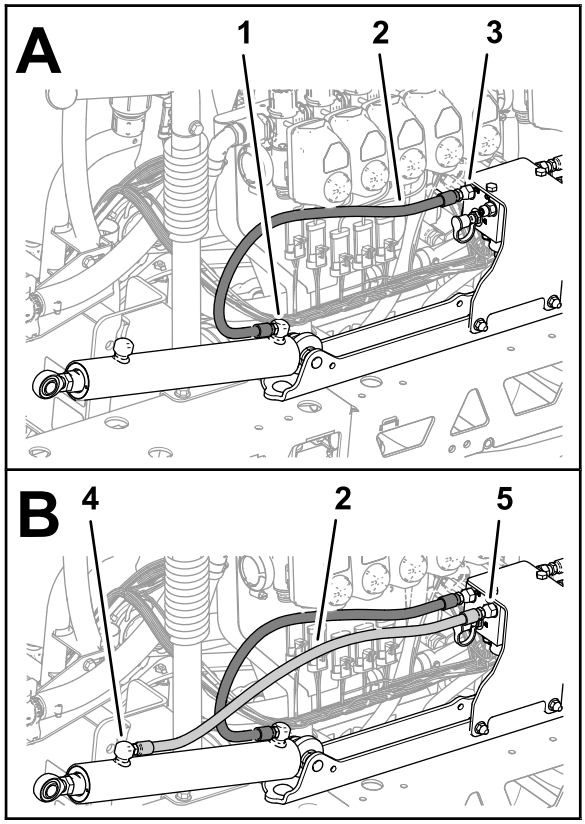

g200075

Figure 93

1. Orifice de déploiement (vérin de levage de rampe gauche)
2. Flexible hydraulique (¼ x 24¾ po)
3. Orifice C3 (collecteur de levage de rampe)
4. Orifice de rétraction (vérin de levage de rampe gauche)
5. Orifice C4 (collecteur de levage de rampe)

2. Branchez, sans serrer, un flexible hydraulique (¼ x 24¾ po) neuf entre l'orifice de rétraction du vérin de levage de rampe gauche et l'orifice C4 du collecteur de levage de rampe.
3. Branchez, sans serrer, un flexible hydraulique (¼ x 24¾ po) neuf entre l'orifice de déploiement du vérin de levage de rampe droit et l'orifice C1 du collecteur de levage de rampe.

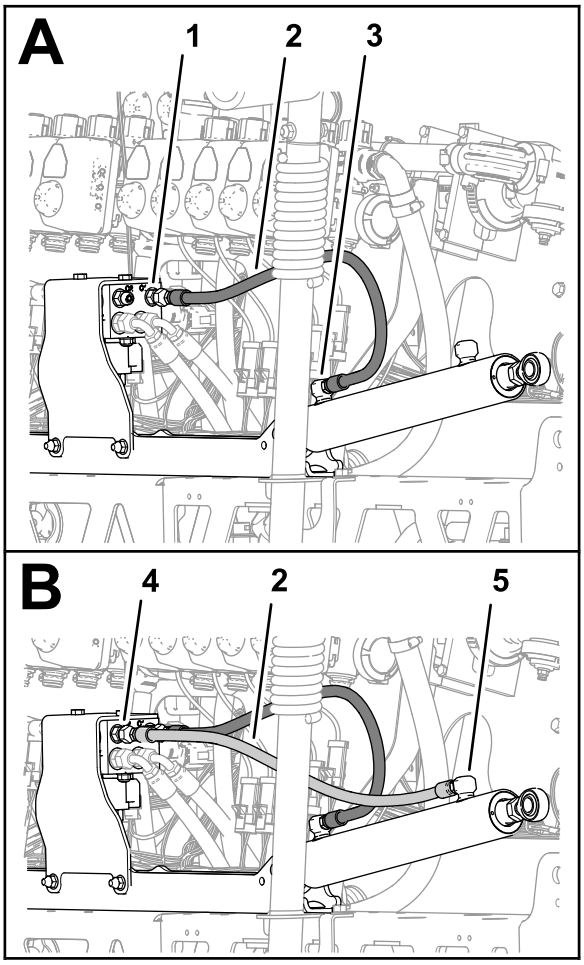

g200076

Figure 94

1. Orifice C1 (collecteur de levage de rampe)
2. Flexible hydraulique (¼ x 24¾ po)
3. Orifice de déploiement (vérin de levage de rampe droit)
4. Orifice C2 (collecteur de levage de rampe)
5. Orifice de rétraction (vérin de levage de rampe droit)

4. Branchez, sans serrer, un flexible hydraulique (¼ x 24¾ po) neuf entre l'orifice de rétraction du vérin de levage de rampe droit et l'orifice C2 du collecteur de levage de rampe.
5. Serrez les raccords des flexible reliés aux orifices de déploiement et de rétraction des vérins de levage à un couple de 21 à 26 N·m (15 à 19 pi-lb).
6. Serrez les écrous orientables des flexibles sur le collecteur de levage de rampe à un couple de 24 à 30 N·m (17 à 22 pi-lb).

19

Montage des sections de rampe extérieures

Pièces nécessaires pour cette opération:

4	Bague à embase en nylon
1	Flexible d'alimentation (188 cm/74 po)
1	Flexible d'alimentation (234 cm/92 po)
1	Flexible d'alimentation (279 cm/110 po)

Dépose des tourettes des sections de rampes extérieures

1. Coupez le flexible entre 2 tourettes.

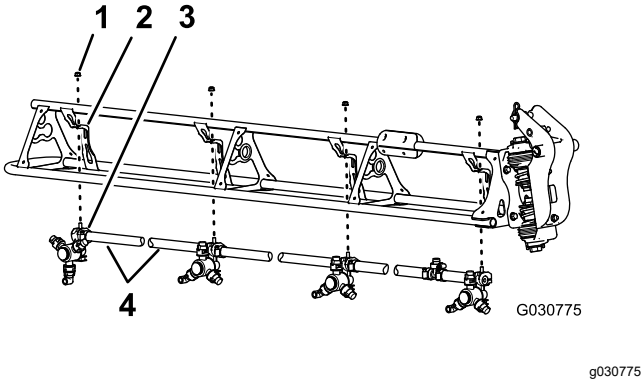

g030775

Figure 95

1. Contre-écrou à embase (5/16 po)
2. Support de tourette
3. Tourette
4. Flexible (diamètre intérieur ¾ po)

2. Retirez le contre-écrou à embase (5/16 po) qui fixe la tourette sur son support.
3. Répétez les opérations pour les 3 autres tourettes.

   Remarque: Conservez le contre-écrou à embase et les tourettes.

   Remarque: Mettez au rebut les flexibles, les colliers et le raccord en T.
4. Répétez les opérations pour l'autre section de rampe extérieure.
5. Retirez les vis en acier inoxydable (nº 12 x 1¼ po) qui fixent les demi-colliers supérieurs et les douilles cannelées simples ou doubles (¾ po) sur le corps de chaque buse de pulvérisation, et déposez les douilles cannelées.

Remarque: Le boulon à tête hexagonale (5/16 x ¾ po, acier inoxydable) se détache du demi-collier supérieur quand vous ouvrez le collier; conservez le boulon pour la pose.

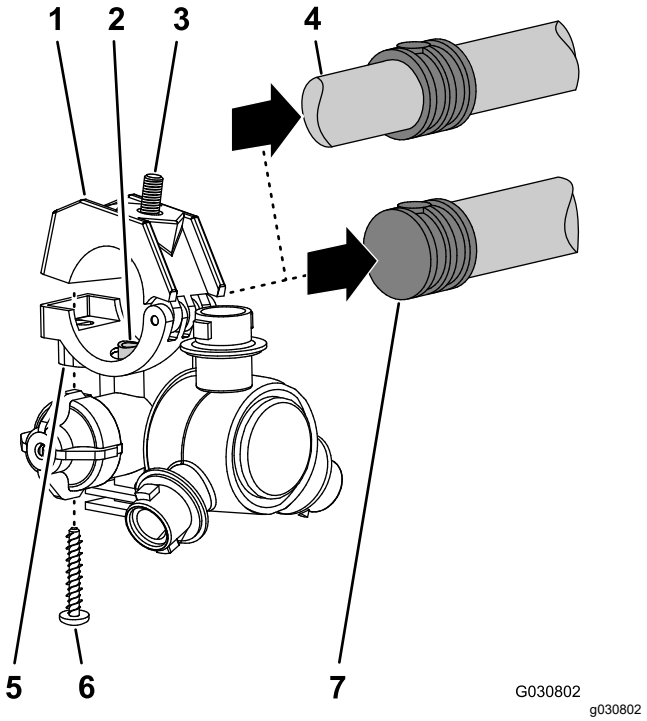

g030802

Figure 96

1. Demi-collier supérieur
2. Tube de transfert
3. Boulon à tête hexagonale (5/16 x ¾ po, acier inoxydable)
4. Douille cannelée double (flexible de ¾ po)
5. Tourette
6. Vis en acier inoxydable (nº 12 x 1¼ po)
7. Douille cannelée simple (flexible ¾ po)

Montage des sections de rampe extérieures sur la machine

Capacité du matériel de levage : 46 kg (100 lb)

1. Avec un matériel de levage de la capacité spécifiée, soulevez la rampe extérieure.
2. Insérez une bague à embase en nylon dans le trou de 31,8 mm (1¼ po) de chaque côté de la fixation de pivot.

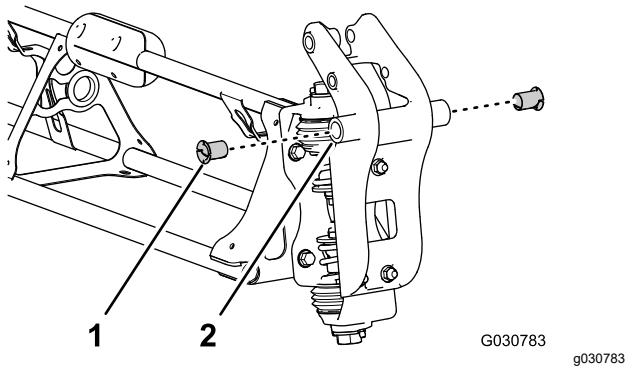

Figure 97

1. Bague à embase en nylon
2. Fixation de pivot (section de pulvérisation extérieure)

3. Alignez les bagues insérées dans la fixation de pivot et les trous dans les brides du support de pivot, au bout de la section de rampe centrale.

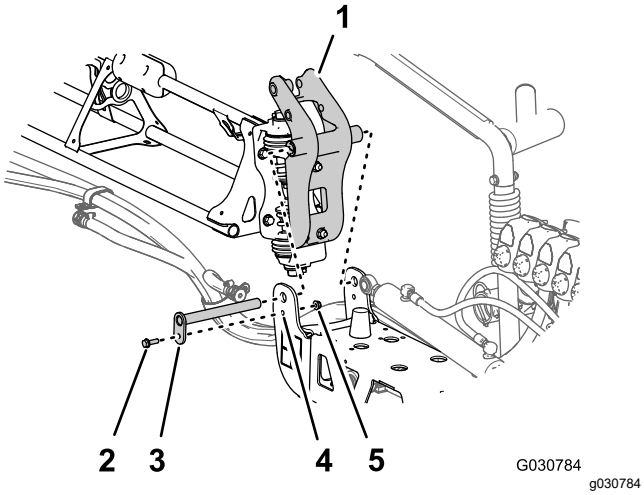

Figure 98

1. Fixation de pivot (section de pulvérisation extérieure)
2. Boulon à embase (5/16 x 1 po)
3. Axe de pivot
4. Support de pivot (section de pulvérisation centrale)
5. Contre-écrou à embase (5/16 po)

4. Montez la fixation de pivot sur le support de pivot à l'aide de l'axe, du boulon à embase (5/16 x 1 po) et du contre-écrou à embase (5/16 po).
5. Serrez le boulon et l'écrou à un couple de 19,78 à 25,42 N·m (175 à 225 po-lb).
6. Placez la tige du vérin de levage en face du trou de 25 mm (1 po) dans la fourche de la fixation de pivot.

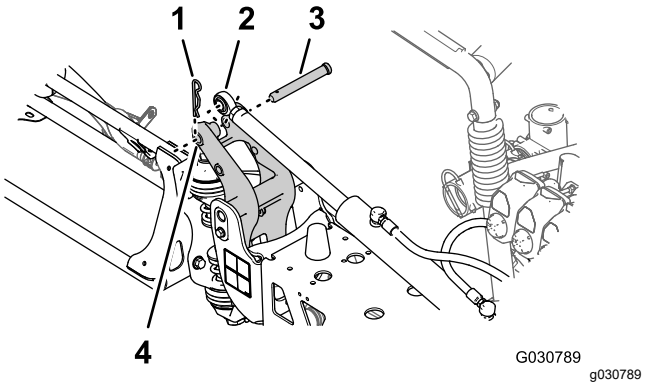

Figure 99

1. Goupille fendue
2. Tige (vérin de levage)
3. Axe de chape
4. Trou de 25 mm (1 po) – fourche de la fixation de pivot

7. Fixez le vérin de levage à la fixation de pivot à l'aide d'un axe de chape et d'une goupille fendue.
8. Répétez les opérations 1 à 7 pour la section de rampe extérieure de l'autre côté de la machine.

20

Installation des flexibles

Pièces nécessaires pour cette opération:

2	Flexible d'alimentation de 279 cm (110 po)
2	Flexible d'alimentation de 234 cm (92 po)
4	Flexible d'alimentation de 188 cm (74 po)
2	Flexible d'alimentation de 81 cm (32 po)

Montage des flexibles sur les vannes de section

Remarque: Veillez à engager complètement le raccord cannelé sur le raccord.

Fixez les raccords cannelés aux raccords avec un étrier.

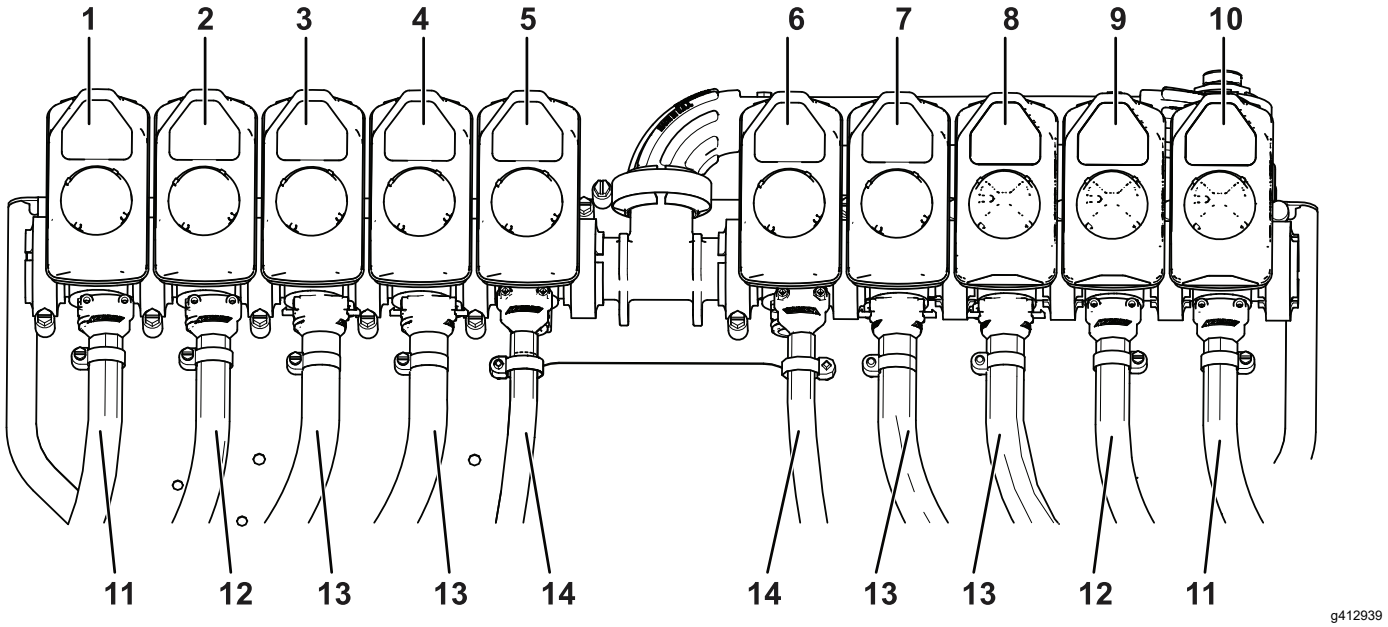

Figure 100

1. Vanne de section 1
2. Vanne de section 2
3. Vanne de section 3
4. Vanne de section 4
5. Vanne de section 5
6. Vanne de section 6
7. Vanne de section 7
8. Vanne de section 8
9. Vanne de section 9
10. Vanne de section 10
11. Flexible d'alimentation de 279 cm (110 po)
12. Flexible d'alimentation de 234 cm (92 po)
13. Flexible d'alimentation de 188 cm (74 po)
14. Flexible d'alimentation de 81 cm (32 po)

Remarque: Le flexible d'alimentation de 81 cm (32 po) comprend un raccord en T avec 2 flexibles d'embranchement et 2 douilles cannelées simples.

Section de rampe	Vanne de section	Buse	Flexible d'alimentation
Gauche	1	1	279 cm (110 po)
	2	2	234 cm (92 po)
	3	3	188 cm (74 po)
	4	4	188 cm (74 po)
Centrale	5	5 et 6	81 cm (32 po)
	6	7 et 8	81 cm (32 po)
Droit	7	9	188 cm (74 po)
	8	10	188 cm (74 po)
	9	11	234 cm (92 po)
	10	12	279 cm (110 po)

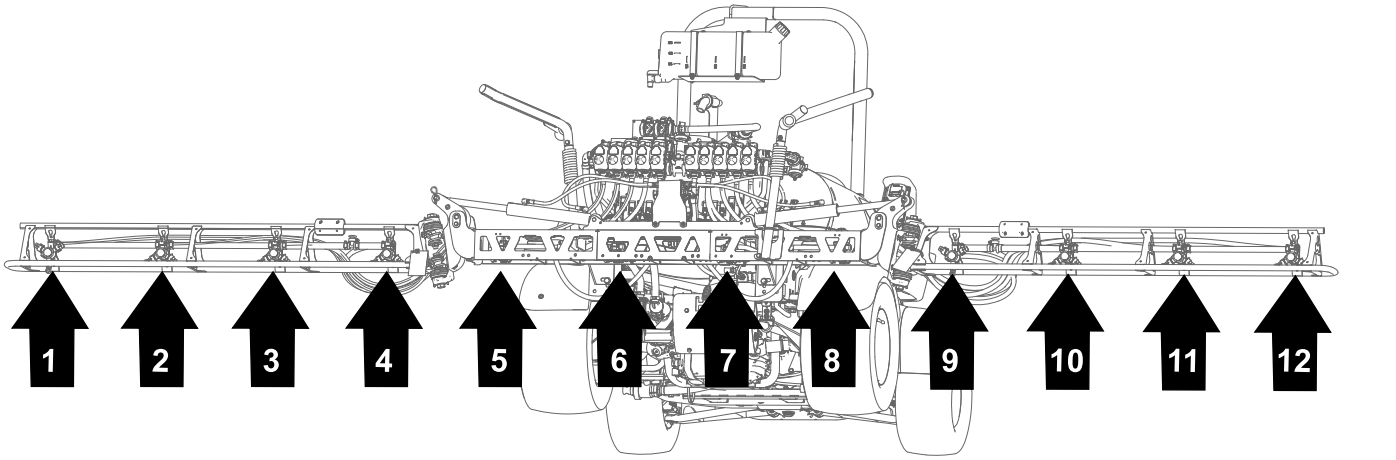

g421741

Figure 101
Emplacements des buses

Acheminement des flexibles

Voir les Figure 102 à Figure 106 pour acheminer les flexibles. Un seul côté est représenté. Le parcours est le même des deux côtés.

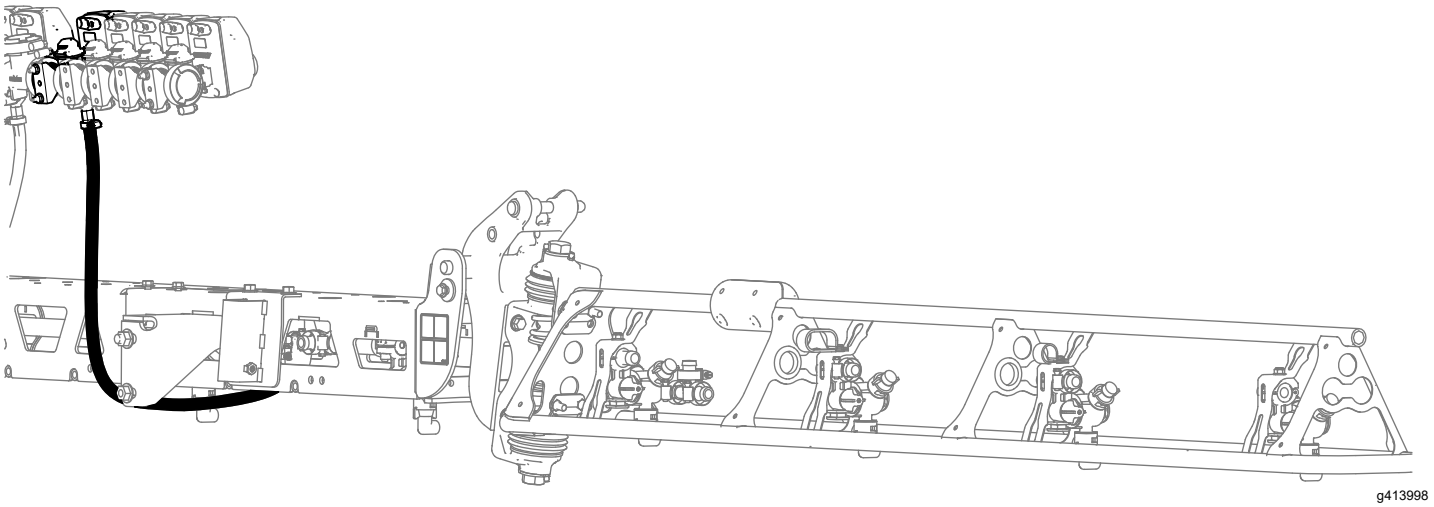

Figure 102
Flexible de 81 cm (32 po)

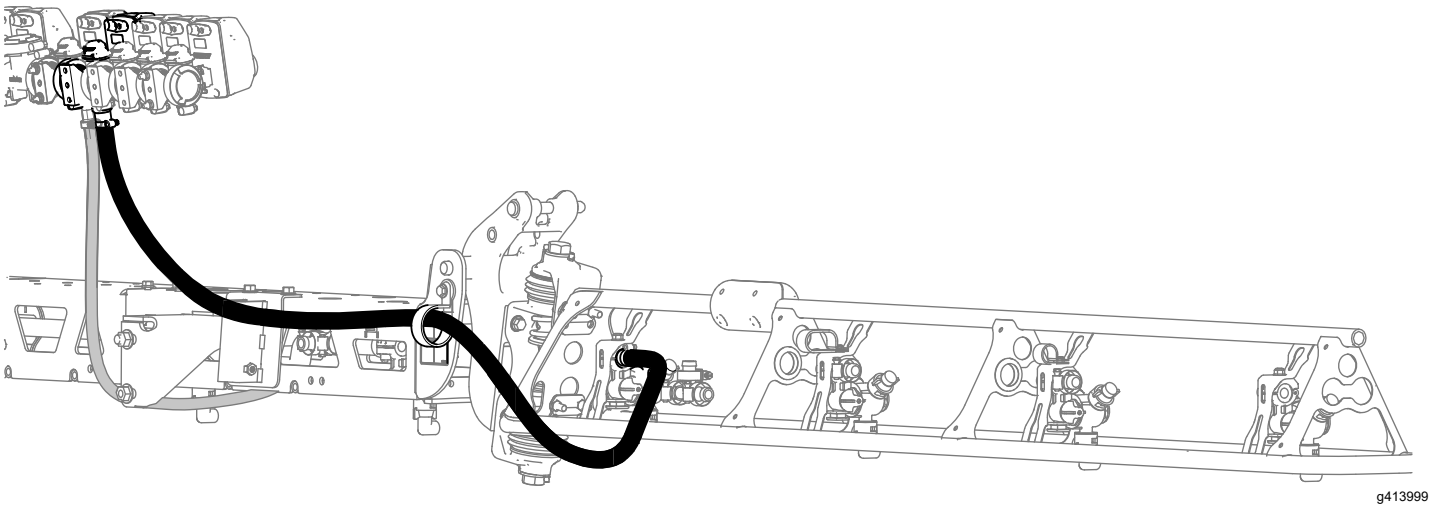

Figure 103
Flexible de 188 cm (74 po)

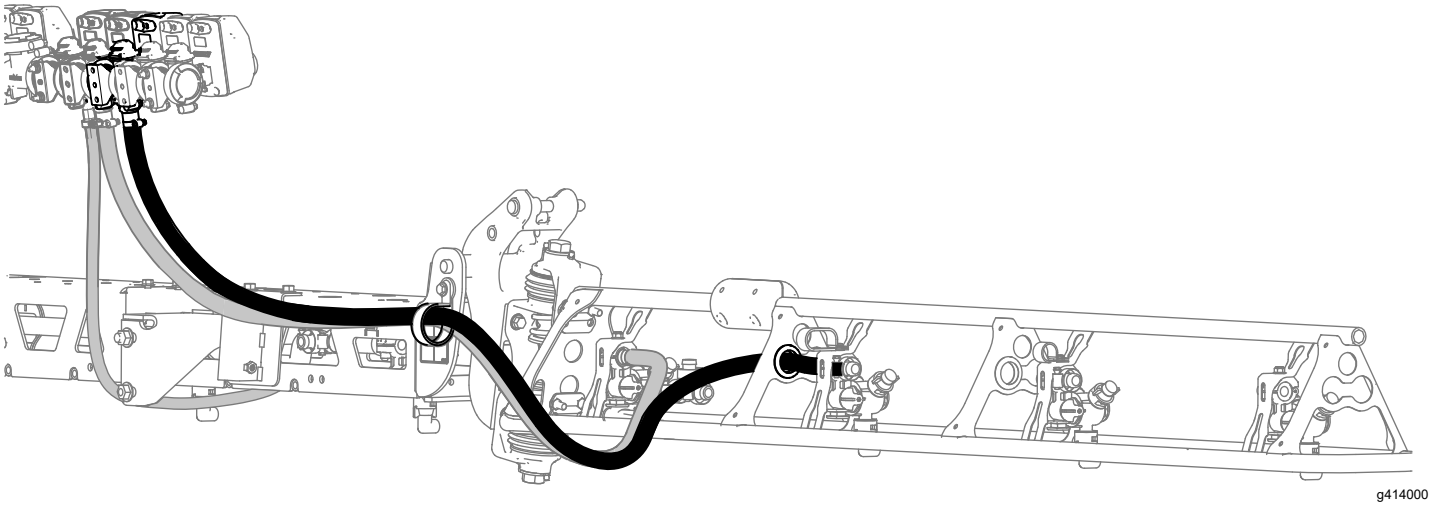

Figure 104
Flexible de 188 cm (74 po)

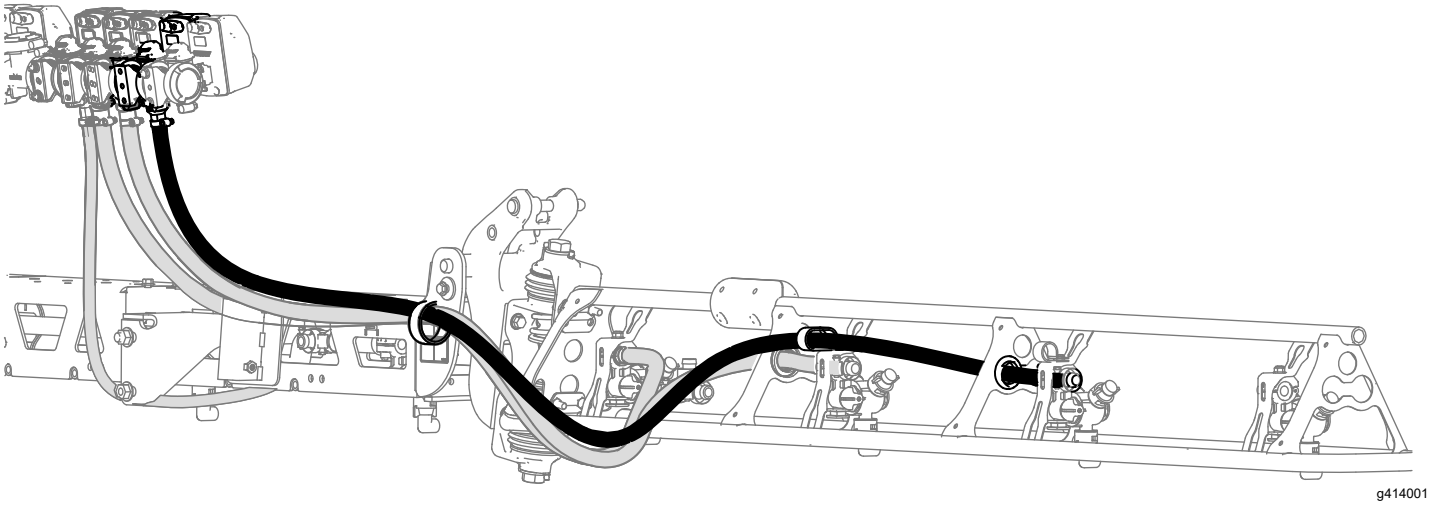

Figure 105
Flexible de 234 cm (92 po)

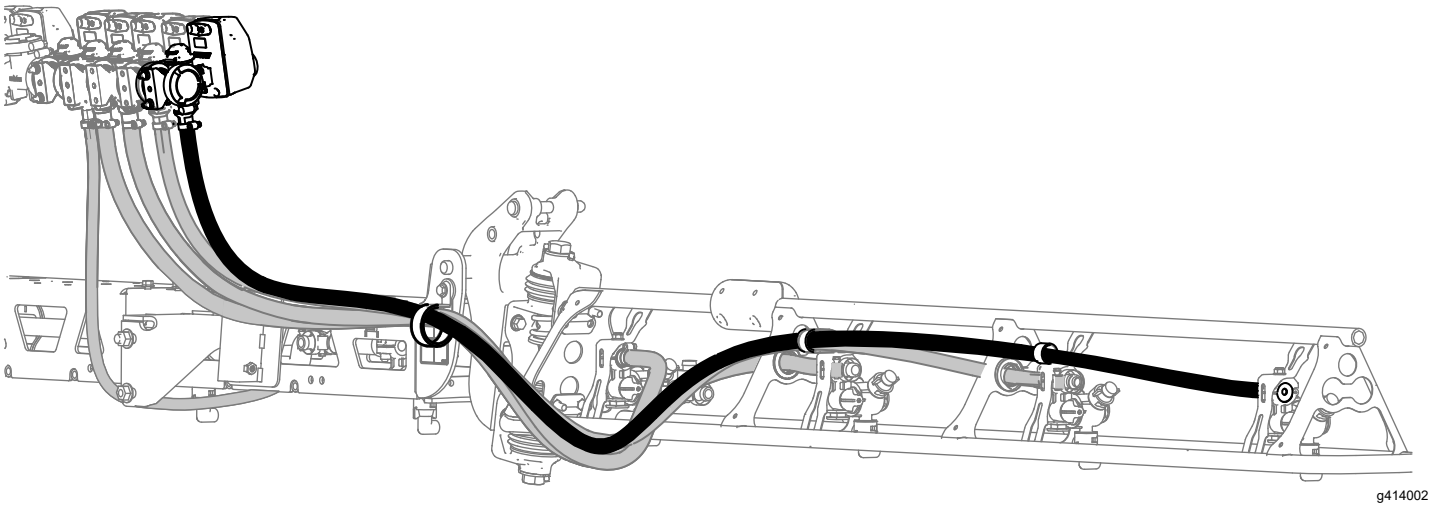

Figure 106
Flexible de 279 cm (110 po)

Montage des tourettes sur les sections de rampes extérieures

1. Alignez le tube de transfert dans le demi-collier inférieur d'une tourette et le trou dans le côté de la douille cannelée simple (½ po).

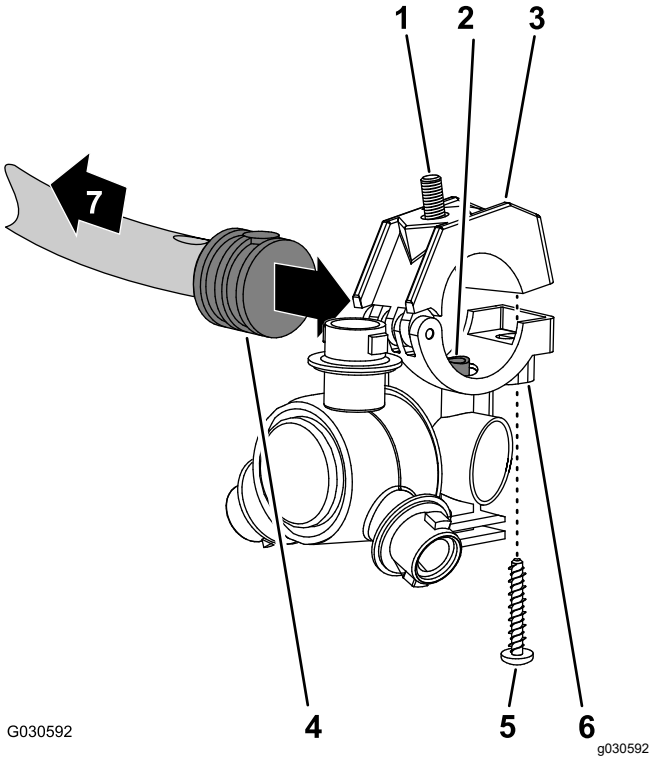

Figure 107

1. Boulon à tête hexagonale (5/16 x ¾ po, acier inoxydable)
2. Tube de transfert
3. Demi-collier supérieur
4. Douille cannelée simple (flexible ½ po)
5. Vis en acier inoxydable (nº 12 x 1¼ po)
6. Tourette
7. Vers la section de pulvérisation

2. Fermez le demi-collier supérieur autour de la douille cannelée et fixez le demi-collier et le corps de la tourette avec la vis en acier inoxydable (nº 12 x 1¼ po); serrez la vis en acier inoxydable à un couple de 14 à 18 N·m (20 à 25 po-lb).

   Remarque: Veillez à bien engager le boulon à tête hexagonale (5/16 x ¾ po) dans le creux du demi-collier supérieur quand vous fermez le collier.

3. Fixez les tourettes sur les supports à l'aide des contre-écrous à embase (5/16 po) retirés précédemment.

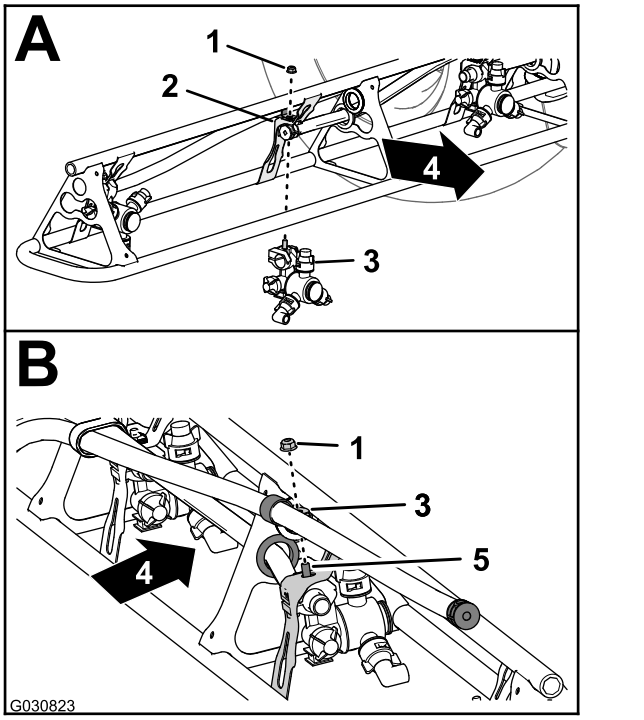

Figure 108

1. Contre-écrou à embase (5/16 po)
2. Support de tourette
3. Tourette
4. Arrière de la machine
5. Boulon à tête hexagonale (acier inoxydable – 5/16 x ¾ po)

4. Serrez les contre-écrous à embase à un couple de 19,78 à 25,42 N·m (175 à 225 po-lb).

21

Branchement du tube de détection de pression du manomètre de planche de bord

Aucune pièce requise

Branchement du tube de détection de pression du manomètre de planche de bord

1. Placez l'extrémité du tube de détection de pression (en plastique) du manomètre monté sur la planche de bord devant la bague de blocage du coupleur de tube.

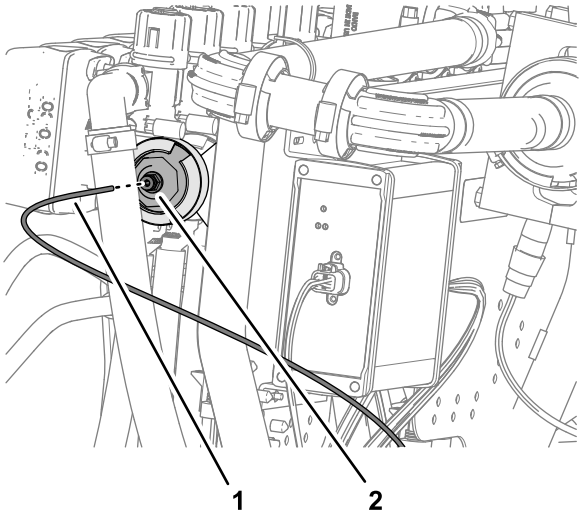

Figure 109

1. Tube de détection de pression (manomètre de planche de bord)
2. Bague de blocage (coupleur de tube)

2. Insérez le tube de détection dans la bague de blocage jusqu'à ce qu'il soit complètement engagé.

22

Montage du récepteur de navigation

Pièces nécessaires pour cette opération:

1	Socle du récepteur de navigation
1	Support de récepteur
1	Boulon (⅜ x 3¼ po)
1	Rondelle frein (⅜ po)
1	Rondelle (⅜ x 13/16 po)
1	Entretoise (⅜ x 1 po)
1	Contre-écrou à embase (⅜ po)
1	Boulon à embase (5/16 x ¾ po)
1	Contre-écrou à embase (5/16 po)
2	Boulon à embase (⅜ x 1½ po)
2	Entretoise (⅜ x 7/16 po)
1	Récepteur de navigation
1	Support d'antenne de modem
3	Boulon à tête hexagonale (5 x 16 mm)
3	Rondelle (5 mm)

Montage du support du récepteur de navigation

1. Fixez le socle du récepteur sur le support à l'aide de 1 boulon (⅜ x 3¼ po), 1 rondelle de blocage, 1 rondelle, 1 entretoise (⅜ x 1 po) et 1 contre-écrou (⅜ po).

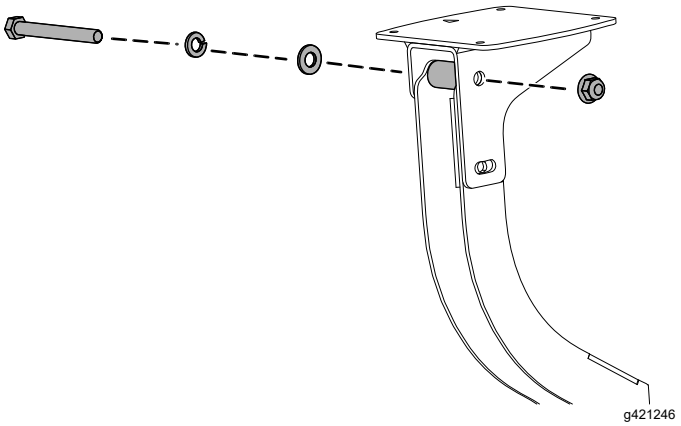

Figure 110

2. Insérez le boulon à embase (5/16 x ¾ po) et le contre-écrou (5/16 po) dans le petit trou du support du récepteur et dans la fente du socle.

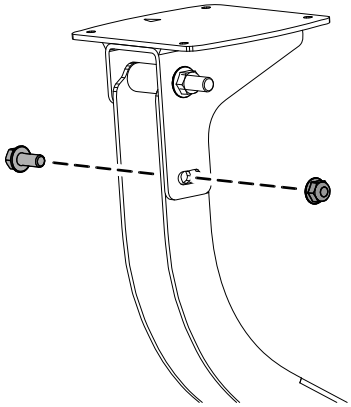

g421247

Figure 111

3. Serrez les boulons et les écrous de manière à pouvoir faire pivoter le socle du récepteur en forçant légèrement.

Montage du support du récepteur de navigation sur la machine

1. Fixez le support du récepteur et l'entretoise (⅜ x 7/16 po) à l'arceau de sécurité avec le boulon à embase (⅜ x 1½ po).

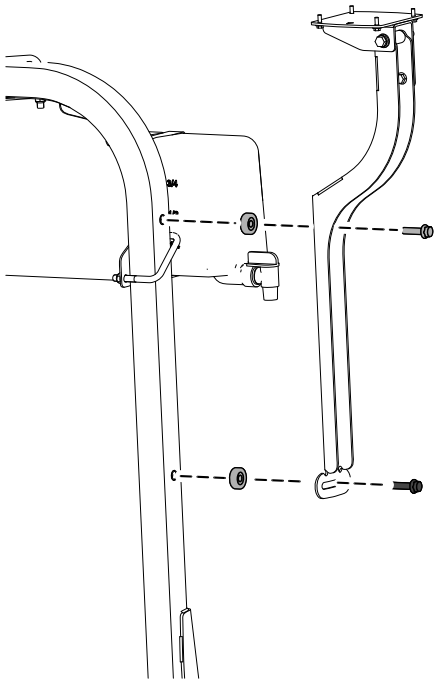

g421248

Figure 112

2. Serrez les boulons de manière à pouvoir faire pivoter le socle du récepteur en forçant légèrement.

3. Mettez le socle du récepteur de niveau à droite et à gauche.

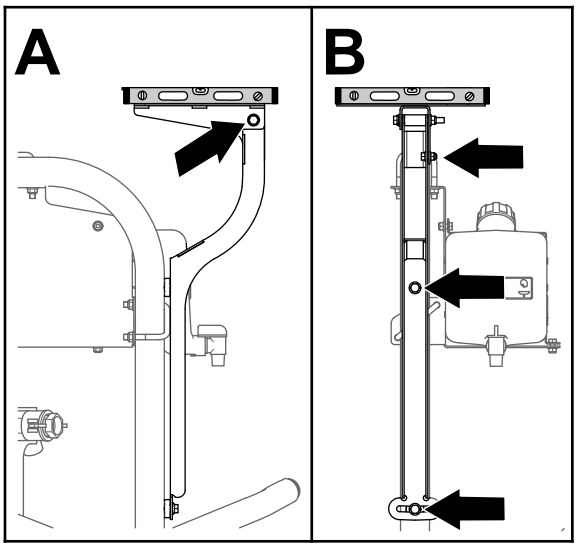

g200675

Figure 113

4. Serrez le boulon à embase (5/16 x ¾ po) et le contre-écrou à embase (5/16 po) à un couple de 19,78 à 25,42 N·m (175 à 225 po-lb).
5. Mettez le socle du récepteur de niveau à l'avant et à l'arrière.
6. Serrez le boulon (⅜ x 3¼ po) et le contre-écrou à embase (⅜ po) à un couple de 37 à 45 N·m (27 à 33 pi-lb).

Montage du récepteur de navigation sur la machine

1. Fixez le récepteur sur le support à l'aide de 4 boulons (5 x 16 mm) et 4 rondelles.

   Remarque: Vérifiez que les flèches sont dirigées vers l'avant de la machine.

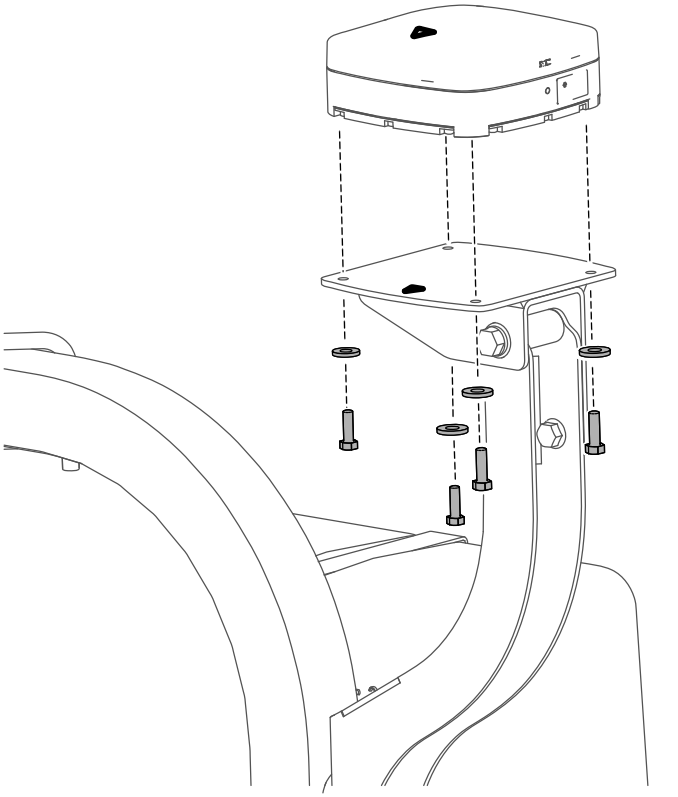

g421249

Figure 114

2. Serrez les 3 boulons à un couple de 5,76 à 7,12 N·m (51 à 63 po-lb).

23

Montage des antennes de modem sur la machine

Pièces nécessaires pour cette opération:

1	Support d'antenne
2	Rivet
2	Aimant
1	Antenne de modem
1	Antenne à gain élevé

Montage des antennes de modem

1. Montez le support de l'antenne de modem sur l'arceau de sécurité.

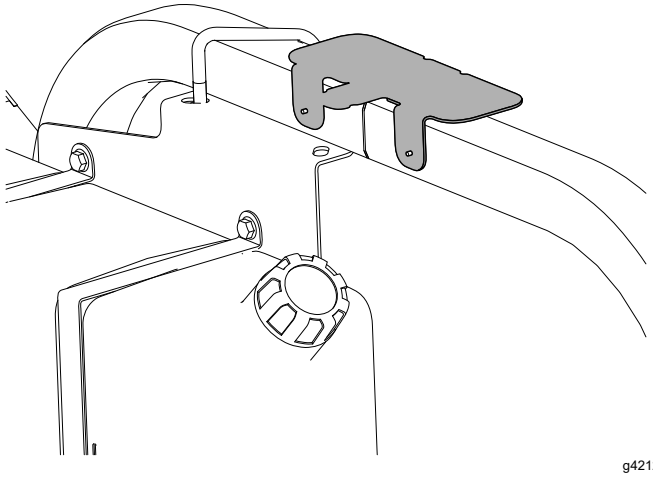

g421243

Figure 115

2. Nettoyez les traces de graisse ou d'huile dur la surface de montage de l'antenne.
3. Retirez la pellicule de protection du revêtement adhésif double face et collez l'antenne sur son support.

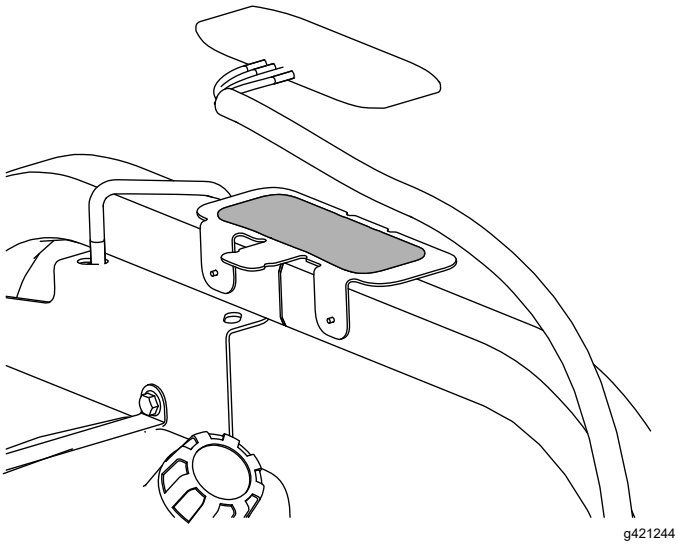

g421244

Figure 116

4. Fixez l'antenne et le faisceau sur le support 3 attache-câbles.

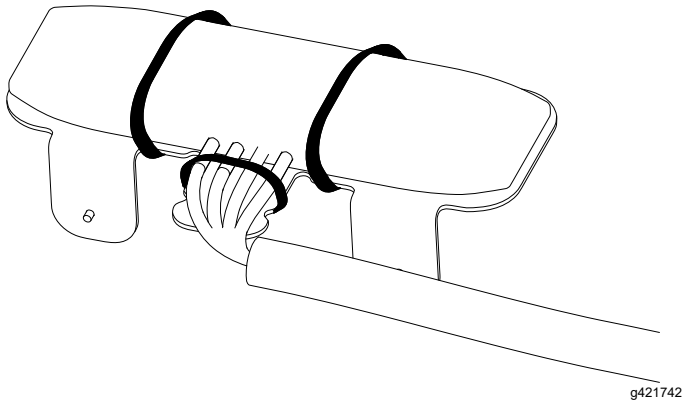

Figure 117

5. Placez l'antenne à gain élevé près de l'autre antenne sur l'arceau de sécurité.

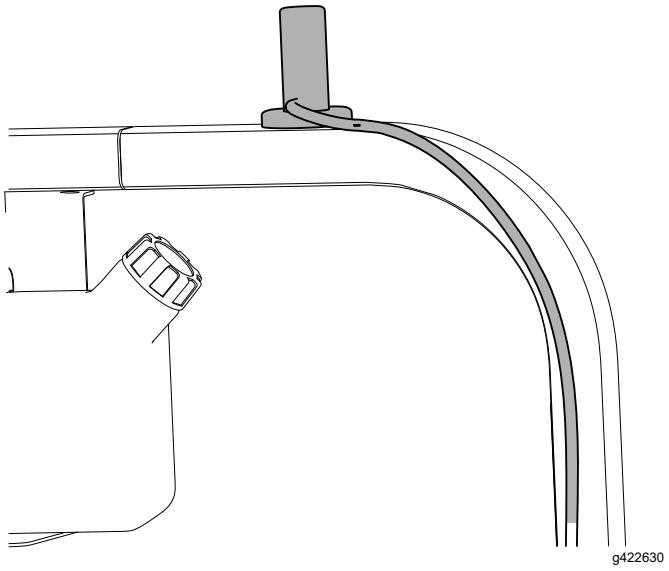

Figure 118

Acheminement des faisceaux d'antenne du modem

1. Faites passer les faisceaux d'antenne du modem sur la droite, le long de l'arceau de sécurité.



Figure 119

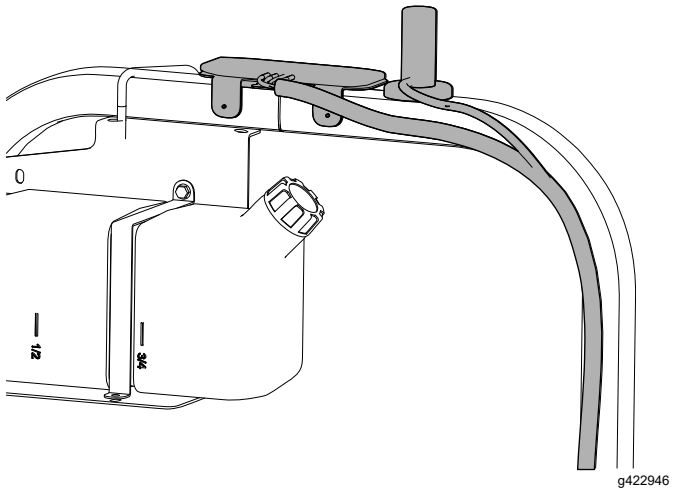

Figure 120

2. Faites descendre le faisceau vers l'avant.

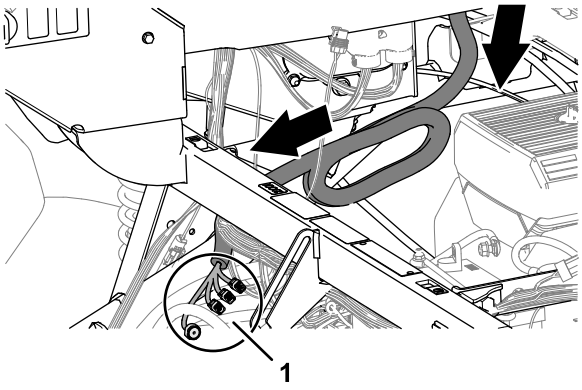

g314602

Figure 121

1. Connecteurs (faisceau d'antenne de modem)

24

Installation des faisceaux de câblage des composants de navigation

Pièces nécessaires pour cette opération:

1	Adaptateur de faisceau
1	Faisceau de données et électrique
8	Attache-câble

Identification du faisceau de données de navigation et électrique

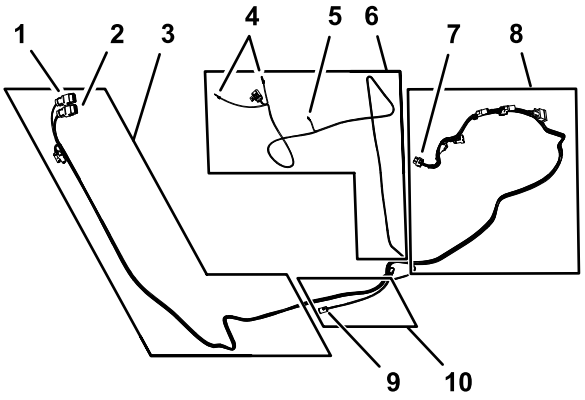

g310848

Figure 122

1. Connecteur à 12 douilles – récepteur de navigation étiqueté AGI4 A CONNECTOR (GREY)
2. Connecteur à 12 douilles – récepteur de navigation étiqueté AGI4 B CONNECTOR (BLACK)
3. Branche de 302 cm (119 po) du faisceau de données (récepteur de navigation)
4. Cosses à anneau (sur bornes positive et négative de la batterie)
5. Connecteur à douille (alimentation commutée)
6. Branche de 270,5 cm (106½ po) du faisceau d'alimentation
7. Connecteur à 26 douilles (console de commande)
8. Branche de 226 cm (89 po) du faisceau de données (console de commande)
9. Connecteur à 4 broches (interface de faisceau arrière – CAN 2 ASC 10 BUS)
10. Branche de 34 cm (13½ po) du faisceau de données (interface de faisceau arrière)

Connexion du faisceau de données de navigation et électrique au faisceau du récepteur de navigation

1. Acheminez la branche de 302 cm (119 po) du faisceau de données de navigation et électrique le long du tube droit de la structure ROPS, en orientant le connecteur à 12 douilles **(gris)** et le connecteur à 12 douilles **(noir)** vers le haut et le récepteur de navigation.
2. Branchez les 2 connecteurs sur la face allongée du connecteur à 12 douilles du faisceau de données étiqueté AGI4 A KEY (GREY) avec les 2 fentes de connexion dans le faisceau adaptateur.

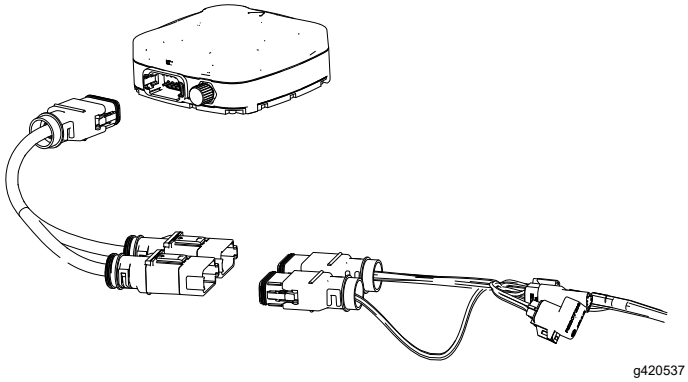

g420537

Figure 123

3. Branchez le faisceau adaptateur dans le récepteur.

Acheminement du faisceau de données de navigation et électrique vers le côté droit de la machine

1. Acheminez le faisceau de données de navigation et électrique le long du tube droit de l'arceau de sécurité et le faisceau de l'antenne de modem vers la traverse du support de siège.

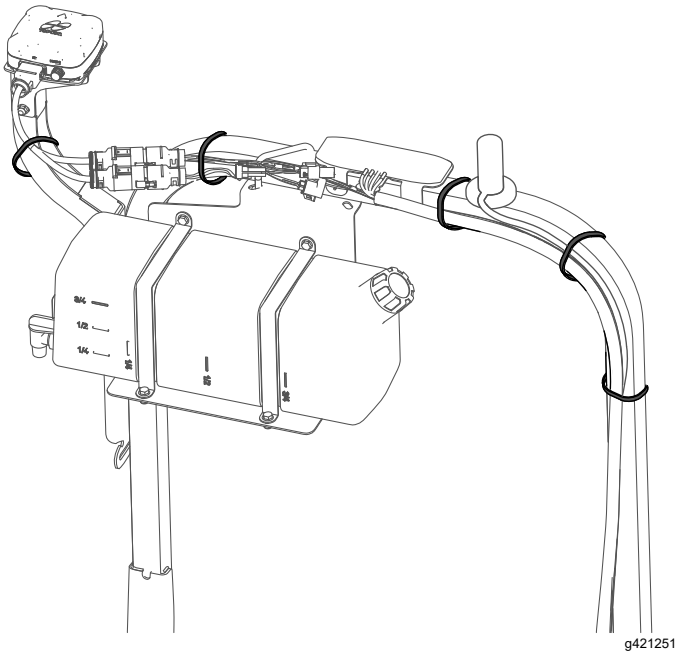

g421251

Figure 124

2. Fixez les faisceaux à l'arceau de sécurité avec des attache-câbles.

   Remarque: Veillez à ne pas trop tendre le faisceau entre les connecteurs à 12 douilles et l'attache-câble.
3. Acheminez la branche de 227 cm (89½ po) du faisceau de données de navigation et électrique le long du bas de la console de commande de la machine.

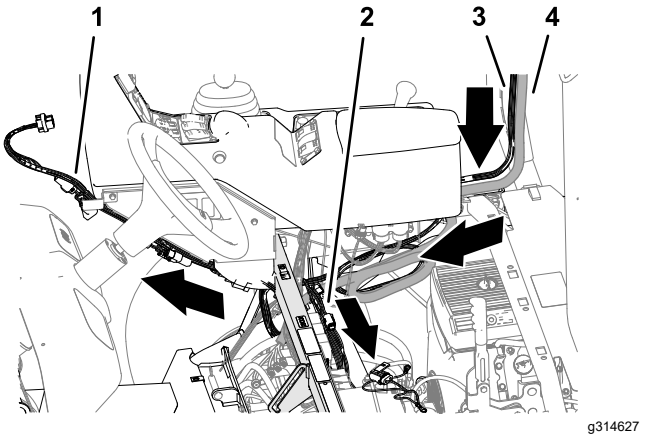

g314627

Figure 125

1. Branche de 227 cm (89½ po) du faisceau (faisceau de données de navigation et électrique)
2. Branche de 258 cm (101½ po) du faisceau d'alimentation (faisceau de données de navigation et électrique)
3. Faisceau de données de navigation et électrique
4. Faisceau d'antenne de modem

4. Acheminez la branche de 258 cm (101½ po) du faisceau de données de navigation et électrique en travers du tube de support amortisseur et vers la batterie.

Connexion du connecteur d'alimentation CAN 2/ASC 10

1. Appliquez le support magnétique du faisceau arrière sur le cadre tubulaire supérieur droit de la machine.

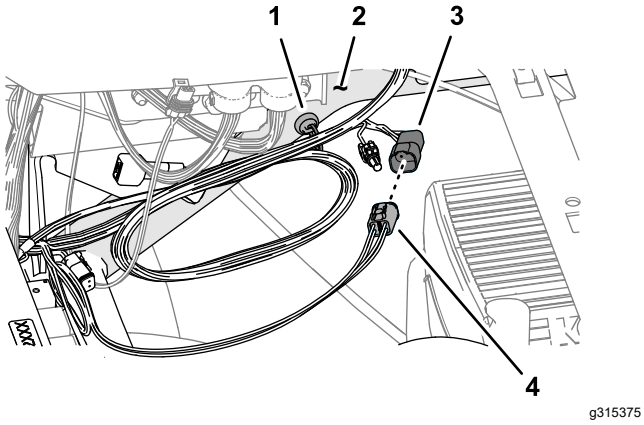

Figure 126

1. Support magnétique (faisceau arrière)
2. Cadre tubulaire supérieur droit
3. Connecteur à 4 douilles (étiqueté ASC10 PWR & CAN FROM X30 – faisceau arrière)
4. Connecteur à 4 broches (étiqueté CAN 2 ASC 10 BUS – faisceau de données)

2. Branchez le connecteur à 4 broches étiqueté CAN 2 ASC 10 BUS du faisceau de données sur le connecteur à 4 douilles étiqueté ASC10 PWR & CAN FROM X30 du faisceau arrière.

25

Montage de l'écran d'affichage

Pièces nécessaires pour cette opération:

1	Support de l'écran
3	Boulon à embase (6 x 12 mm)
2	Étrier fileté (5/16 po)
4	Boulon à embase (5/16 x ¾ po)
8	Contre-écrou à embase (5/16 po)
1	Support à rotule
1	Bras de l'écran

Dépose du volant

1. Avec un morceau de ruban adhésif, repérez la position du volant par rapport à la valve de direction.

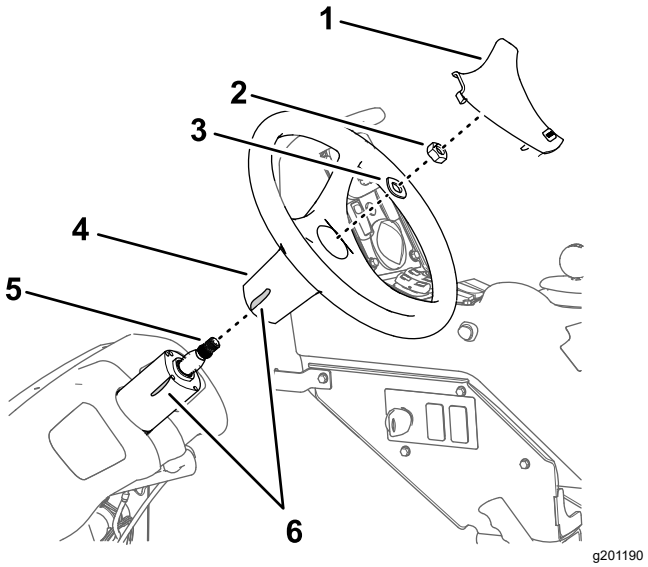

Figure 127

1. Couvre-moyeu du volant
2. Écrou (⅝ po)
3. Rondelle (⅝ po)
4. Volant
5. Arbre (distributeur de direction)
6. Ruban adhésif

2. Déposez le couvre-moyeu du volant.
3. Retirez l'écrou (⅝ po) et la rondelle (⅝ po) qui fixent le volant à la valve de direction, et déposez le volant.

Montage du support de l'écran

1. Placez le support de l'écran sur la machine comme montré.

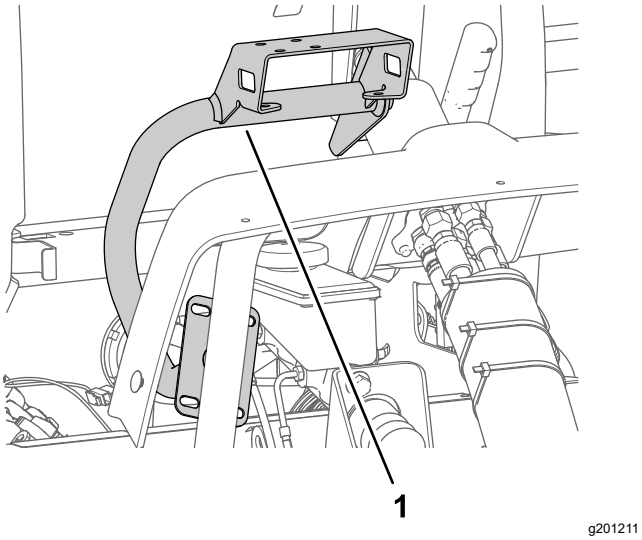

Figure 128

1. Support de l'écran

2. Fixez le support de l'écran sur le boîtier de la valve de direction à l'aide des 3 boulons à embase (6 x 12 mm).

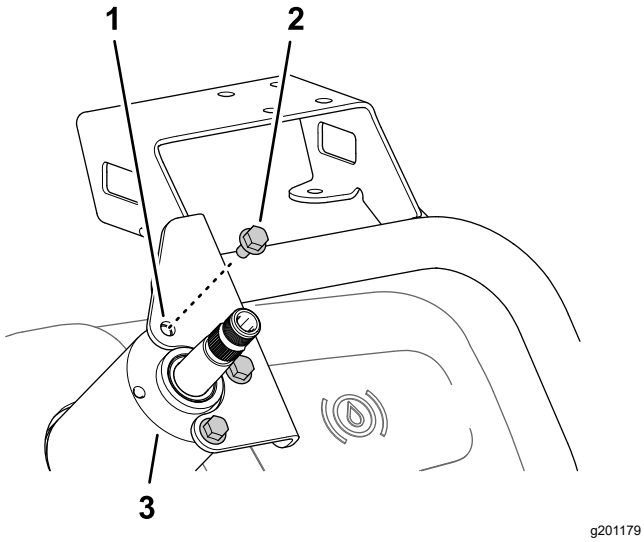

Figure 129

1. Support de l'écran
2. Boulon à embase (6 x 12 mm)
3. Arbre (valve de direction)

3. Fixez la plaque du support d'écran au tube de support du châssis de la machine à l'aide des 2 étriers filetés et des 4 contre-écrous à embase (5/16 po).

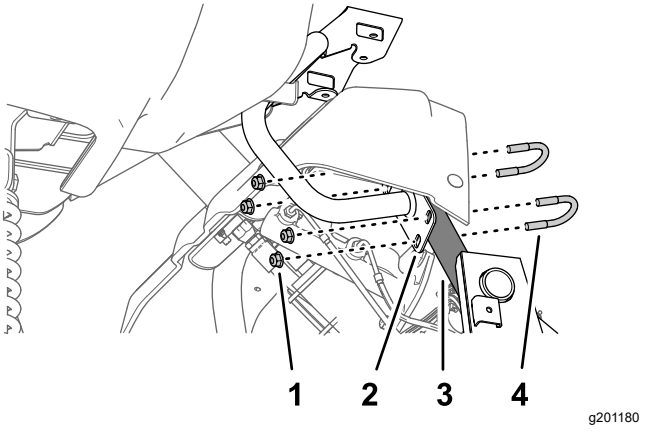

Figure 130

1. Contre-écrou à embase (5/16 po)
2. Plaque (support d'écran)
3. Tube de support (châssis de la machine)
4. Étrier fileté (5/16 po)

4. Serrez les 3 boulons à embase (6 x 12 mm) de la valve de direction à un couple de 9,72 à 11,98 N·m (86 à 106 po-lb); sur le tube de support, serrez les contre-écrous à embase à un couple de 19,78 à 25,42 N·m (175 à 225 po-lb).

Montage du volant

1. Alignez le ruban de repérage sur le volant et le ruban de repérage sur le boîtier de la valve de direction.

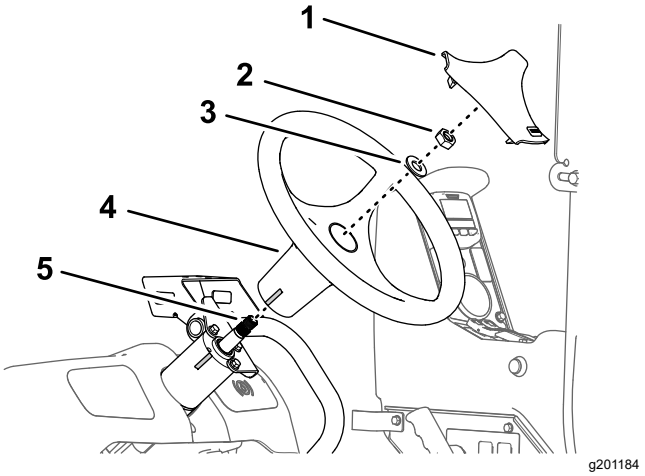

Figure 131

1. Couvre-moyeu du volant
2. Écrou (⅝ po)
3. Rondelle (⅝ po)
4. Volant
5. Arbre (distributeur de direction)

2. Fixez le volant sur l'arbre de la valve de direction avec la rondelle (⅝ po) et l'écrou (⅝ po) retirés précédemment.
3. Serrez l'écrou à un couple de 206 à 254 N·m (152 à 188 pi-lb).

4. Reposez le capot.

Montage de l'écran sur le support

1. Fixez le support à rotule à la patte de montage du support d'écran à l'aide des 4 boulons à embase (5/16 x ¾ po) et des 4 contre-écrous à embase (5/16 po).

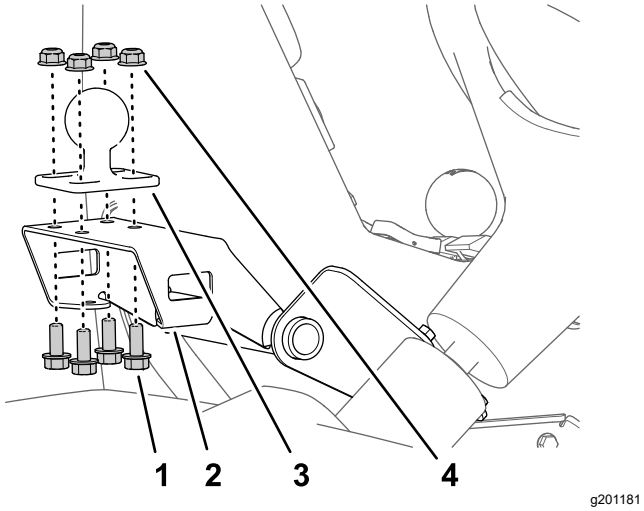

Figure 132

1. Patte de montage (support d'écran)
2. Boulon à embase (5/16 x ¾ po)
3. Support à rotule
4. Contre-écrou à embase (5/16 po)

2. Serrez les boulons et les écrous à un couple de 19,78 à 25,42 N·m (175 à 225 po-lb).
3. Engagez la rotule de l'écran et le support à rotule situé sur la machine dans le bras de l'écran.

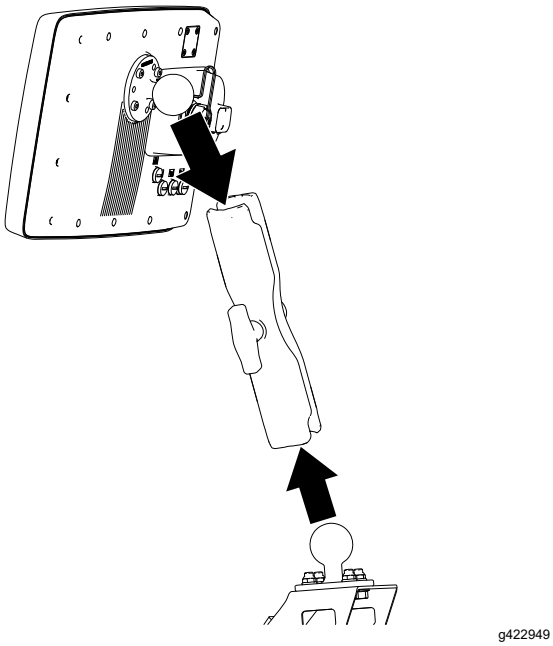

Figure 133

4. Ajustez la position de l'écran pour qu'il soit visible par l'utilisateur de la machine, et serrez le bouton du bras de l'écran à la main.

26

Connexion du câble de données à l'écran

Aucune pièce requise

Acheminement et connexion du faisceau de données de navigation et électrique vers l'écran

1. Acheminez la branche de 227 cm (89½ po) du faisceau de données de navigation et électrique (la branche munie du connecteur à 26 douilles) vers le haut et le long du tube de support de l'écran.
2. Branchez le faisceau de données de navigation dans l'écran.

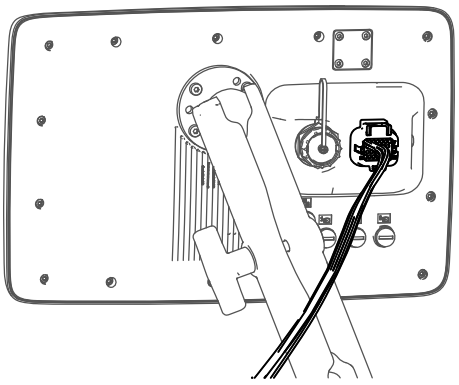

Figure 134

Retrait de la résistance de terminaison

Retirez la résistance de terminaison du connecteur à 6 douilles étiqueté CAN 2 TERMINATOR du câble de données.

Remarque: Vous n'avez plus besoin de la résistance de terminaison.

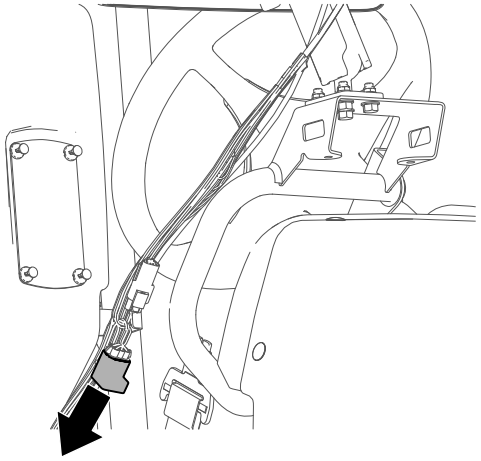

g422948

Figure 135

27

Montage du faisceau de données du modem sur la machine

Pièces nécessaires pour cette opération:

1	Faisceau de données du modem – 300 cm (118 po)

Branchement du faisceau de données du modem sur l'écran

Vissez le connecteur du faisceau du modem dans l'écran.

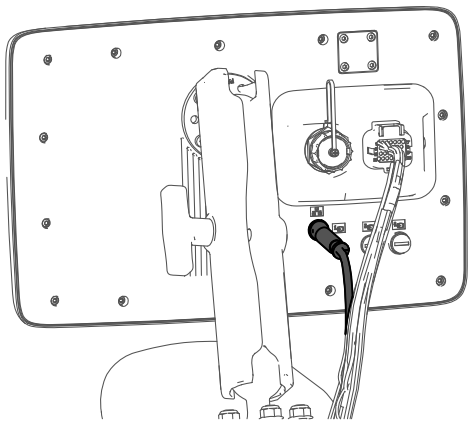

g420566

Figure 136

Acheminement du faisceau de données du modem

1. Acheminez le faisceau de données du modem le long du faisceau de données de l'écran.
2. Acheminez le faisceau de données du modem sous le tube de support amortisseur de la machine.
3. Acheminez le faisceau de données du modem en travers de l'arrière des relais et vers le bas.

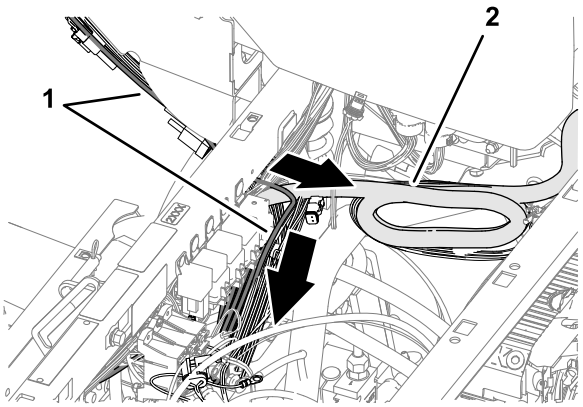

g315307

Figure 137

1. Faisceau de données (console de commande)
2. Faisceau de données du modem

4. Placez le connecteur à 4 broches étiqueté ETHERNET CL-55 du faisceau de données du modem près des 4 connecteurs du faisceau d'antenne du modem, comme montré.

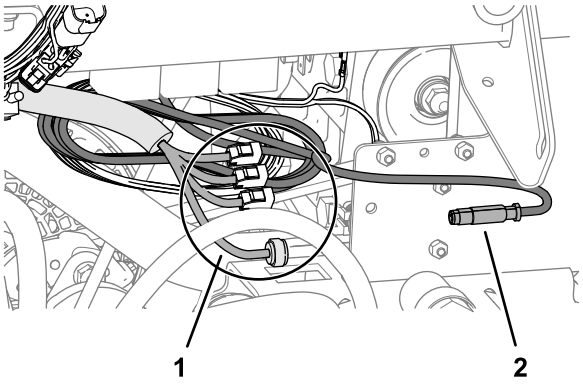

g315308

Figure 138

1. Connecteurs (faisceau d'antenne de modem)
2. Connecteur à 4 broches (étiqueté ETHERNET CL-55 – faisceau de données du modem)

Fixation du faisceau de données de navigation et électrique, du faisceau d'antenne du modem et du faisceau de données du modem

1. Sur le cadre tubulaire supérieur, rassemblez le faisceau de données de navigation et électrique, et la branche du faisceau étiquetée CAN 2 ASC 10 BUS sur le faisceau de pulvérisateur du kit avec 2 attache-câbles.
2. Rassemblez le faisceau d'antenne de modem et attachez-le au faisceau de pulvérisateur du kit avec 2 attache-câble.

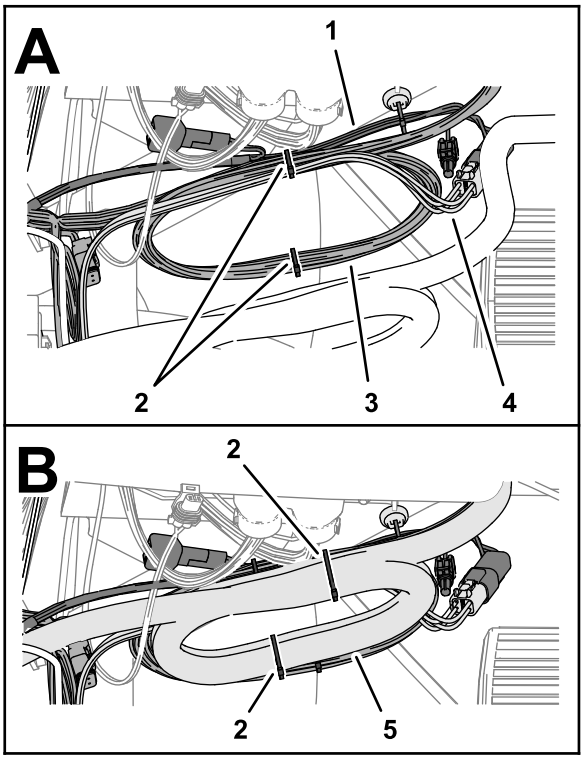

g315764

Figure 139

1. Faisceau de pulvérisateur du kit
2. Attache-câbles
3. Faisceau de données de navigation et électrique
4. Branche du faisceau étiquetée CAN 2 ASC 10 BUS
5. Faisceau d'antenne de modem

3. Attachez le faisceau de données du modem et le faisceau de données de navigation et électrique au tube de l'écran avec un attache-câble.

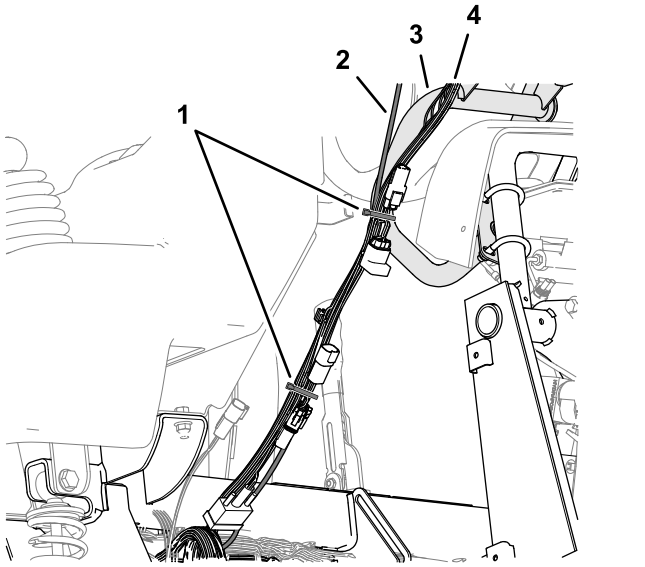

g315768

Figure 140

1. Attache-câble
2. Faisceau de données du modem
3. Tube d'écran
4. Faisceau de données de navigation et électrique

4. Attachez le faisceau de données du modem sur le faisceau de données de navigation et électrique avec un attache-câble.

28

Montage du faisceau d'alimentation du modem sur la machine

Pièces nécessaires pour cette opération:

1	Faisceau d'alimentation du modem

Procédure

1. Placez le faisceau d'alimentation du modem sur la machine.

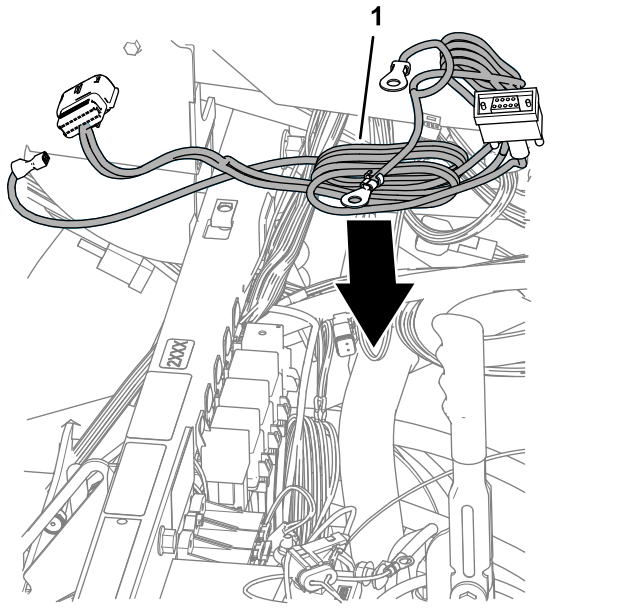

g315593

Figure 141

1. Faisceau d'alimentation du modem

2. Acheminez les cosses en anneau du faisceau d'alimentation du modem étiqueté BATTERY et GROUND vers la batterie.

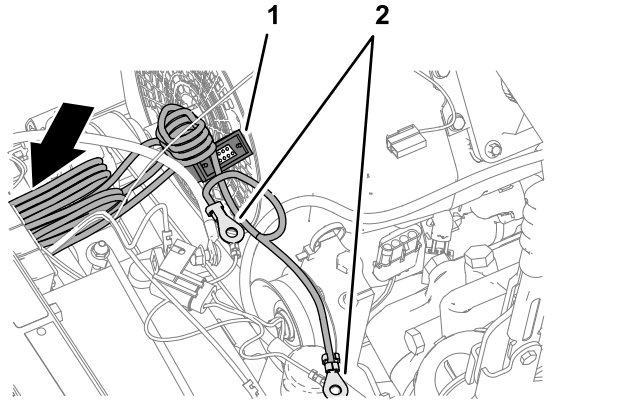

g315594

Figure 142

1. Connecteur à 9 broches (étiqueté RS232– faisceau d'alimentation du modem)
2. Cosses en anneau (étiquetées BATTERY et GROUND – faisceau d'alimentation du modem)

3. Acheminez le connecteur à 4 broches étiqueté ETHERNET CL-55 et le connecteur à 18 douilles étiqueté CL55 du faisceau d'alimentation du modem sous le porte-fusibles de la machine.
4. À l'avant de la machine, acheminez le connecteur à 4 broches étiqueté ETHERNET CL-55 et le connecteur à 18 douilles étiqueté CL55 du faisceau d'alimentation du modem vers la machine, comme montré.

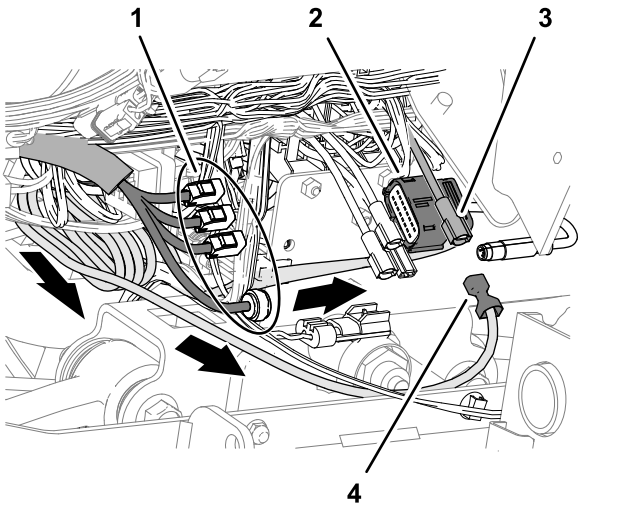

g315595

Figure 143

1. Connecteur à 4 broches (étiqueté ETHERNET CL-55 – faisceau de données du modem)
2. Connecteur à 18 douilles (étiqueté CL55 – faisceau d'alimentation du modem)
3. Connecteur à douille (alimentation des options – porte-fusibles)
4. Borne (étiquetée SWITCHED – faisceau d'alimentation du modem)

5. Branchez la borne du faisceau d'alimentation du modem étiquetée SWITCHED sur le connecteur à douille pour l'alimentation des options du porte-fusibles.

   Remarque: Si le porte-fusibles de la machine n'a pas de circuit d'alimentation des options disponible, installez un porte-fusibles supplémentaire pour les options; adressez-vous à un distributeur Toro agréé.
6. Près du porte-fusibles, rassemblez le faisceau d'alimentation du modem au niveau du connecteur à 9 broches étiqueté RS232 et attachez le faisceau avec 2 attache-câbles.

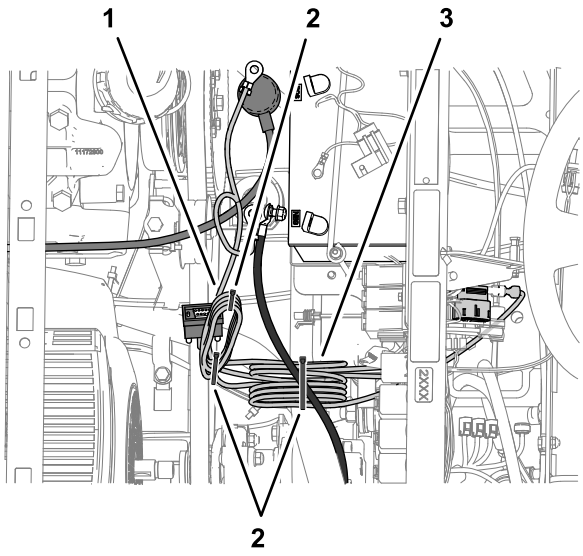

g315843

Figure 144

1. Faisceau d'alimentation de modem rassemblé (au niveau du connecteur à 9 broches étiqueté RS232 – inutilisé)
2. Attache-câbles
3. Faisceau d'alimentation de modem rassemblé (au niveau du câble négatif de la batterie)

7. Rassemblez le faisceau d'alimentation du modem près du câble négatif de la batterie, et attachez-les ensemble avec un attache-câble.
8. Insérez le fusible (10 A) dans l'emplacement sur le porte-fusibles (Figure 145) correspondant au circuit d'alimentation des options que vous avez utilisé à l'opération 5.

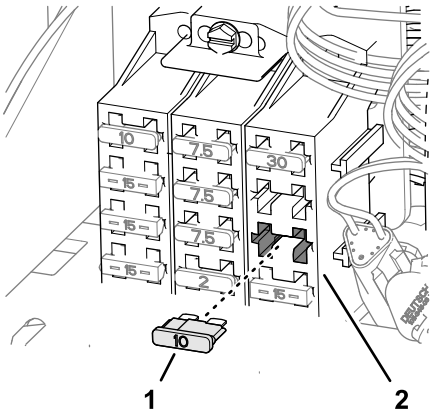

g323085

Figure 145

1. Fusible (10 A)
2. Porte-fusibles

29

Installation du modem CL-55

Pièces nécessaires pour cette opération:

1	Modem CL-55
1	Support du modem
2	Boulon (nº 10 x 1⅜ po)
2	Contre-écrou (nº 10-24 po)
2	Aimant
2	Rivet

Installation du modem sur la machine

1. Retirez la fixation enfichable qui maintient le faisceau de câblage de la machine sur le support de la béquille.

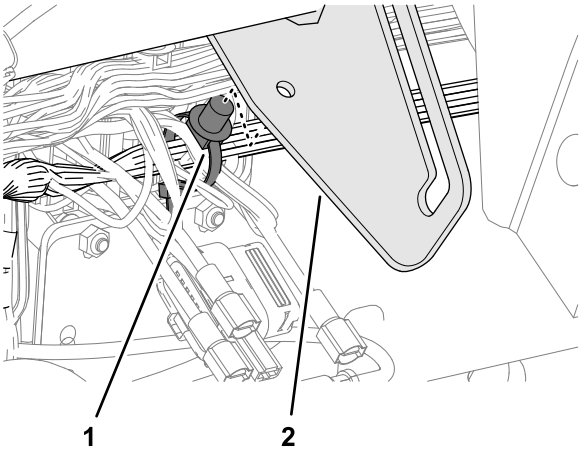

g315555

Figure 146

1. Fixation enfichable (faisceau de la machine)
2. Support de béquille

2. Fixez le modem sur le support à l'aide de 2 boulons (nº 10-24 x 1⅜ po) et 2 écrous (nº 10-24).

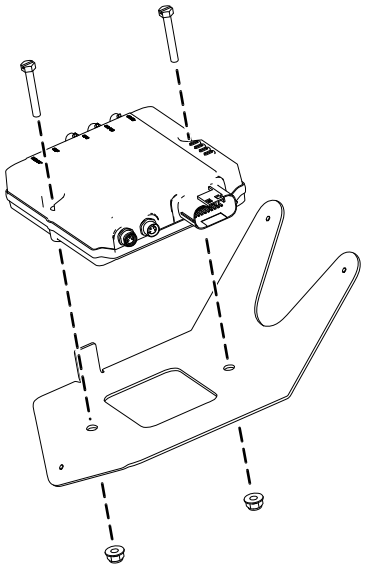

g422629

Figure 147

3. Fixez les aimants sur le support du modem avec les rivets.

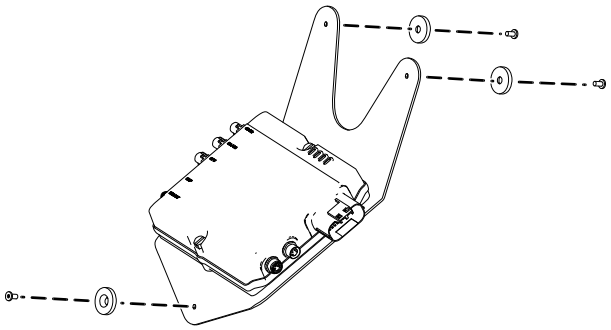

g422627

Figure 148

4. Placez le support du modem sous le support de la béquille et derrière la bride du cadre de la machine.

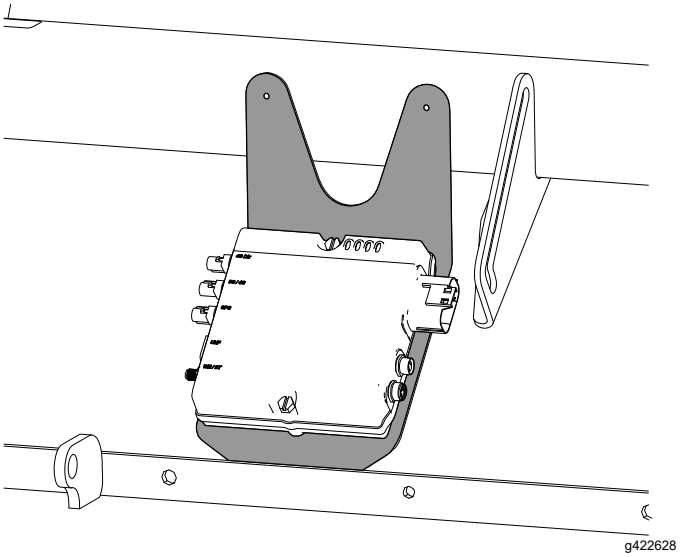

g422628

Figure 149

5. Insérez la fixation enfichable supérieure du faisceau dans les trous du support de la béquille.

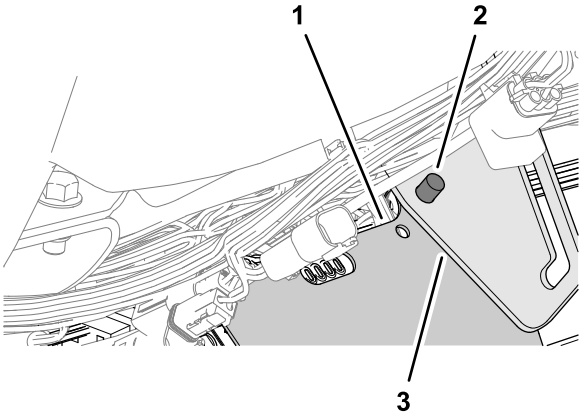

g315554

Figure 150

1. Support du modem
2. Fixation enfichable (faisceau de la machine)
3. Support de béquille

Branchement du faisceau d'antenne sur le modem

1. Branchez le connecteur coaxial du faisceau d'antenne du modem étiqueté WIFI dans la prise coaxiale du modem CL-55 étiquetée WIFI/BT, et serrez le connecteur coaxial.

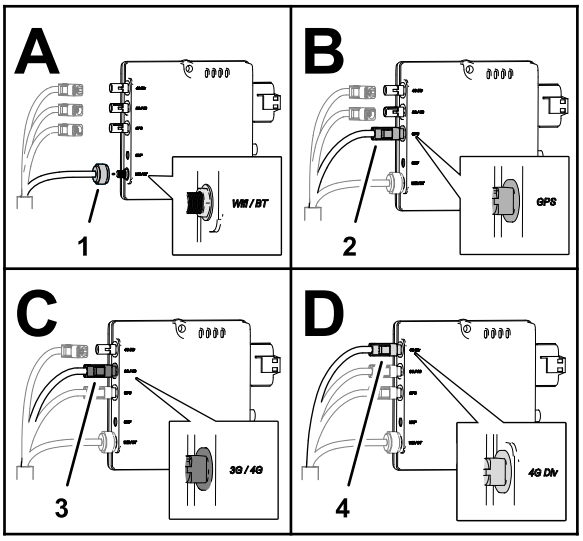

g310538

Figure 151

1. Connecteur coaxial (étiqueté WIFI – faisceau de données du modem)
2. Connecteur enfichable coaxial bleu (étiqueté GNSS – faisceau d'antenne du modem)
3. Connecteur enfichable coaxial violet (étiqueté LTE-1 – faisceau d'antenne du modem)
4. Connecteur enfichable coaxial rouge (étiqueté LTE-2 – faisceau d'antenne du modem)

2. Insérez le connecteur enfichable coaxial bleu du faisceau d'antenne du modem étiqueté GNSS dans le connecteur du modem CL-55 étiqueté GPS jusqu'à ce que les connecteurs s'enclenchent solidement l'un dans l'autre.
3. Insérez le connecteur enfichable coaxial violet du faisceau d'antenne du modem étiqueté LTE-1 dans le connecteur du modem CL-55 étiqueté 3G / 4G jusqu'à ce que les connecteurs s'enclenchent solidement l'un dans l'autre.
4. Insérez le connecteur enfichable coaxial rouge du faisceau d'antenne du modem étiqueté LTE-2 dans le connecteur du modem CL-55 étiqueté 4G DIVjusqu'à ce que les connecteurs s'enclenchent solidement l'un dans l'autre.

Branchement des faisceaux de données et d'alimentation sur le modem

1. Branchez le connecteur à 4 broches du faisceau de données du modem étiqueté ETHERNET CL55 sur le connecteur à 4 douilles (non marqué) du modem CL-55, et serrez l'écrou moleté du connecteur.

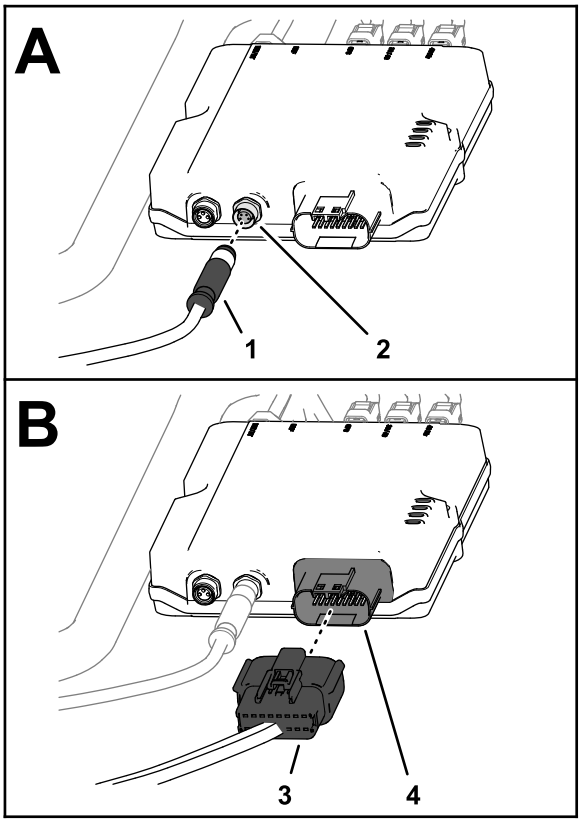

g310539

Figure 152

1. Connecteur à 4 broches (étiqueté ETHERNET CL55 – faisceau de données du modem)
2. Connecteur à 4 douilles (sans marque – modem CL-55)
3. Connecteur à 18 douilles (étiqueté CL55 – faisceau d'alimentation du modem)
4. Connecteur à 18 broches (modem CL-55)

2. Branchez le connecteur à 18 douilles du faisceau d'alimentation du modem étiqueté CL55 sur le connecteur à 18 broches du modem CL-55.

30

Dépose de la résistance passive du faisceau de la machine

Aucune pièce requise

Procédure

Sur le côté intérieur de la console de commande de la machine, retirez et conservez la résistance de

terminaison passive du connecteur à 3 broches non étiqueté du faisceau de la machine.

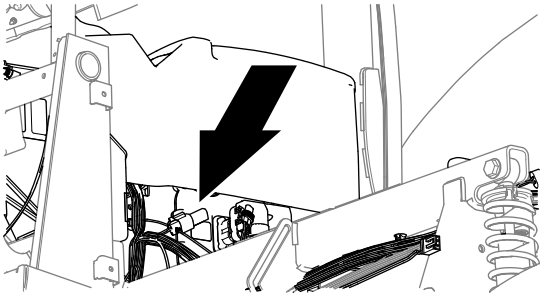

g315682

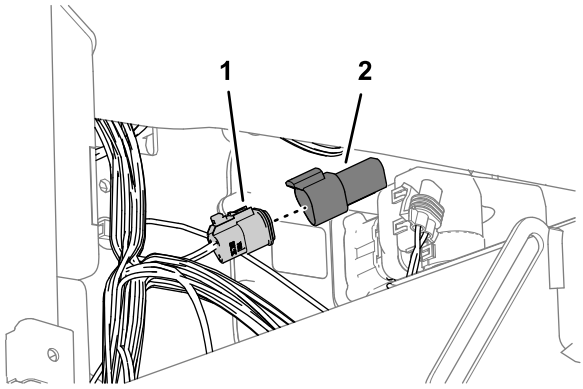

g315684

Figure 153

1. Connecteur à 3 broches (non étiqueté – faisceau de la machine)
2. Résistance de terminaison (passive)

31

Installation du faisceau du bus ISO-CAN

Pièces nécessaires pour cette opération:

1	Faisceau du bus ISO-CAN – 302 cm (119 po)

Connexion du faisceau de bus ISO au faisceau de données de navigation et électrique

1. À l'avant de la la console de commande de la machine, acheminez le connecteur étiqueté TO ISOBUS du faisceau du bus ISO-CAN dans le bas de l'écran.

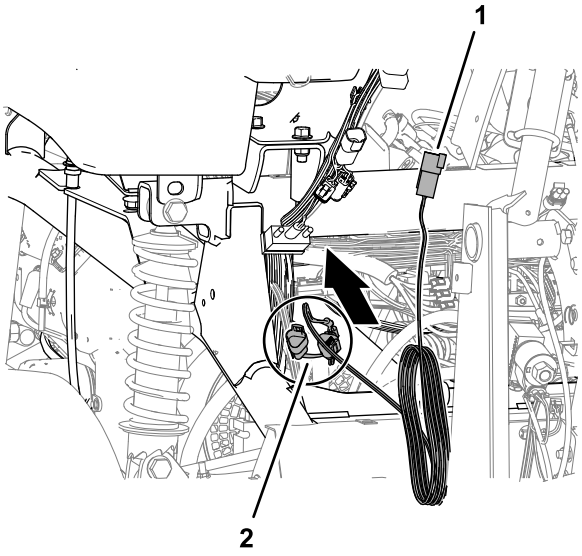

g315685

Figure 154

1. Connecteur (étiqueté TO ISOBUS – faisceau de bus ISO-CAN)
2. Connecteurs (étiquetésCAN PORT A ET TO TORO CAN BUS – faisceau de bus ISO-CAN)

2. Retirez le capuchon du connecteur à 4 douilles étiqueté CAN 1 ISOBUS du faisceau de données de navigation et électrique.

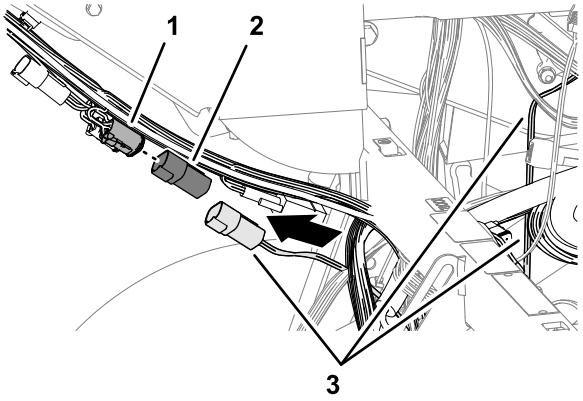

g315683

Figure 155

1. Connecteur à 4 douilles (étiqueté CAN 1 ISOBUS – faisceau de données de navigation et électrique)
2. Capuchon
3. Faisceau de bus ISO-CAN

3. Branchez le connecteur à 4 broches étiqueté TO ISOBUS du faisceau du bus ISO-CAN dans le connecteur à 4 douilles étiqueté CAN 1 ISOBUS du faisceau de données de navigation et électrique.

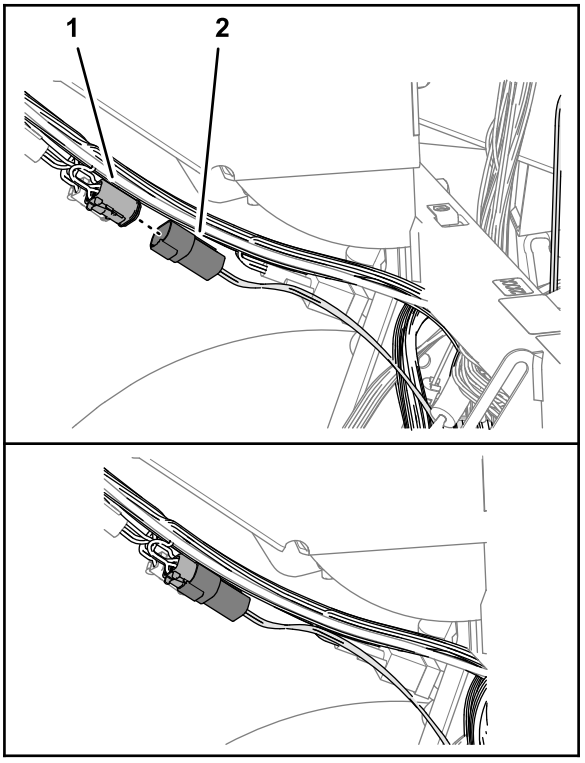

g315681

Figure 156

1. Connecteur à 4 douilles (étiqueté CAN 1 ISOBUS – faisceau de données de navigation et électrique)
2. Connecteur à 4 broches (étiqueté TO ISOBUS – faisceau du bus ISO-CAN)

4. Acheminez les connecteurs étiquetés TO TORO CANBUS et CAN PORT A du faisceau du bus ISO-CAN vers le porte-fusibles.

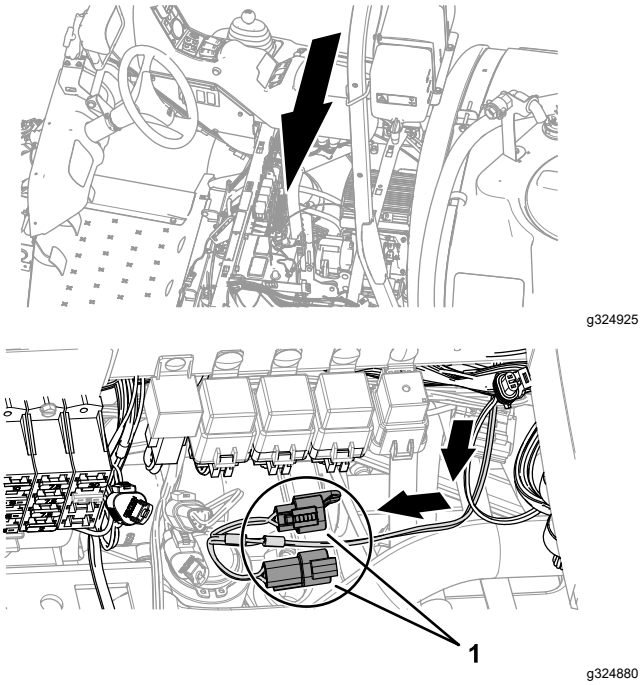

g324925

g324880

Figure 157

1. Connecteurs (étiquetés TO TORO CANBUS et CAN PORT A– faisceau de bus ISO-CAN)

Connexion du faisceau du bus ISO au faisceau de la machine

1. Au niveau du porte-fusibles, retirez le capuchon du connecteur à 3 douilles étiqueté CAN BUS DIAGNOSTICS du faisceau de la machine .

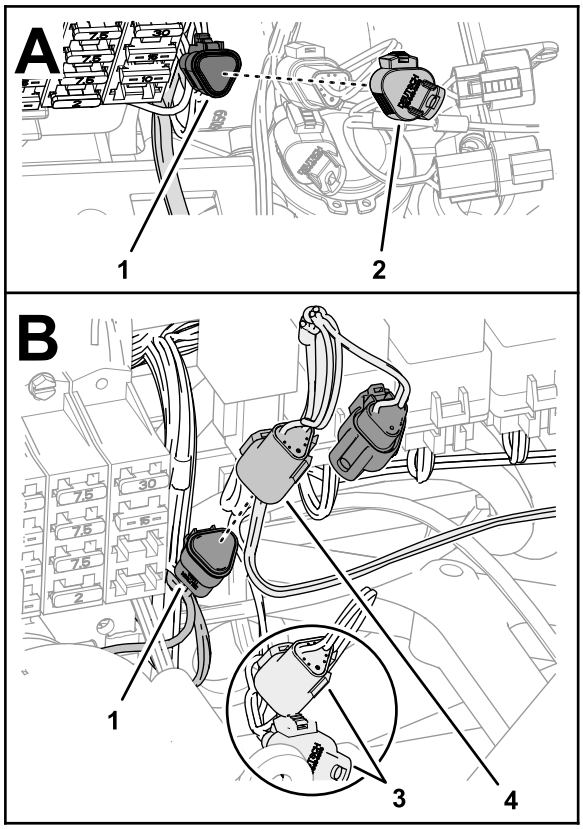

g324923

Figure 158

1. Connecteur à 3 douilles (étiqueté CAN BUS DIAGNOSTICS – faisceau de la machine)
2. Capuchon
3. Connecteurs – faisceau de pulvérisateur du kit (étiquetés DIAG. CONN. et CAN DIAGNOSTICS INTERCONNECT – ne pas connecter)
4. Connecteur à 3 broches (étiqueté TO TORO CANBUS faisceau du bus ISO-CAN)

2. Branchez le connecteur à 3 broches étiqueté TO TORO CANBUS du faisceau du bus ISO-CAN dans le connecteur à 3 douilles étiqueté CAN BUS DIAGNOSTICS du faisceau de la machine.

   Important: **Ne branchez pas les connecteurs de faisceau étiquetés DIAG. CONN. et CAN DIAGNOSTICS INTERCONNECT du faisceau arrière.**

Fixation du faisceau du bus ISO-CAN

1. Rassemblez le faisceau du bus ISO-CAN et attachez-le au faisceau de données de navigation et électrique avec un attache-câble.

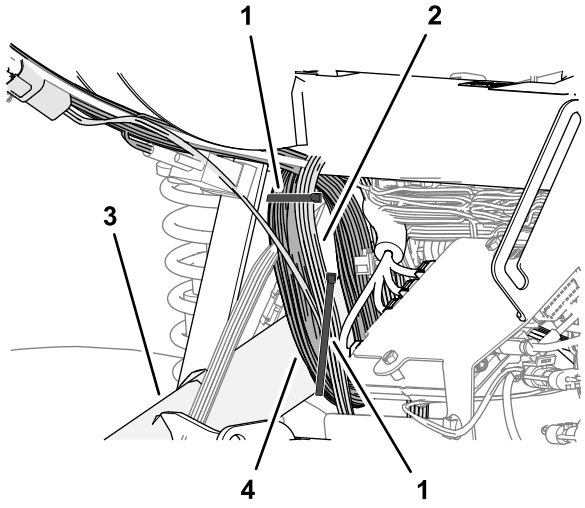

g315869

Figure 159

1. Attache-câble
2. Faisceau de bus ISO-CAN
3. Tube de cadre droit
4. Faisceau de données de navigation et électrique

2. Attachez le faisceau du bus ISO-CAN et le faisceau de données de navigation et électrique sur le tube de cadre droit avec un attache-câble comme montré.

32

Installation du faisceau adaptateur et de la résistance de terminaison

Pièces nécessaires pour cette opération:

1	Faisceau adaptateur – 13 cm (5 po)

Procédure

1. Sur le récepteur satellite, déposez la terminaison de bus ISO du connecteur à 6 douilles du faisceau GeoLink et mettez-la au rebut.

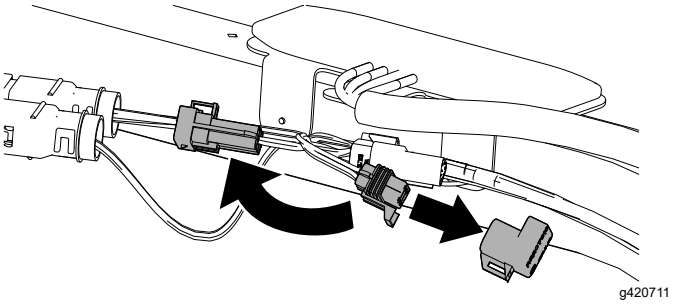

g420711

Figure 160

2. Branchez le connecteur à 6 broches du faisceau adaptateur de 13 cm (5 po) sur le connecteur à 6 douilles du faisceau GeoLink.
3. Branchez la résistance dans le connecteur à 3 douilles du faisceau adaptateur.
4. Attachez le faisceau adaptateur au faisceau GeoLink avec un attache-câble.

33

Câblage de l'embrayage de la pompe de pulvérisation

Aucune pièce requise

Procédure

1. Débranchez le connecteur à 2 douilles sur faisceau de la machine étiqueté SPRAY PUMP COIL du connecteur à 2 broches de l'embrayage de la pompe.

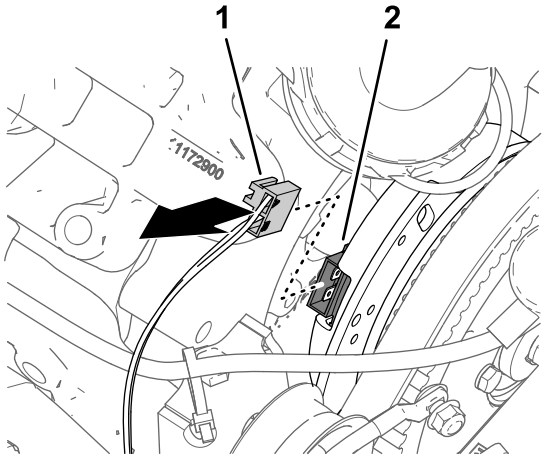

g198155

Figure 161

1. Connecteur à 2 douilles – faisceau de la machine (étiqueté SPRAY PUMP COIL)
2. Connecteur à 2 broches (embrayage de pompe)

2. Branchez le connecteur à 2 broches de la branche de 84 cm (33 po) du faisceau de pulvérisateur du kit sur le connecteur à 2 douilles du faisceau de la machine étiqueté SPRAY PUMP COIL.

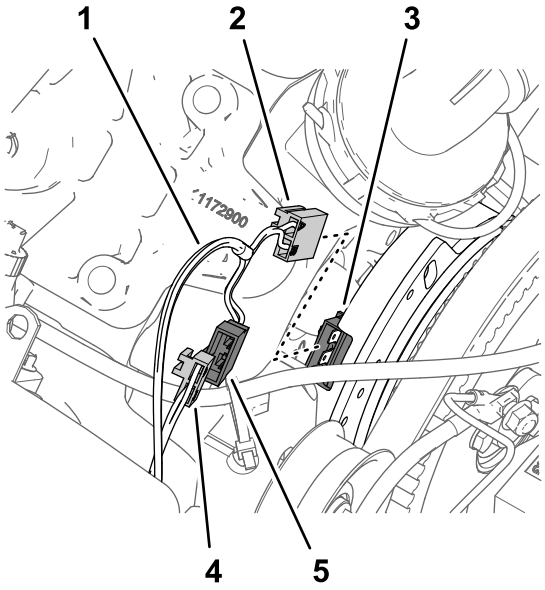

g198144

Figure 162

1. Branche de faisceau de pulvérisateur du kit – 84 cm (33 po)
2. Connecteur à 2 douilles (non étiqueté – faisceau de pulvérisateur du kit)
3. Connecteur à 2 broches (embrayage de pompe)
4. Connecteur à 2 douilles – faisceau de la machine (étiqueté SPRAY PUMP COIL)
5. Connecteur à 2 broches (non étiqueté – faisceau de pulvérisateur du kit)

3. Branchez le connecteur à 2 douilles du faisceau de pulvérisateur du kit sur le connecteur à 2 broches de l'embrayage de la pompe.
4. Acheminez la branche de 84 cm (33 po) du faisceau contre le moteur et la pompe de pulvérisation de manière que le faisceau ne touche pas la courroie d'alternateur.

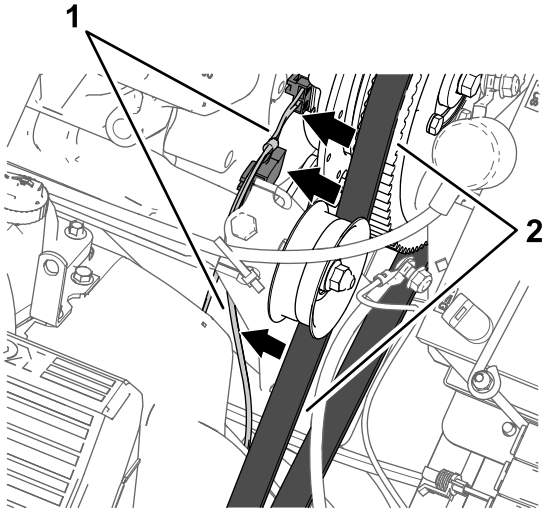

Figure 163

1. Branche de faisceau de pulvérisateur du kit – 84 cm (33 po)
2. Courroie d'alternateur

34

Montage des composants du système électrique

Pièces nécessaires pour cette opération:

1	Support de batterie
1	Butée
2	Contre-écrou à embase (¼ po)
1	Bride
1	Batterie (650 A)
1	Support d'alternateur
1	Poulie d'entraînement de 279 mm (11 po)
4	Boulon (¼ x 2¼ po)
1	Alternateur (60 A)
1	Boulon à embase (8 x 25 mm)
1	Boulon à embase (⅜ x 1½ po)
1	Courroie trapézoïdale

Dépose de la batterie (300 A) et de son support

1. Retirez les 2 contre-écrous à embase et la tige de maintien des 2 boulons en J qui fixent le la batterie à son support sur la machine.

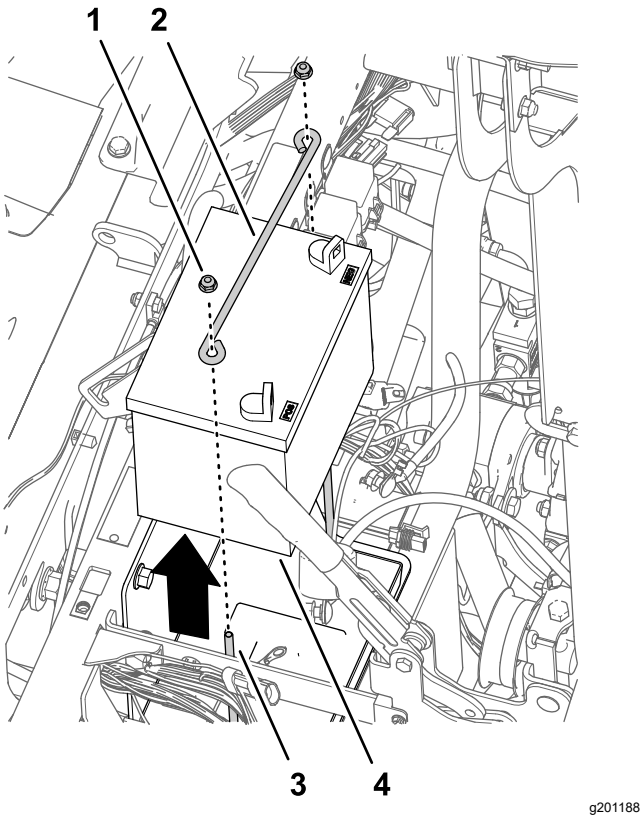

Figure 164

1. Contre-écrou à embase (¼ po)
2. Tige de maintien
3. Boulon en J
4. Batterie (300 A)

2. Retirez les 2 boulons en J et le socle de la batterie du support de batterie, et mettez-les au rebut.

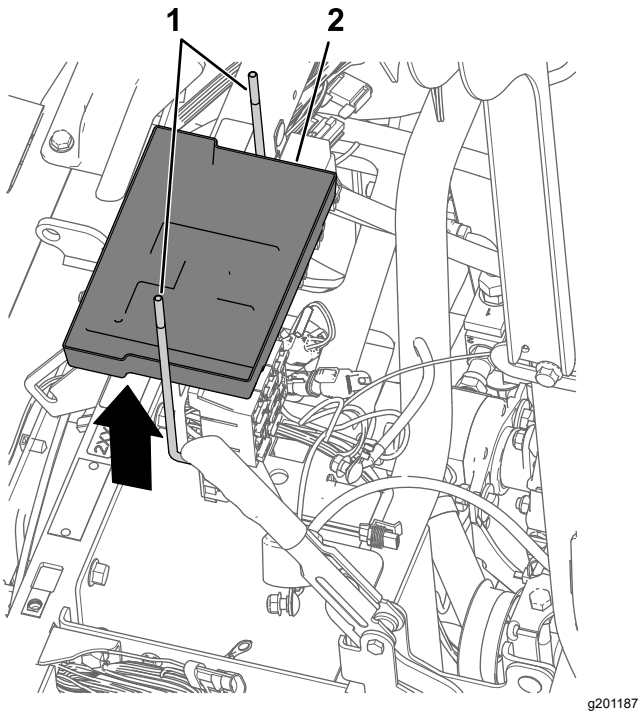

Figure 165

1. Boulon en J
2. Support de batterie

3. Retirez la batterie de la machine.

   Remarque: Vous n'avez plus besoin des écrous à embase, de la tige de maintien et de la batterie (300 A).

4. Retirez et conservez les 3 boulons (10-24 x ¾ po) et les 3 écrous (10-24) qui fixent les porte-fusibles au support de batterie.

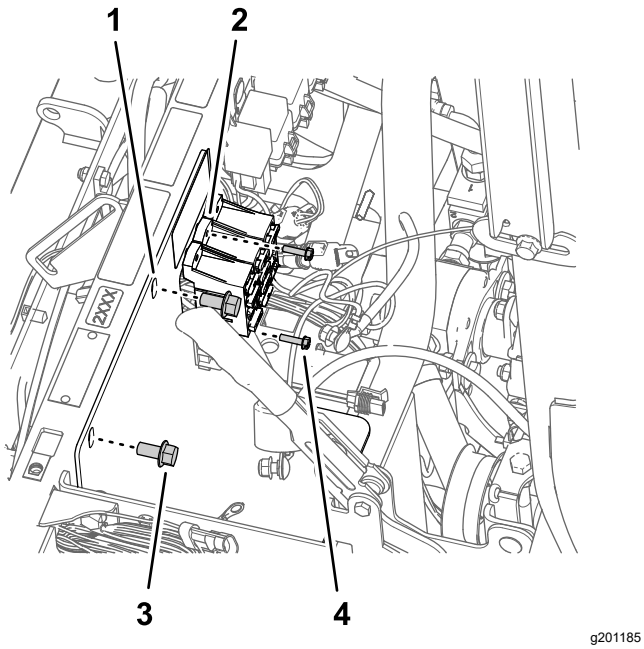

g201185

Figure 166

1. Tige de maintien
2. Porte-fusibles
3. Boulon à embase (⅜ x ¾ po)
4. Boulon (10-24 x ¾ po)

5. Retirez et conservez les 2 boulons à embase (⅜ x ¾ po) qui fixent le support de batterie au tube de support amortisseur de la machine.
6. Retirez et conservez les 2 boulons (10-24 x ¾ po), les 2 écrous (10-24) et le clip de support de fil qui fixent le bornier de masse et le fil au support de batterie.

   Remarque: Mettez au rebut le clip de support de fil.

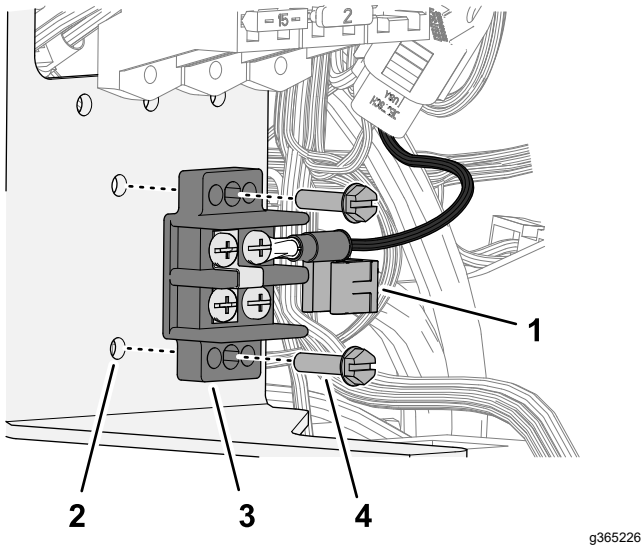

g365226

Figure 167

1. Clip de support de fil
2. Support de batterie
3. Bornier de masse
4. Boulon (10-24 x ¾ po)

7. Déposez le support de batterie de la machine et mettez-le au rebut.

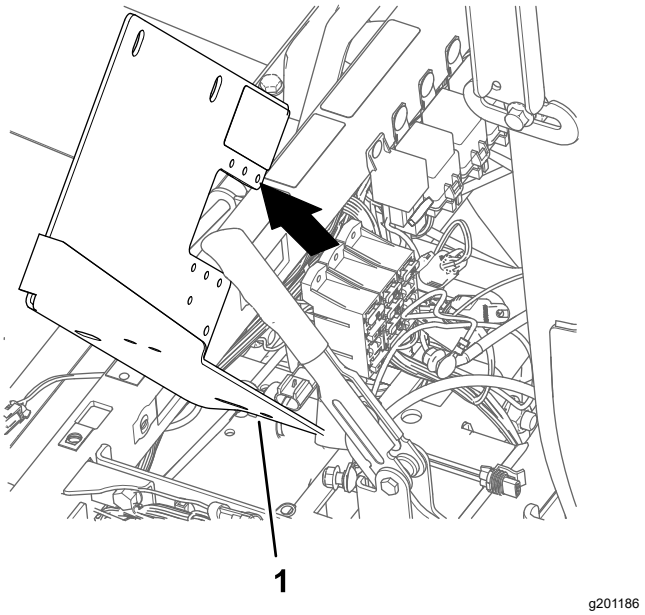

g201186

Figure 168

1. Support de batterie

Montage du support de batterie

1. Fixez les 2 butées sur le support de batterie à l'aide de 2 contre-écrous à embase (¼ po).

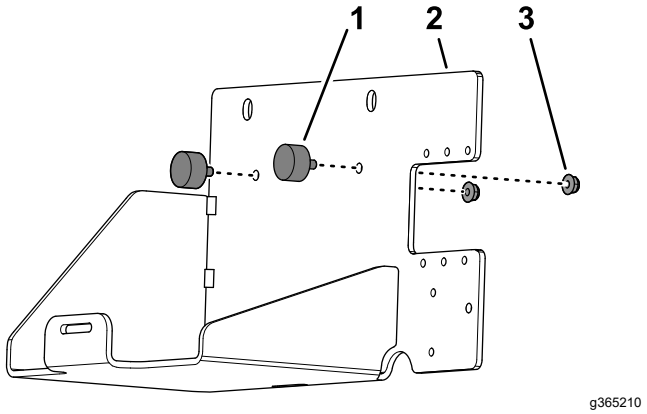

g365210

Figure 169

1. Butée
2. Support de batterie
3. Contre-écrou à embase (¼ po)

2. Passez la sangle dans les 2 fentes du support de batterie.

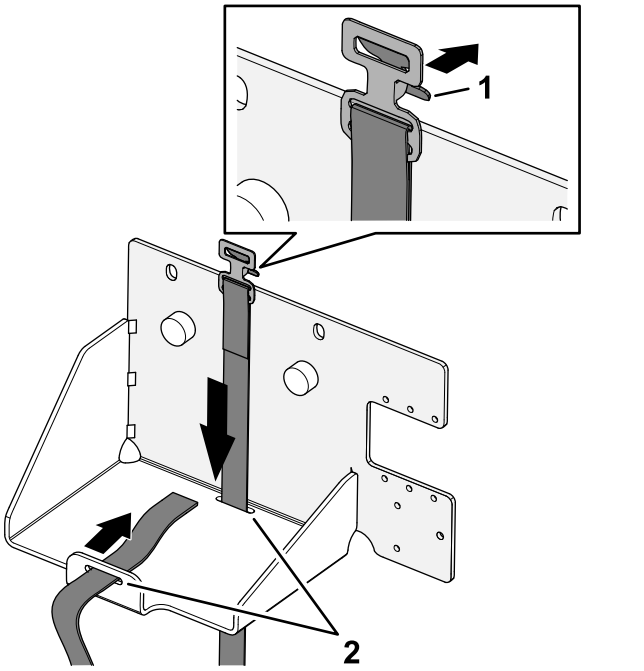

g365211

Figure 170

1. Attache (boucle de sangle) 2. Fente (support de batterie)

Montage du support de batterie et de la batterie (650 A)

1. Placez le nouveau support de batterie devant le tube de support amortisseur de la machine et les porte-fusibles.

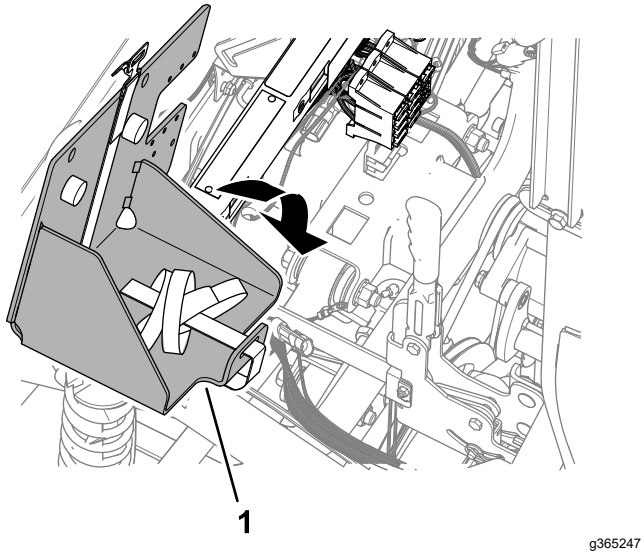

g365247

Figure 171

1. Support de batterie

2. Fixez le support de batterie au tube de support amortisseur à l'aide des 2 boulons à embase (⅜ x ¾ po) retirés précédemment.

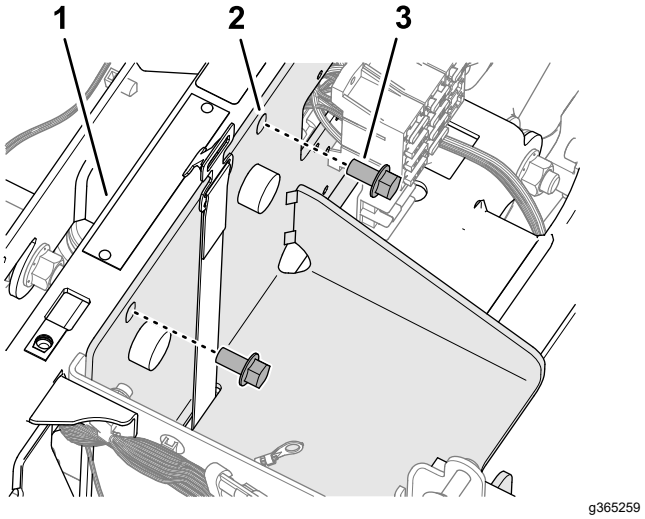

g365259

Figure 172

1. Tube de support amortisseur
2. Support de batterie
3. Boulon à embase (⅜ x ¾ po)

3. Serrez les boulons à embase à un couple de 37 à 45 N·m (27 à 33 pi-lb).

4. Fixez le bornier de masse et le support de batterie à l'aide des 2 boulons (10-24 x ¾ po) et des 2 contre-écrous (10-24) retirés précédemment, et fixez le clip de support de fil au bord du support de batterie.

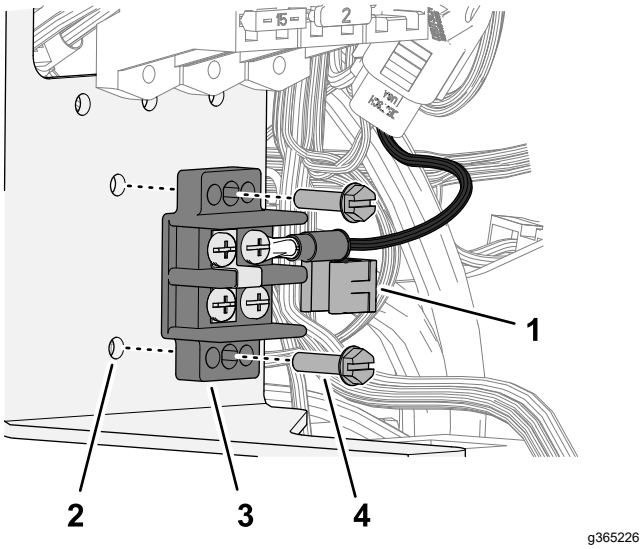

g365226

Figure 173

1. Clip de support de fil
2. Support de batterie
3. Bornier de masse
4. Boulon (10-24 x ¾ po)

5. Fixez les porte-fusibles au support de batterie à l'aide des 3 boulons (10–24 x ¾ po) et des 3 écrous (10-24) retirés précédemment.

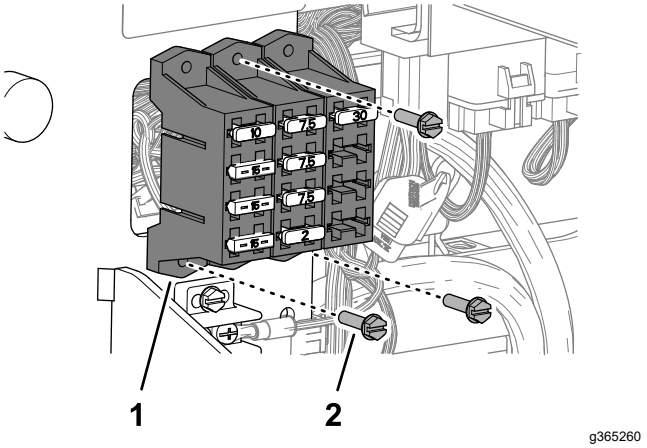

Figure 174

1. Porte-fusibles
2. Boulon (10-24 x ¾ po)

6. Montez la batterie (650 A) dans son support.

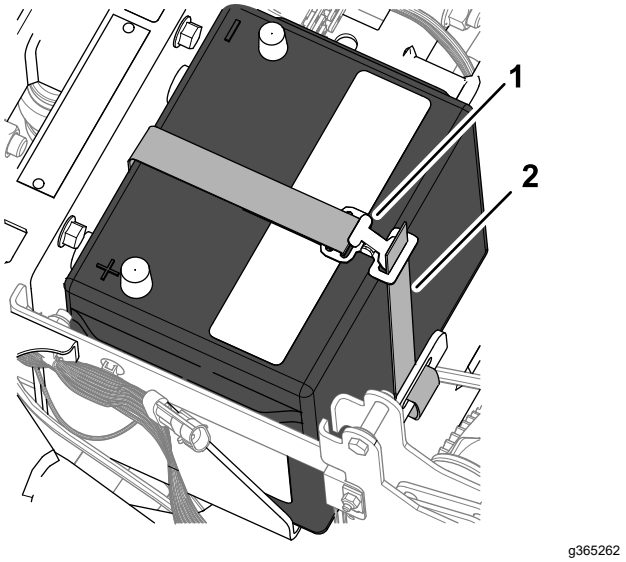

Figure 175

1. Boucle de sangle de la batterie
2. Bande tissée (sangle de la batterie)

7. Passez la bande tissée de la sangle de la batterie dans la boucle, et serrez la sangle jusqu'à ce que la batterie soit solidement fixée en place.

Pose du support d'alternateur

1. À la tête de la pompe, desserrez les 2 boulons (pour obtenir un jeu de 7 à 10 mm (¼ à ⅜ po) entre la tête des boulons et la pompe.

   Remarque: Il n'est pas nécessaire de retirer les boulons de la pompe de pulvérisation.

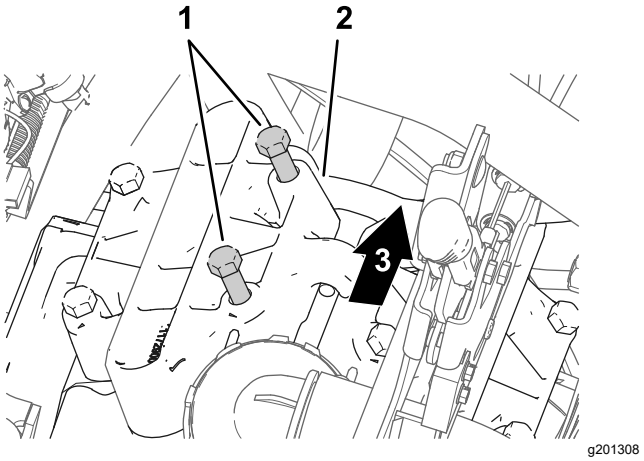

Figure 176

1. Boulons (tête de pompe)
2. Tête de pompe (position 11 heures)
3. Arrière de la machine

2. Placez le support de l'alternateur entre les boulons et la tête de la pompe.

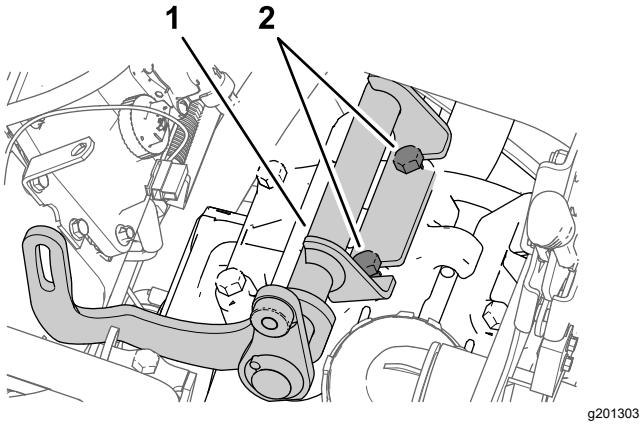

Figure 177

1. Support d'alternateur
2. Boulons (tête de pompe)

3. Serrez les boulons à un couple de 61 à 75 N·m (45 à 55 pi-lb).

Montage de la poulie d'entraînement

1. Desserrez l'écrou de l'axe de la poulie de tension.

   Remarque: Vérifiez que la courroie est détendue.

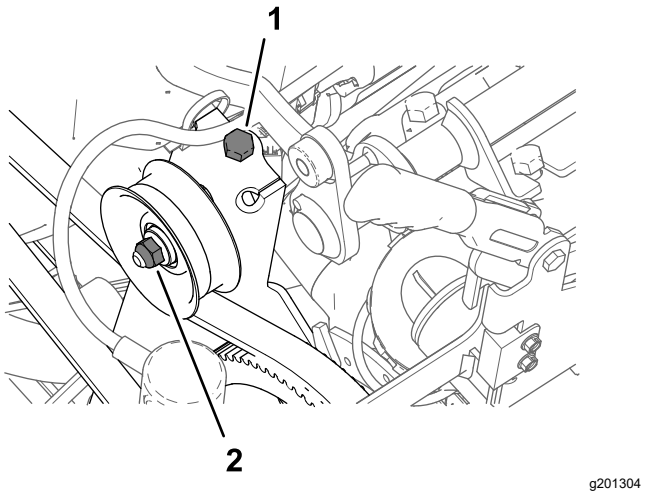

g201304

Figure 178

1. Boulon de tension de courroie (machine)
2. Écrou (axe de poulie de tension)

2. Tournez le boulon de tension de courroie pour détendre complètement la courroie de la pompe de pulvérisation.
3. Retirez les 4 boulons (¼ x 1 po) et les 4 rondelles frein (¼ po) qui fixent la poulie à la pompe de pulvérisation.

   Important: **Ne déposez pas la poulie.**

   Remarque: Conservez la rondelle de blocage; vous n'avez plus besoin des boulons.

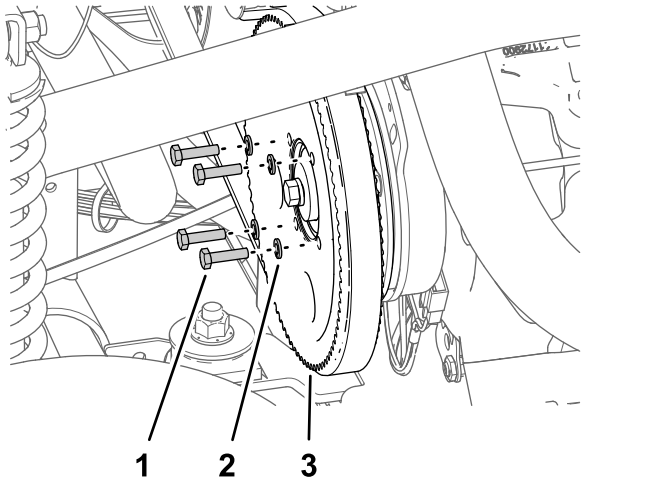

g201306

Figure 179

1. Boulon (¼ x 1 po)
2. Rondelle frein (¼ po)
3. Poulie (pompe de pulvérisation)

4. Alignez les trous de la poulie d'alternateur (kit) et les trous de la poulie de la pompe de pulvérisation.

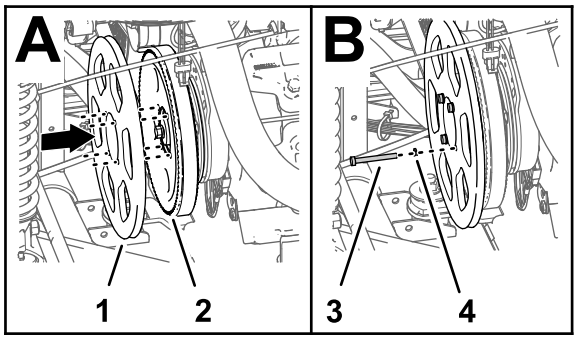

g201305

Figure 180

1. Poulie d'entraînement de 279 mm (11 po)
2. Poulie (pompe de pulvérisation)
3. Boulon (¼ x 2¼ po)
4. Rondelle frein (¼ po)

5. Fixez la poulie d'alternateur à la poulie de pompe de pulvérisation et la pompe de pulvérisation avec les 4 boulons (¼ x 2¼ po) et les 4 rondelles frein (¼ po).
6. Serrez les boulons à un couple de 1017 à 1243 N·m (90 à 110 po-lb).
7. Tournez le boulon de tension pour augmenter la tension de la courroie jusqu'à obtention d'une flèche de 9,5 mm (⅜ po) quand vous exercez une force de 4,5 kg (10 lb) à mi-chemin entre les pignons de moteur et de pompe de pulvérisation.

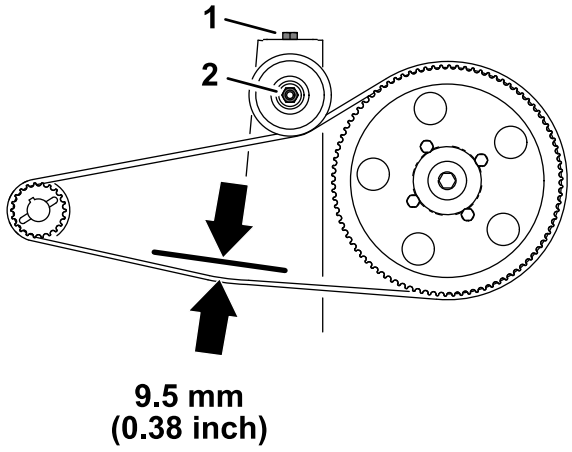

g201360

Figure 181

1. Boulon de tension de courroie (machine)
2. Écrou (axe de poulie de tension)

8. Serrez l'écrou de l'axe de la poulie de tension à un couple de 37 à 44 N·m (27 à 33 pi-lb).

Montage de l'alternateur

1. Fixez l'alternateur (60 A) sur le bossage fileté du support d'alternateur avec le boulon à embase (⅜ x 1½ po).

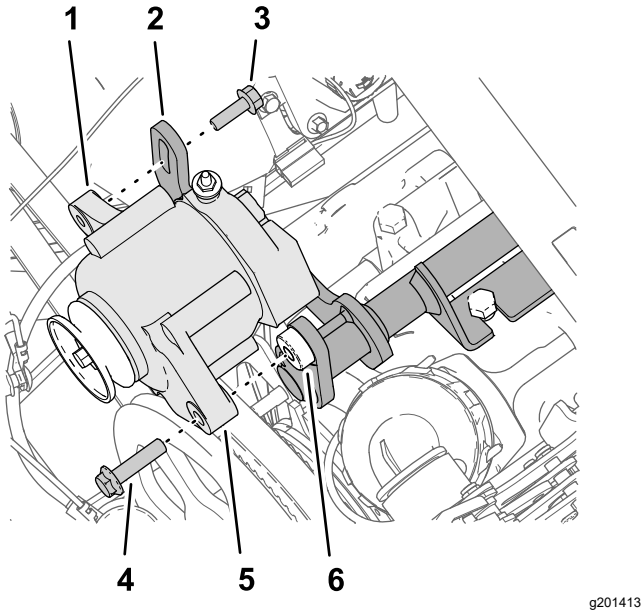

Figure 182

1. Bride filetée (8 mm) – alternateur (60 A)
2. Bride fendue (support d'alternateur)
3. Boulon à embase (8 x 25 mm)
4. Boulon à embase (⅜ x 1½ po)
5. Bride (trou de 10 mm [⅜ po]) – alternateur (60 A)
6. Bossage fileté (⅜-16) – support d'alternateur

2. Fixez la bride filetée de l'alternateur à la bride fendue du support d'alternateur avec le boulon à embase (8 x 25 mm).
3. Chaussez la courroie trapézoïdale sur la poulie d'entraînement (279 mm / 11 po) et la poulie de l'alternateur.

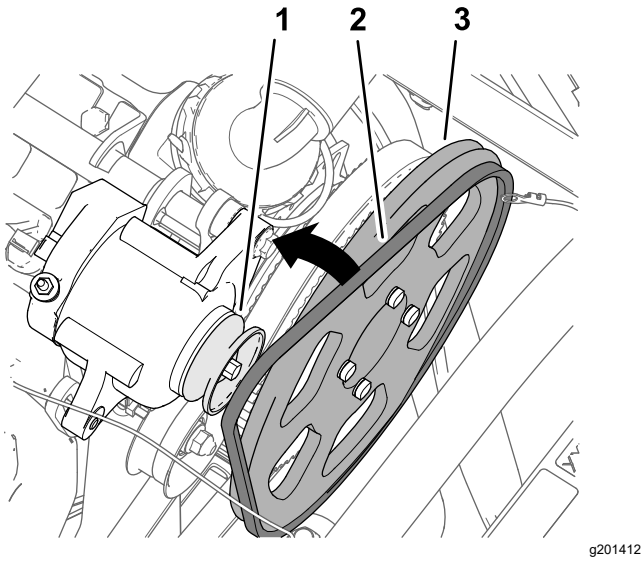

Figure 183

1. Poulie (alternateur – 60 A)
2. Courroie trapézoïdale
3. Poulie d'entraînement de 279 mm (11 po)

4. Tournez l'alternateur pour augmenter la tension de la courroie jusqu'à obtention d'une flèche de 9,5 mm (⅜ po) quand vous exercez une force de 4,5 kg (10 lb) à mi-chemin entre la poulie d'alternateur et la poulie d'entraînement (279 mm) (11 po).

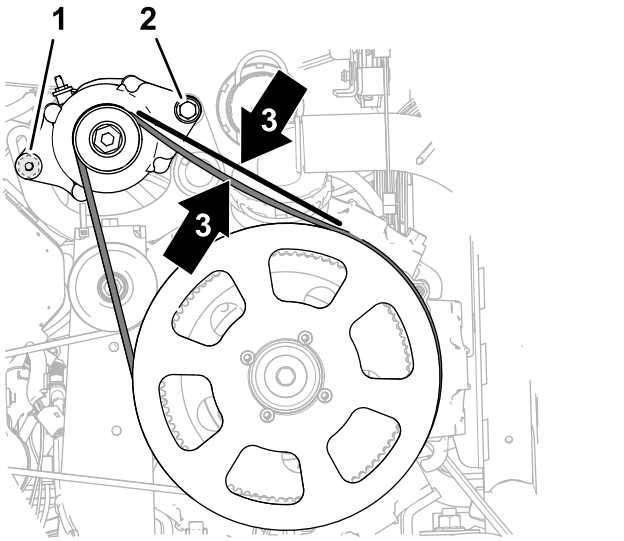

Figure 184

1. Boulon à embase (8 x 25 mm)
2. Boulon à embase (⅜ x 1½ po)
3. Flèche de courroie de 9,5 mm (⅜ po)

5. Serrez le boulon à embase (8 x 25 mm) à un couple de 23 à 29 N·m (17 à 21 pi-lb).
6. Serrez le boulon à embase (⅜ x 1½ po) à un couple de 37 à 45 N·m (27 à 33 pi-lb).

35

Branchement du faisceau sur la base du siège

Pièces nécessaires pour cette opération:

1	Câble d'alternateur (rouge, calibre 6)
1	Relais
1	Fixation enfichable
1	Fusible (15 A)

Connexion de l'alternateur (50 A)

1. Branchez le connecteur à 2 douilles au bout du fil rose de 57 cm (23½ po) du faisceau sur le connecteur à 2 broches de l'alternateur (50 A).

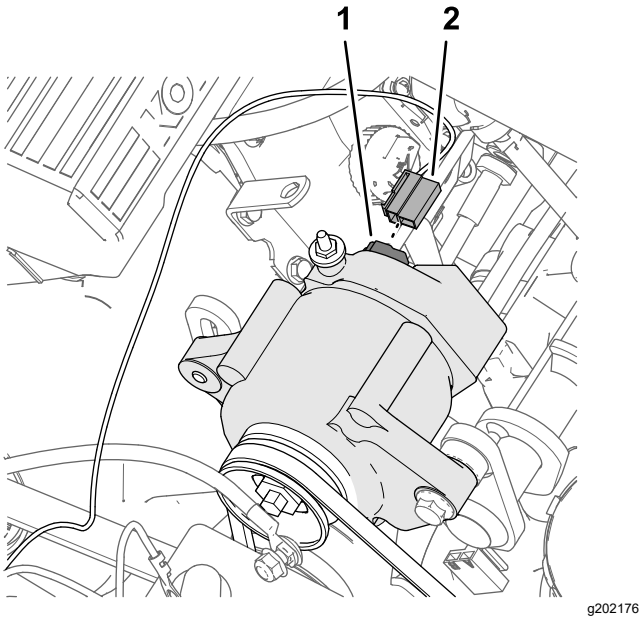

Figure 185

1. Connecteur à 2 broches – alternateur (50 A)
2. Connecteur à 2 douilles – fil de détection rose de 57 cm (23½ po)

2. Acheminez le fil de détection rose à l'écart de la courroie d'alternateur et fixez le fil avec un attache-câble.
3. Retirez l'écrou de la borne de l'alternateur (50 A).

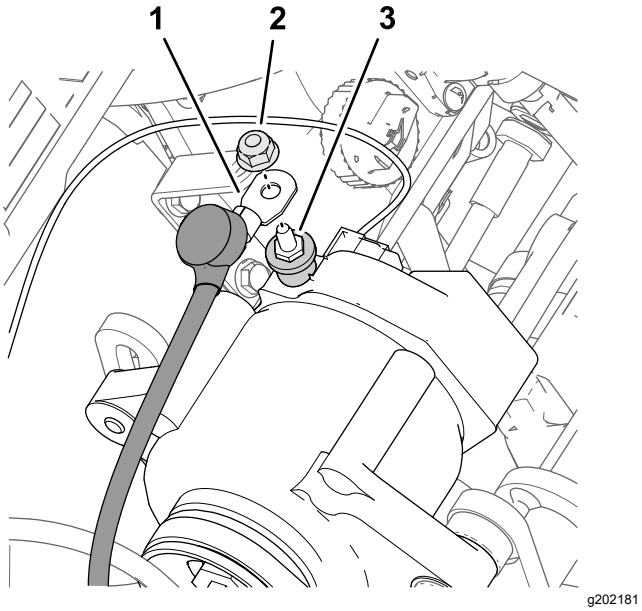

Figure 186

1. Câble d'alternateur (rouge, calibre 6)
2. Écrou
3. Borne – alternateur (50 A)

4. Fixez l'extrémité du câble d'alternateur rouge (calibre 6) muni du capuchon isolant sur la borne de l'alternateur (50 A) avec l'écrou.
5. Acheminez l'autre extrémité du câble d'alternateur vers les bornes de la batterie, à l'écart de la poulie et de la courroie d'alternateur.
6. Serrez l'écrou à un couple de 47 à 57 N·m (34 à 42 pi-lb).
7. Enfilez le capuchon isolant sur la borne de l'alternateur.

Connexion du relais d'activation de l'ASC 10

1. Branchez le connecteur à 5 broches du relais sur le connecteur à 5 douilles du faisceau étiqueté ASC 10 ENABLE RELAY.

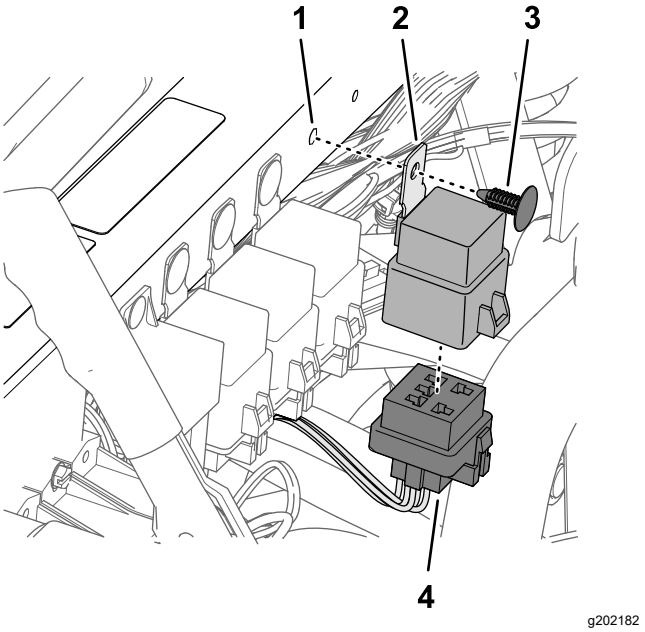

Figure 187

1. Trou (tube de support amortisseur)
2. Relais
3. Fixation enfichable
4. Connecteur à 5 douilles (étiqueté ASC 10 ENABLE RELAY).

2. Alignez le trou dans la patte de montage du relais et le trou dans le tube de support amortisseur, puis fixez le relais au tube avec une fixation enfichable.

Connexion des porte-fusibles

1. Préparez un multimètre pour effectuer un test de continuité.
2. Sur le porte-fusibles 3 de la machine, insérez la sonde du multimètre dans le contact 4 (colonne droite) de la douille de fusible 2.

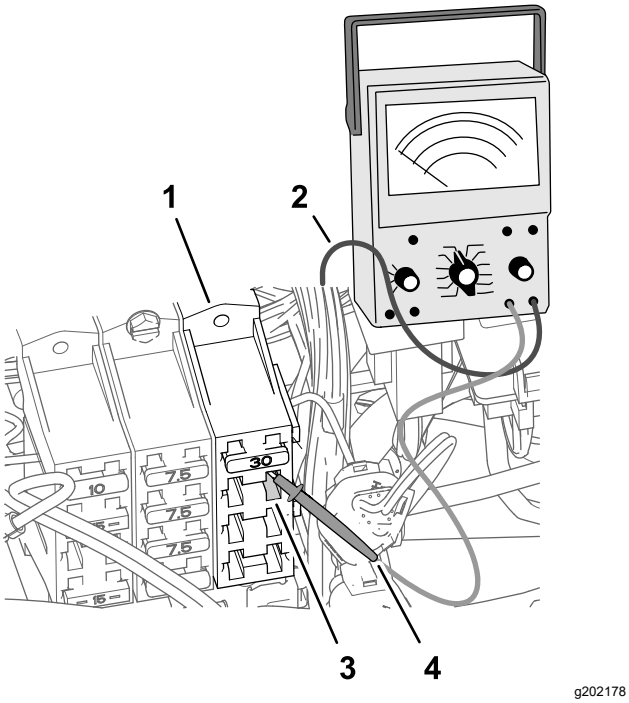

g202178

Figure 188

1. Porte-fusibles 3 (machine)
2. Fil de multimètre
3. Douille de fusible 2 – contact 4 (colonne droite)
4. Sonde de multimètre

3. À l'avant des porte-fusibles, utilisez l'autre sonde du multimètre pour identifier le connecteur à lame au bout du fil rouge (calibre 10) qui est relié à la douille de fusible 2 – contact 4.

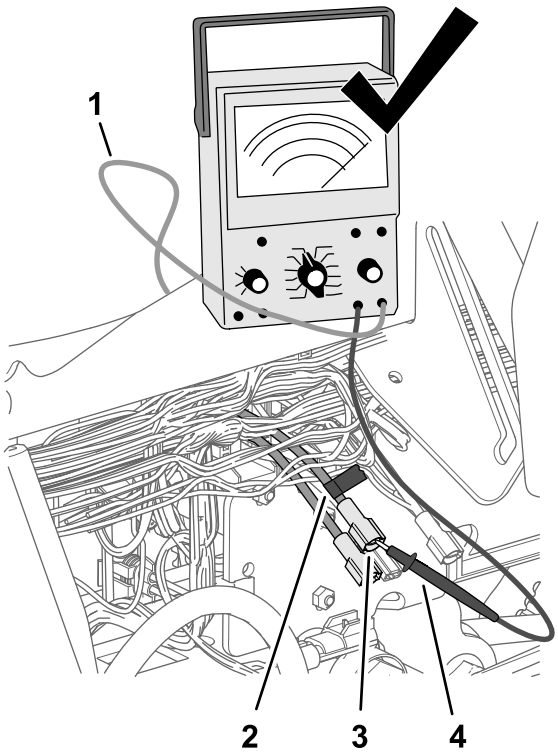

g202179

Figure 189

1. Fil de multimètre
2. Ruban adhésif
3. Connecteur à lame (fil rouge, calibre 10)
4. Sonde de multimètre

4. Avec un morceau de ruban adhésif, repérez le connecteur et le fil que vous avez identifié à l'opération précédente.
5. Branchez le connecteur à lame que vous avez repéré à l'opération précédente sur le connecteur à douille au bout du fil rose de 51 mm (2 po) du faisceau.

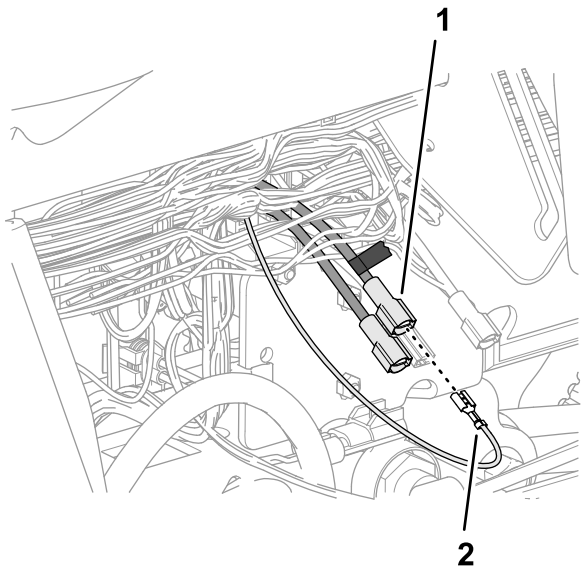

g202177

Figure 190

1. Connecteur à lame repéré (fil rouge, calibre 10)
2. Connecteur à douille – fil rose de 51 mm (2 po)

6. Insérez le fusible (15 A) dans la douille 2 du porte-fusibles 3 jusqu'à ce qu'il soit complètement engagé.

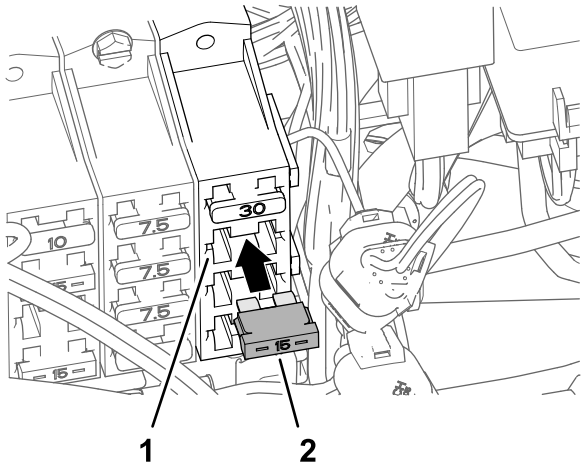

g202180

Figure 191

1. Douille de fusible 2 (porte-fusibles 3)
2. Fusible (15 A)

36

Installation du faisceau de données de navigation et électrique

Pièces nécessaires pour cette opération:

1	Collier de connexion rapide (poignée rouge)
1	Collier de connexion rapide (poignée noire)

Montage des colliers de connexion rapide sur la batterie

1. Retirez les écrous hexagonaux et les rondelles des colliers de connexion rapide à poignée rouge et noire.
2. Ouvrez la poignée de verrouillage du collier de connexion rapide à poignée noire.

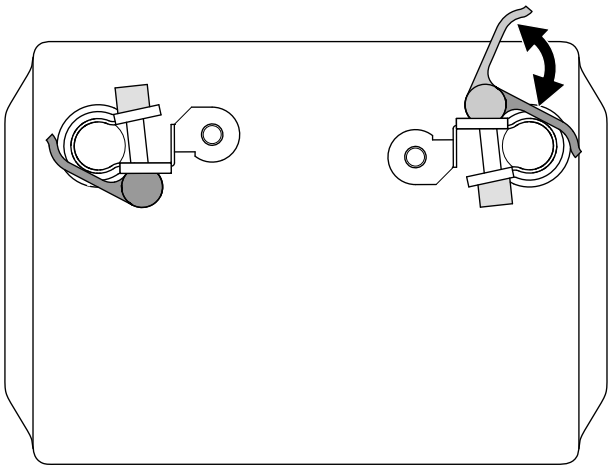

g424702

Figure 192

3. Assemblez le collier de connexion rapide sur la borne négative de la batterie, en dirigeant le tenon fileté du collier vers le centre de la batterie.
4. Fermez la poignée de verrouillage du collier de connexion rapide.

   Remarque: Si vous avez besoin de régler la force de serrage du collier de connexion rapide, ouvrez la poignée, tournez l'écrou moleté pour augmenter ou réduire la force de serrage, puis refermez la poignée du collier.
5. Répétez les opérations pour le collier à poignée rouge sur la borne positive de la batterie.

Connexion de la batterie

⚠ ATTENTION

S'ils sont mal acheminés, les câbles de la batterie peuvent subir des dommages ou endommager la machine et produire des étincelles. Les étincelles peuvent provoquer l'explosion des gaz de la batterie et vous blesser.

- ***Débranchez* toujours le câble négatif (noir) de la batterie avant le câble positif (rouge).**
- ***Connectez* toujours le câble positif (rouge) de la batterie avant le câble négatif (noir).**

⚠ ATTENTION

Les bornes de la batterie ou les outils en métal peuvent causer des courts-circuits au contact des pièces métalliques et produire des étincelles. Les étincelles peuvent provoquer l'explosion des gaz de la batterie et vous blesser.

- **Lors du retrait ou de la mise en place de la batterie, évitez que les bornes touchent les parties métalliques de la machine.**
- **Évitez de créer des courts-circuits entre les bornes de la batterie et les parties métalliques de la machine avec des outils en métal.**

1. Fendez le capuchon isolant du câble positif de la batterie relié au démarreur.

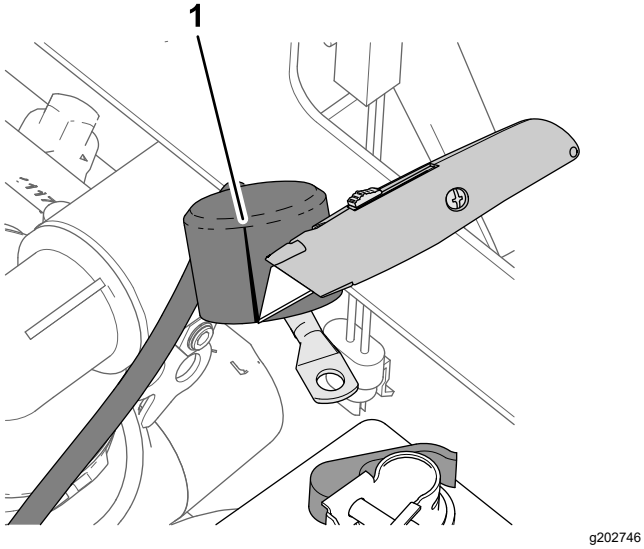

Figure 193

1. Fendre (capuchon isolant – câble positif de batterie à démarreur)

2. Assemblez les cosses des fils et câbles suivants sur le tenon fileté de la borne positive de la batterie dans l'ordre suivant :

   ***Important:* Vérifiez que la cosse du câble de batterie (positif) qui est relié au démarreur est placée en haut de la pile de cosses sur le tenon fileté.**

   A. Cosse en anneau – branche de faisceau d'alimentation du modem de 165 cm (65 po) (étiquetée BATTERY

   B. Cosse de câble de batterie (positif) – à l'alternateur (50 A)

   C. Cosse en anneau – branche du faisceau de données de navigation et électrique de 258 cm (101½ po) (étiquetée BATTERY (+))

   D. Cosse en anneau – branche du faisceau de la machine de 21,6 cm (8½ po) (étiquetée TO BATTERY POSITIVE)

   E. Cosse en anneau – branche du faisceau de pulvérisateur du kit de 24 cm (9½ po) (non étiqueté)

   F. Cosse de câble de batterie (positif) – au démarreur

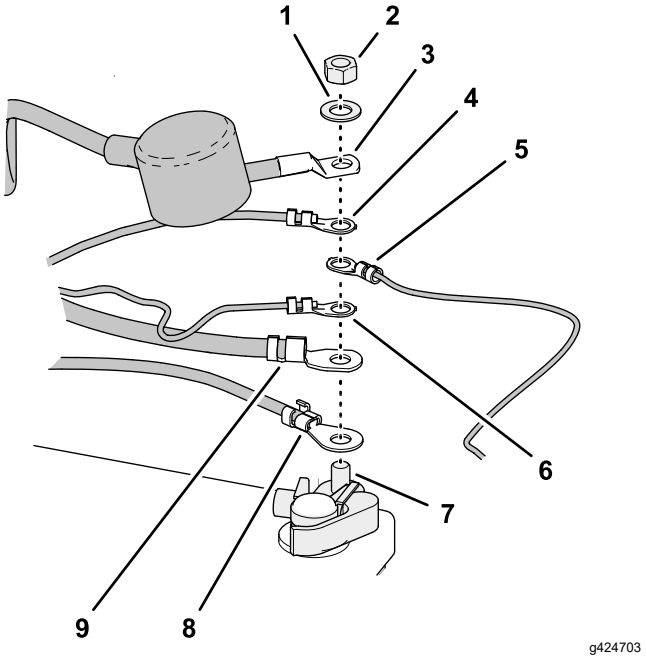

Figure 194

1. Rondelle (¼ po) (collier de connexion rapide)
2. Écrou hexagonal (¼ po) (collier de connexion rapide)
3. Cosse de câble de batterie (positif) – au démarreur
4. Cosse en anneau – branche du faisceau de pulvérisateur du kit de 24 cm (9½ po) (non étiqueté)
5. Cosse en anneau – branche du faisceau de la machine de 21,6 cm (8½ po) (étiquetée TO BATTERY POSITIVE)
6. Cosse en anneau – branche du faisceau de données de navigation et électrique de 258 cm (101½ po) (non étiquetée – gaine isolante rouge)
7. Tenon fileté – collier de connexion rapide (borne positive de la batterie)
8. Cosse de câble de batterie (positif) – à l'alternateur (50 A)
9. Cosse en anneau – branche de faisceau d'alimentation du modem de 165 cm (65 po) (étiquetée BATTERY)

3. Placez l'écrou hexagonal (¼ po) et la rondelle (¼ po) sur le tenon fileté et serrez l'écrou à un couple de 10,17 à 12,34 N·m (90 à 110 po-lb).
4. Placez le capuchon isolant du câble positif de la batterie qui est relié au démarreur sur le tenon fileté.
5. Assemblez les cosses des fils et câbles suivants sur le tenon fileté de la borne négative de la batterie dans l'ordre suivant :

   Important: **Vérifiez que la cosse du câble de batterie (négatif) qui est relié au moteur et à la masse du châssis est placée en haut de la pile de cosses sur le tenon fileté.**

   A. Cosse en anneau – branche du faisceau de données de navigation et électrique de 258 cm (101½ po) (non étiquetée – gaine isolante noire)

   B. Cosse en anneau – branche de faisceau d'alimentation du modem de 165 cm (65 po) (étiquetée GROUND)

   C. Cosse de câble de batterie (négatif) – au moteur et à la masse du châssis

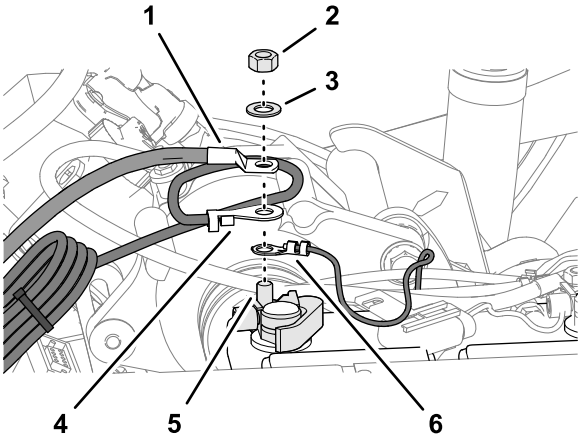

Figure 195

1. Cosse de câble de batterie (négatif) – au moteur et à la masse du châssis
2. Écrou hexagonal (¼ po – collier de connexion rapide)
3. Rondelle (¼ po – collier de connexion rapide)
4. Cosse en anneau – branche de faisceau d'alimentation du modem de 165 cm (65 po) (étiquetée GROUND)
5. Tenon fileté – collier de connexion rapide (borne négative de la batterie)
6. Cosse en anneau – branche du faisceau de données de navigation et électrique de 258 cm (101½ po) (non étiquetée – gaine isolante noire)

Fixation du faisceau

1. Rassemblez l'excédent du faisceau de données contre le tube de cadre supérieur droit.

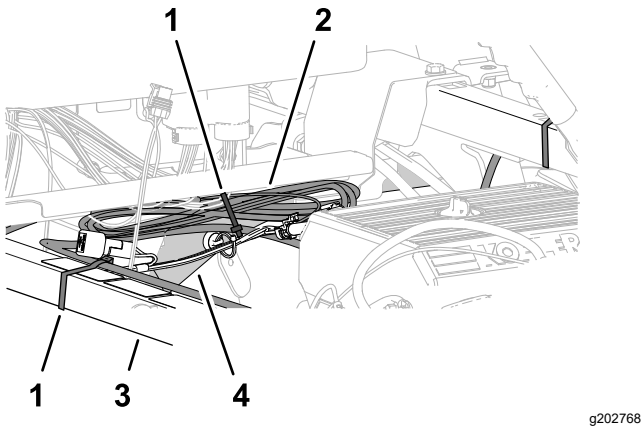

g202768

Figure 196

1. Attache-câble
2. Faisceau de données rassemblé
3. Tube de support amortisseur
4. Tube de cadre supérieur droit

2. Placez le faisceau de données sur le tube de support amortisseur, et fixez-le sur le tube avec un attache-câble.
3. Placez le faisceau de données rassemblé sur le tube de cadre supérieur droit, et fixez-le sur le tube avec un attache-câble.
4. Vérifiez qu'un espace existe entre les poulies et les courroies, et le faisceau de données, le faisceau de batterie, le faisceau du kit et les câbles de la batterie.

   Attachez le faisceau et les câbles avec des attache-câbles à l'écart des courroies et des poulies.

37

Dépose de l'interrupteur de régulation de débit

Pièces nécessaires pour cette opération:

1	Cache d'interrupteur

Procédure

1. Retirez les 4 vis à embase (¼ x ½ po) qui fixent le bloc de 3 interrupteurs à la console de commande.

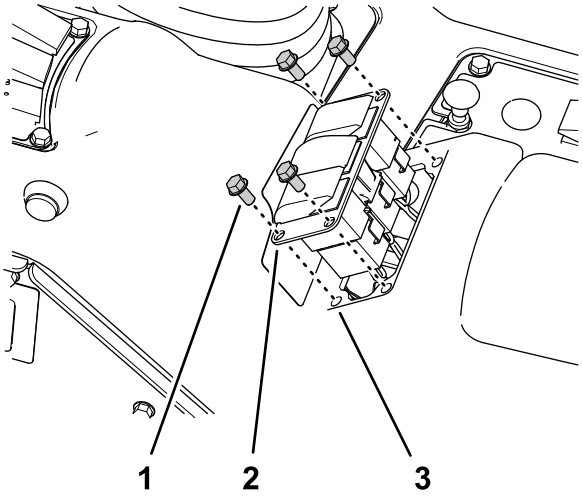

g198659

Figure 197

1. Vis à embase (¼ x ½ po)
2. Bloc de 3 interrupteurs
3. Ouverture (console de commande)

2. Pincez les languettes de verrouillage de l'interrupteur de régulation de débit et poussez l'interrupteur hors du bloc de 3 interrupteurs.

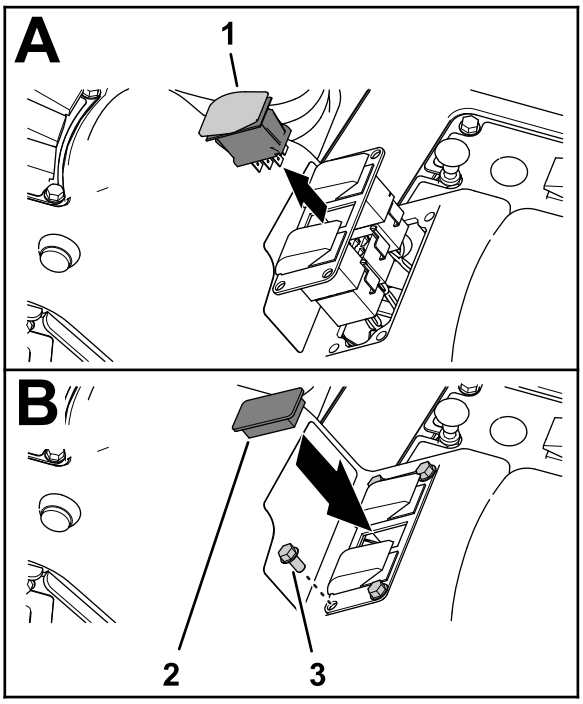

g198658

Figure 198

1. Interrupteur de régulation de débit
2. Cache d'interrupteur
3. Vis à embase (¼ x ½ po)

3. Débranchez le connecteur à 8 douilles du faisceau de la machine (étiqueté **Rate Switch**) du connecteur à 8 broches de l'interrupteur.

Remarque: Vous n'avez plus besoin de l'interrupteur de régulation de débit que vous avez retiré de la machine.

4. Passez la branche du faisceau avant de l'interrupteur de débit dans l'ouverture du bloc de 3 interrupteurs et attachez-la contre une branche adjacente avec un attache-câble.
5. Fixez le bloc de 3 interrupteurs à la console de commande à l'aide des 4 vis à embase (¼ x ½ po) que vous avez retirées à l'opération 1.
6. Placez le cache d'interrupteur devant l'ouverture dans le bloc de 3 interrupteurs occupée précédemment par l'interrupteur de débit.
7. Insérez le cache dans le bloc de 3 interrupteurs jusqu'à ce qu'il s'enclenche solidement à l'intérieur.

38

Montage du capot et des ailes avant

Pièces nécessaires pour cette opération:

13	Fixation enfichable

Pose du capot

1. Alignez les trous dans le capot et les trous dans la planche de bord et le cadre de la machine.

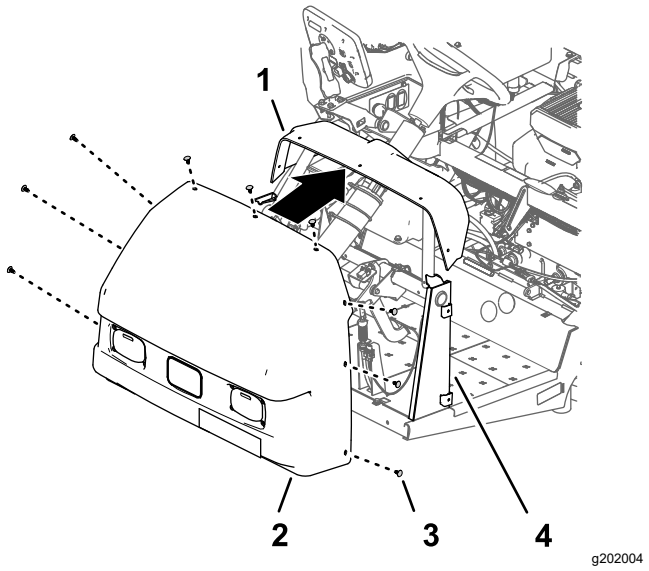

Figure 199

1. Planche de bord
2. Capot
3. Fixation enfichable
4. Support de planche de bord

2. Fixez le capot sur la planche de bord et le cadre avec 9 fixations enfichables.
3. Branchez les 2 connecteurs (à 2 douilles) du faisceau de la machine aux connecteurs à 2 broches des phares gauche et droit.

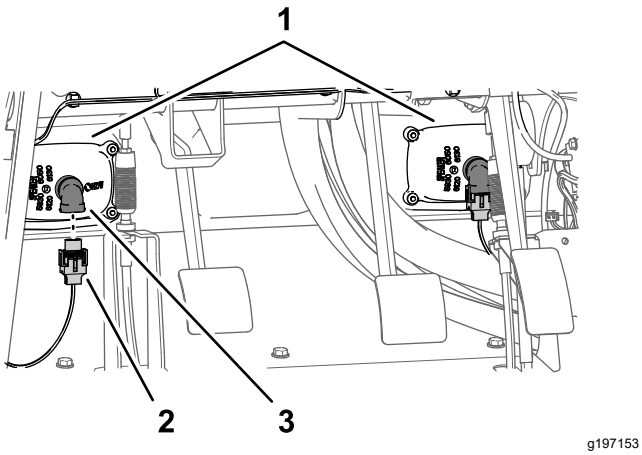

g197153

Figure 200

1. Phares
2. Connecteur à 2 douilles (faisceau de la machine)
3. Connecteur à 2 broches (phare)

Pose de l'aile avant gauche

1. Placez la doublure d'aile sur les tubes supérieur gauche et inférieur gauche du cadre.

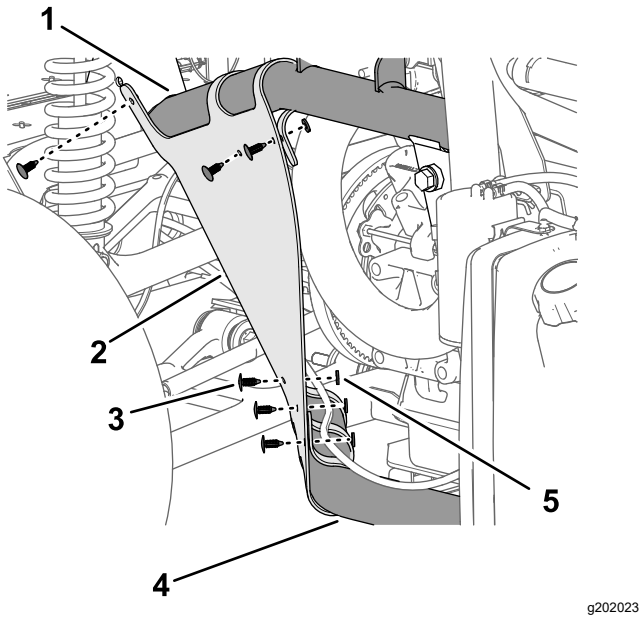

g202023

Figure 201

1. Tube de cadre supérieur gauche
2. Doublure d'aile
3. Fixation enfichable
4. Tube de cadre inférieur gauche
5. Rondelle (9/16 x ½ po)

2. Fixez la doublure d'aile aux tubes du cadres avec les 6 fixations enfichables.
3. Alignez les trous de l'aile et les trous du cadre de la machine.

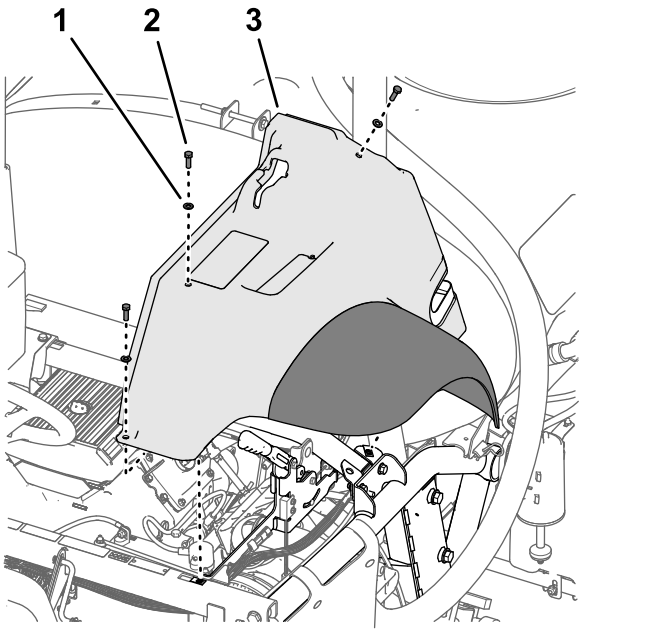

g197152

Figure 202

1. Rondelle (5/16 po)
2. Boulon (5/16 x 1 po)
3. Aile avant gauche

4. Fixez légèrement l'aile sur le cadre à l'aide des 3 boulons (5/16 x 1 po) et des 3 rondelles (5/16 po) retirés précédemment.
5. Fixez l'aile au profilé de cadre avec les 2 fixations enfichables.

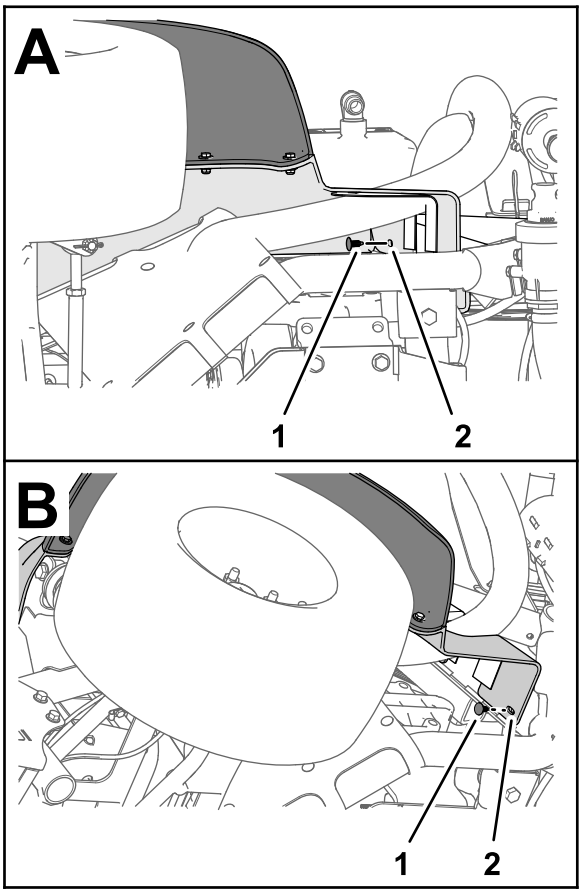

g264614

Figure 203

1. Fixation enfichable
2. Aile avant gauche

6. Serrez le boulon (5/16 x 1 po) à un couple de 19,78 à 25,42 N·m (175 à 225 po-lb).
7. Répétez les opérations 1 à 6 pour la doublure d'aile et l'aile de l'autre côté de la machine.

Pose de l'aile avant droite

1. Placez la doublure d'aile sur les tubes supérieur droit et inférieur droit du cadre.

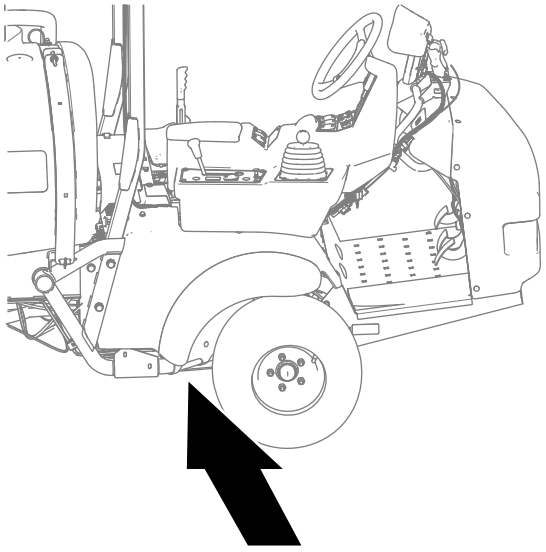

g323169

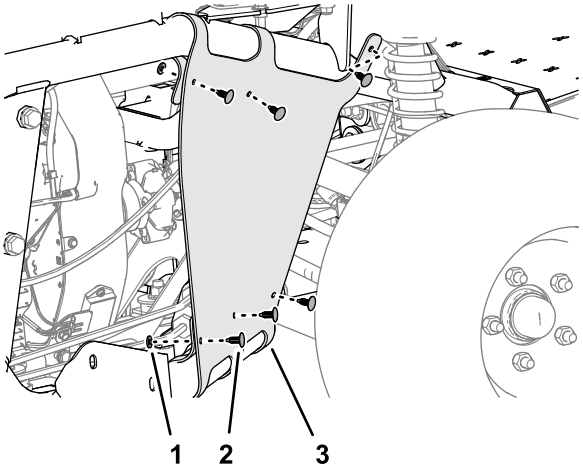

g323162

Figure 204

1. Rondelle (9/16 x ½ po)
2. Fixation enfichable
3. Doublure d'aile

2. Fixez la doublure d'aile aux tubes du cadres avec les 6 fixations enfichables et 5 rondelles (9/16 x ½ po).
3. Placez l'aile avant droite devant la machine et alignez les trous de l'aile sur les trous du cadre.

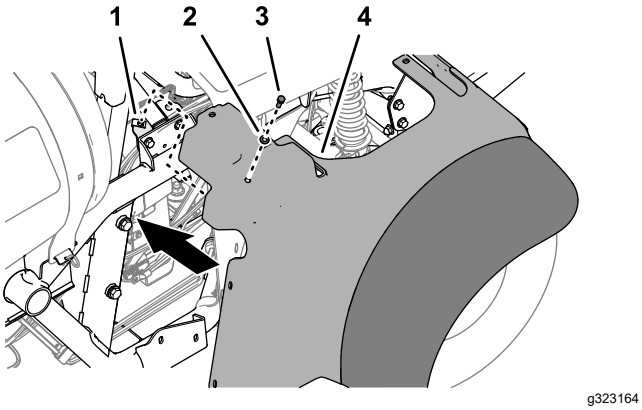

Figure 205

1. Clip écrou (support de traverse)
2. Rondelle (5/16 po)
3. Vis (5/16 x 1 po)
4. Aile avant droite

4. Fixez l'aile avant droite sur le clip écrou du support de traverse à l'aide de la vis (5/16 x 1 po) et de la rondelle (5/16 po).
5. Fixez l'aile avant droite sur l'arceau de sécurité à l'aide de 2 fixations enfichables.

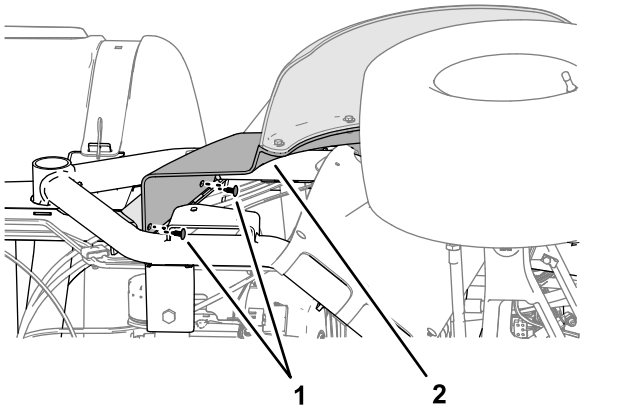

Figure 206

1. Fixation enfichable
2. Aile avant droite

6. Alignez le trou dans l'aile avant droite sur le trou dans le plancher de la plate-forme, et fixez l'aile au plancher à l'aide d'une vis (5/16 x 1 po) et d'une rondelle (5/16 po).

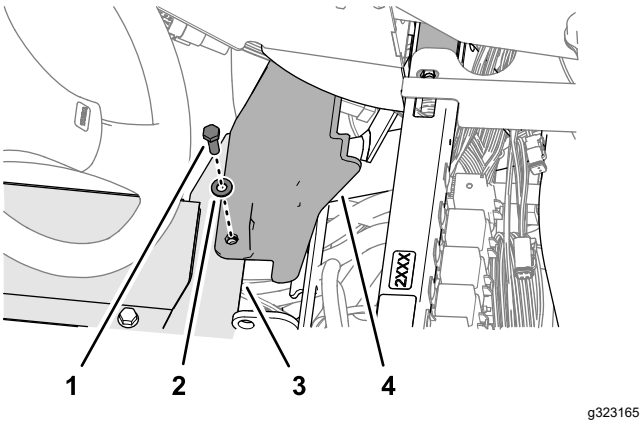

Figure 207

1. Vis (5/16 x 1 po)
2. Rondelle (5/16 po)
3. Plancher de la plate-forme
4. Aile avant droite

7. Alignez le trou dans le couvercle de console inférieur sur le trou dans le tube de support amortisseur, et le trou dans le couvercle d'extrémité de la console sur le trou dans le tube de traverse.

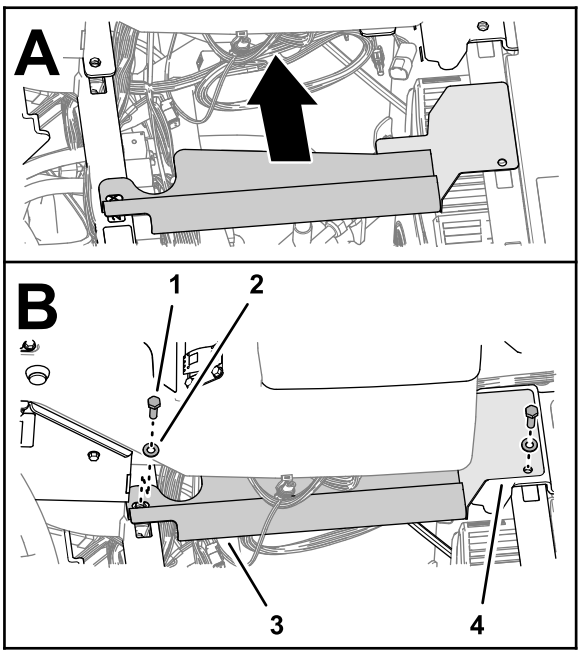

Figure 208

1. Vis (5/16 x 1 po)
2. Rondelle (5/16 po)
3. Couvercle de console (inférieur)
4. Couvercle de console (extrémité)

8. Fixez les couvercles sur les tubes à l'aide de 2 vis (5/16 x 1 po) et 2 rondelles (5/16 po).

39

Pose du panneau d'accès au moteur et du siège

Aucune pièce requise

Pose du panneau d'accès au moteur

Machines sans kit de rinçage de cuve

1. Placez les verrous du panneau d'accès au moteur devant les bagues des supports du panneau sur l'arceau de sécurité.

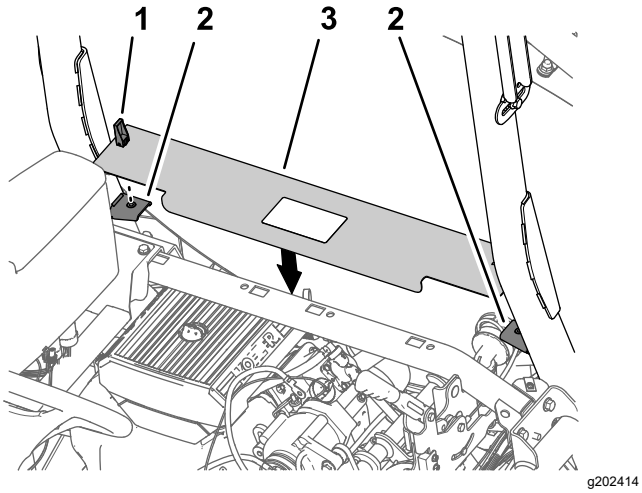

Figure 209

1. Verrou
2. Support de panneau
3. Panneau d'accès au moteur

2. Montez le panneau sur les supports.
3. Abaissez les poignées de verrouillage pour fixer le panneau sur les supports.

Montage du siège

1. Placez le siège et son plateau sur le châssis de la machine.

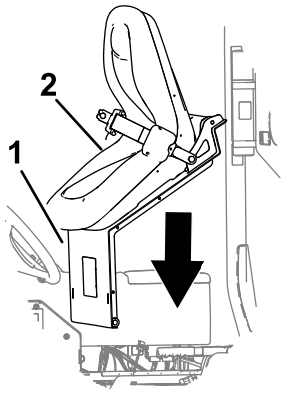

Figure 210

1. Plateau du siège
2. Siège

2. Alignez les trous des pivots du plateau de siège et les trous du support de châssis.

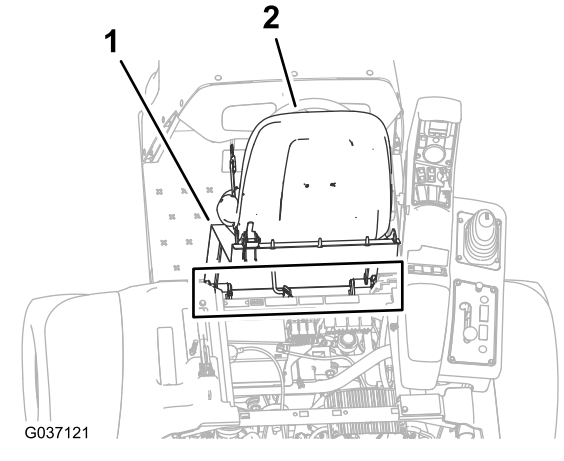

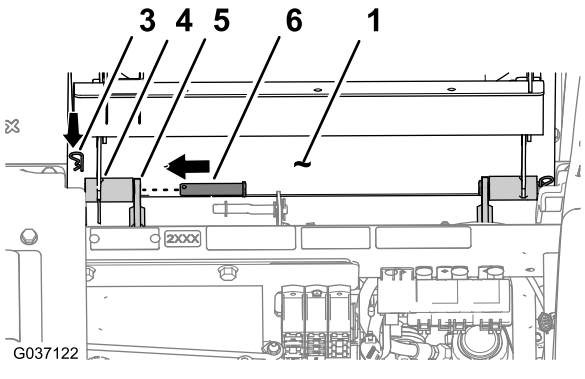

Figure 211

1. Plateau du siège
2. Siège
3. Goupille fendue
4. Pivot (plateau du siège)
5. Support de châssis
6. Axe de pivot

3. Fixez le plateau du siège aux supports du châssis avec les 2 axes de pivot.
4. Fixez les axes de pivot à la machine avec les 2 goupilles fendues.
5. Fixez la béquille au support du siège avec la rondelle et la goupille fendue.

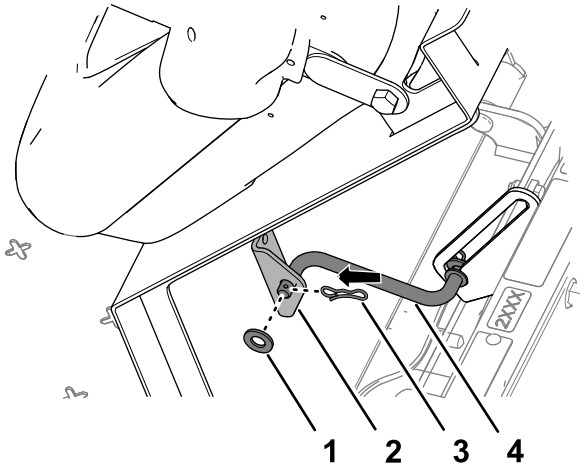

Figure 212

1. Rondelle
2. Support (siège)
3. Goupille fendue
4. Béquille

6. Branchez le connecteur à 2 douilles du faisceau de la machine au connecteur du contacteur du siège jusqu'à ce que le connecteur s'enclenche solidement.

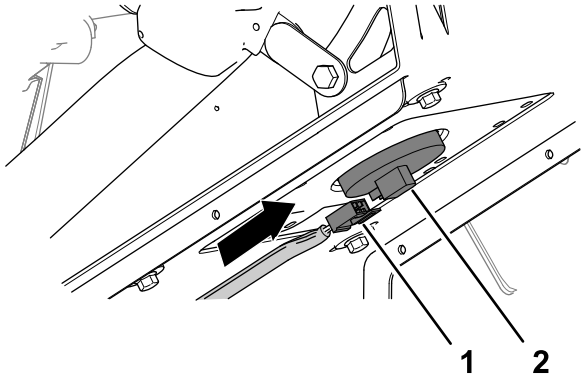

Figure 213

1. Connecteur à 2 douilles (faisceau de la machine)
2. Connecteur du contacteur de siège

7. Basculez le siège légèrement vers l'avant, sortez la béquille de l'encoche de verrouillage, puis rabattez le siège jusqu'à ce qu'il se verrouille solidement en place.

40

Programmation des réglages de la machine

Aucune pièce requise

Procédure

1. Insérez la clé dans le commutateur d'allumage et tournez-la à la position CONTACT.

   L'écran de présentation s'affiche sur l'InfoCenter et le témoin s'allume brièvement.

   Remarque: Ne démarrez pas le moteur.

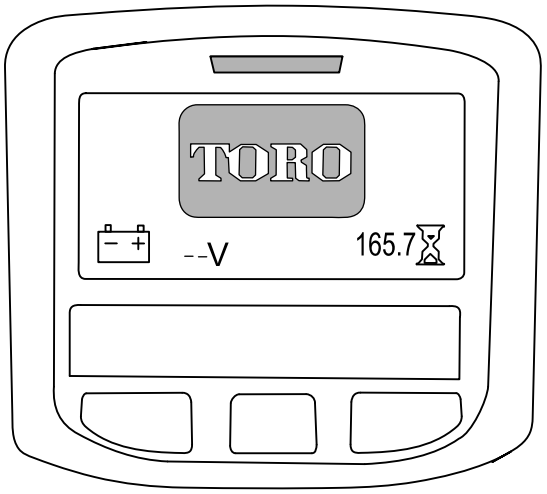

Figure 214

2. Sur l'écran d'accueil, appuyez sur le bouton central de l'InfoCenter pour ouvrir l'écran de navigation.

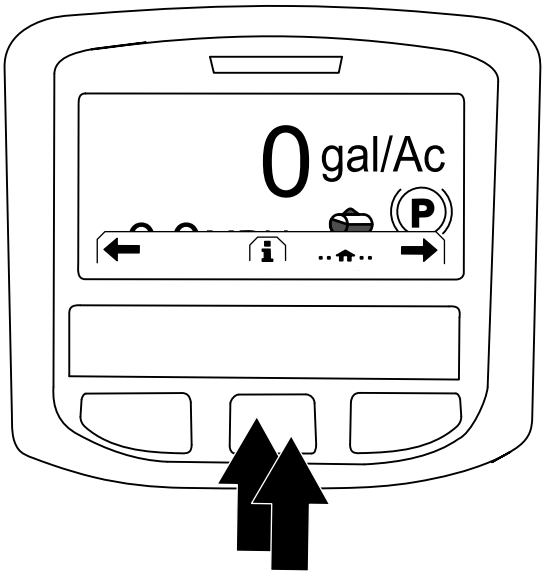

g202868

Figure 215

3. Appuyez sur le bouton central de l'InfoCenter pour accéder au menu principal.
4. Dans l'écran du MENU PRINCIPAL, appuyez sur le bouton central pour naviguer jusqu'à l'option RÉGLAGES, puis appuyez sur le bouton droit pour la sélectionner.

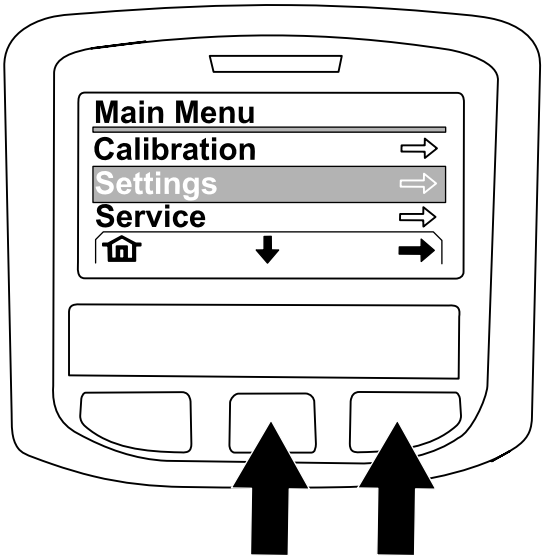

g202874

Figure 216

5. Dans l'écran RÉGLAGES, appuyez sur le bouton central pour naviguer jusqu'à l'option RÉGLAGES PROTÉGÉS, puis appuyez sur le bouton droit pour la sélectionner.

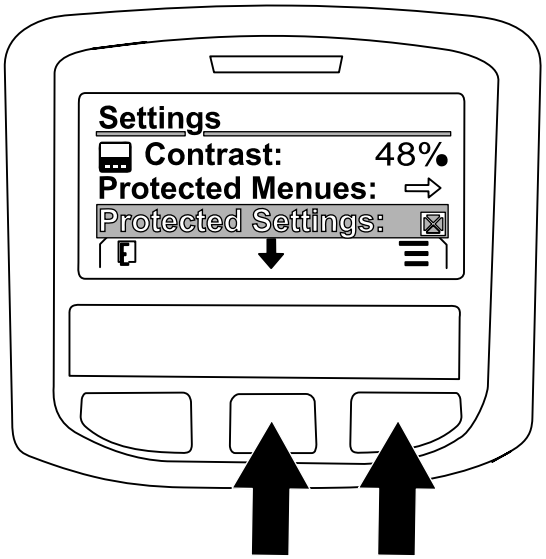

g202869

Figure 217

6. Entrez le code PIN comme suit :
   A. Appuyez sur le bouton central comme nécessaire pour saisir le chiffre gauche du code PIN.

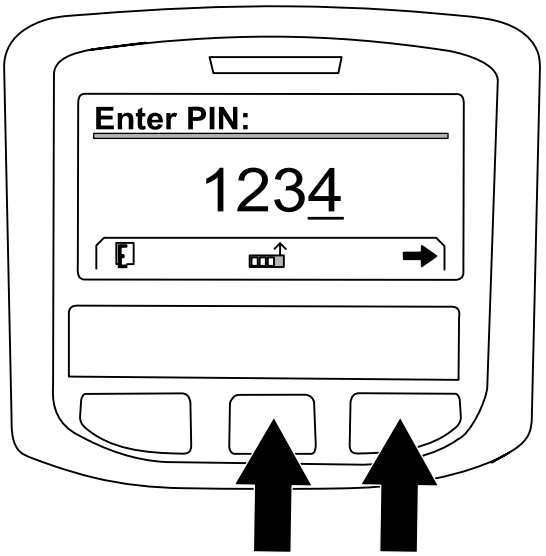

g202870

Figure 218

   B. Appuyez sur le bouton droit pour passer au chiffre suivant du code PIN.
   C. Répétez les opérations A et B pour les 3 autres chiffres du code PIN.
   D. Après avoir saisi tous les chiffres du code PIN, appuyez sur le bouton droit, puis sur le bouton central pour entrer le code PIN.

      Le témoin s'allume brièvement.

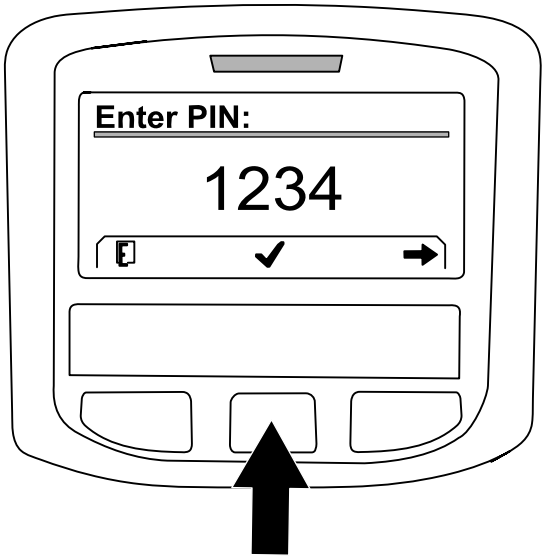

g202871

Figure 219

7. Appuyez sur le bouton central pour naviguer jusqu'à l'option GEOLINK, puis appuyez sur le bouton droit pour la sélectionner.

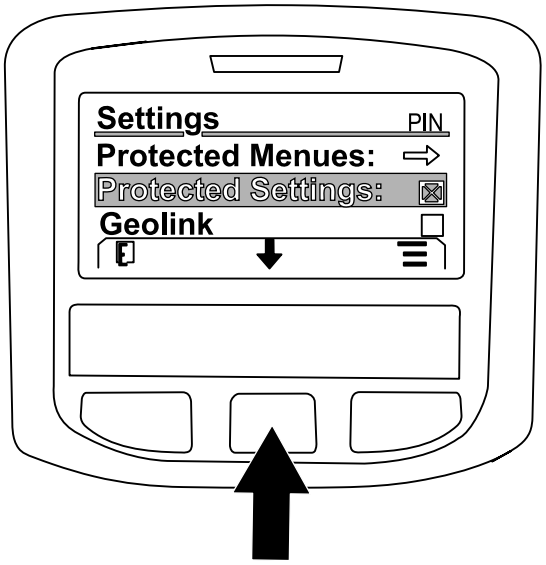

g202875

Figure 220

L'écran de confirmation GeoLink s'affiche sur l'InfoCenter.

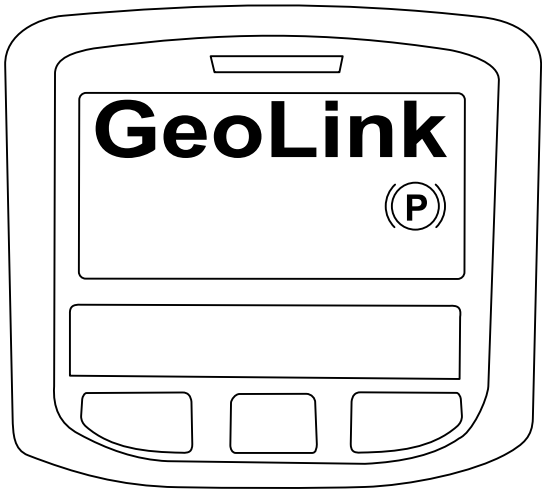

g202872

Figure 221

8. Tournez le commutateur d'allumage à la position ARRÊT puis à la position CONTACT.
9. L'écran de présentation GEOLINK s'affiche initialement quand vous tournez le commutateur d'allumage à la position CONTACT.

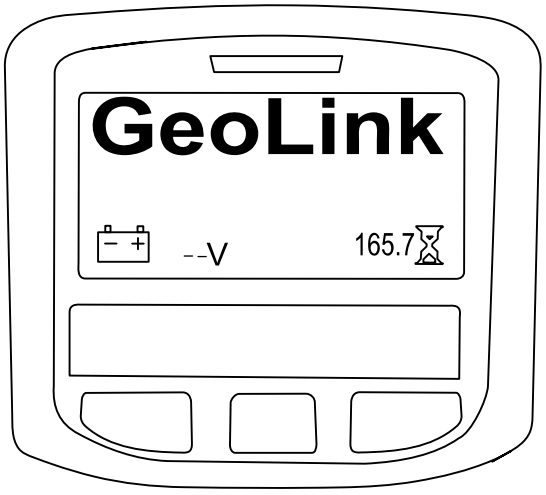

g202878

Figure 222

41

Alimentation des composants GeoLink

Aucune pièce requise

Procédure

1. Tournez la clé de contact à la position CONTACT (modèle essence) ou PRÉCHAUFFAGE/CONTACT (modèle diesel).
2. Vérifiez que les composants suivants indiquent qu'ils sont alimentés :
   - Console de commande – affiche graphiques et texte



g423361

Figure 223

   - Récepteur satellite – le témoin PWR s'allume

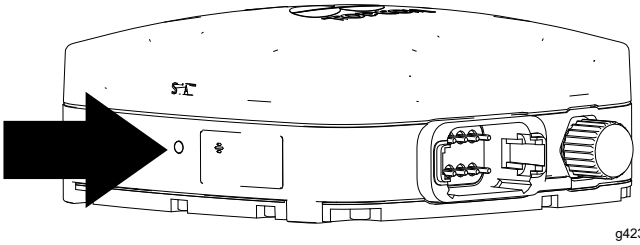

g423320

Figure 224

   - Modem – les diodes s'allument

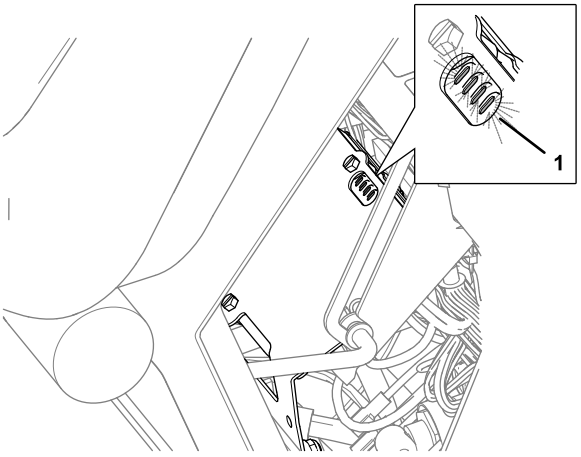

g316148

Figure 225

1. Diodes (base du siège passager)

   - Contrôleur de section automatique – le témoin d'ÉTAT s'allume

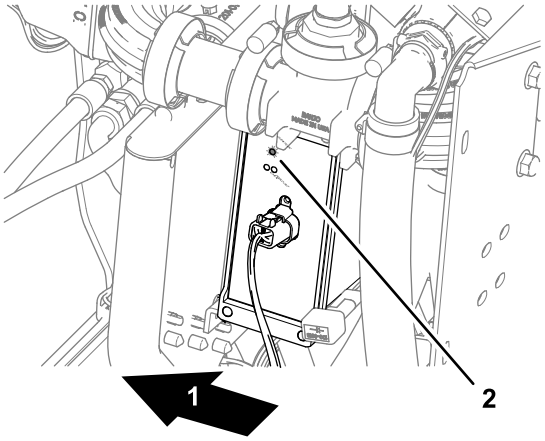

g302923

Figure 226

1. Arrière de la machine
2. Témoin d'ÉTAT (contrôleur de section automatique)

3. Tournez la clé de contact à la position ARRÊT.
4. Vérifiez que l'alimentation est coupée pour les composants suivants :
   - Console de commande
   - Récepteur satellite
   - Contrôleur de section automatique

42

Terminer l'installation du logiciel

Aucune pièce requise

Procédure

Voir le *Guide du logiciel* du système GeoLink.

Effectuez les procédures suivantes :

1. Vérification de la version du logiciel.
2. Sélection des unités de mesure.
3. Création d'un champ.
4. Création d'un nouveau produit et d'un nouveau débit d'application.
5. Création d'une tâche de pulvérisation
6. Équilibrage des vannes de section
7. Contrôle du système de pulvérisation
8. Équilibrage de la vanne de dérivation d'agitation.
9. Étalonnage du débitmètre.
10. Vérification de l'état cellulaire.
11. Étalonnage du compas chez le distributeur.
12. Effacement de la RAM NV chez le client.
13. Étalonnage du compas chez le client.

La garantie Toro

Garantie limitée de 2 ans ou 1 500 heures

Conditions et produits couverts

The Toro Company certifie que votre produit commercial Toro (« Produit ») ne présente aucun vice de matériau ou de fabrication pendant une période de 2 ans ou 1 500 heures de service*, la première échéance prévalant. Cette garantie s'applique à tous les produits à l'exception des Aérateurs (veuillez-vous reporter aux déclarations de garantie séparées de ces produits). Dans l'éventualité d'un problème couvert par la garantie, nous nous engageons à réparer le Produit gratuitement, frais de diagnostic, pièces, main-d'œuvre et transport compris. La période de garantie commence à la date de réception du Produit par l'acheteur d'origine.
*Produit équipé d'un compteur horaire.

Comment faire intervenir la garantie

Il est de votre responsabilité de signaler le plus tôt possible à votre Distributeur de produits commerciaux ou au Dépositaire de produits commerciaux agréé qui vous a vendu le Produit, toute condition couverte par la garantie. Pour obtenir l'adresse d'un Distributeur de produits commerciaux ou d'un Dépositaire agréé, ou pour tout renseignement concernant vos droits et responsabilités vis à vis de la garantie, veuillez nous contacter à l'adresse suivante :

Toro Commercial Products Service Department
8111 Lyndale Avenue South
Bloomington, MN 55420-1196, États-Unis
+1–952–888–8801 ou +1–800–952–2740
Courriel : commercial.warranty@toro.com

Responsabilités du propriétaire

À titre de propriétaire du produit, vous êtes responsable des entretiens et réglages nécessaires mentionnés dans le *Manuel de l'utilisateur*. Les réparations du produit consécutives au non respect des entretiens et réglages exigés ne sont pas couvertes au titre de la présente garantie.

Ce que la garantie ne couvre pas

Les défaillances ou anomalies de fonctionnement survenant au cours de la période de garantie ne sont pas toutes dues à des défauts de matériaux ou des vices de fabrication. Cette garantie ne couvre pas :

- Les défaillances du Produit dues à l'utilisation de pièces qui ne sont pas d'origine ou au montage et à l'utilisation d'accessoires et produits ajoutés ou modifiés d'une autre marque.
- Les défaillances du Produit dues au non respect du programme d'entretien et/ou des réglages recommandés.
- Les défaillances du Produit dues à une utilisation abusive, négligente ou dangereuse.
- Les pièces d'usure normale (consommables) qui ne sont pas défectueuses. Par exemple, les pièces consommées ou usées durant le fonctionnement normal du Produit, notamment mais pas exclusivement : plaquettes et garnitures de freins, garnitures d'embrayage, lames, cylindres, galets et roulements (étanches ou graissables), contre-lames, bougies, roues pivotantes et roulements, pneus, filtres, courroies, et certains composants des pulvérisateurs, notamment membranes, buses, débitmètres et clapets antiretour.
- Les défaillances attribuables à une influence extérieure, y compris mais de manière non exhaustive : les conditions atmosphériques, les pratiques de remisage, la contamination, l'utilisation de carburants, liquides de refroidissement, lubrifiants, additifs, engrais, eau ou produits chimiques non agréés.
- Les défaillances ou mauvaises performances causées par l'utilisation de carburants (essence, carburant diesel ou biodiesel par exemple) non conformes à leurs normes industrielles respectives.
- Les bruits, vibrations, usure et détérioration normaux. L'usure normale comprend, mais pas exclusivement, les dommages des sièges dus à l'usure ou l'abrasion, l'usure des surfaces peintes, les autocollants ou vitres rayés.

Pièces

Les pièces à remplacer dans le cadre de l'entretien courant seront couvertes par la garantie jusqu'à la date du premier remplacement prévu. Les pièces remplacées au titre de cette garantie bénéficient de la durée de garantie du produit d'origine et deviennent la propriété de Toro. Toro se réserve le droit de prendre la décision finale concernant la réparation ou le remplacement de pièces ou ensembles existants. Toro se réserve le droit d'utiliser des pièces remises à neuf pour les réparations couvertes par la garantie.

Garantie de la batterie ion-lithium et à décharge profonde :

Les batteries ion-lithium et à décharge profonde disposent d'un nombre de kilowatt-heures spécifique à fournir au cours de leur vie. Les techniques d'utilisation, de recharge et d'entretien peuvent contribuer à augmenter ou réduire la vie totale des batteries. À mesure que les batteries de ce produit sont consommées, la proportion de travail utile qu'elles offrent entre chaque recharge diminue lentement jusqu'à leur épuisement complet. Le remplacement de batteries usées, suite à une consommation normale, est la responsabilité du propriétaire du produit. Remarque (batterie ion-lithium seulement) : voir la garantie de la batterie pour plus de renseignements.

Garantie à vie du vilebrequin (modèle ProStripe 02657 seulement)

Le modèle ProStripe, équipé en première monte d'un disque de friction et du débrayage de frein de lame avec protection de vilebrequin (ensemble débrayage de frein de lame [BBC] + disque de friction) Toro d'origine, et utilisé par le premier acheteur en conformité avec les procédures d'utilisation et d'entretien recommandées, bénéficie d'une garantie à vie contre la flexion du vilebrequin. Les machines équipées de rondelles de friction, du débrayage du frein de lame (BBC) et autres équipements de ce type ne sont pas couvertes par la garantie à vie du vilebrequin.

Entretien aux frais du propriétaire

La mise au point du moteur, le graissage, le nettoyage et le polissage, le remplacement des filtres, du liquide de refroidissement et les entretiens recommandés font partie des services normaux requis par les produits Toro qui sont aux frais du propriétaire.

Conditions générales

La réparation par un distributeur ou un dépositaire Toro agréé est le seul dédommagement auquel cette garantie donne droit.

The Toro Company décline toute responsabilité en cas de dommages accessoires, consécutifs ou indirects liés à l'utilisation des produits Toro couverts par cette garantie, notamment en ce qui concerne les coûts et dépenses encourus pour se procurer un équipement ou un service de substitution durant une période raisonnable pour cause de défaillance ou d'indisponibilité en attendant la réparation sous garantie. Il n'existe aucune autre garantie expresse, à part la garantie spéciale du système antipollution, le cas échéant. Toutes les garanties implicites relatives à la qualité marchande et à l'aptitude à l'emploi sont limitées à la durée de la garantie expresse.

L'exclusion de la garantie des dommages secondaires ou indirects, ou les restrictions concernant la durée de la garantie implicite, ne sont pas autorisées dans certains états et peuvent donc ne pas s'appliquer dans votre cas. Cette garantie vous accorde des droits spécifiques, auxquels peuvent s'ajouter d'autres droits qui varient selon les états.

Note concernant la garantie du système antipollution

Le système antipollution de votre Produit peut être couvert par une garantie séparée répondant aux exigences de l'agence américaine de défense de l'environnement (EPA) et/ou de la direction californienne des ressources atmosphériques (CARB). Les limitations d'heures susmentionnées ne s'appliquent pas à la garantie du système antipollution. Reportez-vous à la Déclaration de garantie de conformité à la réglementation antipollution

fournie avec votre produit ou figurant dans la documentation du constructeur du moteur.

Pays autres que les États-Unis et le Canada

Pour les produits Toro exportés des États-Unis ou du Canada, demandez à votre distributeur (dépositaire) Toro la police de garantie applicable dans votre pays, région ou état. Si, pour une raison quelconque, vous n'êtes pas satisfait(e) des services de votre distributeur, ou si vous avez du mal à vous procurer des renseignements concernant la garantie, adressez-vous à votre centre d'entretien Toro agréé.



Count on it.