Form No. 3468-381 Rev B

Completeringsset van GeoLink® precisiespuitsysteem

MultiPro® 1750 grasspuitmachine serienummer 315000001 of hoger

Modelnr.: 41742—Serienr.: 400000000 en hoger

Installatie-instructies

Opmerking: Deze set moet samen met model 41712 of model 41713 worden gemonteerd.

Inleiding

De GeoLink spuitsysteemset is een werktuig voor Toro Multi Pro gazonsproeiers en is bedoeld voor gebruik door professionele bestuurders en voor commerciële toepassingen. Het systeem is met name ontworpen voor sproeien op goed onderhouden gazons in parken, golfbanen en sportvelden. Het gebruik van dit product voor andere doeleinden dan het bedoelde gebruik kan gevaarlijk zijn voor u en voor omstanders.

Lees deze informatie zorgvuldig door, zodat u weet hoe u dit product op de juiste wijze moet gebruiken en onderhouden en om letsel en schade aan de machine te voorkomen. U bent verantwoordelijk voor het juiste en veilige gebruik van de machine.

Ga naar www.Toro.com voor documentatie over productveiligheid en bedieningsinstructies, informatie over accessoires, hulp bij het vinden van een dealer of om uw product te registreren.

Als u service, originele Toro onderdelen of aanvullende informatie nodig hebt, kunt u contact opnemen met een erkende servicedealer of met de klantenservice van Toro. U dient hierbij altijd het modelnummer en het serienummer van het product te vermelden. De locatie van het plaatje met het modelnummer en het serienummer van het product is aangegeven op Figuur 1. U kunt de nummers noteren in de ruimte hieronder.

Belangrijk: **U kunt met uw mobiel apparaat de QR-code (indien aanwezig) op het plaatje met het serienummer scannen om toegang te krijgen tot de garantie, onderdelen en andere productinformatie.**

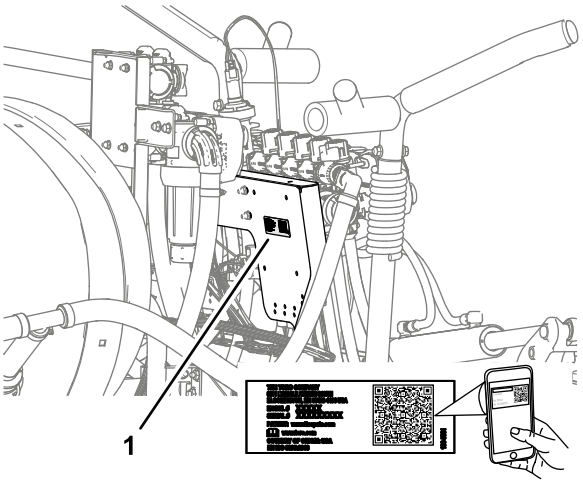

g281138

Figuur 1

1. Locatie van het model- en serienummer

Modelnr.: _____

Serienr.: _____

Er worden in deze handleiding een aantal mogelijke gevaren en een aantal veiligheidsberichten genoemd met de volgende veiligheidssymbolen (Figuur 2), die duiden op een gevaarlijke situatie die ernstig of fataal lichamelijk letsel tot gevolg kan hebben als u de veiligheidsvoorschriften niet in acht neemt.



g000502

Figuur 2

1. Veiligheidssymbool

Er worden in deze handleiding twee woorden gebruikt om uw aandacht op bijzondere informatie te vestigen. **Belangrijk** attendeert u op bijzondere technische informatie en **Opmerking** duidt op algemene informatie die bijzondere aandacht verdient.

© 2026—The Toro® Company
8111 Lyndale Avenue South
Bloomington, MN 55420

Registreer uw product op www.Toro.com.

Vertaling van de oorspronkelijke tekst (NL)
Gedrukt in de VS
Alle rechten voorbehouden

3468-381

Inhoud

Inleiding 1
Veiligheid 3
Veiligheids- en instructiestickers 3
Montage 5
1 De machine gebruiksklaar maken 9
2 De stoel en het inspectieluik van de motor verwijderen 9
3 De spatborden vooraan en de motorkap verwijderen 11
4 De druksensorbuis voor de dashboardmeter loskoppelen 14
5 De connectoren van de spuitboomklep afkoppelen 14
6 De spuitbomen verwijderen 15
7 Het verlengstuk van de middelste spuitboom monteren 18
8 De houders op de middelste spuitboom monteren 21
9 De spuitboomkleppen verwijderen 23
10 De steunklemmen van de vloeistofstroommeter monteren 26
11 De achterste kabelboom op de machine monteren 28
12 Het verdeelstuk van de vloeistofstroom-meter monteren 34
13 De omloopslangen op de tank monteren 35
14 De aangepaste middelste spuitboom monteren 36
15 Het verdeelstuk van de hefcilinder monteren op de cilinderbevestiging 36
16 De klepbevestiging, de dosis/spuit-boomcontroller en de spuitboomkleppen plaatsen 36
17 De achterste kabelboom aansluiten op de achterkant van de machine 40
18 De hefcilinders van de spuitboom monteren 42
19 De buitenste spuitbomen monteren 44
20 De slangen plaatsen 46
21 De druksensorbuis voor de dashboardmeter aansluiten 50
22 De navigatieontvanger monteren 51
23 De antennes van de modem op de machine monteren 53
24 De kabels voor de navigatiecomponenten monteren 55
25 Het display monteren 57
26 De datakabel aansluiten op het display 59
27 De datakabelboom van de modem op de machine monteren 60
28 De voedingskabelboom van de modem op de machine monteren 61
29 De CL-55 modem monteren 63
30 De passieve resistor van de machinekabelboom verwijderen 65
31 De ISO-CAN-bus kabelboom monteren 66
32 De adapterkabelboom en afsluitresistor monteren 68
33 De bedrading van de koppeling van de spuitpomp aansluiten 69
34 Onderdelen van het elektrische systeem monteren 70
35 De kabelboom bij de stoelbasis aansluiten 76
36 De data- en elektrische kabelboom voor navigatie monteren 79
37 De gebruiksdosisschakelaar verwijderen 82
38 De motorkap en de voorste spatborden monteren 84
39 Het inspectieluik van de motor en de stoel monteren 87
40 De machine-instellingen programme-ren 89
41 De GeoLink onderdelen van voeding voorzien 91
42 De software-installatie voltooien 92

Veiligheid

⚠ WAARSCHUWING

Chemische stoffen die worden gebruikt in het spuitsysteem kunnen gevaarlijk en giftig voor de gebruiker, omstanders, dieren, planten, de bodem of eigendommen zijn.

- **U moet de waarschuwingsetiketten en de veiligheidsinformatiebladen voor alle gebruikte chemische stoffen zorgvuldig lezen en in acht nemen en uzelf beschermen volgens de instructies van de fabrikant van de chemische stoffen. Bijvoorbeeld, draag geschikte persoonlijke beschermende uitrusting zoals gezichts- en oogbescherming, handschoenen of andere voorzieningen ter bescherming tegen lichamelijk contact met chemische stoffen.**
- **Er kunnen meerdere chemische stoffen zijn gebruikt; zorg ervoor dat u informatie over elke stof krijgt.**
- **Weiger de machine te gebruiken of te bedienen als deze informatie niet beschikbaar is.**
- **Voordat u onderhoud uitvoert aan een spuitsysteem moet dit drie keer zijn gespoeld en geneutraliseerd volgens de instructies van de fabrikant(en) van de chemische stoffen en moeten alle kleppen 3 cyclussen hebben doorlopen.**
- **Controleer of er voldoende water en zeep in de buurt is, en als u in contact komt met chemische stoffen, moet u deze onmiddellijk afspoelen.**

Veiligheids- en instructiestickers

Veiligheidsstickers en veiligheidsinstructies zijn gemakkelijk zichtbaar voor de bestuurder en bevinden zich bij plaatsen waar gevaar kan ontstaan. Vervang alle beschadigde of ontbrekende stickers.

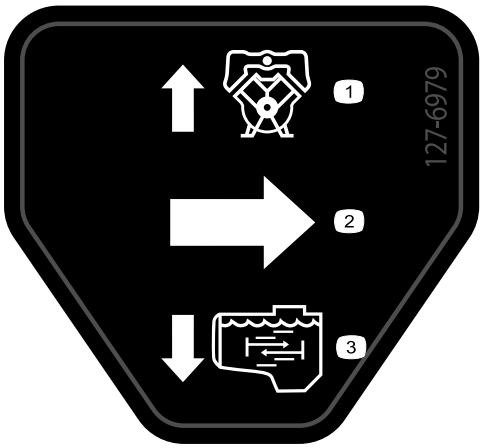

decal127-6979

127-6979

1. Omloop-retourstroom
2. Stroom
3. Mengstroom

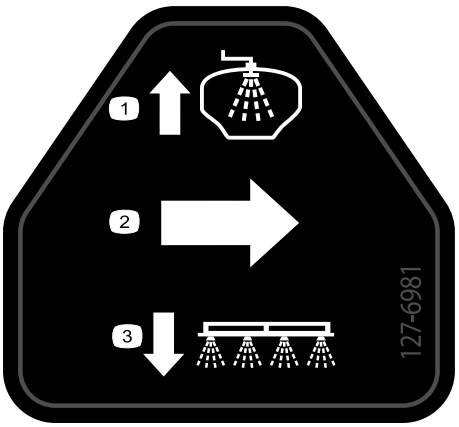

decal127-6981

127-6981

1. Omloop-retourstroom
2. Stroom
3. Spuiten met spuitbomen

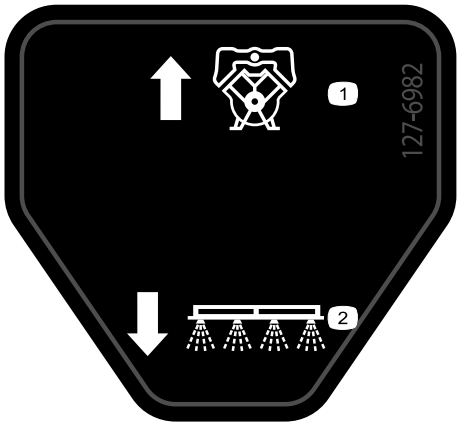

decal127-6982

127-6982

1. Omloop-retourstroom
2. Spuiten met spuitbomen



decal127-6976

127-6976

1. Verminderen
2. Verhogen

Installatie

Losse onderdelen

Gebruik onderstaande lijst om te controleren of alle onderdelen zijn geleverd.

Procedure	Omschrijving	Hoeveelheid	Gebruik
1	Geen onderdelen vereist	–	De machine gebruiksklaar maken.
2	Geen onderdelen vereist	–	De stoel en het inspectieluik van de motor verwijderen.
3	Geen onderdelen vereist	–	De spatborden vooraan en de motorkap verwijderen.
4	Geen onderdelen vereist	–	De druksensorbuis voor de dashboardmeter loskoppelen.
5	Geen onderdelen vereist	–	De connectoren van de spuitboomklep afkoppelen.
6	Geen onderdelen vereist	–	De spuitbomen verwijderen.
7	Flenskopbout (⅜" x 1") Flensborgmoeren (⅜") Verlenging van middelste spuitboom Cilinderbevestiging (breed) Verbindingsplaat (breed) Slotbout (½" x 1¼") Flensborgmoer (½")	2 2 1 1 1 4 4	Het verlengstuk van de middelste spuitboom monteren.
8	Houder Slang (klep 5 of 6) Flensborgmoer (5/16")	2 2 2	De bevestigingsbeugels en houders op de middelste spuitboom monteren.
9	Dop (snelkoppeling) Borgclip	3 3	De spuitboomkleppen verwijderen.
10	Bevestiging van vloeistofstroommeter Helft van steunklem Bout (¼" x 4½") Flensborgmoeren (¼")	1 4 4 4	De steunklemmen van de vloeistofstroommeter monteren.
11	Achterste kabelboom	1	De achterste kabelboom op de machine monteren.
12	Rechte slangpilaar (1" x 2") Slangklem (¾" tot 1½") Slang (1" x 5¾") Verdeelstuk Slang (1" x 16")	1 3 1 1 1	Het verdeelstuk van de vloeistofstroommeter monteren.
13	Omloopslang Afsluitklep	1 1	De omloopslangen op de tank monteren.
14	Geen onderdelen vereist	–	De aangepaste middelste spuitboom monteren.
15	Geen onderdelen vereist	–	Het verdeelstuk van de hefcilinder monteren op de cilinderbevestiging.

Procedure	Omschrijving	Hoeveelheid	Gebruik
16	Klepbevestiging en klep Dosis/spuitboomcontroller Magneet Bout (nr. 8) Platte ring Borgmoer (nr. 8) Dop (snelkoppelfitting) Flenskopbouten (5/16" x ¾") Flensborgmoeren (5/16") Slangklem Druknagel (kabelbinder) Druknagel (connectorankers)	1 1 4 4 4 4 2 8 8 1 1 3	De klepbevestiging, de dosis/spuitboomcontroller en de spuitboomkleppen plaatsen.
17	Geen onderdelen vereist	–	De achterste kabelboom aansluiten op de achterkant van de machine.
18	Hydraulische slang (¼" x 24¾")	4	De hefcilinders van de spuitboom monteren.
19	Nylon flenslager Toevoerslang van 188 cm Toevoerslang van 234 cm Toevoerslang van 279 cm	4 1 1 1	De buitenste spuitbomen monteren.
20	Toevoerslang van 279 cm Toevoerslang van 234 cm Toevoerslang van 188 cm Toevoerslang van 81 cm	2 2 4 2	De slangen plaatsen.
21	Geen onderdelen vereist	–	De druksensorbuis voor de dashboardmeter aansluiten.
22	Navigatieontvangerplaat Beugel van ontvanger Bout (⅜" x 3¼") Borgring (⅜") Ring (⅜" x 13/16") Afstandsstuk (⅜" x 1") Flensborgmoer (⅜") Flenskopbout (5/16" x ¾") Flensborgmoer (5/16") Flenskopbout (⅜" x 1½") Afstandsstuk (⅜" x 7/16") Navigatieontvanger Beugel voor antenne van modem Zeskantbout (5 x 16 mm) Ring (5 mm)	1 1 1 1 1 1 1 1 1 2 2 1 1 3 3	De navigatieontvanger monteren.
23	Antennebevestiging Popnagel Magneet Antenne van modem Antenne met grote versterking	1 2 2 1 1	De antennes van de modem op de machine monteren.
24	Kabelboomadapter Data- en elektrische kabelboom Kabelbinder	1 1 8	De kabels voor de navigatiecomponenten monteren.

Procedure	Omschrijving	Hoeveel-heid	Gebruik
25	Displaybevestiging Flenskopbout (6 x 12 mm) U-bout (5/16") Flenskopbout (5/16" x ¾") Flensborgmoer (5/16") Bal Displayarm	1 3 2 4 8 1 1	Het display monteren.
26	Geen onderdelen vereist	–	De kabelbomen aansluiten op het display.
27	Datakabelboom modem - 300 cm	1	De datakabelboom van de modem op de machine monteren
28	Voedingskabelboom van modem	1	De voedingskabelboom van de modem op de machine monteren.
29	CL-55 modem Beugel van modem Bout (nr. 10- 24" x 1⅜") Borgmoer (nr. 10 - 24") Magneet Popnagel	1 1 2 2 2 2	De CL-55 modem monteren.
30	Geen onderdelen vereist	–	De passieve resistor van de machinekabelboom verwijderen.
31	ISO-CAN-bus kabelboom - 302 cm	1	Leid de ISO-CAN-bus kabelboom.
32	Adapterkabelboom - 13 cm	1	De adapterkabelboom en afsluitweerstand monteren.
33	Geen onderdelen vereist	–	De bedrading van de koppeling van de spuitpomp aansluiten.
34	Beugel van accu Aanslag Flensborgmoer (¼") Band Accu (650 A) Beugel van wisselstroomdynamo Aandrijfpoelie, 279 mm Bout (¼" x 2¼") Wisselstroomdynamo (60 A) Flenskopbout (8 x 25 mm) Flenskopbout (⅜" x 1½") V-riem	1 1 2 1 1 1 1 4 1 1 1 1	Het elektrische systeem monteren.
35	Draad van wisselstroomdynamo (rood – 6 gauge) Relais Druknagel Zekering (15 A)	1 1 1 1	De kabelboom bij de stoelbasis aansluiten.
36	Snelsluitklem (rode handgreep) Snelsluitklem (zwarte handgreep)	1 1	De kabelbomen voor de navigatiecomponenten monteren.
37	Schakelaarplug	1	De gebruiksdosisschakelaar verwijderen.

Procedure	Omschrijving	Hoeveel-heid	Gebruik
38	Druknagel	13	De motorkap en de spatborden links en rechts vooraan monteren.
39	Geen onderdelen vereist	–	Het inspectieluik van de motor en de stoel monteren.
40	Geen onderdelen vereist	–	De machine-instellingen programmeren.
41	Geen onderdelen vereist	–	De GeoLink onderdelen van voeding voorzien.
42	Geen onderdelen vereist	–	De software-installatie voltooien.

1

De machine gebruiksklaar maken

Geen onderdelen vereist

Procedure

Raadpleeg de *Gebruikershandleiding* van de machine.

1. Parkeer de machine op een horizontaal vlak en stel de parkeerrem in werking.
2. Breng de linker- en rechterspuitboom in de spuitstand.
3. Zet de motor af, verwijder het sleuteltje en koppel de accu af.
4. Reinig de spuitmachine.

   Belangrijk: **U dient de spuittank volledig te ledigen alvorens de completeringsset voor het GeoLink spuitsysteem te monteren.**

2

De stoel en het inspectieluik van de motor verwijderen

Geen onderdelen vereist

Bestuurdersstoel verwijderen

1. Ontkoppel de connector met 2 contacten van de machinekabelboom die aan de connector van de stoelschakelaar gekoppeld is.

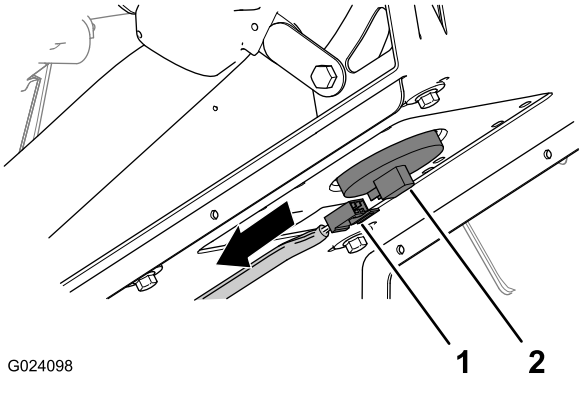

Figuur 3

1. Connector met 2 contacten (machinekabelboom)
2. Connector van de stoelschakelaar

2. Verwijder de R-pen waarmee de steunstang bevestigd is aan de beugel onderaan de stoelplaat.

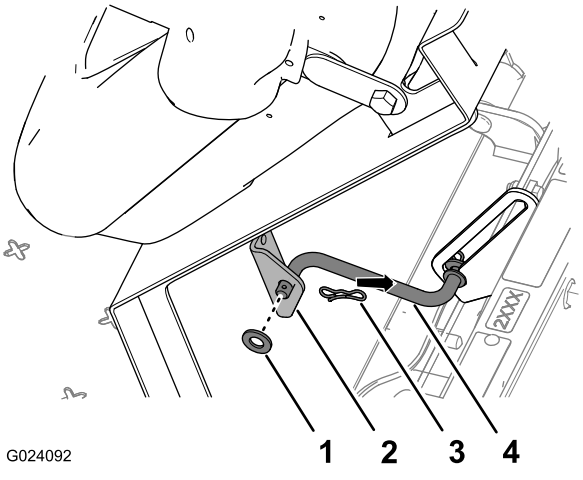

Figuur 4

1. Ring
2. Beugel (stoel)
3. R-pen
4. Steunstang

3. Verwijder de 2 R-pennen waarmee de draaifitting van de stoelplaat is bevestigd aan de chassisbeugels.

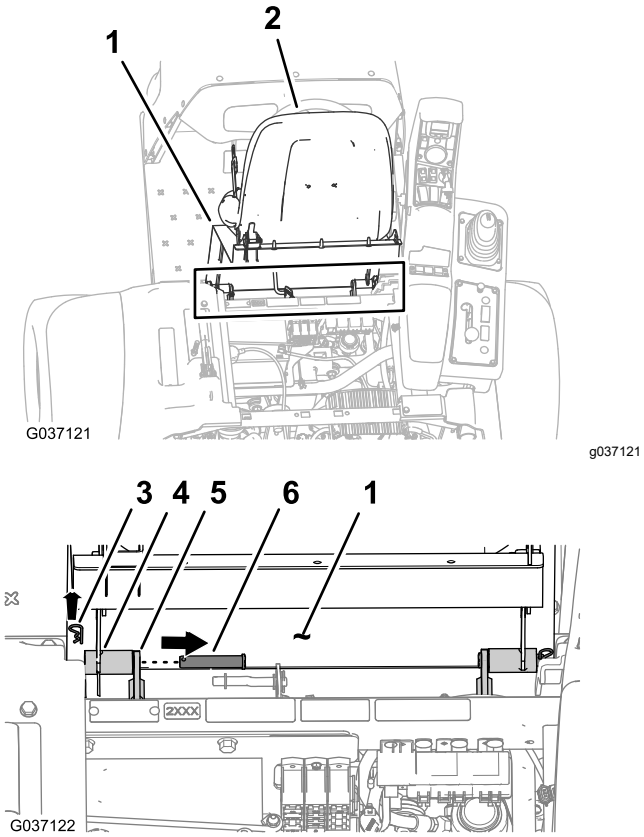

Figuur 5

1. Stoelplaat
2. Stoel
3. R-pen
4. Draaifitting (stoelsteun)
5. Chassisbeugel
6. Draaipen

4. Verwijder de 2 draaipennen waarmee de stoel en stoelplaat aan het chassis zijn bevestigd.
5. Til de stoel en stoelplaat op en neem ze van de machine.

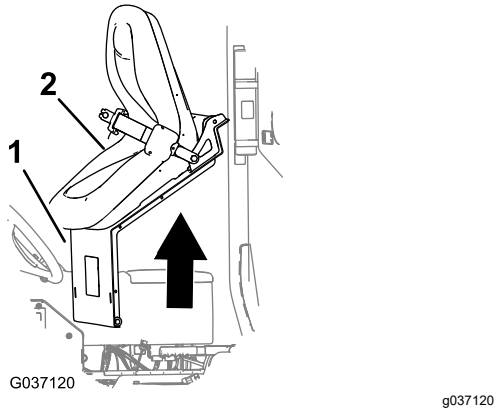

Figuur 6

1. Stoelplaat
2. Stoel

Het inspectieluik van de motor verwijderen

1. Draai de handgrepen van de sluitingen van het inspectieluik van de motor naar boven.

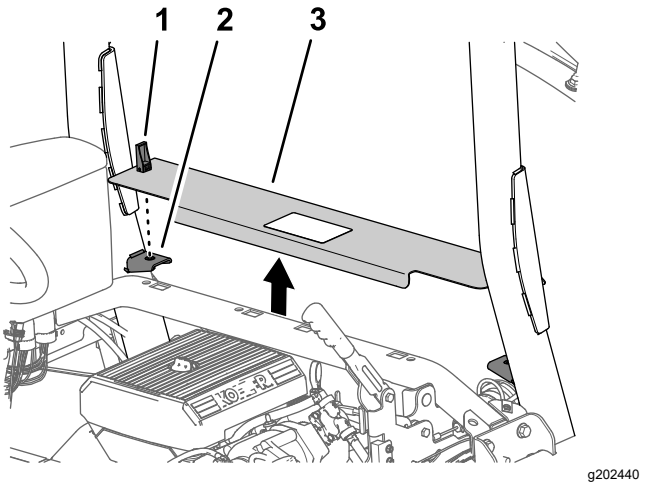

Figuur 7

1. Sluiting
2. Steunbeugel van luik
3. Inspectieluik van motor

2. Til het inspectieluik van de motor op en neem het van de machine.

3

De spatborden vooraan en de motorkap verwijderen

Geen onderdelen vereist

Het spatbord linksvoor verwijderen

1. Verwijder de 2 druknagels waarmee het spatbord linksvoor bevestigd is aan het onderste rolbeugelkanaal en gooi deze weg.

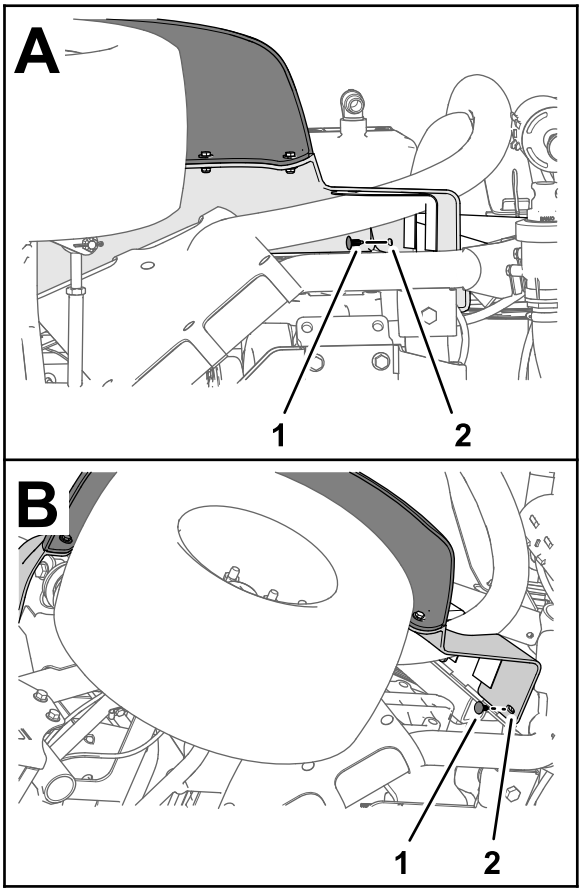

g264614

Figuur 8

1. Druknagel
2. Spatbord linksvoor

2. Verwijder de 3 bouten (5/16" x 1") en 3 ringen (5/16") waarmee het spatbord aan het frame van de machine bevestigd is.

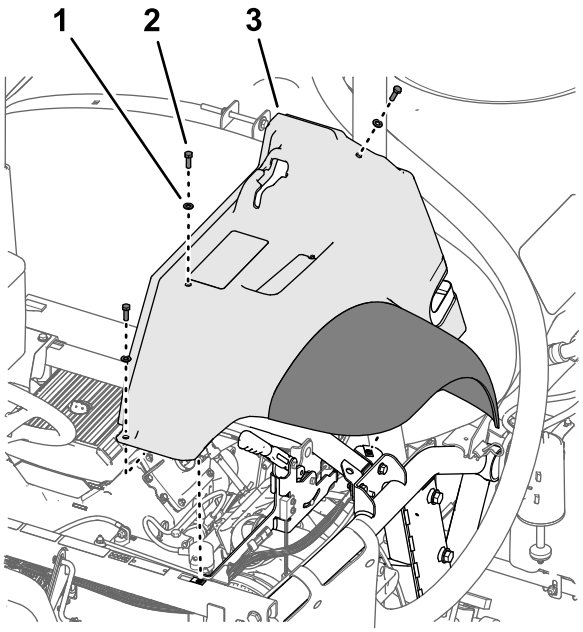

g197152

Figuur 9

1. Ring (5/16")
2. Bout (5/16" x 1")
3. Spatbord linksvoor

3. Neem het spatbord van de machine.
4. Verwijder de 6 druknagels en 5 ringen (9/16" x ½") waarmee het binnenste spatbordscherm bevestigd is aan het frame van de machine.

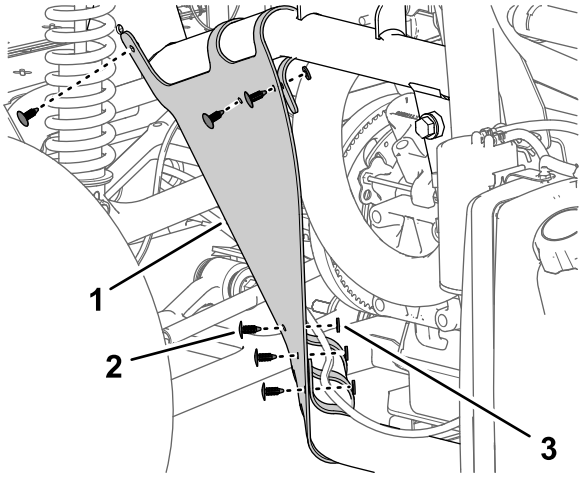

g197150

Figuur 10

1. Binnenste spatbordscherm
2. Druknagel
3. Ring (9/16" x ½")

5. Verwijder het binnenste spatbordscherm van de machine.

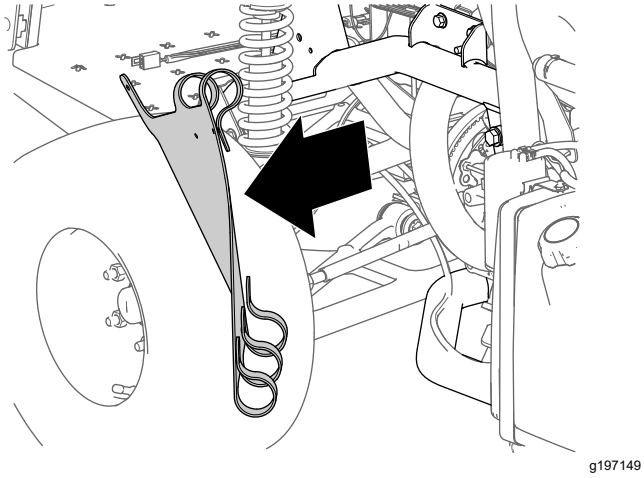

g197149

Figuur 11

6. Herhaal stap 1 tot en met 5 voor het spatbord en het binnenste spatbordscherm aan de andere kant van de machine.

Het spatbord rechtsvoor verwijderen

Opmerking: Als u de druknagels beschadigt bij het verwijderen, moet u deze vervangen door Toro onderdeelnr. 117-2382.

1. Verwijder de 2 tapbouten (5/16" x 1") en 2 ringen (5/16") waarmee de onderste kap van het bedieningspaneel en de kap aan het uiteinde van het bedieningspaneel zijn bevestigd aan de machine, en verwijder de kappen.

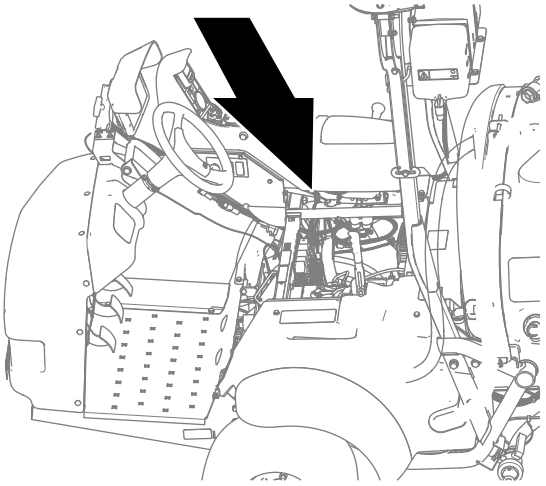

g323170

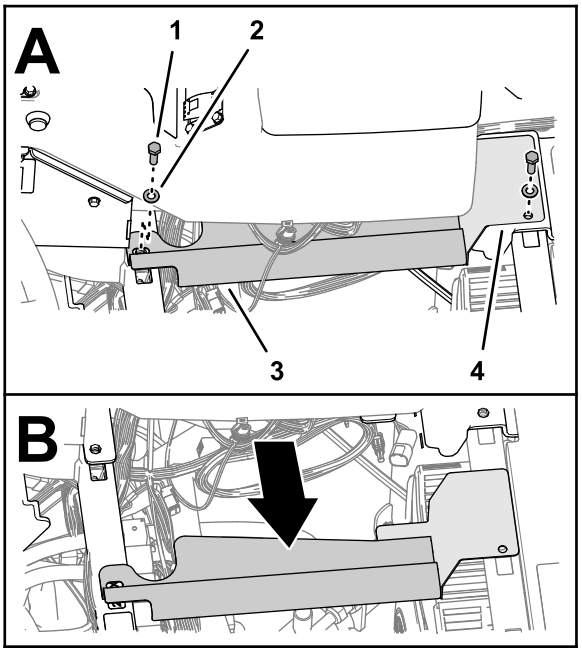

g323167

Figuur 12

1. Tapbout (5/16" x 1")
2. Ring (5/16")
3. Kap van bedieningspaneel (onderkant)
4. Kap van bedieningspaneel (uiteinde)

2. Verwijder de tapbout (5/16" x 1") en ring (5/16") waarmee het spatbord rechtsvoor is bevestigd aan de platformvloer.

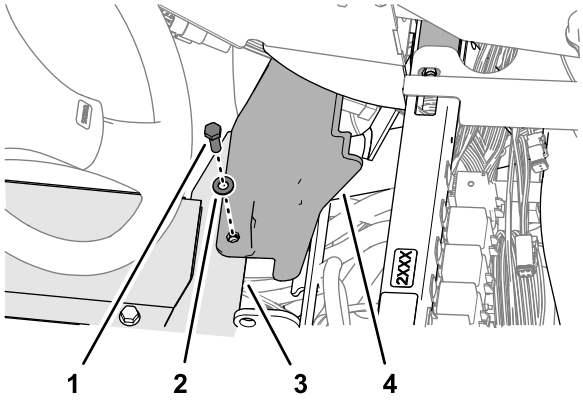

g323165

Figuur 13

1. Tapbout (5/16" x 1")
2. Ring (5/16")
3. Platformvloer
4. Spatbord rechtsvoor

3. Verwijder voorzichtig de 2 druknagels waarmee het spatbord rechtsvoor is bevestigd aan het montagekanaal van de rolbeugel.

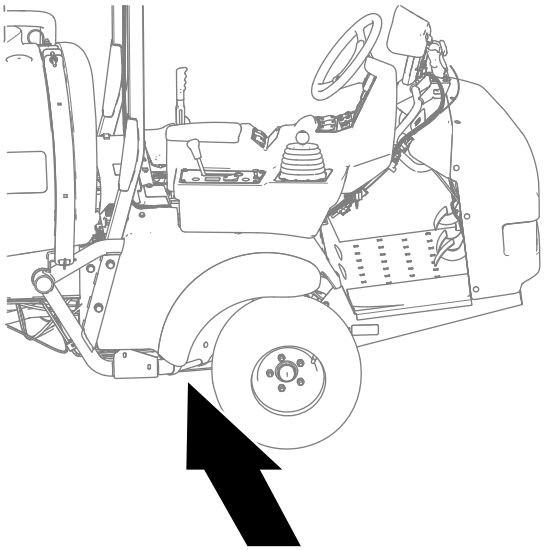

g323169

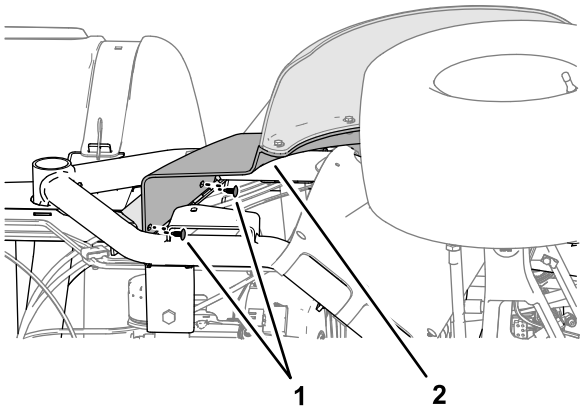

g323166

Figuur 14

1. Druknagel
2. Spatbord rechtsvoor

4. Verwijder de tapbout (5/16" x 1") en ring (5/16") waarmee het spatbord rechtsvoor is bevestigd aan de dwarsbalksteun.

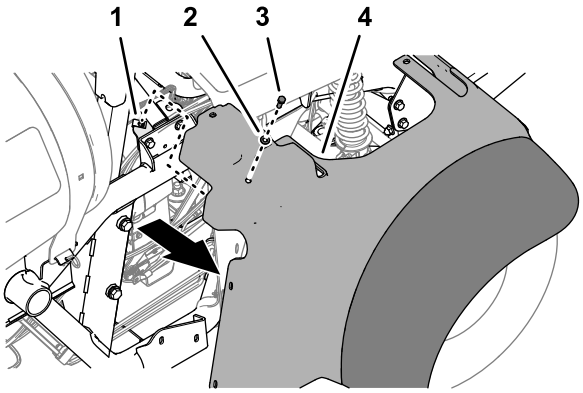

g323168

Figuur 15

1. Clipmoer (dwarsbalksteun)
2. Ring (5/16")
3. Tapbout (5/16" x 1")
4. Spatbord rechtsvoor

5. Verwijder het spatbord rechtsvoor van de machine.
6. Verwijder de 6 druknagels en 5 ringen (9/16" x ½") waarmee het binnenste spatbordscherm bevestigd is aan de rechter bovenste en rechter onderste framebuis.

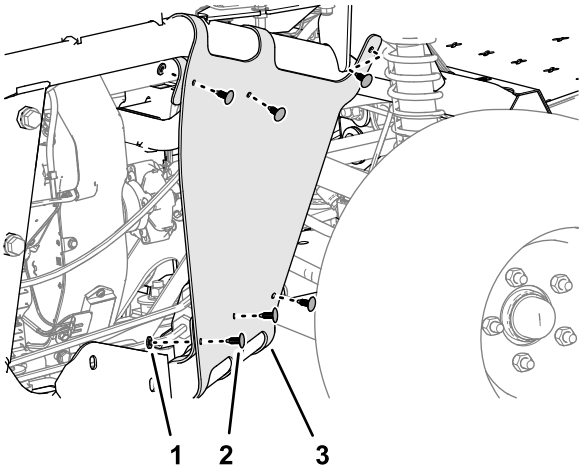

g323162

Figuur 16

1. Ring (9/16" x ½")
2. Druknagel
3. Binnenste spatbordscherm

7. Verwijder het binnenste spatbordscherm van de machine.

   Opmerking: Bewaar het spatbord rechtsvoor, het binnenste spatbordscherm, de tapbouten, ringen en onbeschadigde druknagels.

   Vervang beschadigde druknagels door Toro onderdeelnr. 117-2382.

De motorkap verwijderen

1. Koppel de 2 elektrische connectoren (met 2 contacten) op de machinekabelboom af van de connectoren met 2 pinnen van de linker- en rechterkoplamp.

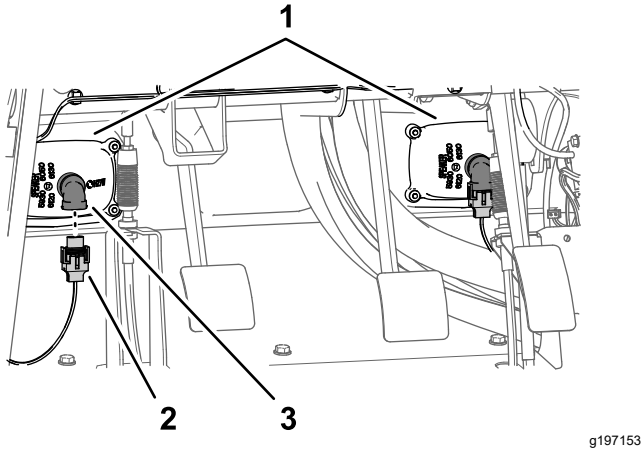

Figuur 17

1. Koplampen
2. Connector met 2 contacten (machinekabelboom)
3. Connector met 2 pinnen (koplamp)

2. Verwijder de 9 druknagels waarmee de motorkap aan het dashboard en het frame van de machine is bevestigd en bewaar deze.

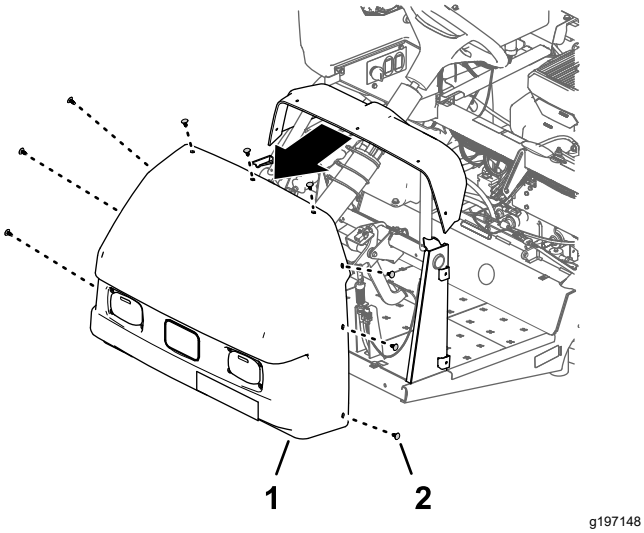

Figuur 18

1. Motorkap
2. Druknagel

3. Verwijder de motorkap van de machine en gooi deze weg.

4

De druksensorbuis voor de dashboardmeter loskoppelen

Geen onderdelen vereist

Procedure

1. Druk de kraag in van de buiskoppeling op de eindkap van de rechter spuitboomklep.

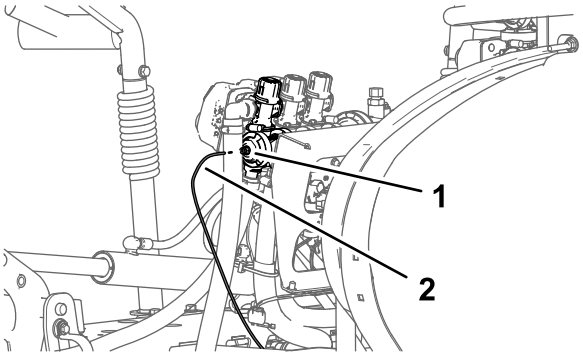

Figuur 19

1. Buiskoppeling (eindkap van de rechter spuitboomklep)
2. Druksensorbuis

2. Trek de druksensorbuis voor de meter op het dashboard uit de buiskoppeling.

5

De connectoren van de spuitboomklep afkoppelen

Geen onderdelen vereist

Procedure

1. Maak de connector met 3 contacten en aanduiding LEFT SPRAY VALVE, CENTER SPRAY VALVE, en RIGHT SPRAY VALVE (linkerspuitklep, middelste spuitklep en rechterspuitklep) van de machinekabelboom los van de connector met 3 pinnen van de 3 spuitklepactuators.

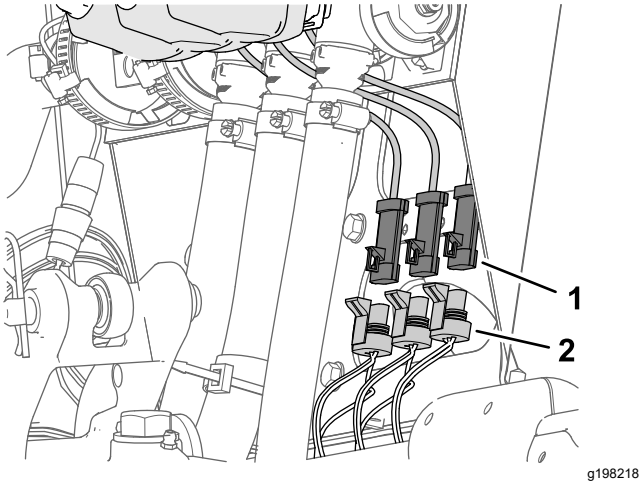

Figuur 20

1. Connector met 3 pinnen (spuitklepactuator)
2. Connector met 3 contacten – machinekabelboom (LINKERSPUITKLEP, MIDDELSTE SPUITKLEP en RECHTERSPUITKLEP)

2. Koppel de connector met 4 contacten van de machinekabelboom met aanduiding RATE VALVE (dosisklep) af van de connector met 4 pinnen van de dosisklepactuator.

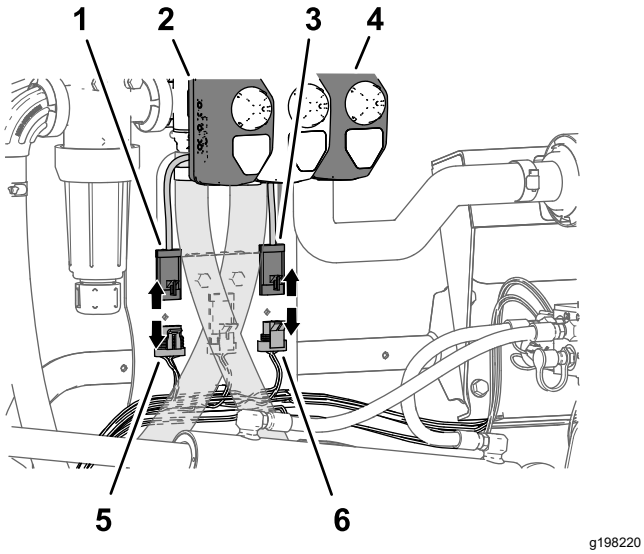

Figuur 21

1. Connector met 4 pinnen (dosisklepactuator)
2. Actuator (dosisklep)
3. Connector met 3 pinnen (actuator hoofdspuitklep)
4. Actuator (hoofdspuitklep)
5. Connector met 4 contacten – machinekabelboom (DOSISKLEP)
6. Connector met 3 contacten – machinekabelboom (HOOFDSPUITKLEP)

3. Koppel de connector met 3 contacten van de machinekabelboom met aanduiding MASTER SPRAY VALVE (hoofdspuitklep) af van de connector met 3 pinnen van de actuator van de hoofdspuitklep.

6

De spuitbomen verwijderen

Geen onderdelen vereist

De spuitboomslangen verwijderen

1. Verwijder aan de buitenste spuitboom de slangklem waarmee de slang bevestigd is aan de T-slangpilaar.

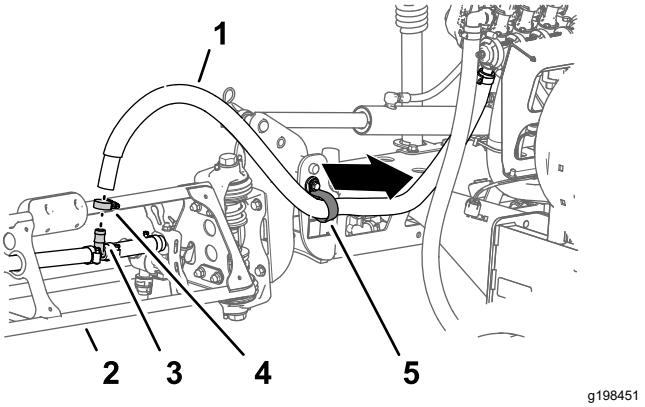

Figuur 22

1. Slang (buitenste spuitboom)
2. Buitenste spuitboom
3. T-slangpilaar
4. Slangklem
5. R-klem

2. Verwijder de slang van de T-fitting.
3. Verwijder het vrije uiteinde van de slang van de R-klem.
4. Herhaal stap 1 tot en met 3 voor de toevoerslang aan de andere buitenste spuitboom.
5. Verwijder onder de middelste spuitboom de slangklem waarmee de toevoerslang voor de middelste spuitboom bevestigd is aan de T-slangpilaar.

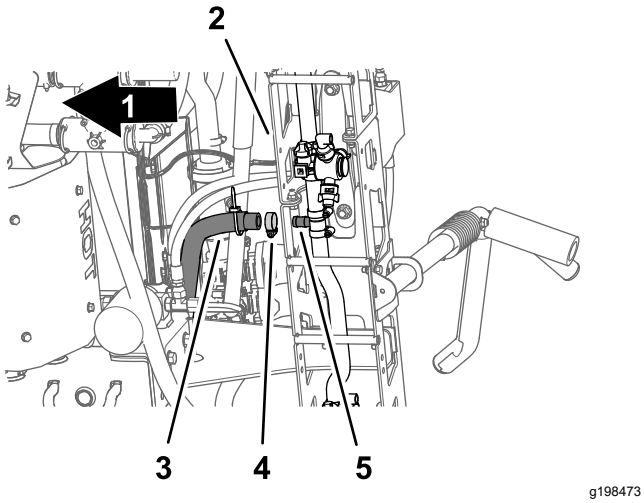

g198473

Figuur 23

1. Voorkant van machine
2. Middelste spuitboom
3. Toevoerslang (middelste spuitboom)
4. Slangklem
5. Geribde T-fitting

6. Verwijder de borgclips waarmee de snelkoppelingen van de toevoerslangen links, rechts en in het midden bevestigd zijn van de snelkoppelingen in de spuitboomkleppen en bewaar de borgclips (Figuur 24).

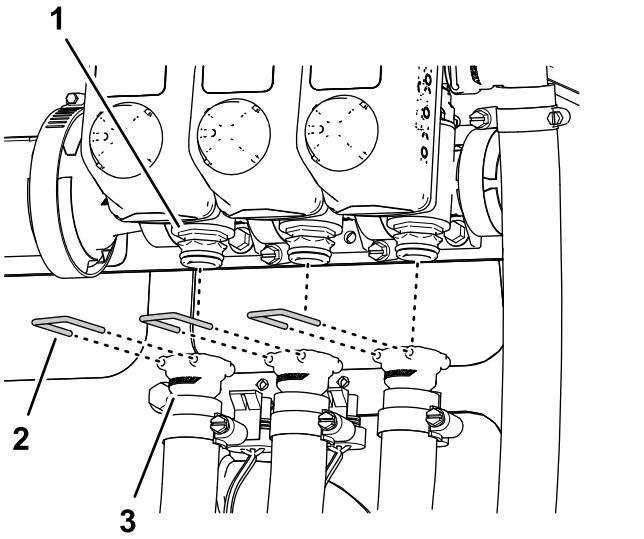

g198474

Figuur 24

1. Snelkoppeling (spuitboomklep)
2. Borgclip
3. Snelkoppeling (vrouwelijke aansluiting – toevoerslang)

7. Koppel de toevoerslangen van de linker-, rechter- en middelste spuitboom af van de snelkoppelingen van de spuitboomkleppen, verwijder de slangen van de machine en gooi deze weg.

De slangen voor de uitgaande en ingaande slag van de hefcilinder verwijderen

1. Verwijder de slangen van de openingen voor de uitgaande slag van de linker- en rechterhefcilinder.

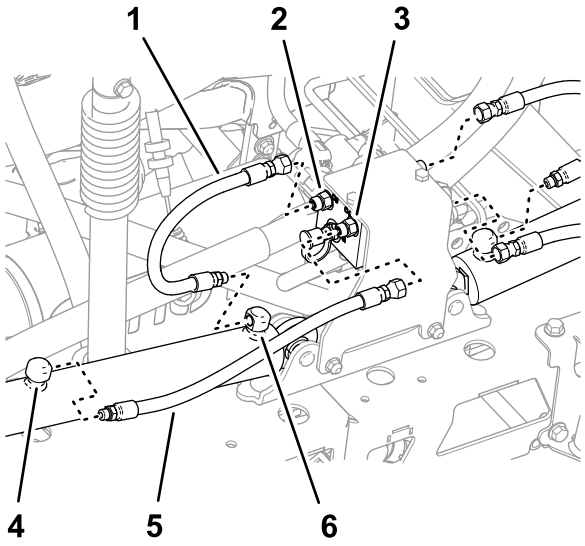

g198542

Figuur 25

1. Slang (uitgeklapte stand)
2. Opening C3 (verdeelstuk van de hefcilinder)
3. Opening C4 (verdeelstuk van de hefcilinder)
4. Opening voor ingaande slag (hefcilinder)
5. Slang (ingeklapte stand)
6. Opening voor uitgaande slag (hefcilinder)

2. Verwijder de slangen van de volgende openingen en gooi deze slangen weg:
   - Opening C1, C2, C3 en C4 van het verdeelstuk van de hefcilinder
   - Openingen voor de ingaande en uitgaande slag van de linker en rechter hefcilinder.

De hefcilinders verwijderen

Opmerking: Bewaar al het bevestigingsmateriaal dat u verwijdert, tenzij anders aangegeven.

1. Gebruik een hijswerktuig met voldoende hefvermogen om de buitenste spuitboom te ondersteunen.
2. Verwijder de R-pen en de gaffelpen waarmee het stanguiteinde van de hefcilinder bevestigd is aan de draaibeugel.

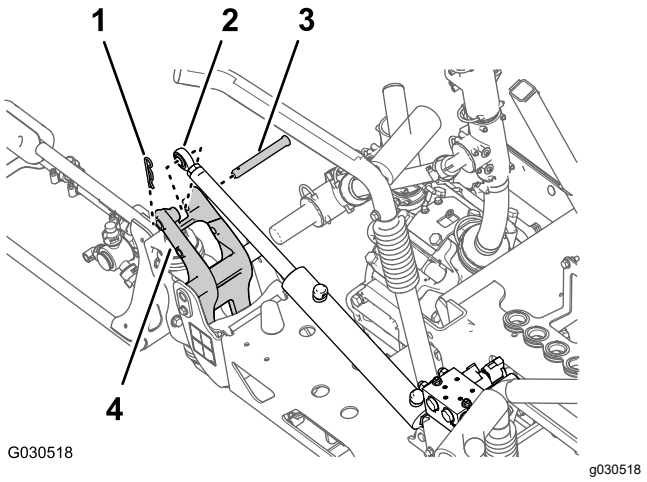

Figuur 26

1. R-pen
2. Stanguiteinde (hefcilinder)
3. Gaffelpen
4. Draaibeugel

3. Verwijder de flensborgmoer (5/16") en de flenskopbout (5/16" x ¾") waarmee de draaipen bevestigd is aan de cilinderbevestiging.

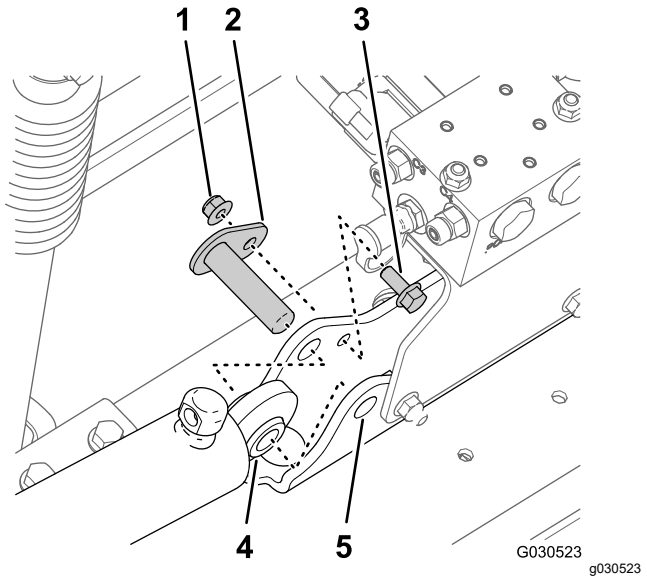

Figuur 27

1. Flensborgmoer (5/16")
2. Draaipen
3. Flenskopbout (5/16" x ¾")
4. Hefcilinder
5. Cilinderbevestiging

4. Verwijder de draaipen en de hefcilinder van de machine.

De buitenste spuitbomen verwijderen

Hefvermogen: 46 kg

⚠ WAARSCHUWING

Als het heffen van zware machines en werktuigen niet op de juiste manier wordt uitgevoerd, kan dit leiden tot ernstig of dodelijk letsel.

Gebruik voor het heffen van zware machines en werktuigen altijd hijswerktuigen en hulpmiddelen zoals kettingen en riemen die geschikt zijn voor het gewicht van de vracht.

Opmerking: Bewaar al het bevestigingsmateriaal dat u verwijdert (behalve indien anders aangegeven). U gebruikt het bevestigingsmateriaal voor het monteren van de verlenging van de middelste spuitboom.

1. Verwijder de flensbout (5/16" x 1") en flensborgmoer (5/16") waarmee de draaipen bevestigd is aan de draaibeugel.

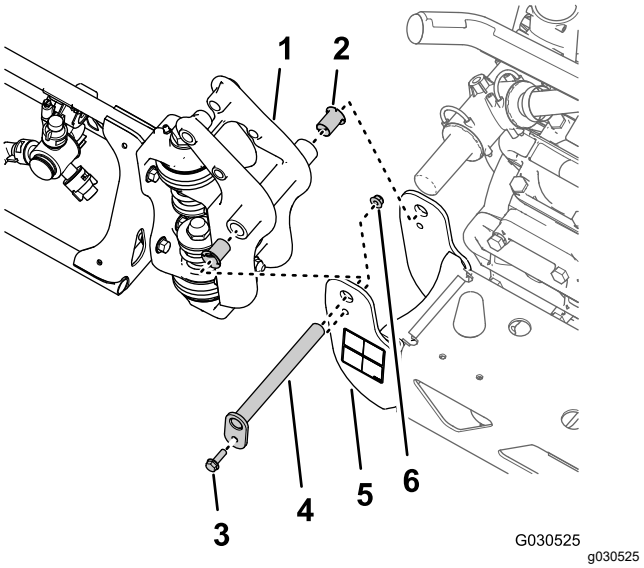

Figuur 28

1. Draaifitting (buitenste spuitboom)
2. Nylon flenslager
3. Flensbout (5/16" x 1")
4. Draaipen
5. Draaibeugel (middelste spuitboom)
6. Flensborgmoer (5/16")

2. Verwijder de draaipen uit de draaibeugel van de middelste spuitboom en de draaifitting van de buitenste spuitboom.
3. Maak de buitenste spuitboom los van de middelste spuitboom en verwijder de buitenste spuitboom van de machine.

4. Verwijder de 2 nylon flenslagers van de draaifitting van de buitenste spuitboom en gooi deze weg.
5. Herhaal stap 1 tot en met 3 in De hefcilinders verwijderen voor de buitenste spuitboom aan de andere kant van de machine.
6. Herhaal stap 1 tot en met 4 van dit hoofdstuk voor de buitenste spuitboom aan de andere kant van de machine.

Het hefverdeelstuk van de spuitboom verwijderen van de middelste spuitboom

1. Verwijder de 2 flensborgmoeren (5/16") en 2 flenskopbouten (5/16" x 1") waarmee de steunbeugel voor het hefverdeelstuk van de spuitboom is bevestigd aan de cilinderbevestiging, en maak het verdeelstuk los van de beugel van de cilinderbevestiging.

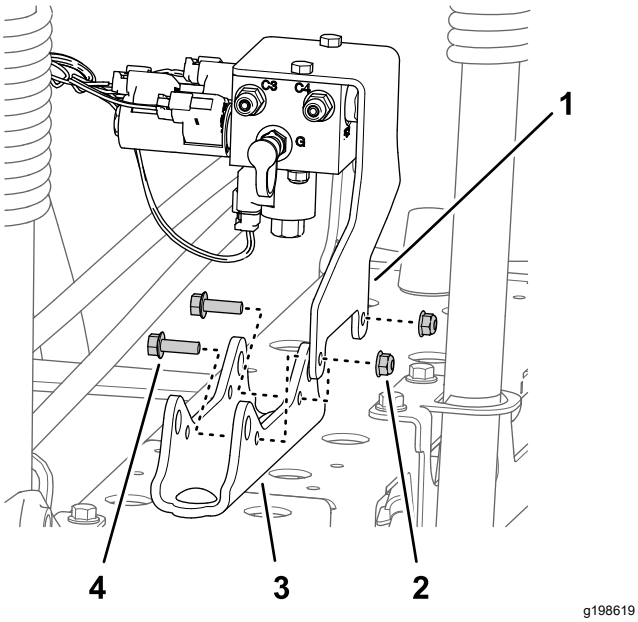

g198619

Figuur 29

1. Steunbeugel (hefverdeelstuk van spuitboom)
2. Flensborgmoer (5/16")
3. Cilinderbevestiging
4. Flenskopbout (5/16" x 1")

2. Ondersteun het hefverdeelstuk van de spuitboom door het met een touw aan de montagebeugel van de klep te binden.

De middelste spuitboom verwijderen

Hefvermogen: 41 kg

1. Ondersteun de middelste spuitboom met een hijswerktuig met voldoende hefvermogen.

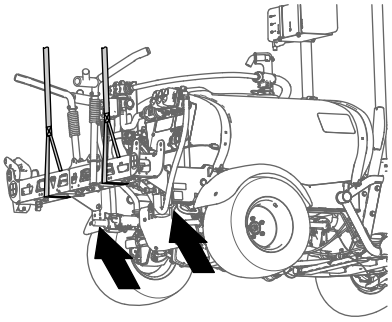
g198634

Figuur 30

2. Verwijder de 4 flenskopbouten (⅜" x 1¼") en 4 flensborgmoeren (⅜") waarmee de middelste spuitboom is bevestigd aan de steunbeugels en bewaar de flenskopbouten en de flensborgmoeren.

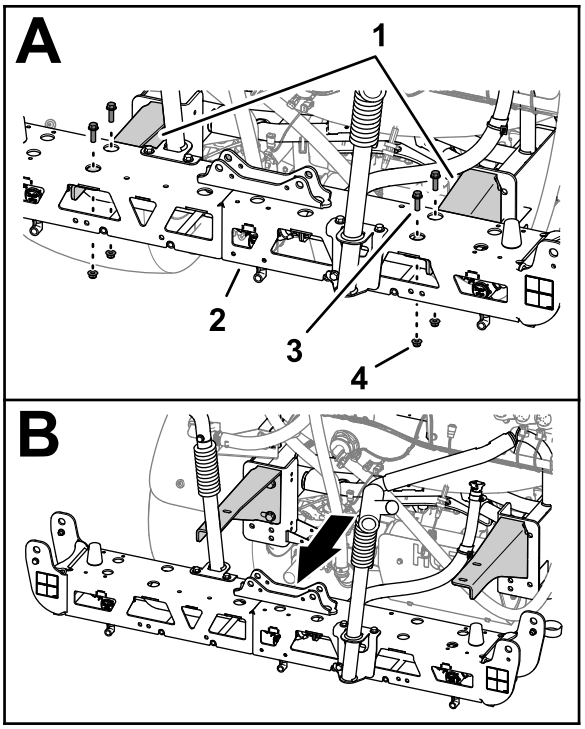

g330380

Figuur 31

1. Steunbeugels
2. Middelste spuitboom
3. Flenskopbout (⅜" x 1¼")
4. Flensborgmoer (⅜")

3. Til de middelste spuitboom op en verwijder hem van de machine.

7

Het verlengstuk van de middelste spuitboom monteren

Benodigde onderdelen voor deze stap:

2	Flenskopbout (⅜" x 1")
2	Flensborgmoeren (⅜")
1	Verlenging van middelste spuitboom
1	Cilinderbevestiging (breed)
1	Verbindingsplaat (breed)
4	Slotbout (½" x 1¼")
4	Flensborgmoer (½")

De houders en slangen verwijderen

1. Verwijder aan de middelste spuitboom de flensborgmoer waarmee de houder aan de bevestiging is vastgemaakt en bewaar deze.

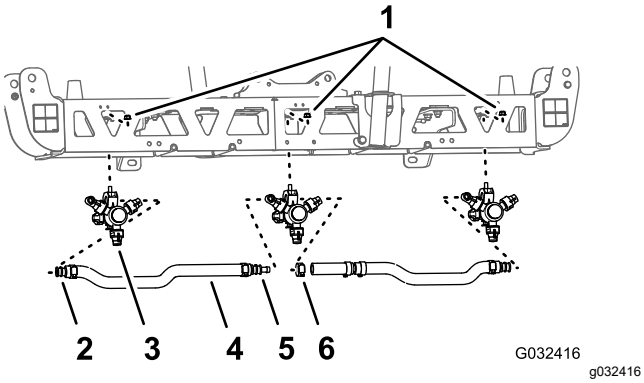

Figuur 32

1. Flensborgmoer (5/16")
2. Enkele steel met slangribbel (¾")
3. Spuitdop op houder
4. Slang (binnendiameter van ¾")
5. Dubbele steel met slangribbel (¾")
6. Slangklem

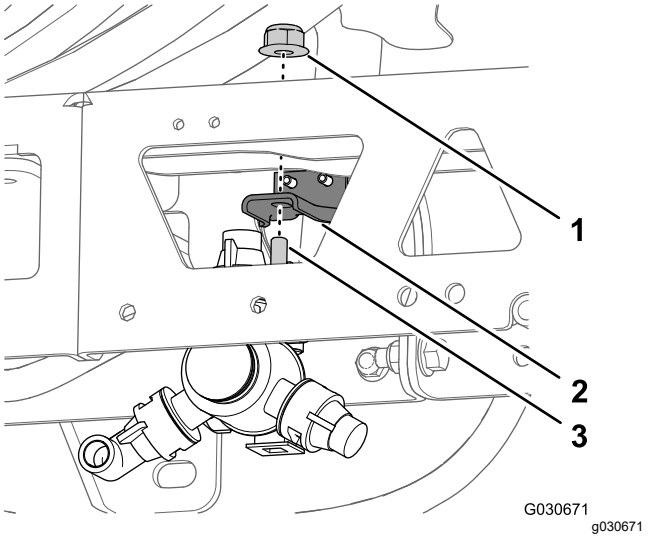

Figuur 33

1. Flensborgmoer (5/16")
2. Montagebeugel
3. Zeskantbout (5/16" x ¾")

2. Verwijder de schroef uit roestvrij staal (nr. 12 x 1¼") waarmee de bovenste klemhelft en de dubbele of enkele steel met slangribbel (¾") bevestigd zijn aan de behuizing van de houder, en koppel de steel met slangribbel en de slang af van de spuitdop.

   Opmerking: De inbusbout (5/16" x ¾" – roestvrij staal) komt los van de bovenste klemhelft wanneer u de klem opent. Bewaar de bout voor montage.

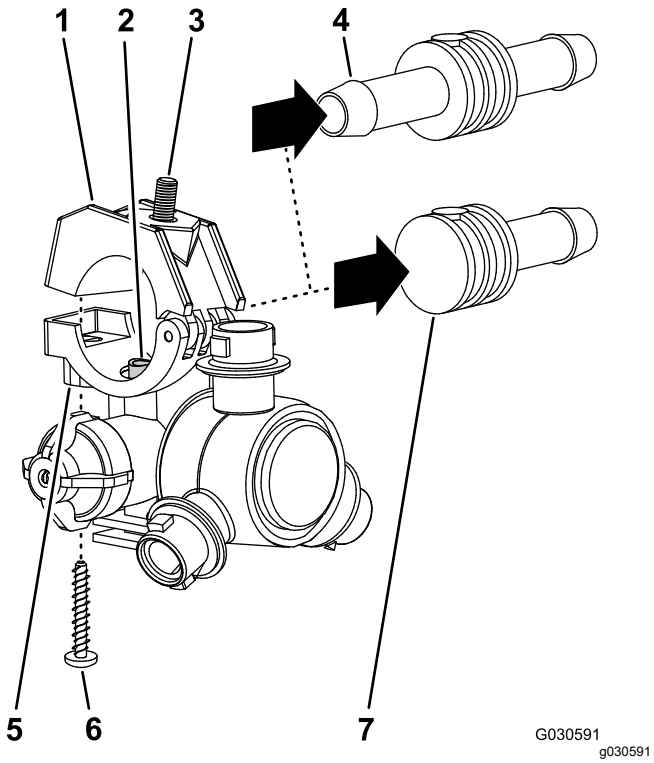

Figuur 34

1. Bovenste klemhelft
2. Verbindingsbuis
3. Inbusbout (5/16" x ¾" – roestvrij staal)
4. Dubbele steel met slangribbel (¾")
5. Zitting op de houder
6. Schroef uit roestvrij staal (nr. 12 x 1¼")
7. Enkele steel met slangribbel (¾")

3. Verwijder de houder van de middelste spuitboom.
4. Herhaal stap 1 en 2 voor de andere 2 houders.
5. Verwijder de slangen (binnendiameter van ¾"), de stelen met slangribbel, de klemmen en de geribde T-fitting van de middelste spuitboom.

   Opmerking: U hebt de slang, slangstelen, klemmen en T-fitting niet meer nodig. Bewaar alle andere onderdelen.

De frames van de middelste spuitboom losmaken

1. Verwijder de 2 flenskopbouten (⅜" x 1") en 2 borgmoeren (⅜") waarmee de verticale flenzen van de linker en rechter frames bevestigd zijn.

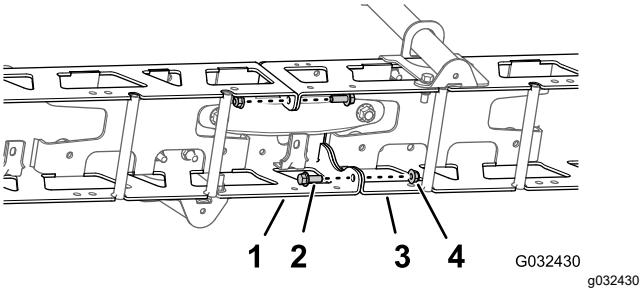

Figuur 35

1. Linker frame
2. Flenskopbout (⅜" x 1")
3. Rechter frame
4. Borgmoeren (⅜")

2. Verwijder de 2 slotbouten (½" x 1¼") en 2 borgmoeren (½") waarmee de smalle cilinderbevestiging, linker en rechter frames en de smalle verbindingsplaat bevestigd zijn.

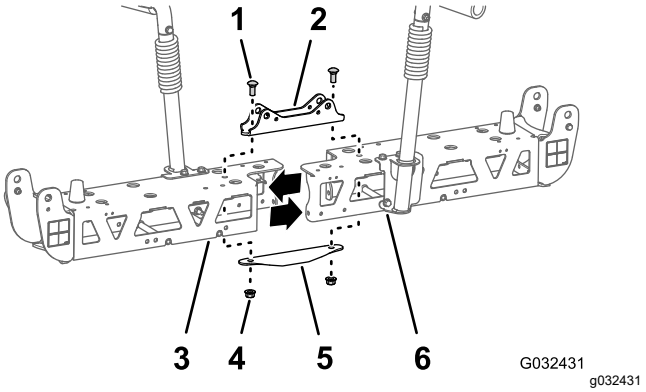

Figuur 36

1. Slotbout (½" x 1¼")
2. Cilinderbevestiging (smal)
3. Linkerframe
4. Borgmoeren (½")
5. Verbindingsplaat (smal)
6. Rechterframe

Opmerking: Bewaar de flenskopbouten, slotbouten en borgmoeren. U hebt de smalle cilinderbevestiging en de smalle verbindingsplaat niet meer nodig.

3. Maak het linker en rechter frame los van elkaar.

Verlenging van middelste spuitboom monteren

1. Monteer het verlengstuk van de middelste spuitboom losjes op het frame; gebruik hierbij de 2 eerder verwijderde flenskopbouten (⅜" x 1") en 2 flensborgmoeren (⅜").

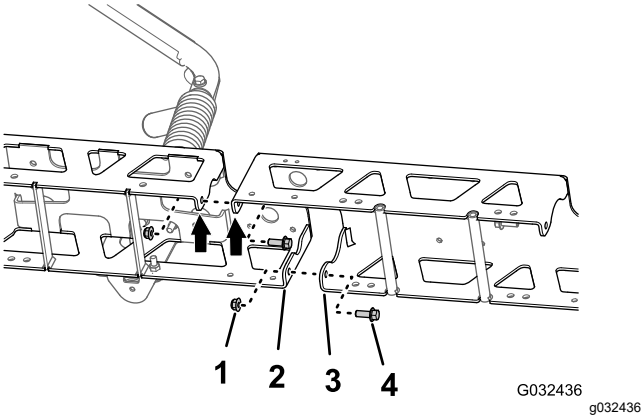

Figuur 37

1. Flensborgmoer (⅜")
2. Verticale flens (frame)
3. Verticale flens (verlengstuk van middelste spuitboom)
4. Flenskopbout (⅜" x 1")

2. Monteer het verlengstuk van de middelste spuitboom losjes op het andere frame; gebruik hierbij de 2 flenskopbouten (⅜" x 1") en 2 flensborgmoeren (⅜").
3. Monteer de verbindingsplaat op het frame en het verlengstuk van de middelste spuitboom, en lijn de opening in de verbindingsplaat uit met de openingen in het midden van de frames en het verlengstuk van de spuitboom.

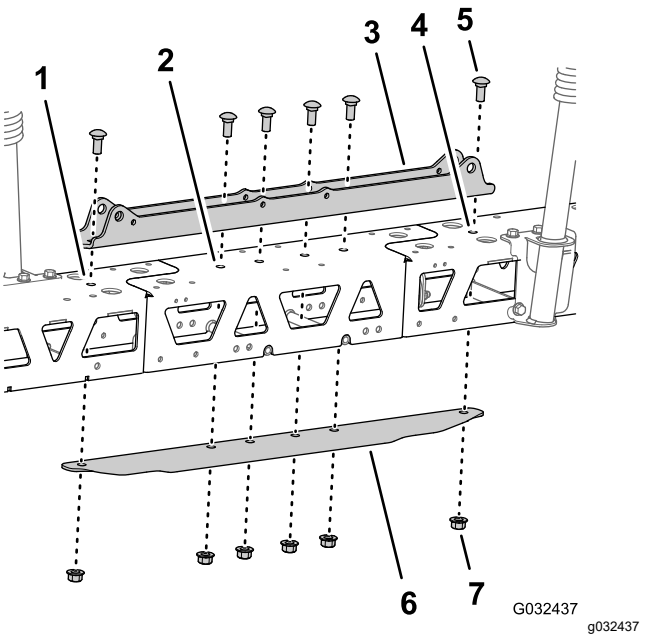

Figuur 38

1. Linkerframe
2. Verlenging van middelste spuitboom
3. Cilinderbevestiging (breed)
4. Rechter frame
5. Slotbout (½" x 1¼")
6. Verbindingsplaat (breed)
7. Flensborgmoer (½")

4. Monteer de cilinderbevestiging, frames, het verlengstuk van de middelste spuitboom en de verbindingsplaat; maak hierbij gebruik van 6 slotbouten (½" x 1¼") en 6 flensborgmoeren (½").

   Opmerking: 2 van de slotbouten en borgmoeren zijn afkomstig van eerder verwijderde onderdelen.
5. Draai de flenskopbouten en flensborgmoeren van ⅜" vast met een torsie van 37 tot 45 N·m.
6. Draai de flensborgmoeren van ½" vast met een torsie van 91 tot 113 N·m.

8

De houders op de middelste spuitboom monteren

Benodigde onderdelen voor deze stap:

2	Houder
2	Slang (klep 5 of 6)
2	Flensborgmoer (5/16")

De houders en slangen voor de middelste spuitboom monteren

1. Gebruik een hijswerktuig om de nieuwe middelste spuitboom tot een comfortabele werkhoogte te tillen.
2. Verwijder de schroef uit roestvrij staal waarmee de bovenste klemhelft is bevestigd aan de zitting.

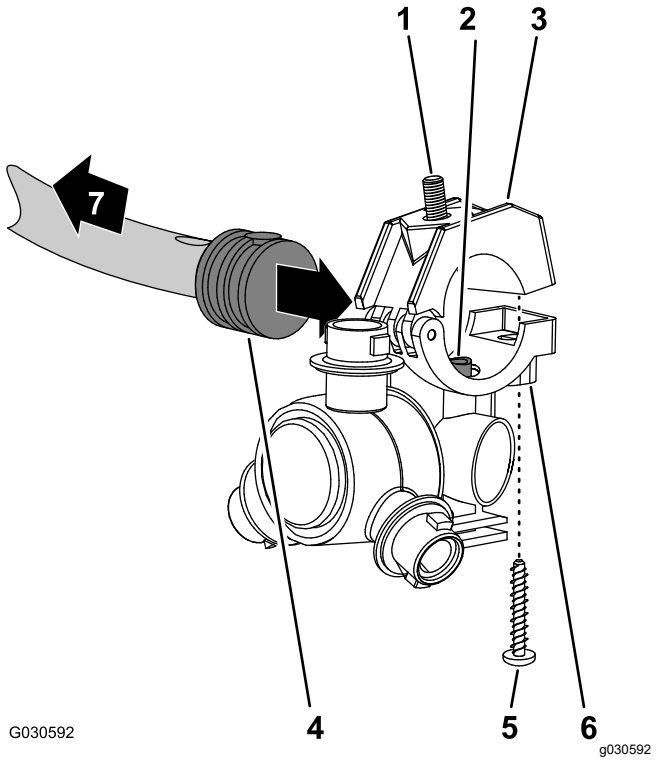

Figuur 39

1. Inbusbout (5/16" x ¾" – roestvrij staal)
2. Verbindingsbuis
3. Bovenste klemhelft
4. Enkele steel met slangribbel (½")
5. Schroef van roestvrij staal (nr. 12 x 1¼")
6. Houder
7. Naar de spuitboom

3. Zoek de opening in de zijkant van de enkele steel met slangribbel aan het uiteinde van de slang van 25 cm van de slangeenheid (klep 5 of 6) voor de middelste spuitboom.

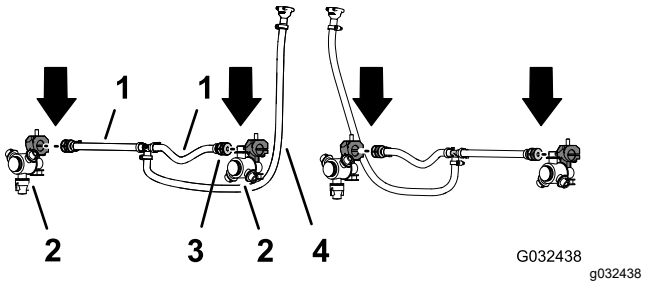

Figuur 40

1. Slang 13 x 250 mm (klep 5 of 6)
2. Houder
3. Enkele steel met slangribbel (13 mm)
4. Slang en geribde koppeling 13 x 810 mm (klep 5 of 6)

4. Lijn de verbindingsbuis in de zitting van een houder uit met de opening in de zijkant van de enkele steel met slangribbel (½").
5. Sluit de bovenste klemhelft rond de geribde slangaansluiting en zet de klemhelft en spuitdopbehuizing vast met de schroef uit roestvrij staal (nr. 12 x 1¼"); draai de schroef aan met 14 tot 18 N·m.

   Belangrijk: **Draai de schroef uit roestvrij staal niet te vast.**

   Opmerking: Zorg ervoor dat de bout (5/16" x ¾") in de uitsparing in de bovenste klemhelft zit wanneer u de klem sluit.
6. Herhaal stap 3 tot 5 voor de enkele steel met slangribbel van de andere slangeenheden (spuitklep 5 of 6) voor de middelste spuitboom.

De houders en slangen aan de middelste spuitboom monteren

1. Leid de slang van 13 mm en de houder tussen de framesteunen van het buitenste frame.

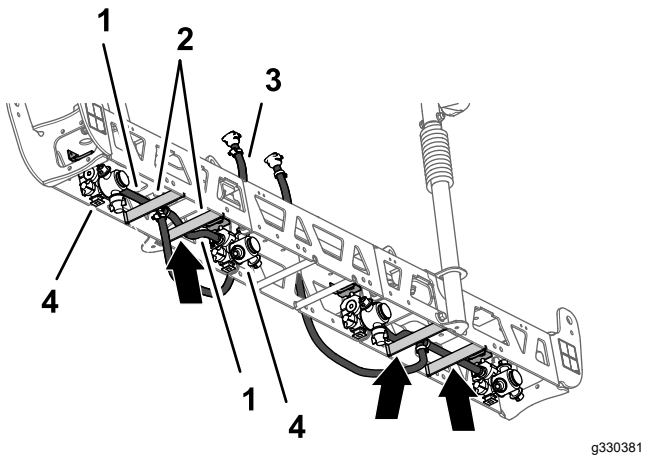

Figuur 41

1. Slang 13 x 250 mm
2. Framesteunen (linker frame)
3. Slang en geribde koppeling 13 x 810 mm
4. Spuitdop

2. Leid de slang en de houder boven de framesteun en naar buiten, naar de buitenste spuitdopbeugel.
3. Bevestig de houder losjes aan de beugel met de inbusbout (5/16" x ¾") en een flensborgmoer (5/16").

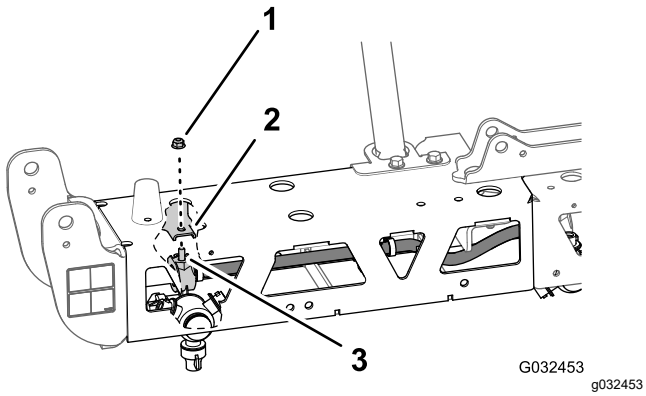

Figuur 42

1. Flensborgmoer (5/16")
2. Beugel (buitenkant)
3. Inbusbout (5/16" x ¾" – roestvrij staal)

4. Leid de andere slang van 13 mm en de houder tussen de framesteunen van het buitenste frame.
5. Leid de slang en de houder boven de framesteun en naar binnen, naar de binnenste houderbeugel.
6. Bevestig de houder losjes aan de beugel met de inbusbout (5/16" x ¾") en een flensborgmoer (5/16").
7. Draai de flensborgmoer aan met 1978 tot 2542 N·cm.
8. Leid de slang met geribde koppeling van 13 x 810 mm naar de zijkant van de middelste spuitboom met de linker- en rechtersteunbeugel.
9. Herhaal stap 1 tot en met 8 voor de andere slang en houder aan het andere buitenste frame.

9

De spuitboomkleppen verwijderen

Benodigde onderdelen voor deze stap:

3	Dop (snelkoppeling)
3	Borgclip

De omloopslang van de spuitboom verwijderen

1. Verwijder de kleine borgclip waarmee de snelkoppelfitting van de omloopslang is bevestigd aan de snelkoppelfitting van de omloopklep van de rechter spuitboom.

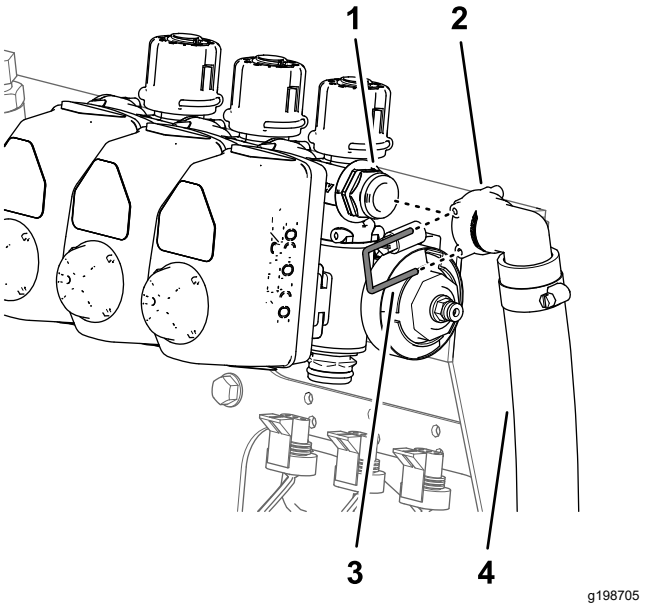

Figuur 43

1. Snelkoppelfitting (omloopklep van rechterspuitboom)
2. Snelkoppelfitting (vrouwelijke aansluiting van 90° – omloopslang)
3. Kleine borgclip
4. Omloopslang

2. Verwijder de grote borgclip waarmee de geribde fitting van 90° aan het onderste uiteinde van de omloopslang bevestigd is aan de

tussenschotfitting van de spuittank en bewaar deze borgclip.

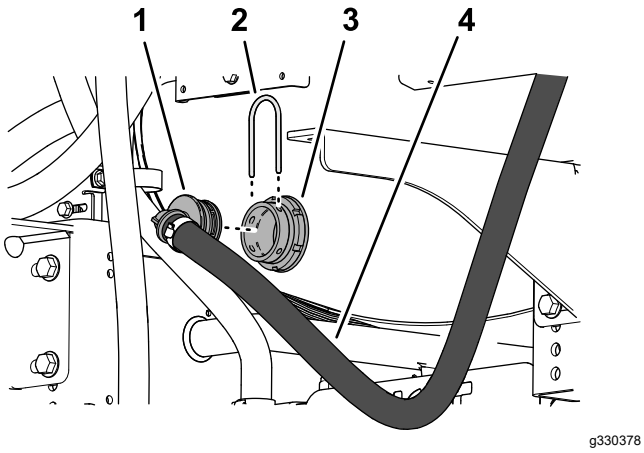

Figuur 44

1. Geribde fitting van 90°
2. Grote borgclip
3. Tussenschotfitting
4. Omloopslang

3. Verwijder de omloopslang van de machine en gooi deze weg.

De omloopkleppen plaatsen

1. Verwijder de 3 borgclips waarmee de 3 klepactuators bevestigd zijn aan de kleppen van de linker-, rechter- en middelste spuitboom.

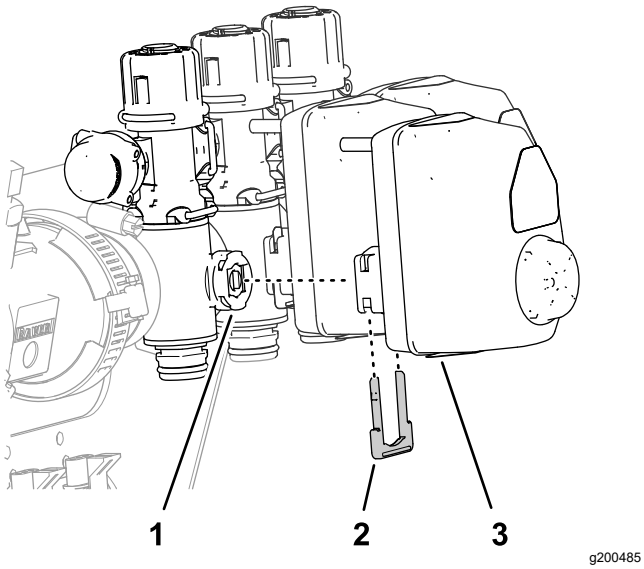

Figuur 45

1. Spuitboomklep
2. Borgclip
3. Klepactuator

2. Verwijder de klepactuators van de spuitboomkleppen van de linker-, rechter- en middelste spuitboom.

3. Verwijder de borgclip waarmee de dop bevestigd is aan de snelkoppelfitting van de omloopklep. Verwijder de dop en gooi deze weg.

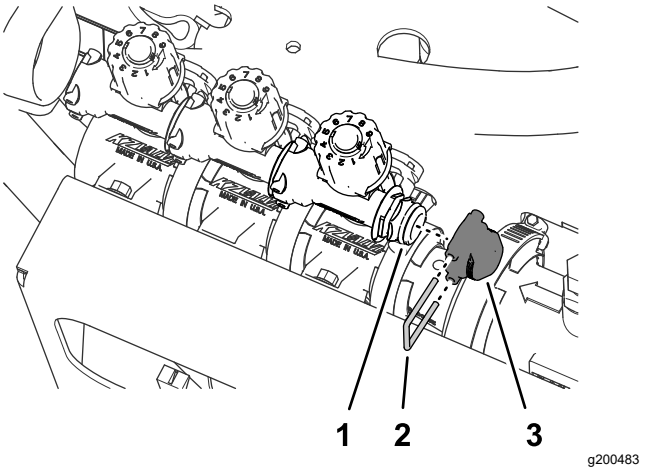

Figuur 46

1. Snelkoppelfitting (omloopklep)
2. Borgclip
3. Dop

4. Verwijder de 3 borgclips waarmee de 3 omloopkleppen bevestigd zijn aan de kleppen van de linker-, rechter- en middelste spuitboom.

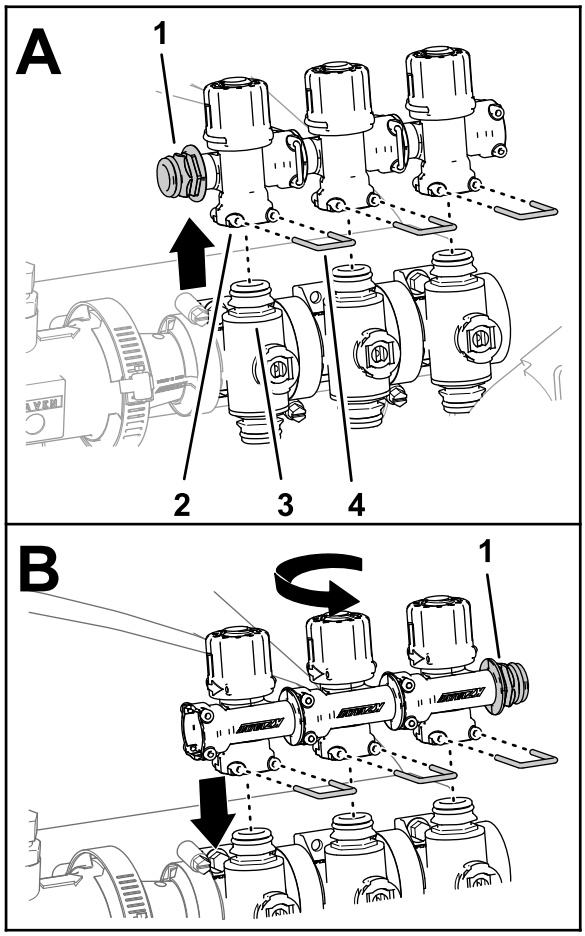

g200486

Figuur 47

1. Snelkoppelfitting
2. Vrouwelijke snelkoppeling (omloopklep)
3. Snelkoppelfitting (spuitboomklep)
4. Borgclip

5. Til de omloopkleppen van de spuitboomkleppen.
6. Draai de omloopkleppen 180° en druk ze op de snelkoppelfittings van de spuitboomkleppen.
7. Bevestig de 3 omloopkleppen aan de spuitboomkleppen; gebruik de 3 borgclips die u eerder hebt verwijderd.
8. Monteer de plug in de vrouwelijke snelkoppeling van de omloopklep.

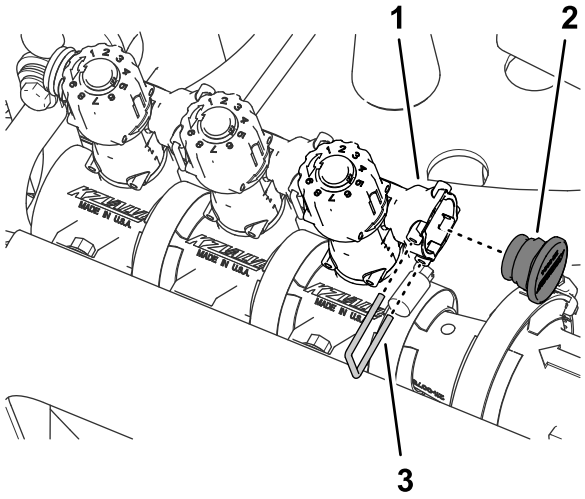

g200481

Figuur 48

1. Vrouwelijke snelkoppeling (omloopklep)
2. Plug
3. Borgclip

9. Bevestig de plug aan de vrouwelijke snelkoppeling met de eerder verwijderde borgclip.
10. Monteer de 3 klepactuators op de kleppen van de linker-, rechter- en middelste spuitboom; gebruik de borgclips die u eerder hebt verwijderd.

De spuitboomkleppen verwijderen van de bevestigingsbeugel van het verdeelstuk

1. Verwijder de 2 flenskopbouten (¼" x ¾") en 2 borgmoeren (¼") waarmee de klep van de linker spuitboom bevestigd is aan de bevestigingsbeugel van het verdeelstuk en gooi de flenskopbouten en de borgmoeren weg.

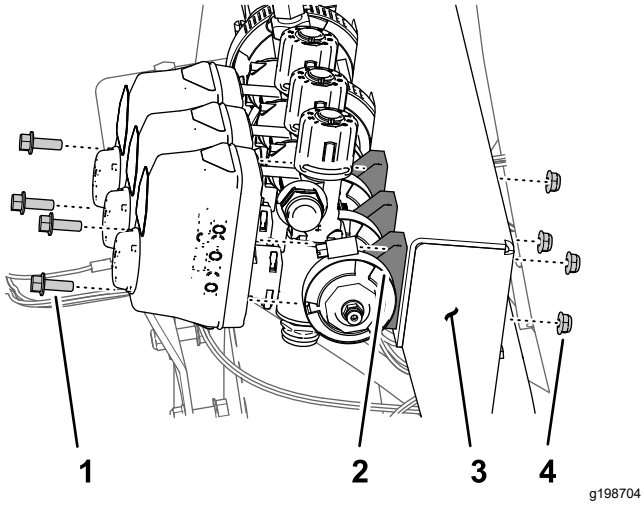

Figuur 49

1. Flenskopbout (¼" x ¾")
2. Spuitboomklep
3. Bevestigingsbeugel van verdeelstuk
4. Borgmoer (¼")

2. Verwijder de 2 flenskopbouten (¼" x ¾") en 2 borgmoeren (¼") waarmee de klep van de rechter spuitboom bevestigd is aan de bevestigingsbeugel van het verdeelstuk.
3. Verwijder de flensklem (40 x 64 mm) en de pakking (25 x 35 mm) waarmee de flens van de linker spuitboomklep bevestigd is aan de adapter.

   Opmerking: Bewaar de 2 flenskopbouten, 2 borgmoeren, flensklem en pakking.

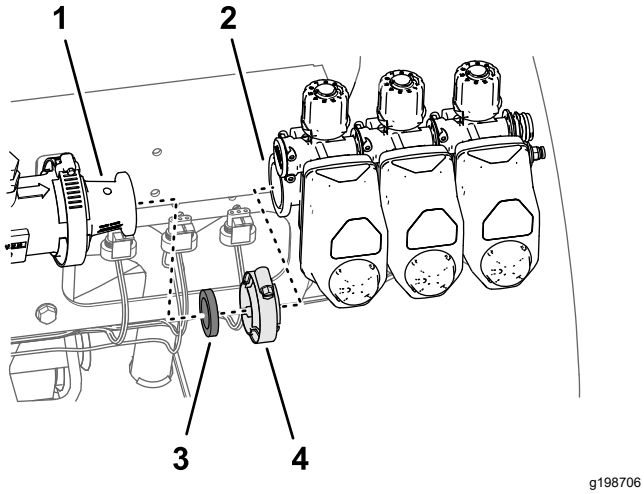

Figuur 50

1. Adapter
2. Flens (linker spuitboomklep)
3. Pakking, 25 x 35 mm
4. Flensklem, 40 x 64 mm

4. Verwijder de 3 spuitboomkleppen van de machine.
5. Verwijder de stickers van de actuators van de 3 spuitboomkleppen.

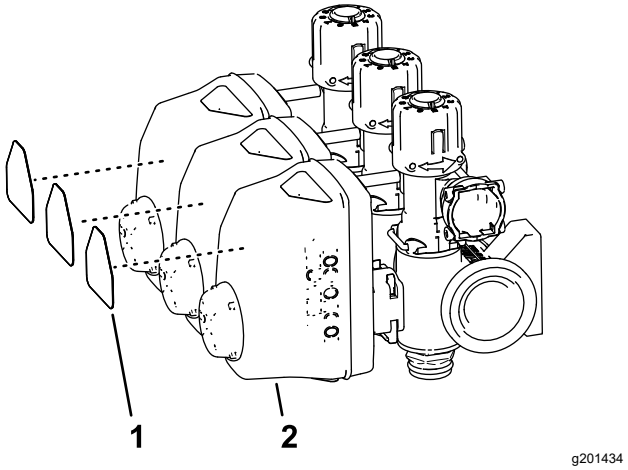

Figuur 51

1. Sticker van spuitboomklep
2. Actuator (spuitboomklep)

6. Verwijder de flensklem van 51 mm en de pakking van 38 mm waarmee de flens van de adapter bevestigd is aan de flens van de vloeistofstroommeter en bewaar de flensklem en de pakking.

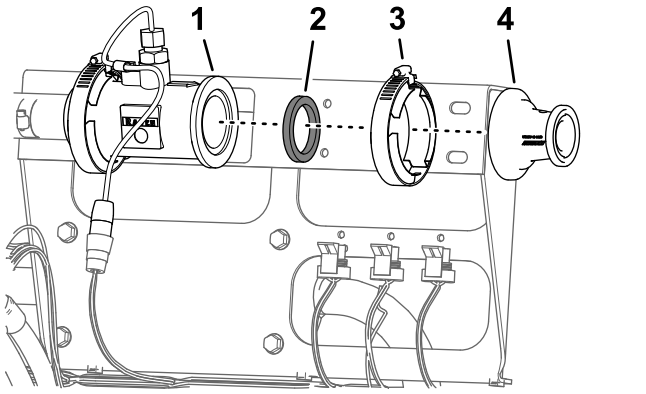

Figuur 52

1. Flens (vloeistofstroommeter)
2. Pakking
3. Flensklem 51 mm
4. Adapter

10

De steunklemmen van de vloeistofstroommeter monteren

Benodigde onderdelen voor deze stap:

1	Bevestiging van vloeistofstroommeter
4	Helft van steunklem
4	Bout (¼" x 4½")
4	Flensborgmoeren (¼")

De beugel van de spuitboomklep verwijderen

1. Koppel de connector met 3 contacten van de machinekabelboom met aanduiding FLOW METER (vloeistofstroommeter) af van de connector met 3 pinnen van de vloeistofstroommeter.

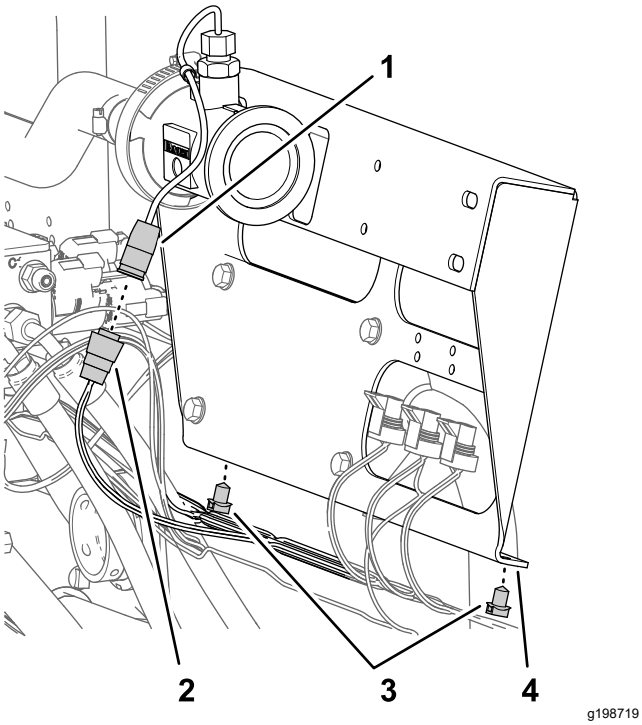

Figuur 53

1. Connector met 3 pinnen (vloeistofstroommeter)
2. Connector met 3 contacten (machinekabelboom – VLOEISTOFSTROOMMETER)
3. Druknagels
4. Beugel van spuitboomklep

2. Maak de 2 druknagels van de machinekabelboom los van de onderste flens van de beugel van de spuitboomklep.
3. Verwijder de 4 flenskopschroeven (5/16" x ¾") waarmee de beugel van de spuitboomklep is bevestigd van de klepbevestiging, en verwijder de klepbeugel van de machine.

   Opmerking: Bewaar de 4 flenskopschroeven; de beugel van de spuitboomklep hebt u niet meer nodig.

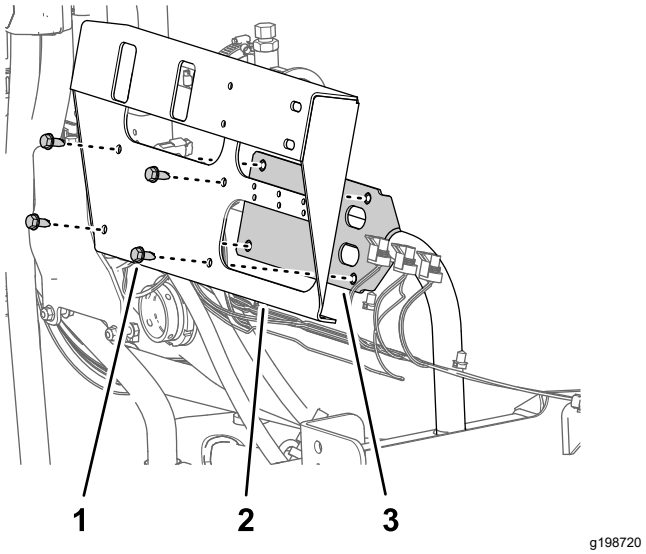

Figuur 54

1. Flenskopschroef (5/16" x ¾")
2. Beugel van spuitboomklep
3. Klepbevestiging

De bevestiging en de klemmen van de vloeistofstroommeter monteren

1. Lijn de openingen in de beugel van de vloeistofstroommeter uit met de openingen in de klepbevestiging.

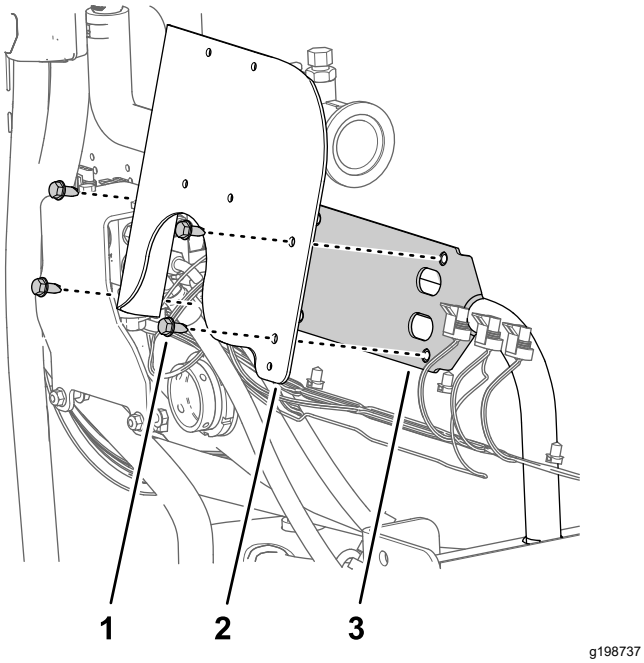

Figuur 55

1. Flenskopschroef (5/16" x ¾")
2. Beugel van vloeistofstroommeter
3. Klepbevestiging

2. Monteer de beugel van de vloeistofstroommeter op de klepbevestiging; gebruik hierbij de 4 flenskopschroeven die u eerder hebt verwijderd en draai de schroeven aan met een torsie van 1978 tot 2542 N·cm.
3. Monteer de beide klemhelften op de beugel van de vloeistofstroommeter; gebruik 2 bouten (¼" x 4½") en 2 flensborgmoeren (¼").

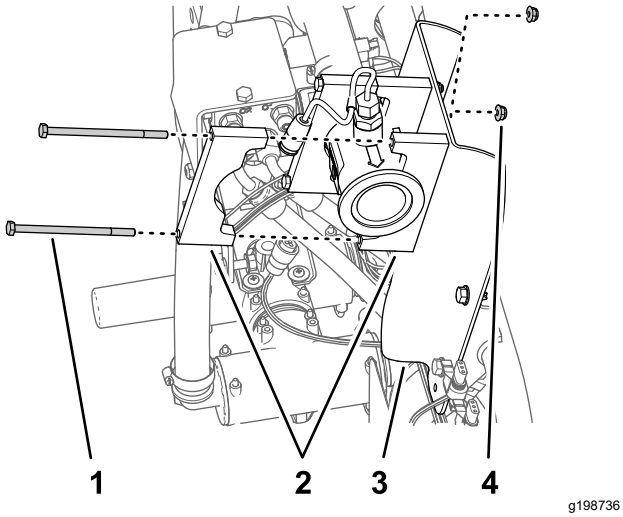

Figuur 56

1. Bout (¼" x 4½")
2. Helft van steunklem
3. Beugel van vloeistofstroommeter
4. Flensborgmoer (¼")

4. Haal de bouten en moeren aan met 1017 tot 1243 N·cm.

11

De achterste kabelboom op de machine monteren

Benodigde onderdelen voor deze stap:

1	Achterste kabelboom

De achterste kabelboom leiden

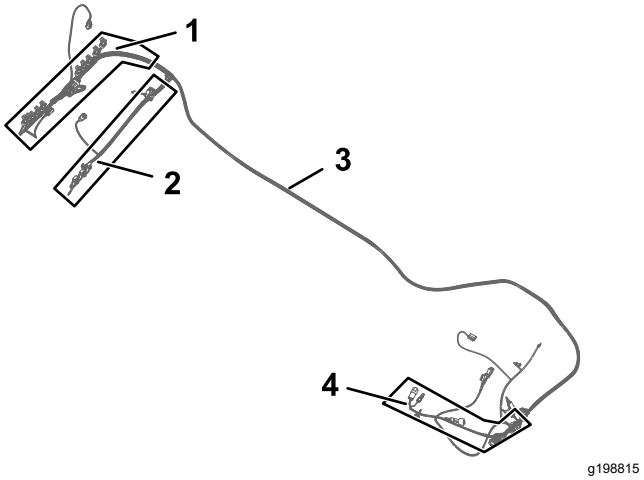

Figuur 57

1. Aftakking van 102 cm van kabelboom – ASC 10 en SPUITDOPKLEP 1 tot 10
2. Aftakking van 89 cm van kabelboom – DEBIETKLEP, HOOFDKLEP, VLOEISTOFSTROOMMETER, LINKERSPUITBOOM, MIDDELSTE SPUITBOOM en RECHTERSPUITBOOM
3. Bijgeleverde kabelboom van 457 cm
4. Aftakking van 84 cm van kabelboom – POMPKOPPELING

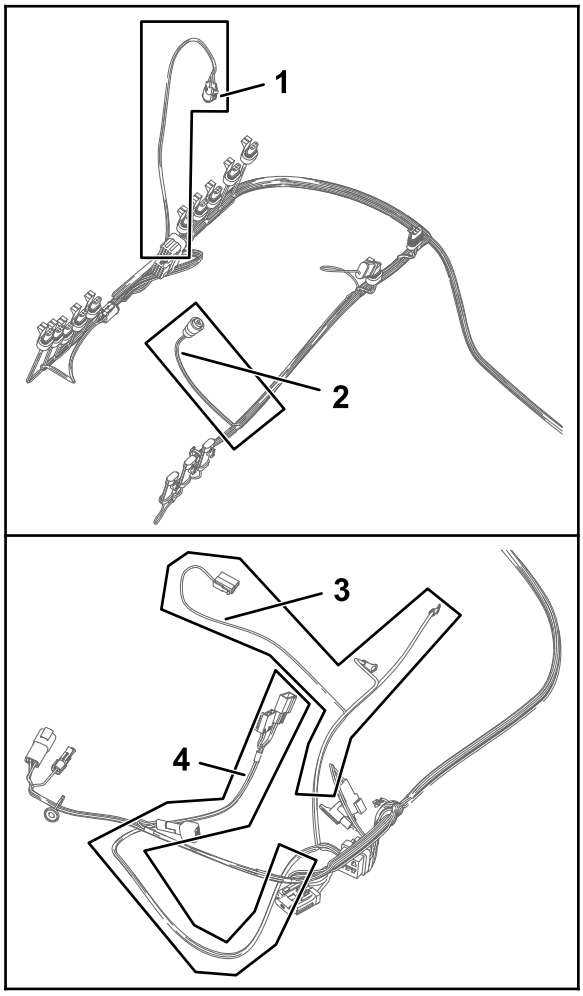

g198814

Figuur 58

1. Aftakking van 61 cm van kabelboom – DRUKOMZETTER GROENE WIG
2. Aftakking van 23 cm van kabelboom – VLOEISTOFSTROOMMETER
3. Aftakking van 60 cm van kabelboom – NAAR PLUSPOOL ACCU, minpool accu en wisselstroomdynamo
4. Aftakking van 66 cm van kabelboom – ASC 10 INSCHAKELRELAIS, ZEKERING 50 A, DIODE, GESCHAKELD VERMOGEN VOOR GEN. 2 TOPCON, en ASC 10 voeding en CAN van X25

1. Leid de kabelboomaftakkingen van 84 cm, 60 cm en 66 cm van de achterste kabelboom langs de machinekabelboom naar de linkerkant van de machine.

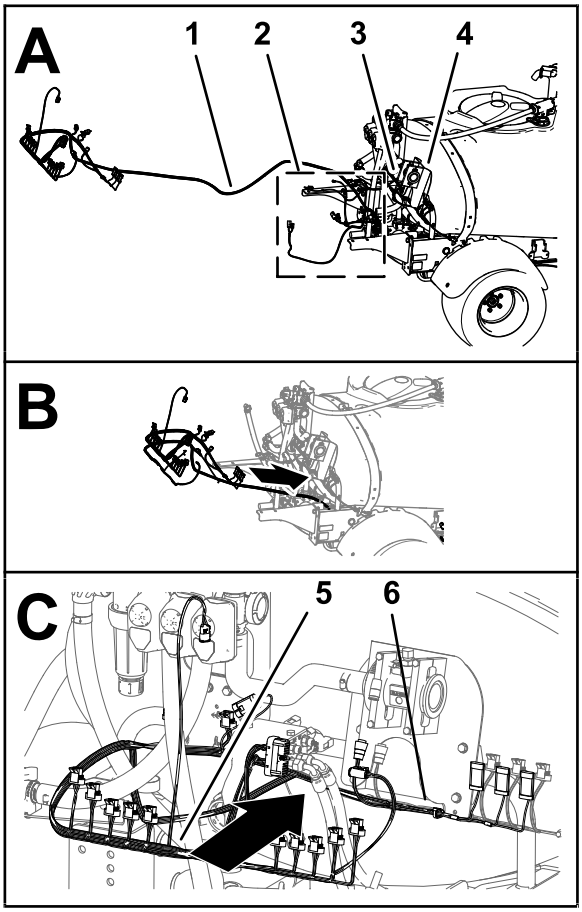

g330375

Figuur 59

1. Achterste kabelboom – 457 cm
2. Kabelboomaftakkingen van 84 cm, 60 cm en 66 cm
3. Kabelboom van machine
4. Bevestigingsbeugel van verdeelstuk
5. Kabelboomaftakking van 102 cm
6. Kabelboomaftakking van 89 cm

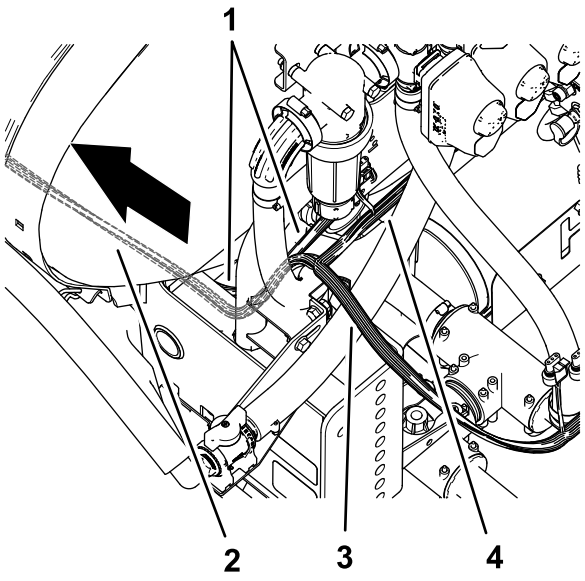

g199037

Figuur 60

1. Machinekabelboom
2. Achterste kabelboom – 457 cm
3. Aftakking van 102 cm van kabelboom – ASC 10 en SPUITDOPKLEP 1 tot 10
4. Aftakking van 89 cm van kabelboom – DEBIETKLEP, HOOFDKLEP, VLOEISTOFSTROOMMETER, LINKERSPUITBOOM, MIDDELSTE SPUITBOOM en RECHTERSPUITBOOM

2. Leid de kabelboomaftakkingen van 84 cm, 60 cm en 66 cm van de achterste kabelboom naar voren langs het linkerframekanaal.

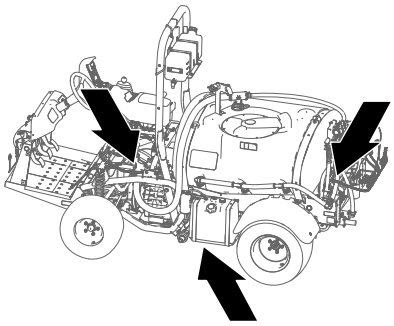

g199043

Figuur 61

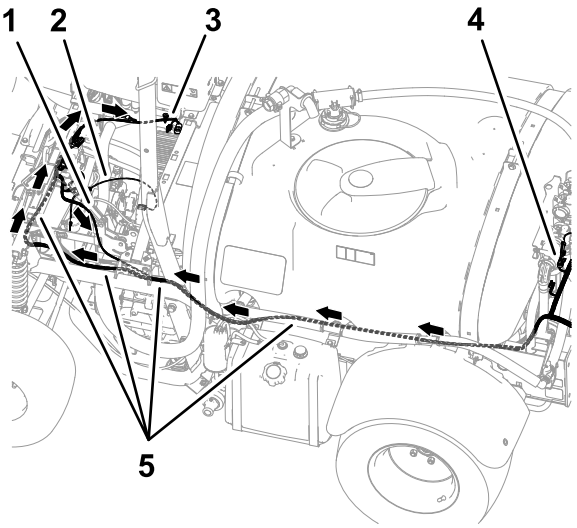

g199038

Figuur 62

1. Aftakking van 84 cm van kabelboom – pompkoppeling
2. Aftakking van 60 cm van kabelboom – NAAR PLUSPOOL ACCU, minpool accu en wisselstroomdynamo
3. Aftakking van 66 cm van kabelboom – ASC 10 INSCHAKELRELAIS, ZEKERING 50 A, DIODE, GESCHAKELD VERMOGEN VOOR GEN. 2 TOPCON, en ASC 10 voeding en CAN van X25
4. Aftakking van cm van kabelboom – ASC 10 en SPUITDOPKLEP 1 tot 10
5. Achterste kabelboom – 457 cm

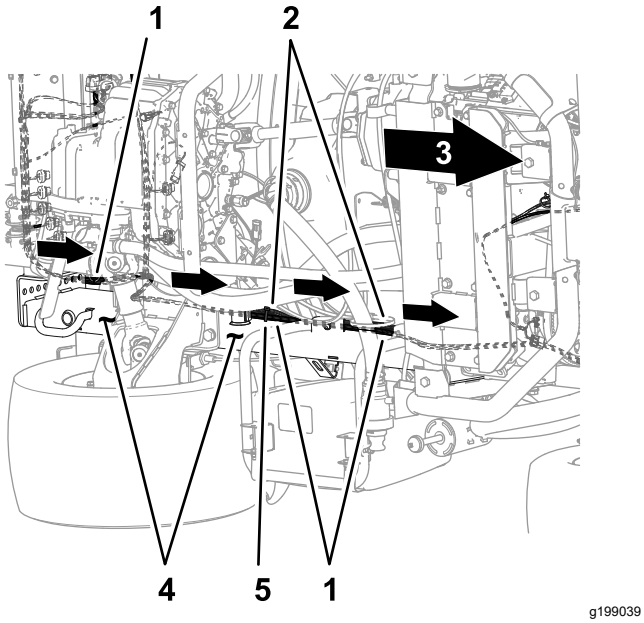

Figuur 63

Onderkant van machine

1. Achterste kabelboom – 457 cm
2. Machinekabelboom
3. Voorkant van machine
4. Linkerframekanaal
5. Kabelbinder

3. Leid de kabelboomaftakkingen van 84 cm, 60 cm en 66 cm van de achterste kabelboom langs de machinekabelboom aan de buitenkant van de parkeerrem.

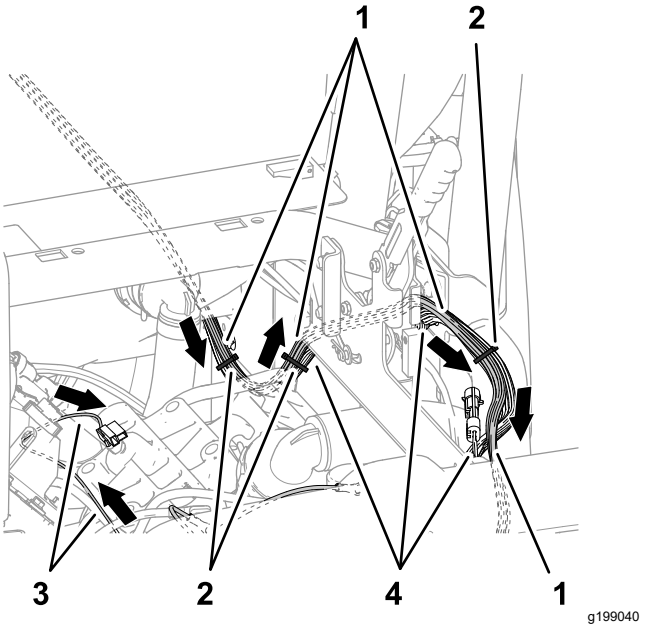

Figuur 64

1. Achterste kabelboom – 457 cm
2. Kabelbinders
3. Aftakking van 60 cm van kabelboom – NAAR PLUSPOOL ACCU, minpool accu en wisselstroomdynamo
4. Machinekabelboom

4. Leid de kabelboomaftakkingen van 84 cm, 60 cm en 66 cm van de achterste kabelboom over de schokbrekerbuis.

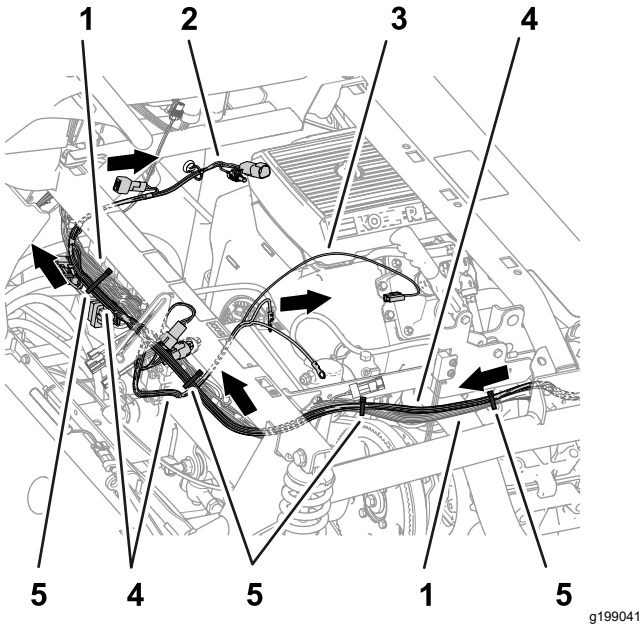

Figuur 65

1. Kabelboom van machine
2. Aftakking van 66 cm van kabelboom – ASC 10 INSCHAKELRELAIS, ZEKERING 50 A, DIODE, GESCHAKELD VERMOGEN VOOR GEN. 2 TOPCON, en ASC 10 voeding en CAN van X25
3. Aftakking van 60 cm van kabelboom – NAAR PLUSPOOL ACCU, minpool accu en wisselstroomdynamo
4. Achterste kabelboom – 457 cm
5. Kabelbinders

5. Bevestig de achterste kabelboom aan de machinekabelboom.
6. Leid achteraan de machine de aftakking van 89 cm van de kabelboom langs de voorzijde van het hefverdeelstuk en naar de rechterkant van de vloeistofstroommeter.

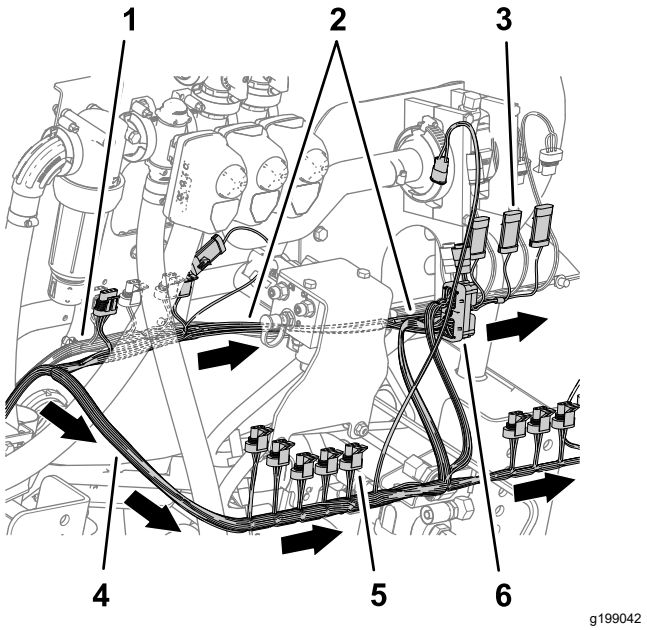

Figuur 66

1. Kabelboom van machine
2. Aftakking van 89 cm van kabelboom – DEBIETKLEP, HOOFDKLEP, VLOEISTOFSTROOMMETER, LINKERSPUITBOOM, MIDDELSTE SPUITBOOM en RECHTERSPUITBOOM
3. Connector met 3 pinnen (MIDDELSTE SPUITBOOM)
4. Connector met 3 contacten (SPUITBOOMKLEP 5)
5. Aftakking van 102 cm van kabelboom – ASC 10 en SPUITDOPKLEP 1 tot 10
6. Busconnector met 40 contacten (ASC 10)

7. Leid de kabelboomaftakking van 102 cm langs de achterzijde van het hefverdeelstuk en naar rechts.

De connectoren van de linker-, rechter- en middelste spuitboomklep aansluiten

1. Sluit de connector met 3 pinnen van de aftakking van 89 cm van de achterste kabelboom met aanduiding LEFT SPRAY (linkerspuitboom) aan op de connector met 3 contacten van de machinekabelboom met aanduiding LEFT SPRAY VALVE (linkerspuitboomklep).

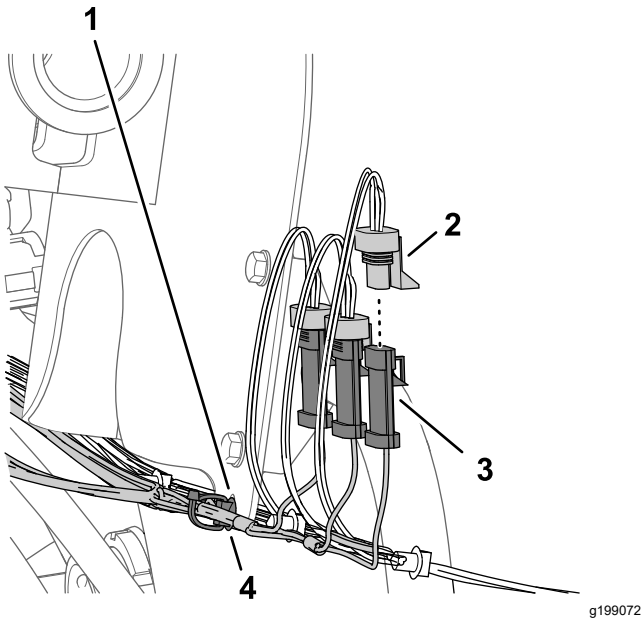

Figuur 67

1. Beugel van vloeistofstroommeter
2. Connector met 3 contacten – Aftakking van 89 cm van achterste kabelboom (RECHTERSPUITBOOM)
3. Connector met 3 pinnen (machinekabelboom – RECHTERSPUITBOOMKLEP)
4. Druknagel

2. Sluit de connector met 3 pinnen van de achterste kabelboom met aanduiding CENTER SPRAY (middelste spuitboom) aan op de connector met 3 contacten van de machinekabelboom met aanduiding CENTER SPRAY VALVE (middelste spuitklep).
3. Sluit de connector met 3 pinnen van de achterste kabelboom met aanduiding RIGHT SPRAY (rechterspuitboom) aan op de connector met 3 contacten van de machinekabelboom met aanduiding RIGHT SPRAY VALVE (rechterspuitklep).
4. Steek de druknagels van de achterste kabelboom in de opening in de flens van de beugel van de vloeistofstroommeter.

De elektrische connectoren van de vloeistofstroommeter, de hoofdspuitboomklep en de debietkleppen aansluiten

1. Sluit de elektrische connector van de aftakking van 89 cm van de achterste kabelboom met aanduiding FLOW METER (vloeistofstroommeter) aan op de connector met 3 pinnen van de vloeistofstroommeter.

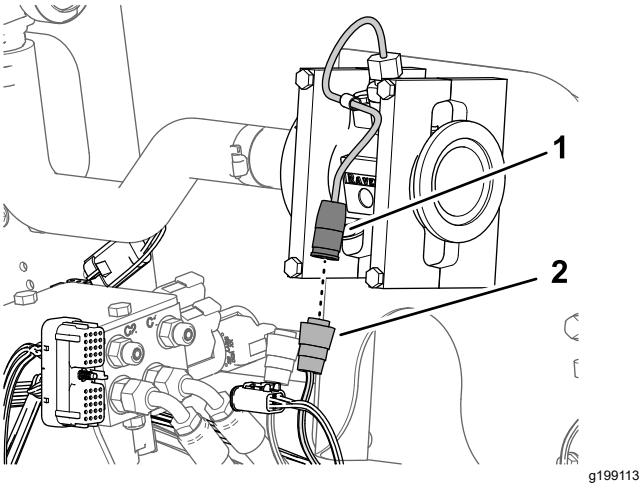

Figuur 68

1. Connector met 3 pinnen (vloeistofstroommeter)
2. Connector met 3 contacten van aftakking van 89 cm van achterste kabelboom – VLOEISTOFSTROOMMETER

2. Sluit de connector met 3 pinnen van de aftakking van 89 cm van de achterste kabelboom met aanduiding MASTER VALVE (hoofdklep) aan op de connector met 3 contacten van de machinekabelboom met aanduiding MASTER SPRAY VALVE (hoofdspuitklep).

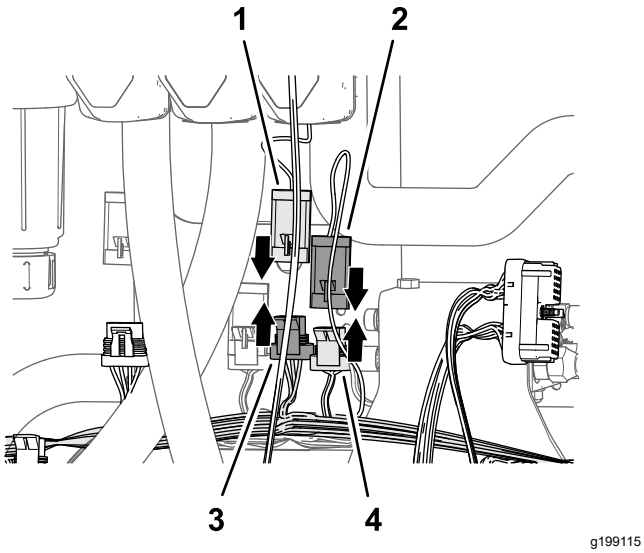

Figuur 69

1. Connector met 3 pinnen (actuator – hoofdspuitklep)
2. Connector met 3 pinnen (van aftakking van 89 cm van achterste kabelboom van spuitsysteem – HOOFDKLEP)
3. Connector met 3 pinnen (van aftakking van 89 cm van achterste kabelboom van spuitsysteem – HOOFDKLEP)
4. Connector met 3 contacten (machinekabelboom – HOOFDSPUITKLEP)

3. Sluit de connector met 3 pinnen van de actuator voor de hoofdspuitklep aan op de connector met 3 contacten van de aftakking van 89 cm van de achterste kabelboom met aanduiding MASTER VALVE (hoofdklep).
4. Sluit de connector met 4 pinnen van de actuator voor de debietklep aan op de connector met 4 contacten van de aftakking van 89 cm van de achterste kabelboom met aanduiding RATE VALVE (debietklep).

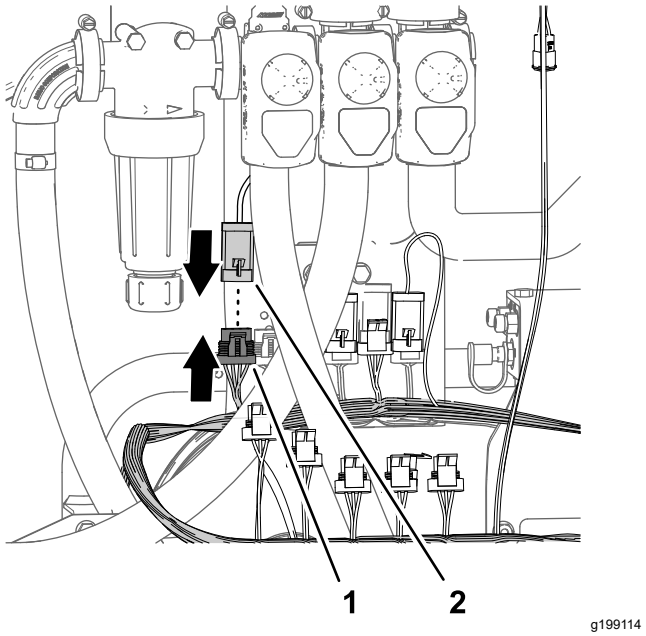

Figuur 70

1. Connector met 4 contacten - van aftakking van 89 cm van achterste kabelboom – DEBIETKLEP
2. Connector met 4 pinnen (actuator – debietklep)

12

Het verdeelstuk van de vloeistofstroommeter monteren

Benodigde onderdelen voor deze stap:

1	Rechte slangpilaar (1" x 2")
3	Slangklem (¾" tot 1½")
1	Slang (1" x 5¾")
1	Verdeelstuk
1	Slang (1" x 16")

Het verdeelstuk in elkaar zetten

1. Monteer de slang (1" x 5¾") op de rechte slangpilaar (1" x 2"); gebruik hierbij een slangklem (¾" tot 1½") en zet de klem handmatig vast.

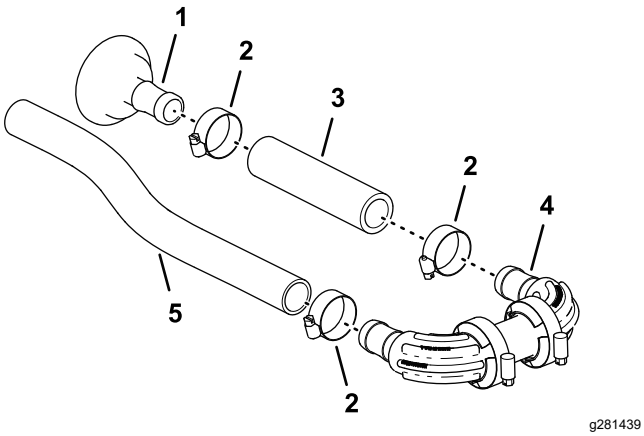

Figuur 71

1. Rechte slangpilaar (1" x 2")
2. Slangklem (¾" tot 1½")
3. Slang (1" x 5¾")
4. Verdeelstuk
5. Slang (1" x 16")

2. Monteer het andere uiteinde van de slang (1" x 5¾") op de geribde fitting van het verdeelstuk; gebruik hierbij een slangklem en draai de slangklem handmatig vast.
3. Monteer de slang (1" x 16") op de andere geribde fitting van het verdeelstuk; gebruik hierbij een slangklem en draai deze handmatig vast.

Het verdeelstuk op de vloeistofstroommeter monteren

1. Monteer de rechte slangpilaar (1" x 2") op de flens van de vloeistofstroommeter; gebruik hierbij de pakking van 38 mm en de flensklem van 51 mm.

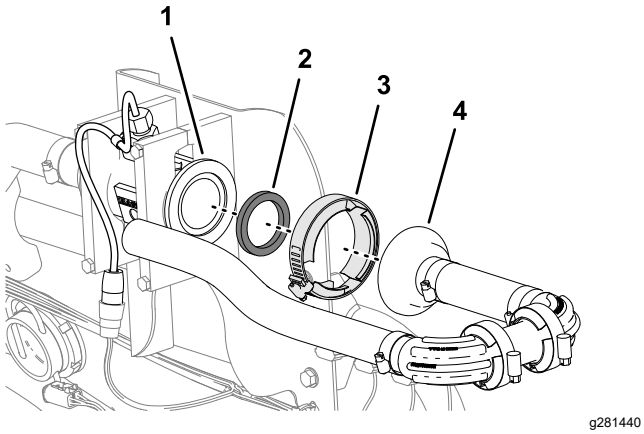

Figuur 72

1. Flens (vloeistofstroommeter)
2. Pakking, 38 mm
3. Flensklem, 51 mm
4. Rechte slangpilaar (1" x 2")

2. Draai de flensklem met de hand vast.

13

De omloopslangen op de tank monteren

Benodigde onderdelen voor deze stap:

1	Omloopslang
1	Afsluitklep

De omloopslangen op de tank monteren

1. Lijn de omloopslang uit op de tank.

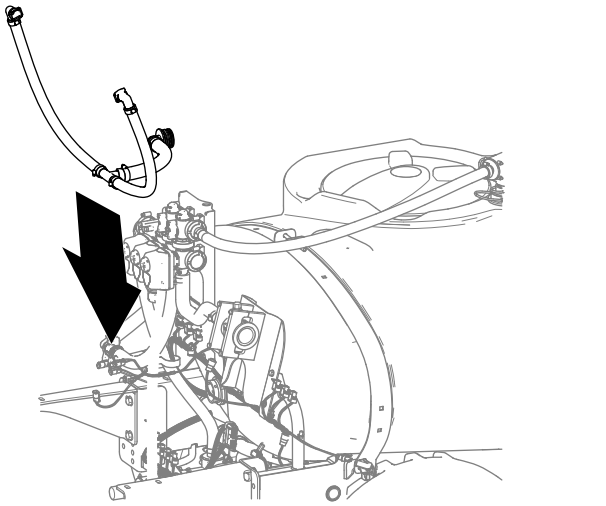

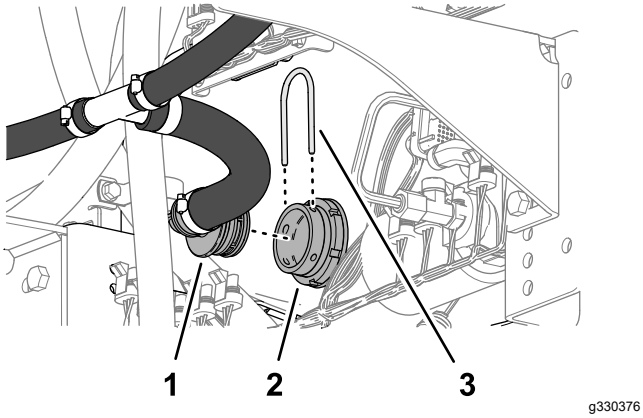

Figuur 73

1. Geribde fitting van 90° (omloopslang)
2. Tussenschotfitting (spuittank)
3. Borgclip

2. Bevestig de geribde fitting van 90° met een borgclip aan de tussenschotfitting van de tank.

14

De aangepaste middelste spuitboom monteren

Geen onderdelen vereist

Procedure

Hefvermogen: 55 kg

1. Gebruik een hijswerktuig met het gespecificeerde hefvermogen; breng de middelste spuitboom omhoog en lijn de spuitboom uit met de openingen in de steunbeugels.

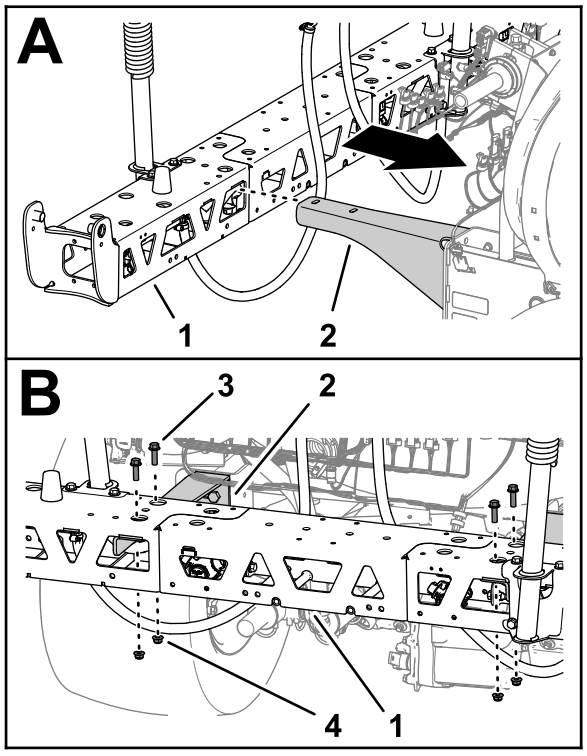

g330379

Figuur 74

1. Middelste spuitboom
2. Steunbeugel
3. Flenskopbout (⅜" x 1¼")
4. Flensborgmoer (⅜")

2. Monteer de middelste spuitboom aan de steunbeugels; gebruik hierbij de 4 flenskopbouten (⅜" x 1¼") en 4 flensborgmoeren (⅜").
3. Draai de moeren en bouten vast met een torsie van 37 tot 45 N·m.

15

Het verdeelstuk van de hefcilinder monteren op de cilinderbevestiging

Geen onderdelen vereist

Procedure

1. Maak het hefverdeelstuk los van de bevestigingsbeugel voor de klep.
2. Lijn de openingen in de steunbeugel voor het hefverdeelstuk van de spuitbomen uit met de openingen in de cilinderbevestiging.

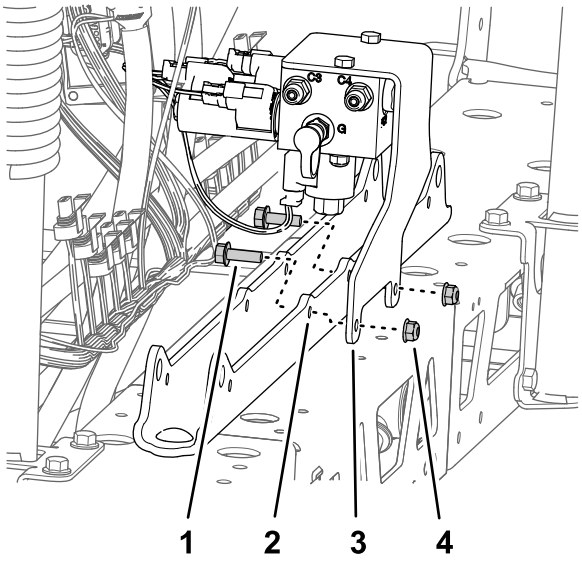

g199754

Figuur 75

1. Flenskopbout (5/16" x 1")
2. Cilinderbevestiging
3. Steunbeugel (hefverdeelstuk van spuitboom)
4. Flensborgmoer (5/16")

3. Monteer de steunbeugel op de cilinderbevestiging; gebruik hierbij de 2 flenskopbouten (5/16 x 1") en 2 flensborgmoeren (5/16").
4. Haal de bouten en moeren aan met 1978 tot 2542 N·cm.

16

De klepbevestiging, de dosis/spuitboomcontroller en de spuitboomkleppen plaatsen

Benodigde onderdelen voor deze stap:

1	Klepbevestiging en klep
1	Dosis/spuitboomcontroller
4	Magneet
4	Bout (nr. 8)
4	Platte ring
4	Borgmoer (nr. 8)
2	Dop (snelkoppelfitting)
8	Flenskopbouten (5/16" x ¾")
8	Flensborgmoeren (5/16")
1	Slangklem
1	Druknagel (kabelbinder)
3	Druknagel (connectorankers)

De controller op de klepbevestiging monteren

1. Bevestig de magneten aan de controller met 4 bouten (nr. 8), 4 ringen en 4 borgmoeren (nr. 8).

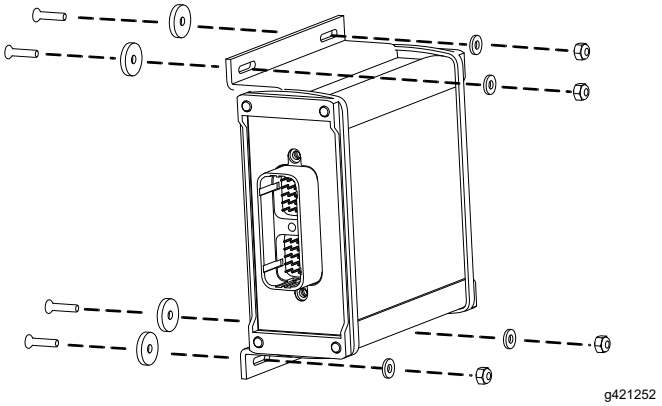

g421252

Figuur 76

2. Plaats de controller op de klepbevestiging.

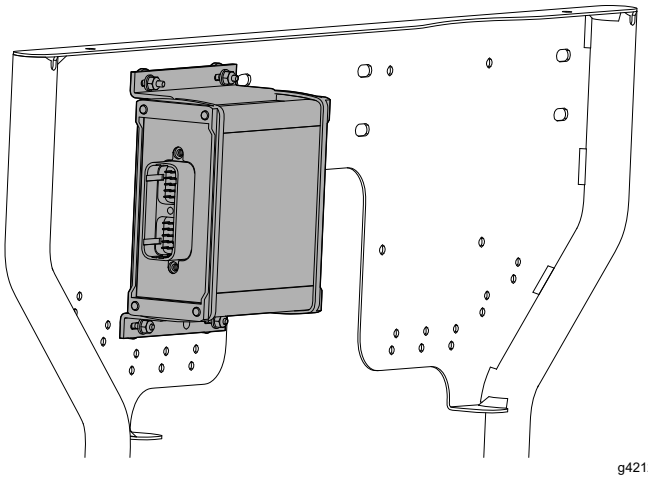

g421245

Figuur 77

De 3 spuitboomkleppen op de klepbevestiging monteren

1. Monteer de 3 spuitboomkleppen op de flens van klep 7 van de spuitkleppen met de flensklem en de pakking.

   Belangrijk: **U kunt de linker-, rechter- en middelste spuitboomklep van het GeoLink spuitsysteem als volgt identificeren: linkerspuitboomklep – spuitdop 8, middelste spuitboomklep – spuitdop 9, en rechterspuitboomklep – spuitdop 10.**

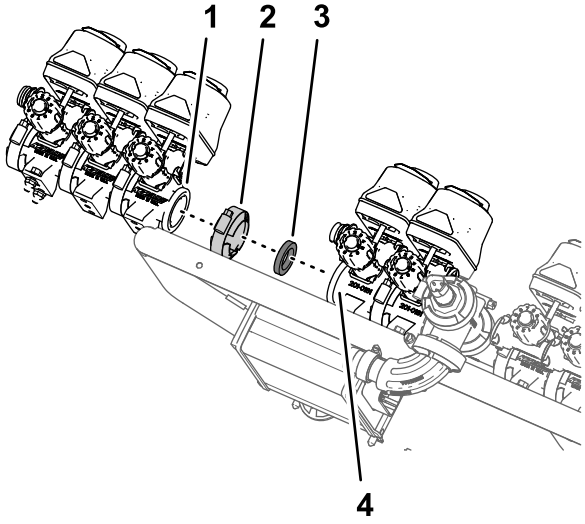

g199387

Figuur 78

1. Flens – spuitboomklep (linkerspuitboom – spuitdopklep 8)
2. Flensklem
3. Pakking
4. Flens - spuitboomklep 7 (GeoLink spuitklep)

2. Bevestig de vrouwelijke snelkoppeling voor de omloopklep van spuitboomklep 8 aan

de snelkoppeling voor de omloopklep van spuitboomklep 7; gebruik de borgclip die u eerder hebt verwijderd.

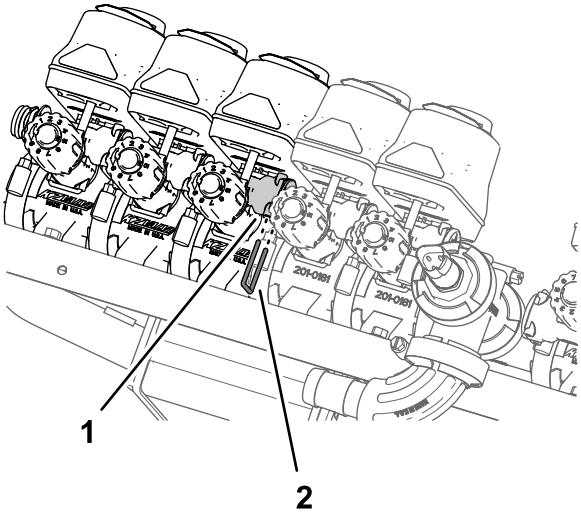

g199386

Figuur 79

1. Vrouwelijke snelkoppeling (omloopklep)
2. Borgclip

3. Monteer spuitdopklep 10 aan de klepbevestiging met de 2 flenskopbouten (¼" x ¾") en 2 borgmoeren (¼") die u eerder hebt verwijderd.

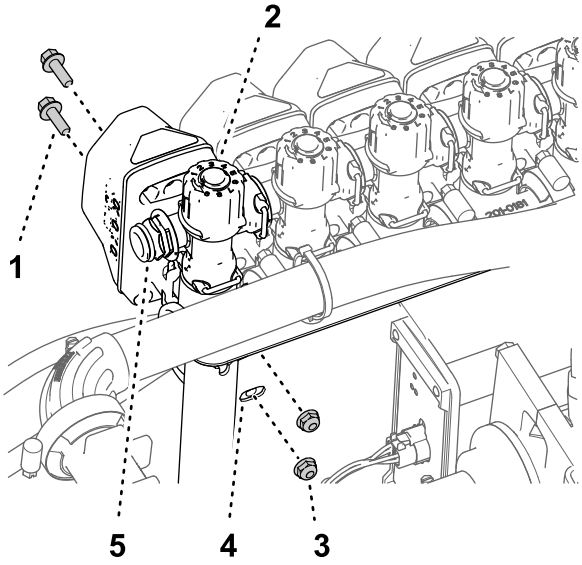

g201492

Figuur 80

Machines zonder spuitstok of elektrische slanghaspel

1. Flenskopbout (¼" x ¾")
2. Spuitboomklep 10
3. Borgmoer (¼")
4. Klepbevestiging
5. Snelkoppelfitting (plug)

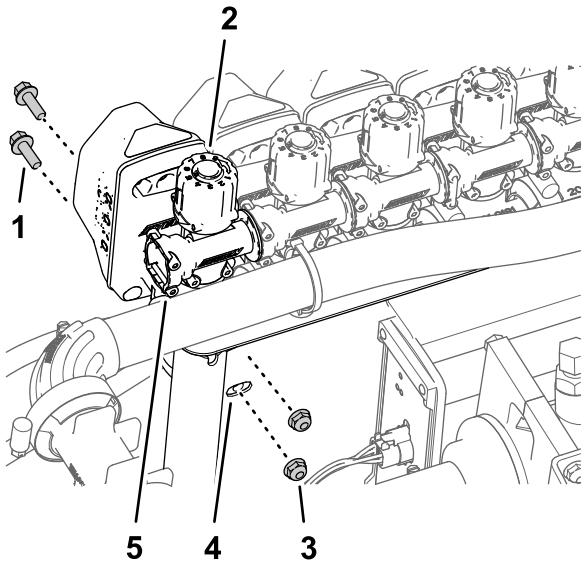

g201569

Figuur 81

Machines met spuitstok of elektrische slanghaspel

1. Flenskopbout (¼" x ¾")
2. Spuitboomklep 10
3. Borgmoer (¼")
4. Klepbevestiging
5. Vrouwelijke snelkoppelfitting

4. Haal de flenskopbouten en borgmoeren aan met 1017 tot 1243 N·cm.

De klepbevestiging en spuitboomklep op de machine monteren

Hefvermogen: 23 kg

1. Gebruik een hijswerktuig met het gespecificeerde hefvermogen om de klepbevestiging en spuitboomklep op te hijsen en boven de middelste spuitboom uit te lijnen.

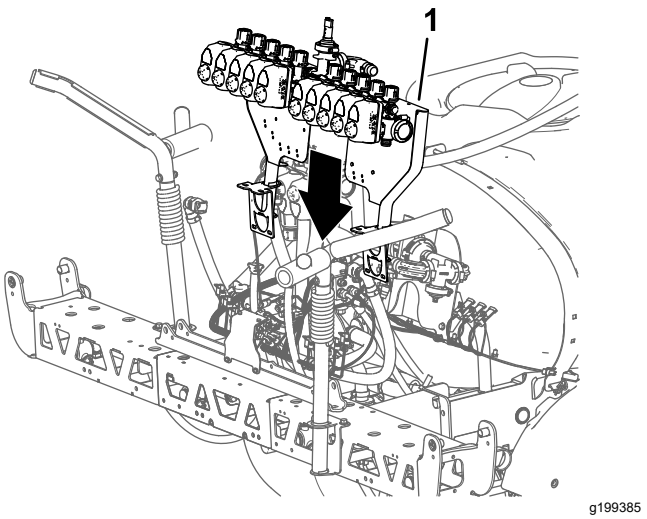

Figuur 82

1. Klepbevestiging en spuitklep

2. Lijn de openingen in de montagebeugel van de klepbevestiging uit met de openingen in het frame van de middelste spuitboom.

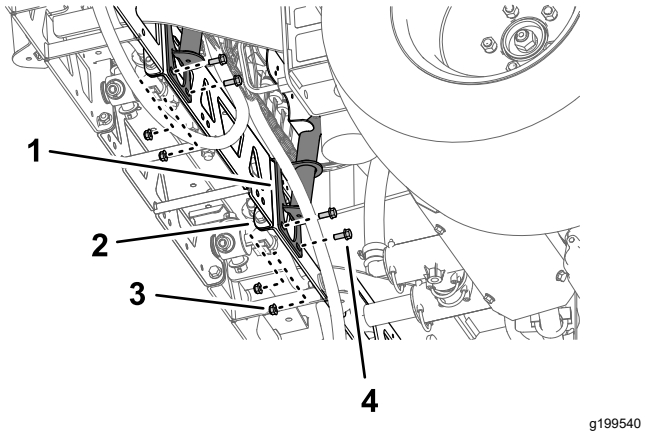

Figuur 83

1. Beugel (klepbevestiging)
2. Frame (middelste spuitboom)
3. Flensborgmoer (5/16")
4. Flenskopbout (5/16" x ¾")

3. Monteer de klepbevestiging op het frame; gebruik hierbij 4 bouten (5/16" x ¾") en 4 flensborgmoeren (5/16").

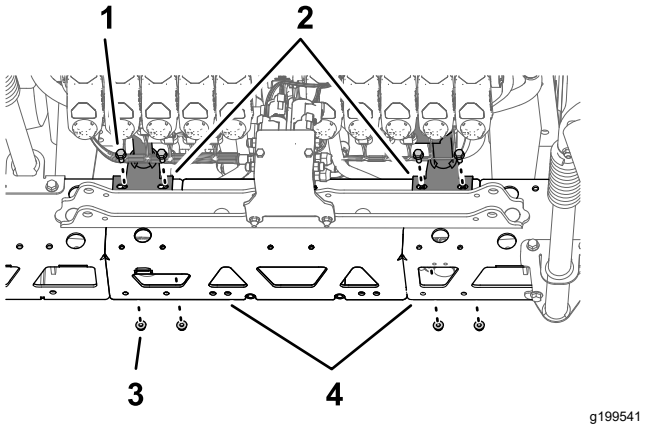

Figuur 84

1. Flenskopbout (5/16" x ¾")
2. Beugel (klepbevestiging)
3. Flensborgmoer (5/16")
4. Frame (middelste spuitboom)

4. Herhaal stap 2 tot en met 3 voor de andere montagebeugel van de klepbevestiging aan het andere frame.
5. Haal de flenskopbouten en flensborgmoeren aan met 1978 tot 2542 N·cm.

De slang monteren op het klepverdeelstuk

1. Monteer de slang (1" x 16") op de flensfitting van 90° (1").

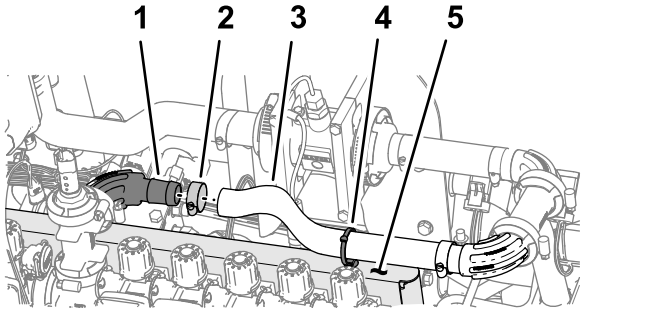

Figuur 85

1. Flensfitting van 90° (1")
2. Slangklem
3. Slang (1" x 16")
4. Druknagel (kabelbinder)
5. Klepbevestiging

2. Bevestig de slang met een slangklem aan de flensfitting.
3. Breng de kabelbinder/druknagel aan in de opening bovenaan de klepbevestiging.
4. Bevestig de kabelbinder/druknagel rond de slang (1" x 16").

De omloopslangen van de spuitboom monteren

1. Verwijder de borgclips van de vrouwelijke aansluitingen van de snelkoppelfittings.
2. Monteer de snelkoppelfitting van de omloopslang op de snelkoppelfitting aan de omloopklep bij spuitboomklep 10.

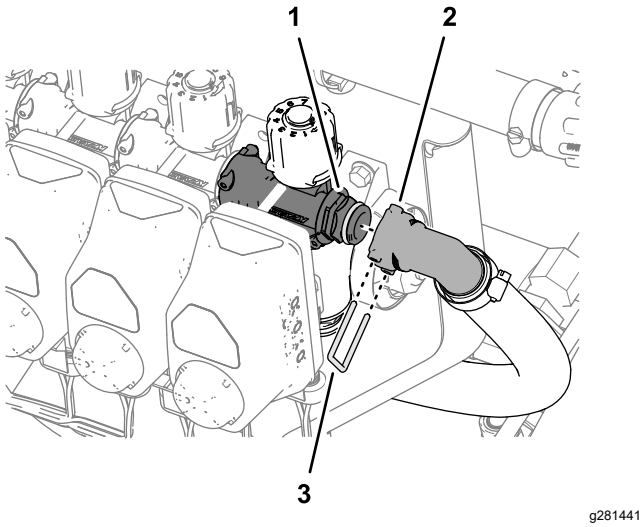

Figuur 86

1. Snelkoppelfitting (omloopklep)
2. Vrouwelijke aansluiting – snelkoppelfitting
3. Borgclip

3. Bevestig de snelkoppelfittings voor de omloopslang en de omloopklep met de borgclip.
4. Herhaal stap 1 tot en met 3 voor de snelkoppelfittings bij spuitboomklep 1.

17

De achterste kabelboom aansluiten op de achterkant van de machine

Geen onderdelen vereist

De elektrische connectoren van de spuitboomklep aansluiten

1. Monteer de druknagels van de elektrische connectoren van de klepactuator in de openingen in de klepbevestiging.

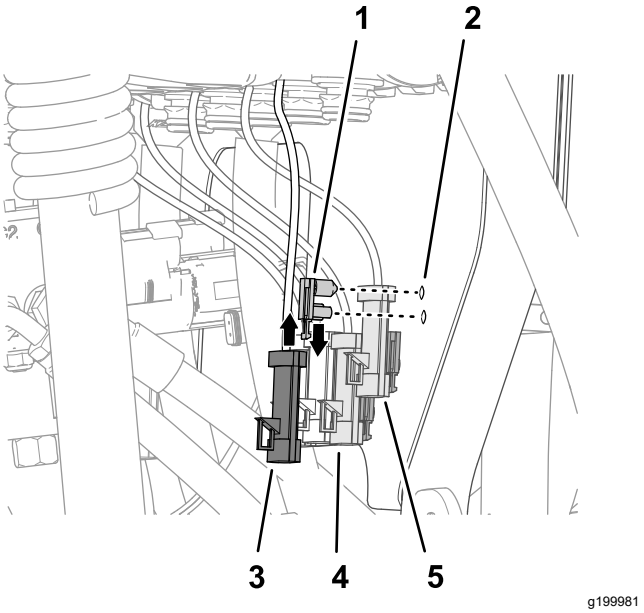

Figuur 87

1. Druknagel (elektrische connector van klepactuator)
2. Klepbevestiging
3. Connector met 3 pinnen (klepactuator – locatie 10)
4. Connector met 3 pinnen (klepactuator – locatie 8)
5. Connector met 3 pinnen (klepactuator – locatie 9)

2. Sluit de connector met 3 contacten van de aftakking van 89 cm van de achterste kabelboom met aanduiding NOZZLE VALVE 1 (spuitdopklep 1) aan op de connector met 3 pinnen van de klepactuator uiterst links (locatie 1).

   Opmerking: De klepactuatorlocaties 1 tot 10 lopen op van links naar rechts, van achter de machine gezien.

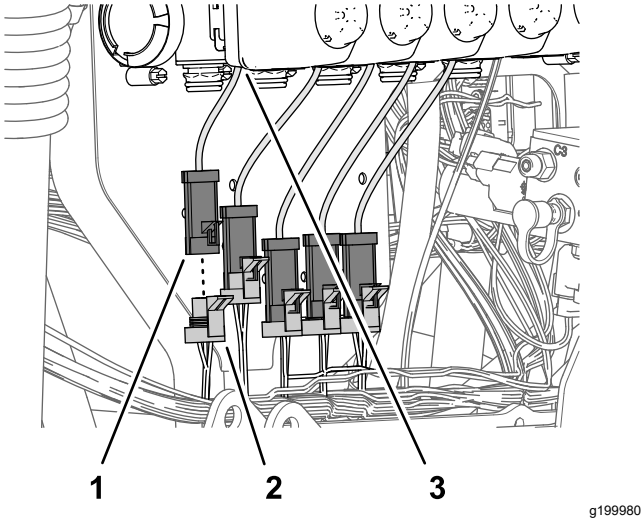

Figuur 88

1. Connector met 3 pinnen (klepactuator – locatie 1)
2. Connector met 3 contacten - van aftakking van 89 cm van achterste kabelboom – SPUITDOPKLEP 1
3. Klepactuator (locatie 1)

3. Sluit de connector met 3 contacten van de aftakking van 89 cm van de achterste kabelboom met aanduiding NOZZLE VALVE 2 (spuitdopklep 2) aan op de connector met 3 pinnen van de klepactuator (locatie 2).
4. Sluit de overige connectors met 3 contacten van de aftakking van 89 cm van de achterste kabelboom aan op de connector met 3 pinnen van de klepactuators.

   Opmerking: Zorg ervoor dat de connectors met 3 contacten aangesloten zijn op de overeenkomende klepactuatorlocatie.

De achterste kabelboom aansluiten op de drukomzetter

Sluit de connector met 3 contacten van de aftakking van 61 cm van de achterste kabelboom met aanduiding PRESSURE TRANSDUCER GREEN WEDGE (drukomzetter groene wig) aan op de connector met 3 pinnen van de drukomzetter.

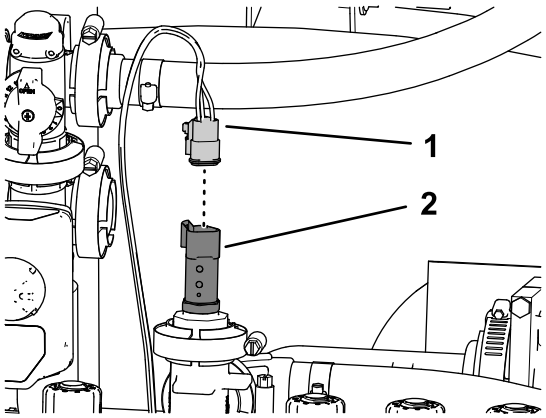

Figuur 89

1. Connector met 3 contacten – aftakking van 61 cm van achterste kabelboom (DRUKOMZETTER GROENE WIG)
2. Connector met 3 pinnen (drukomzetter)

De achterste kabelboom aansluiten op de ASC 10

1. Sluit de connector met 40 contacten van de aftakking van 102 cm van de achterste kabelboom aan op de connector met 40 pinnen van de spuitcontroller van de ASC 10.

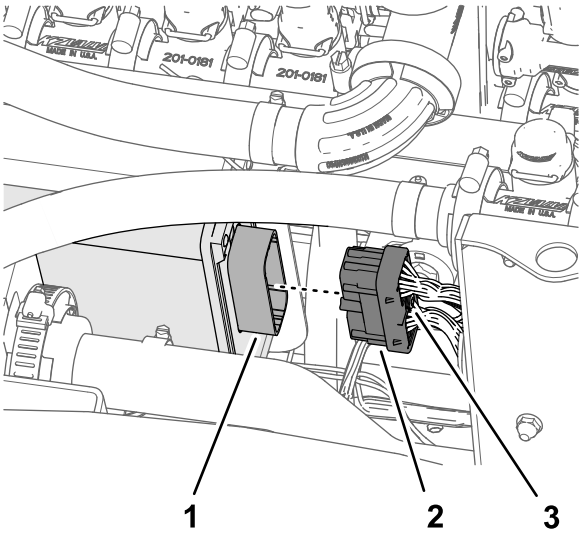

Figuur 90

1. Connector met 40 pinnen (ASC 10 spuitcontroller)
2. Connector met 40 contacten (kabelboomaftakking van 102 cm)
3. Kartelschroef

2. Draai de kartelschroef van de connector met 40 contacten handmatig in de connector van de ASC 10.

3. Steek de connector met 4 contacten van de achterste kabelboom met aanduiding TO ASC 10 (naar ASC 10) in de connector met 4 pinnen van de spuitcontroller van de ASC 10.

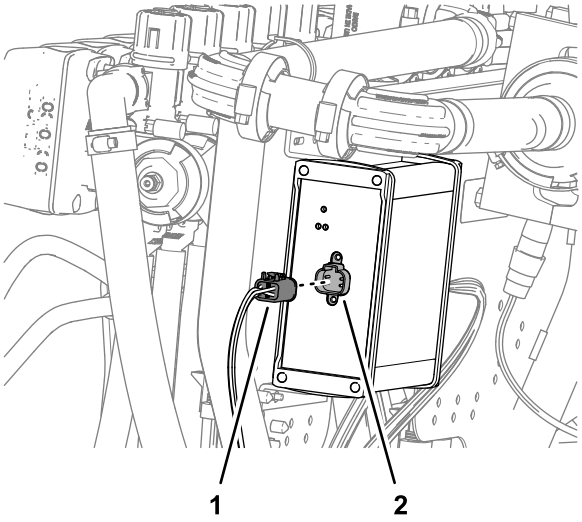

g281443

Figuur 91

1. Connector met 4 contacten (NAAR ASC 10)
2. Connector met 4 pinnen (ASC 10 spuitcontroller)

18

De hefcilinders van de spuitboom monteren

Benodigde onderdelen voor deze stap:

4	Hydraulische slang (¼" x 24¾")

De hefcilinders monteren

1. Lijn het vaste uiteinde van de hefcilinder uit met de opening van 16 mm in de cilinderbevestiging.

   Opmerking: Zorg ervoor dat de openingen voor de uitgaande en ingaande slag van de cilinder uitgelijnd zijn.

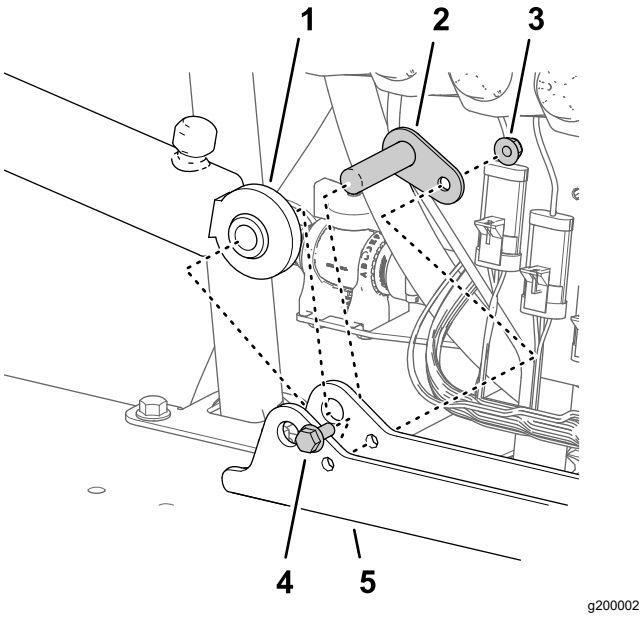

g200002

Figuur 92

1. Hefcilinder (vaste uiteinde)
2. Draaipen
3. Flensborgmoer (5/16")
4. Flenskopbout (5/16" x ¾")
5. Cilinderbevestiging

2. Monteer de cilinder op de cilinderbevestiging; gebruik hierbij de draaipen, flenskopbout en flensmoer.
3. Haal de bout en moer aan met 1978 tot 2542 N·cm.
4. Herhaal stap 1 tot en met 3 voor de andere hefcilinder aan de andere kant van de cilinderbevestiging.

De slangen van de hefcilinder aansluiten

1. Monteer losjes een nieuwe hydraulische slang (¼" x 24¾") tussen de opening voor de uitgaande slag van de hefcilinder van de linkerspuitboom en opening C3 van het hefverdeelstuk van de spuitboom.

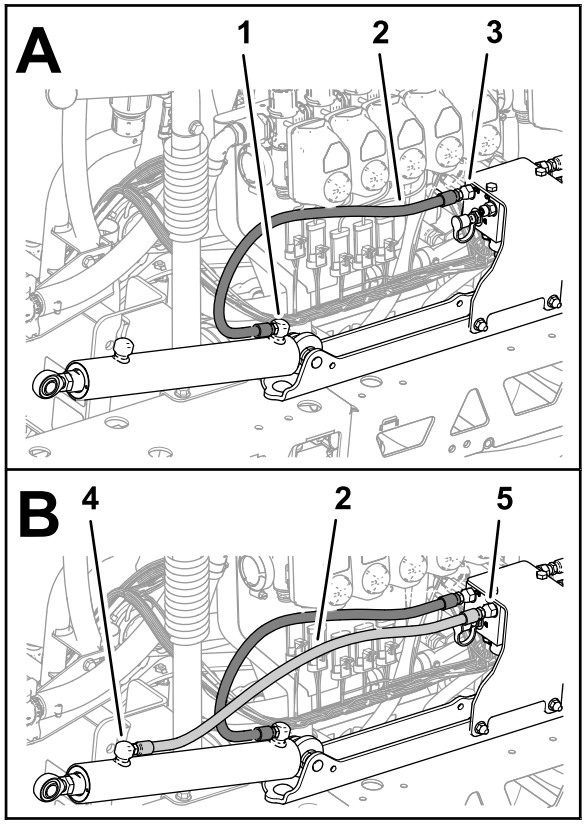

g200075

Figuur 93

1. Opening voor uitgaande slag (hefcilinder linkerspuitboom)
2. Hydraulische slang (¼" x 24¾")
3. Opening C3 (hefverdeelstuk van spuitboom)
4. Opening voor ingaande slag (hefcilinder linkerspuitboom)
5. Opening C4 (hefverdeelstuk van spuitboom)

2. Monteer losjes een nieuwe hydraulische slang (¼" x 24¾") tussen de opening voor de ingaande slag van de hefcilinder van de linker spuitboom en opening C4 van het hefverdeelstuk van de spuitboom.
3. Monteer losjes een nieuwe hydraulische slang (¼" x 24¾") tussen de opening voor de uitgaande slag van de hefcilinder van de rechter spuitboom en opening C1 van het hefverdeelstuk van de spuitboom.

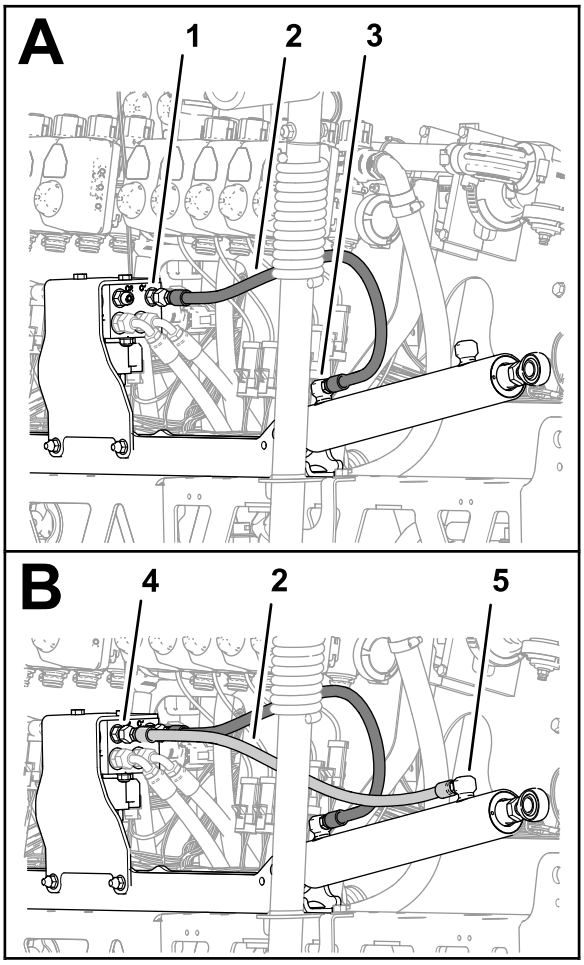

g200076

Figuur 94

1. Opening C1 (hefverdeelstuk van spuitboom)
2. Hydraulische slang (¼" x 24¾")
3. Opening voor uitgaande slag (hefcilinder rechterspuitboom)
4. Opening C2 (hefverdeelstuk van spuitboom)
5. Opening voor ingaande slag (hefcilinder rechter spuitboom)

4. Monteer losjes een nieuwe hydraulische slang (¼" x 24¾") tussen de opening voor de ingaande slag van de hefcilinder van de rechter spuitboom en opening C2 van het hefverdeelstuk van de spuitboom.
5. Draai de slangfittings van de openingen voor de uit- en ingaande slag van de hefcilinders vast met een torsie van 21 tot 26 N·m.
6. Draai de wartelmoeren van de slangen van het hefverdeelstuk van de spuitbomen vast met een torsie van 24 tot 30 N·m.

19

De buitenste spuitbomen monteren

Benodigde onderdelen voor deze stap:

4	Nylon flenslager
1	Toevoerslang van 188 cm
1	Toevoerslang van 234 cm
1	Toevoerslang van 279 cm

De houders van de buitenste spuitbomen verwijderen

1. Snijd de slang tussen 2 houders af.

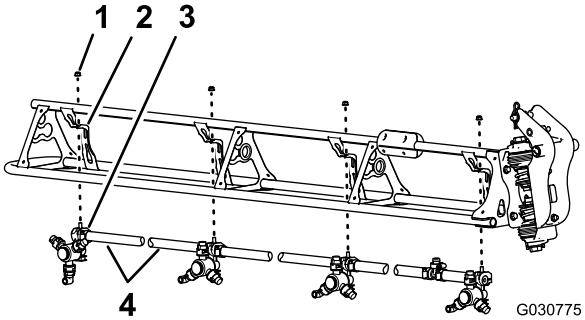

Figuur 95

1. Flensborgmoer (5/16")
2. Houderbevestiging
3. Houder
4. Slang (binnendiameter van ¾")

2. Verwijder de flensborgmoer (5/16") waarmee de houder vastgemaakt is aan de houderbevestiging.
3. Herhaal de stappen voor de andere 3 houders.

   Opmerking: Bewaar de flensborgmoer en de houders.

   Opmerking: Gooi de slangen, klemmen en T-fitting weg.
4. Herhaal de stappen voor de andere buitenste spuitboom.
5. Verwijder de schroeven uit roestvrij staal (nr. 12 x 1¼") waarmee de bovenste klemhelften en de dubbele of enkele steel met slangribbel (¾") bevestigd zijn aan de behuizing van de spuitdoppen, en verwijder de stelen met slangribbel.

Opmerking: De inbusbout (5/16" x ¾" – roestvrij staal) komt los van de bovenste klemhelft wanneer u de klem opent. Bewaar de bout voor montage.

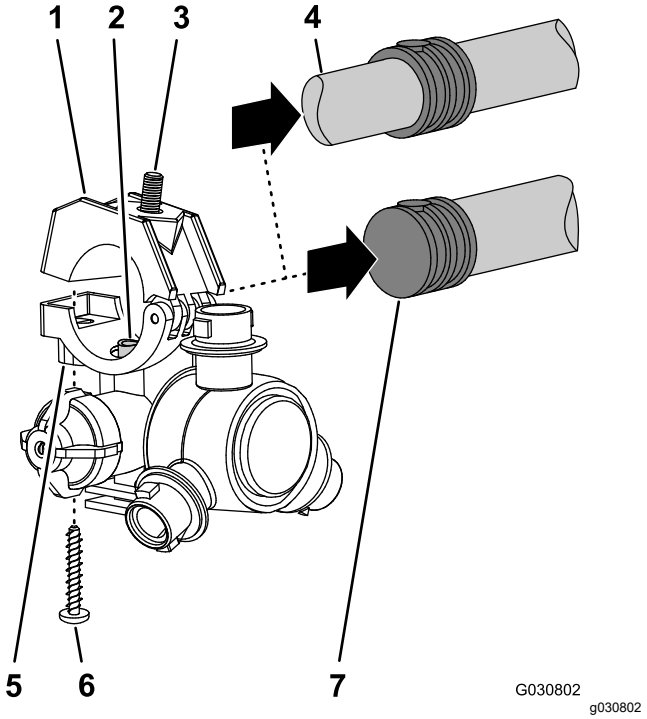

Figuur 96

1. Bovenste klemhelft
2. Verbindingsbuis
3. Inbusbout (5/16" x ¾" – roestvrij staal)
4. Dubbele steel met slangribbel (slang van ¾")
5. Houder
6. Schroef van roestvrij staal (nr. 12 x 1¼")
7. Enkele steel met slangribbel (slang van 3/4")

De buitenste spuitbomen op de machine monteren

Hefvermogen: 46 kg

1. Gebruik een hijswerktuig met voldoende hefvermogen om de buitenste spuitboom omhoog te brengen.
2. Steek een nylon flenslager in de openingen van 31,8 mm aan weerszijden van de draaifitting.

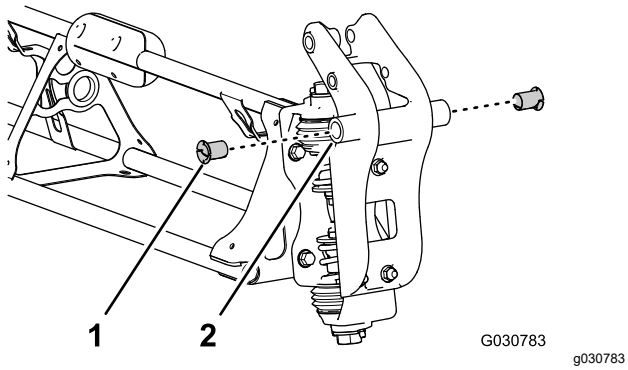

Figuur 97

1. Nylon flenslager
2. Draaifitting (buitenste spuitboom)

3. Lijn de lagers in de draaifitting uit met de openingen in de flenzen van de draaibeugel aan het uiteinde van de middelste spuitboom.

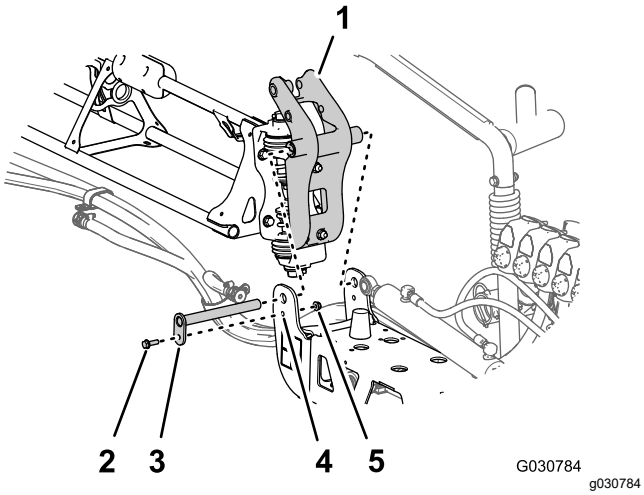

Figuur 98

1. Draaifitting (buitenste spuitboom)
2. Flensbout (5/16" x 1")
3. Draaipen
4. Draaibeugel (middelste spuitboom)
5. Flensborgmoer (5/16")

4. Monteer de draaifitting op de draaibeugel; gebruik hierbij de draaipen, flensbout (5/16" x 1") en flensborgmoer (5/16").
5. Haal de bout en moer aan met een torsie van 1978 tot 2542 N·cm.
6. Lijn het stanguiteinde van de hefcilinder uit met de opening van 25 mm in de arm van de draaifitting.

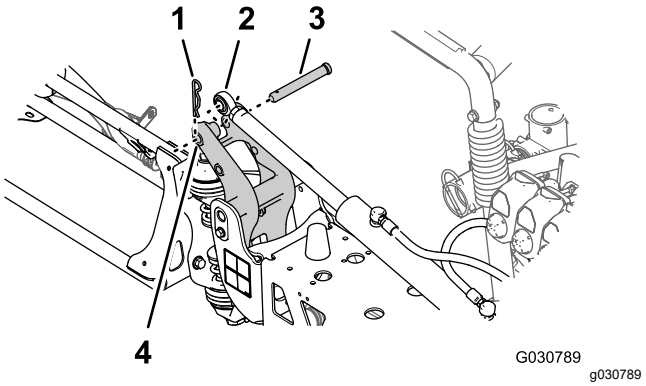

Figuur 99

1. R-pen
2. Stanguiteinde (hefcilinder)
3. Gaffelpen
4. Opening van 25 mm – arm van de draaifitting

7. Bevestig de hefcilinder aan de draaifitting met de gaffelpen en de R-pen.
8. Herhaal stap 1 tot en met in 7 voor de buitenste spuitboom aan de andere kant van de machine.

20

De slangen plaatsen

Benodigde onderdelen voor deze stap:

2	Toevoerslang van 279 cm
2	Toevoerslang van 234 cm
4	Toevoerslang van 188 cm
2	Toevoerslang van 81 cm

De slangen aan de spuitboomkleppen monteren

Opmerking: Verzeker dat de geribde fitting goed op de koppeling is gedrukt.

Zet de geribde fittings met een borgclip vast aan de koppelingen.

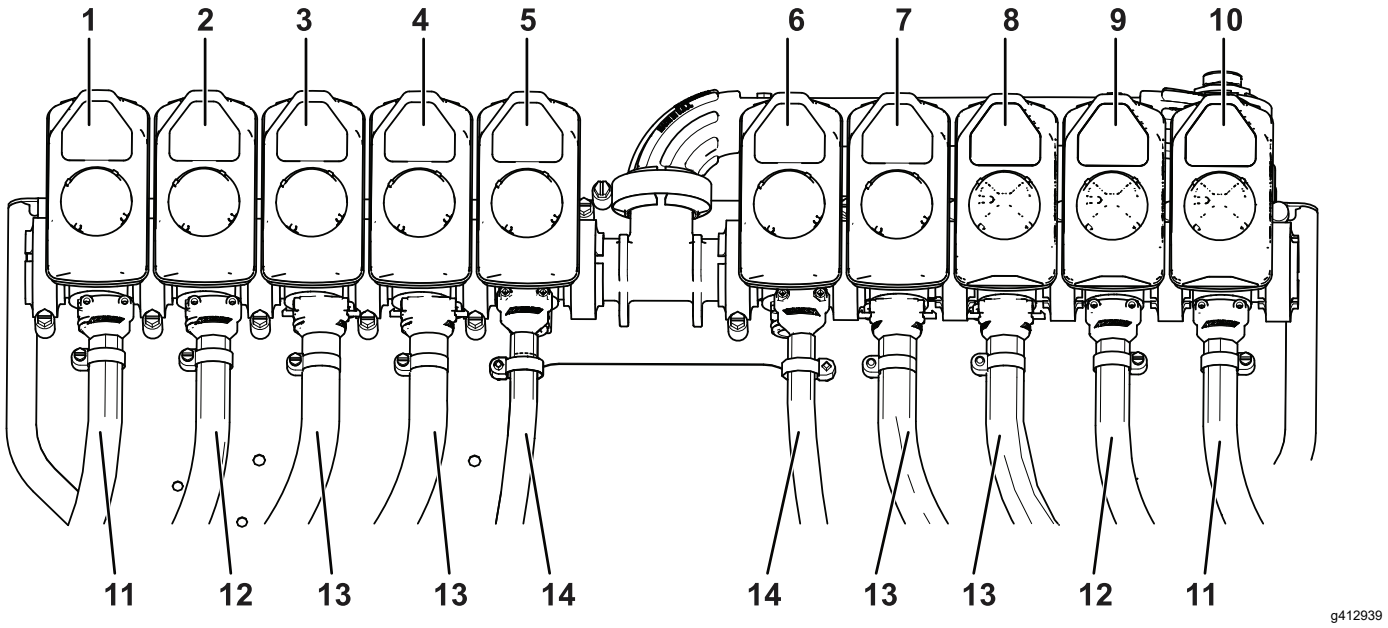

Figuur 100

1. Spuitboomklep 1
2. Spuitboomklep 2
3. Spuitboomklep 3
4. Spuitboomklep 4
5. Spuitboomklep 5
6. Spuitboomklep 6
7. Spuitboomklep 7
8. Spuitboomklep 8
9. Spuitboomklep 9
10. Spuitboomklep 10
11. Toevoerslang van 279 cm
12. Toevoerslang van 234 cm
13. Toevoerslang van 188 cm
14. Toevoerslang van 81 cm

Opmerking: De toevoerslang van 81 cm heeft een T-fitting met twee vertakkingen en 2 enkele geribde slangstelen.

Spuitboom	Spuitboom-klep	Spuitdop	Toevoerslang
Links	1	1	279 cm
	2	2	234 cm
	3	3	188 cm
	4	4	188 cm
Midden	5	5 en 6	81 cm
	6	7 en 8	81 cm
Rechts	7	9	188 cm
	8	10	188 cm
	9	11	234 cm
	10	12	279 cm

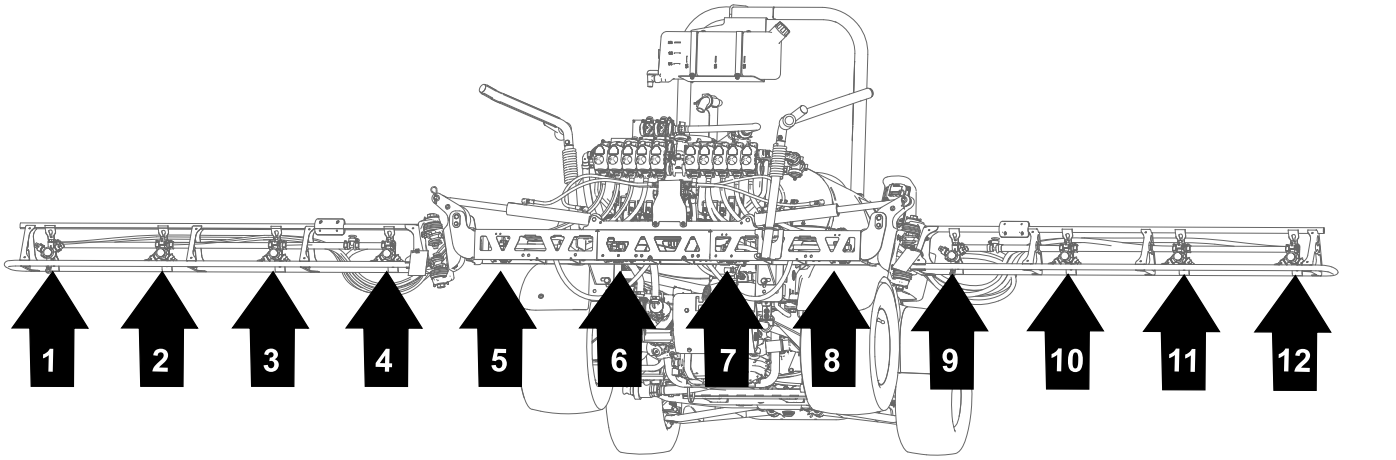

Figuur 101
Spuitdoplocaties

De slangen leiden

Gebruik Figuur 102tot en met Figuur 106 om de slangen te leiden. Slechts een kant is afgebeeld. De geleiding is hetzelfde voor beide kanten.

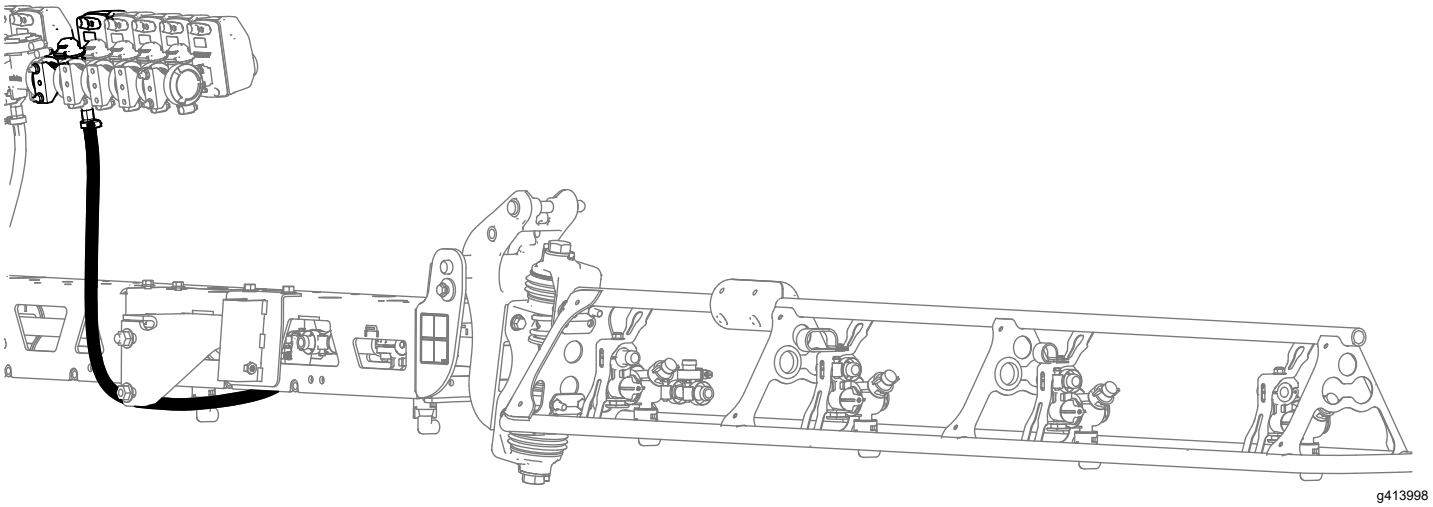

Figuur 102
Slang van 81 cm

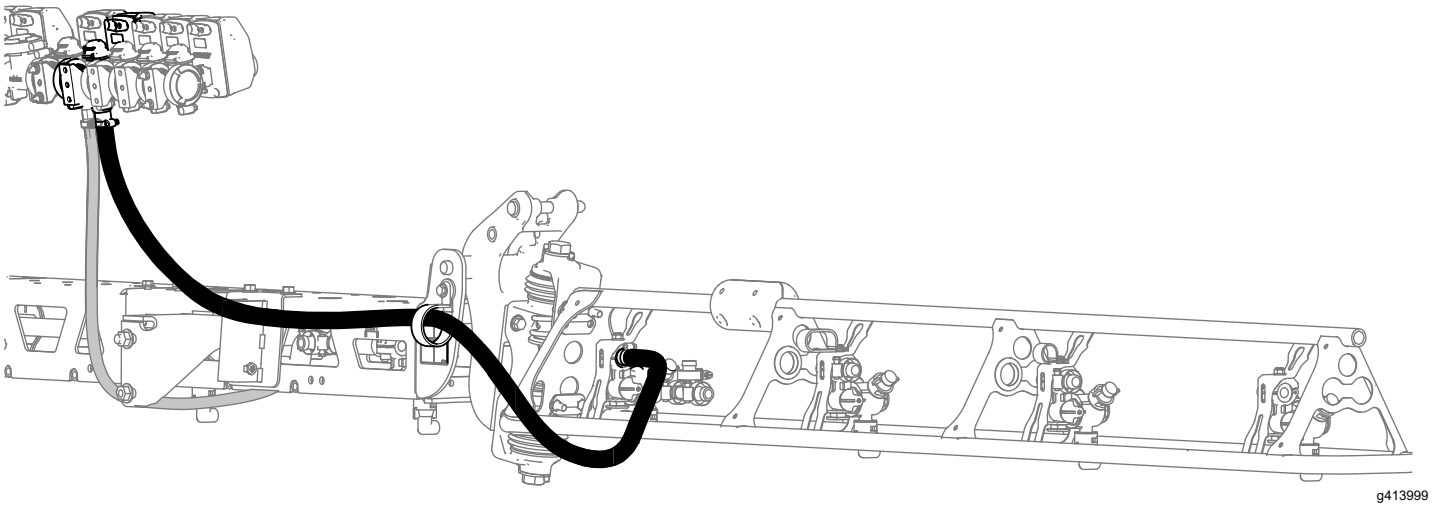

Figuur 103
Slang van 188 cm

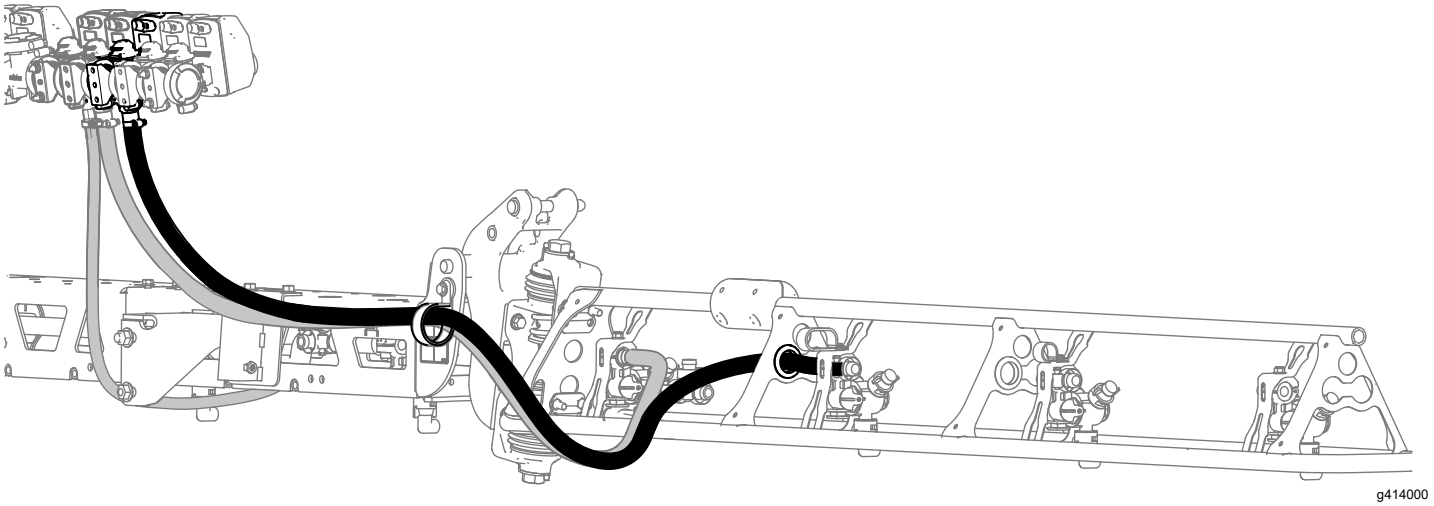

Figuur 104
Slang van 188 cm

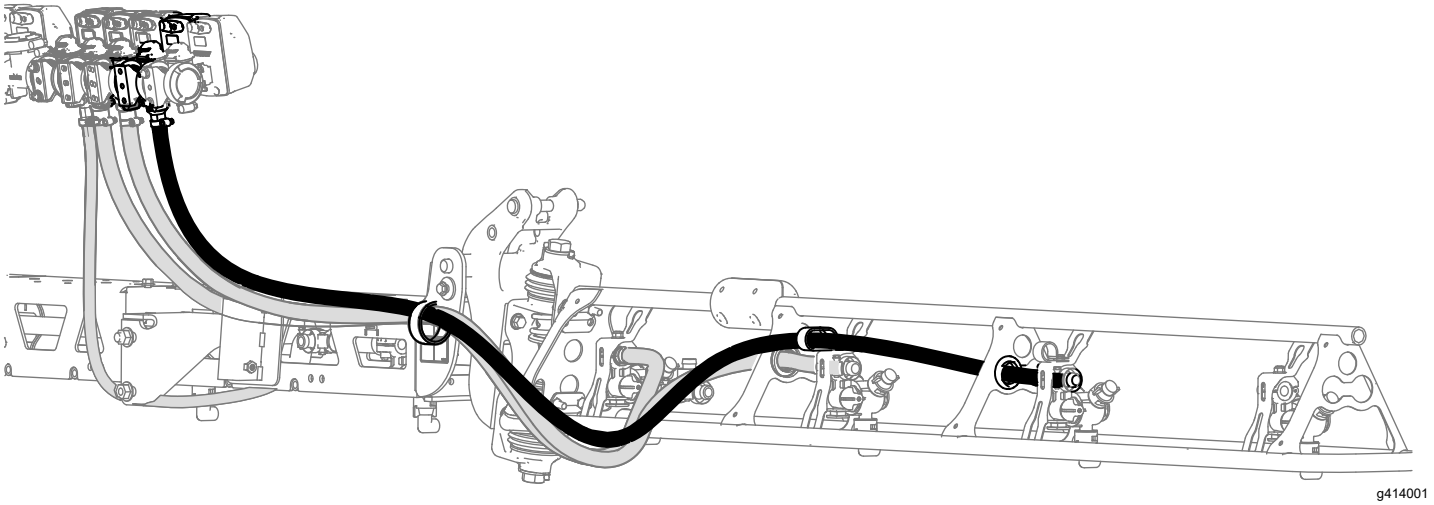

Figuur 105
Slang van 234 cm

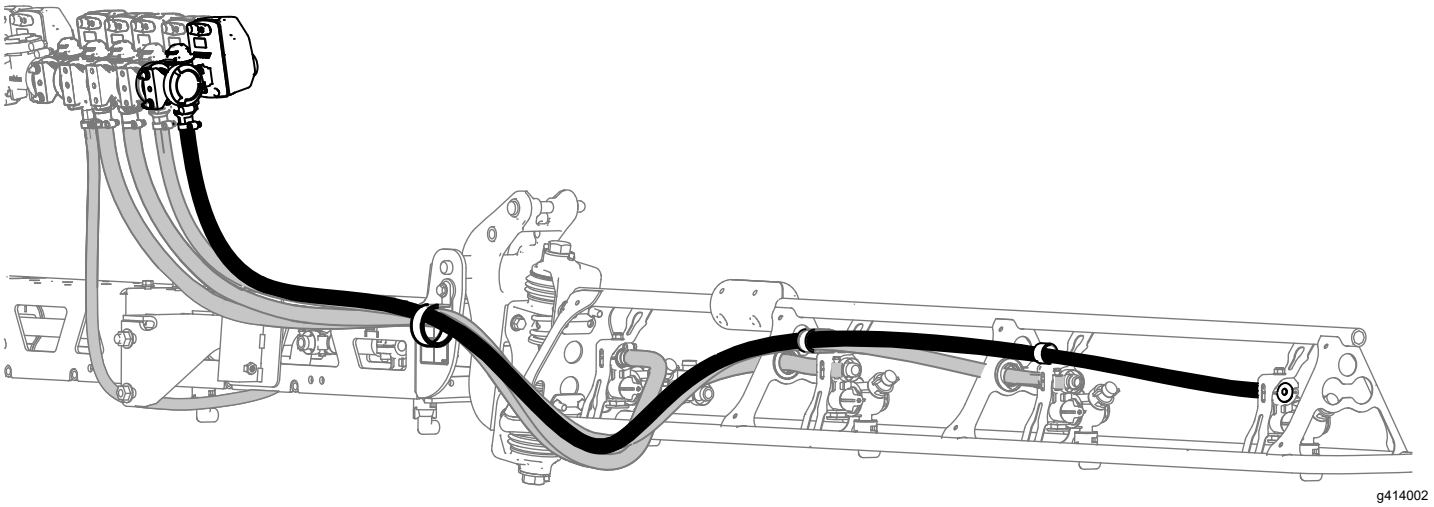

Figuur 106
Slang van 279 cm

De houders aan de buitenste spuitbomen monteren

1. Lijn de verbindingsbuis in de zitting van een houder uit [met de opening in de zijkant van de enkele steel met slangribbel (½")].

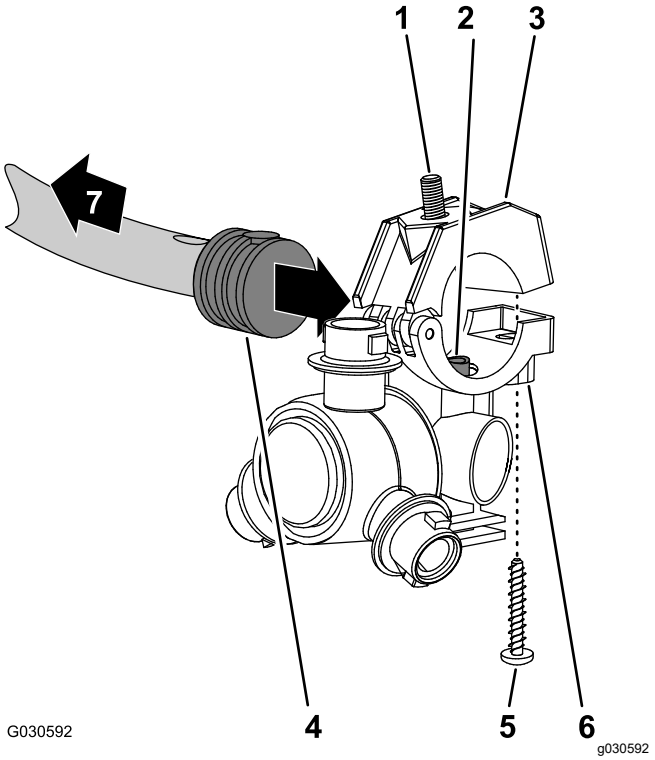

Figuur 107

1. Inbusbout (5/16" x ¾" – roestvrij staal)
2. Verbindingsbuis
3. Bovenste klemhelft
4. Enkele steel met slangribbel (½")
5. Schroef van roestvrij staal (nr. 12 x 1¼")
6. Houder
7. Naar de spuitboom

2. Sluit de bovenste klemhelft rond de geribde slangaansluiting en zet de klemhelft en houderbehuizing vast met de schroef uit roestvrij staal (nr. 12 x 1¼"); draai deze schroef aan met 14 tot 18 N·m.

   Opmerking: Zorg ervoor dat de bout (5/16" x ¾") in de uitsparing in de bovenste klemhelft zit wanneer u de klem sluit.

3. Maak de houders vast aan de bevestigingen met de eerder verwijderde flensborgmoeren (5/16")

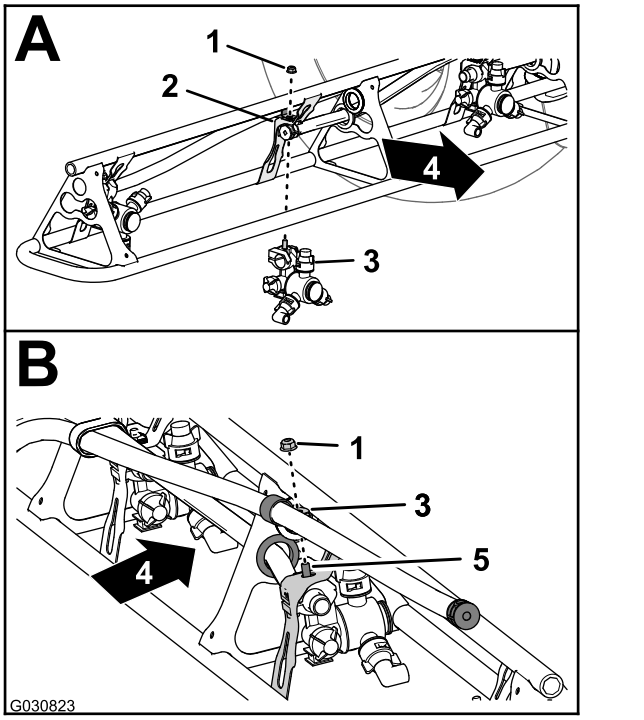

Figuur 108

1. Flensborgmoer (5/16")
2. Houderbevestiging
3. Houder
4. Achterkant van machine
5. Inbusbout (roestvrij staal 5/16" x ¾")

4. Draai de flensborgmoer aan met 1978 tot 2542 N·cm.

21

De druksensorbuis voor de dashboardmeter aansluiten

Geen onderdelen vereist

De druksensorbuis voor de dashboardmeter aansluiten

1. Lijn het uiteinde van de druksensorbuis (plastic) voor de drukmeter in het dashboard uit met de borgkraag voor de buiskoppeling.

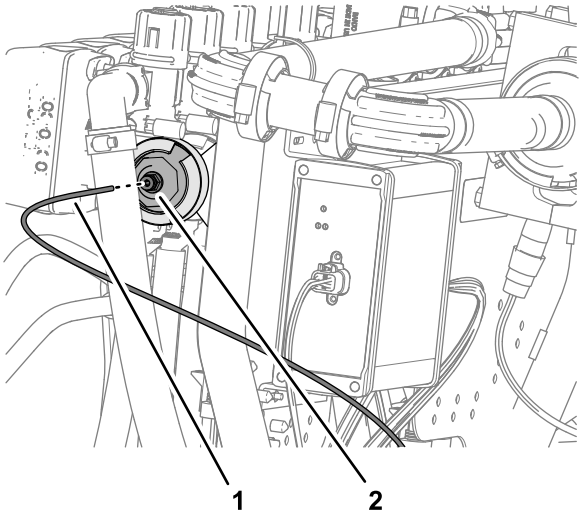

Figuur 109

1. Druksensorbuis (drukmeter op het dashboard)
2. Borgkraag (buiskoppeling)

2. Druk de sensorbuis in de borgkraag tot de buis niet meer verder kan.

22

De navigatieontvanger monteren

Benodigde onderdelen voor deze stap:

1	Navigatieontvangerplaat
1	Beugel van ontvanger
1	Bout (⅜" x 3¼")
1	Borgring (⅜")
1	Ring (⅜" x 13/16")
1	Afstandsstuk (⅜" x 1")
1	Flensborgmoer (⅜")
1	Flenskopbout (5/16" x ¾")
1	Flensborgmoer (5/16")
2	Flenskopbout (⅜" x 1½")
2	Afstandsstuk (⅜" x 7/16")
1	Navigatieontvanger
1	Beugel voor antenne van modem
3	Zeskantbout (5 x 16 mm)
3	Ring (5 mm)

De beugel van de navigatieontvanger monteren

1. Bevestig de ontvangerplaat aan de beugel van de ontvanger met 1 bout (⅜" x 3¼"), 1 borgring, 1 ring, 1 afstandsstuk (⅜" x 1") en 1 borgmoer (⅜").

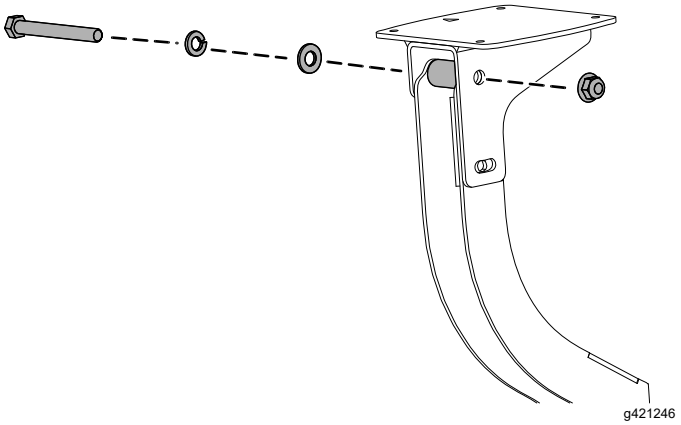

Figuur 110

2. Breng de flenskopbout (5/16" x ¾") en de flensborgmoer (5/16") aan in het kleinere gat

in de ontvangerbeugel en de opening in de ontvangerplaat.

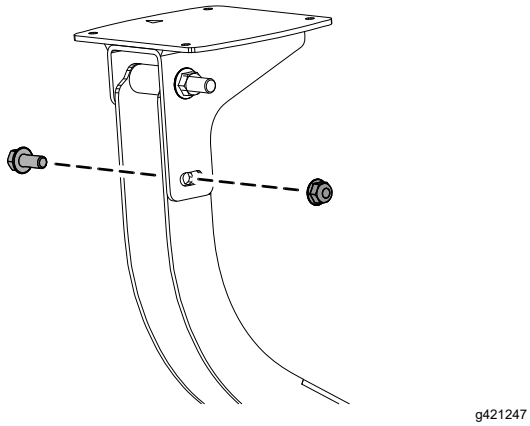

g421247

Figuur 111

3. Haal de bouten en moeren aan zodat u lichte weerstand voelt wanneer u de ontvangerplaat draait.

De beugel van de navigatieontvanger op de machine monteren

1. Monteer de beugel van de ontvanger en het afstandsstuk (⅜" x 7/16") op de rolbeugel; gebruik hiervoor de flenskopbout (⅜" x 1½").

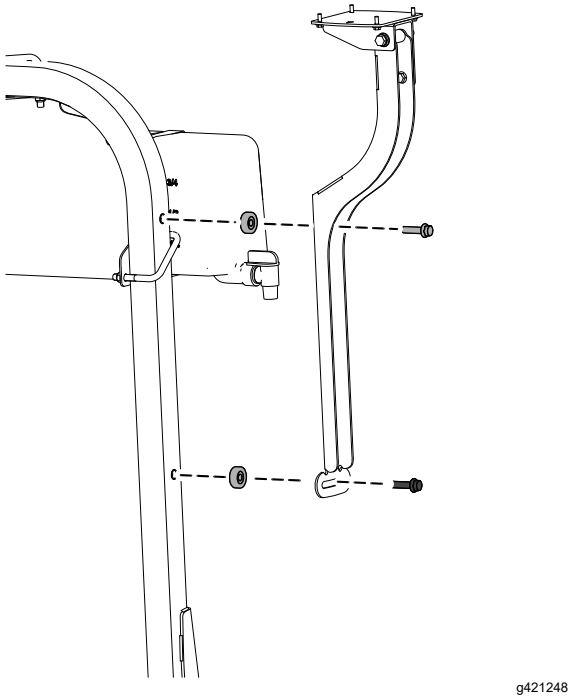

g421248

Figuur 112

2. Haal de bouten aan zodat u lichte weerstand voelt wanneer u de ontvangerplaat draait.
3. Stel de ontvangerplaat gelijk af in de breedte.

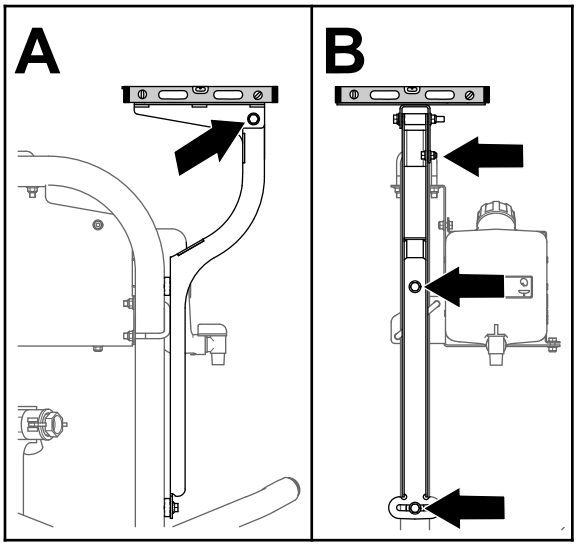

g200675

Figuur 113

4. Haal de flenskopbout (5/16" x ¾") en flensborgmoer (5/16") aan met 1978 tot 2542 N·cm.
5. Stel de ontvangerplaat gelijk af in de lengterichting.
6. Haal de bout (3/8 x 3-1/4 inch) en de flensborgmoer (3/8 inch) aan met een torsie van 37 tot 45 N·m.

De navigatieontvanger op de machine monteren

1. Monteer de ontvanger op de beugel met 4 bouten (5 x 16 mm) en 4 ringen.

   Opmerking: Zorg ervoor dat beide pijlen naar de voorkant van de machine wijzen.

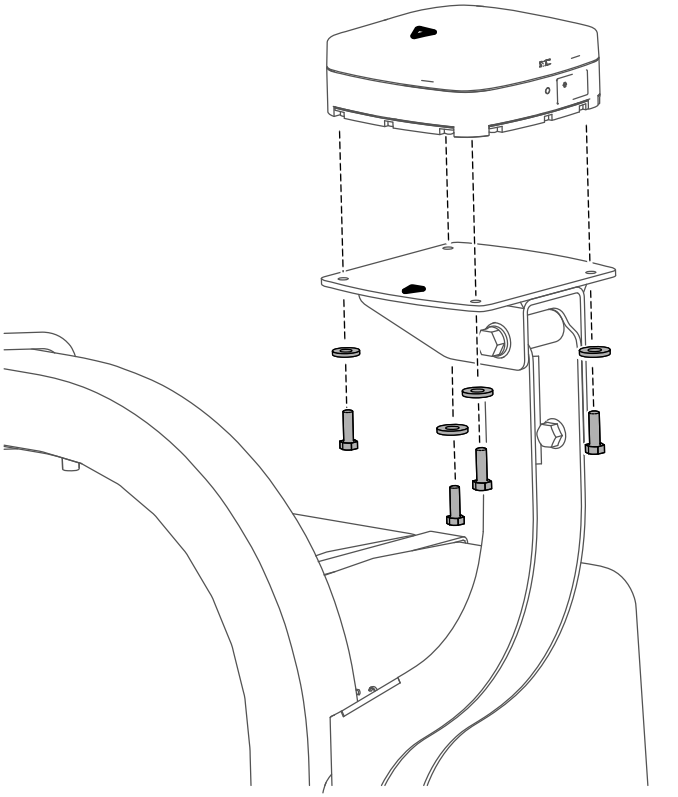

Figuur 114

2. Draai de 3 bouten vast met 576 tot 712 N·cm.

23

De antennes van de modem op de machine monteren

Benodigde onderdelen voor deze stap:

1	Antennebevestiging
2	Popnagel
2	Magneet
1	Antenne van modem
1	Antenne met grote versterking

De antennes van de modem monteren

1. Monteer de beugel van de antenne van de modem op de rolbeugel.

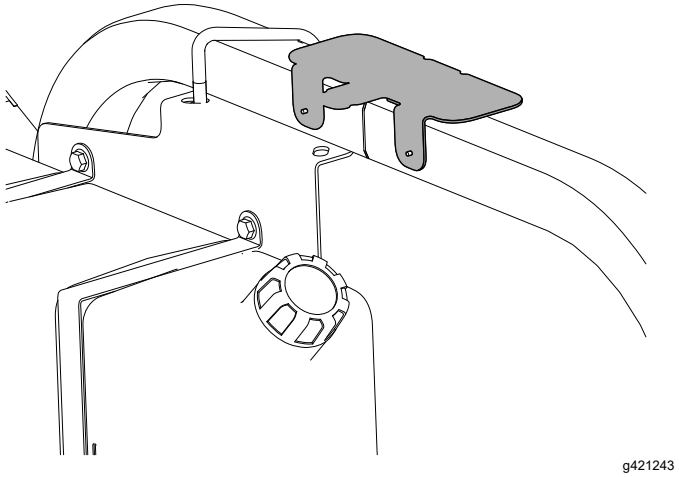

Figuur 115

2. Verwijder vet of olie van het oppervlak waarop de antenne wordt bevestigd.
3. Verwijder de achterkant van de dubbelzijdige plakstrip en plak de antenne op de bevestiging.

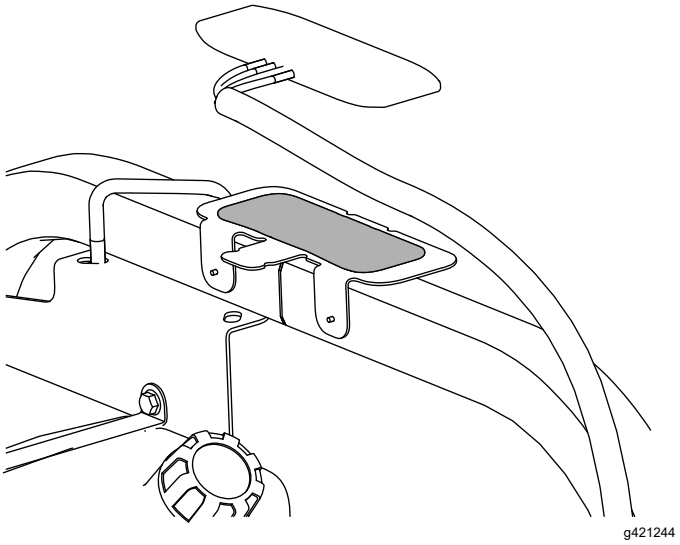

Figuur 116

4. Bevestig de antenne en de kabelboom aan de bevestiging met 3 kabelbinders.

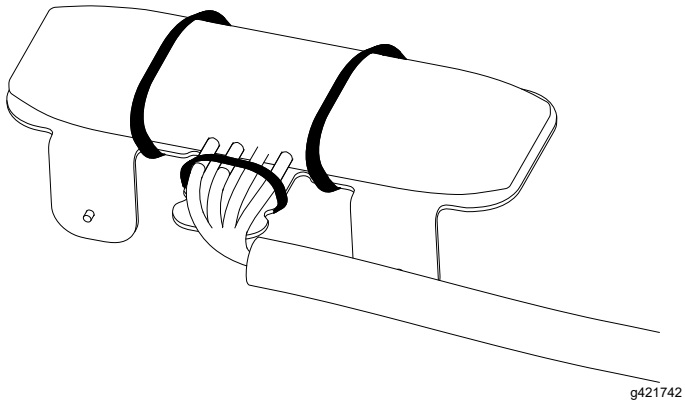

g421742

Figuur 117

5. Plaats de antenne met grote versterking naast de andere antenne op de rolbeugel.

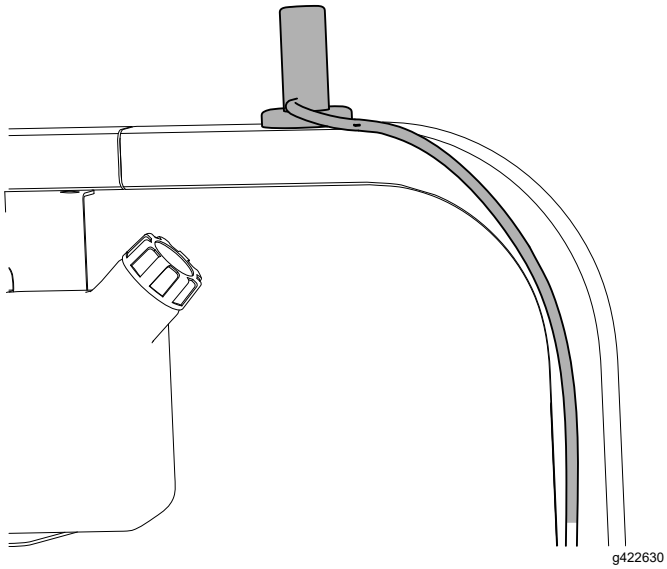

g422630

Figuur 118

De kabelbomen van de antenne van de modem leiden

1. Leid de kabelbomen van de antenne van de modem naar rechts, langs de rolbeugel.



g422945

Figuur 119

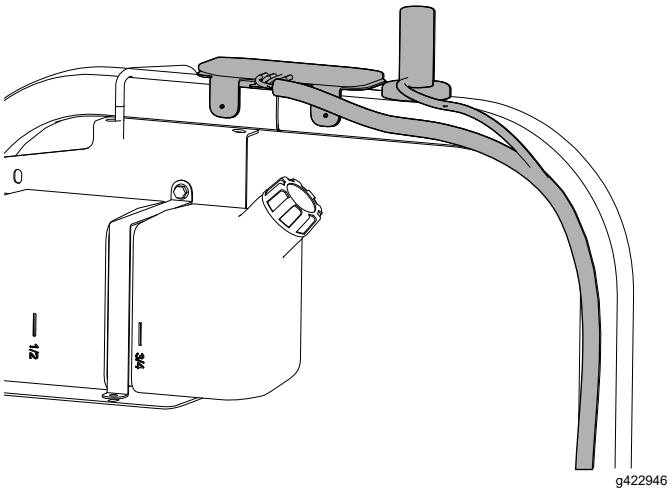

g422946

Figuur 120

2. Leid de kabelboom naar beneden en naar voren.

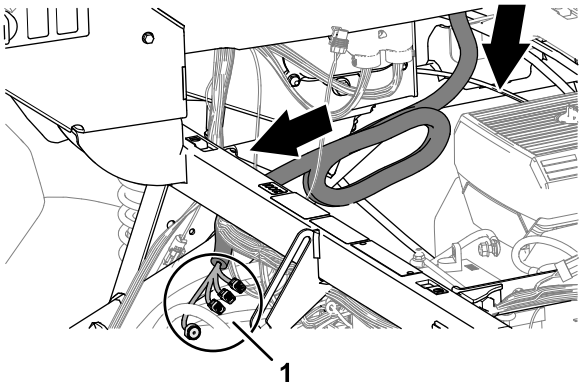

g314602

Figuur 121

1. Connectoren (kabelboom van antenne van modem)

24

De kabels voor de navigatiecomponenten monteren

Benodigde onderdelen voor deze stap:

1	Kabelboomadapter
1	Data- en elektrische kabelboom
8	Kabelbinder

De data- en elektrische kabelboom voor navigatie identificeren

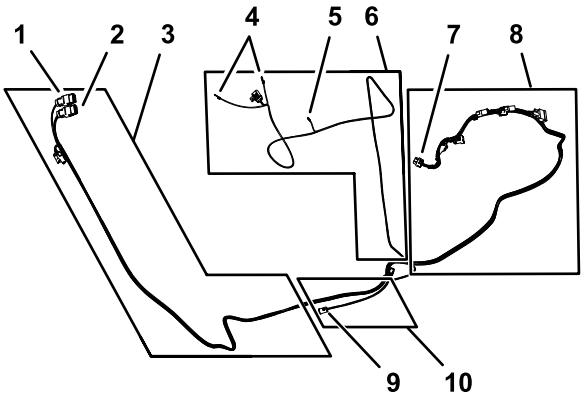

g310848

Figuur 122

1. Connector met 12 contacten - navigatieontvanger AGI4 A-CONNECTOR (GRIJS)
2. Connector met 12 contacten - navigatieontvanger AGI4 B-CONNECTOR (ZWART)
3. Aftakking van 302 cm van datakabelboom (navigatieontvanger)
4. Ringconnectoren (naar plus- en minpool van accu)
5. Vrouwelijke connector (geschakeld vermogen)
6. Aftakking van 270,5 cm van voedingskabel
7. Connector met 26 contacten - (bedieningspaneel)
8. Aftakking van 226 cm van datakabelboom (bedieningspaneel)
9. Connector met 4 pinnen (koppeling achterste kabelboom) - CAN 2 ASC 10 BUS
10. Aftakking van 34 cm van de datakabelboom (koppeling achterste kabelboom)

De data- en elektrische kabelboom voor navigatie aansluiten op de navigatieontvanger

1. Leid de aftakking van 302 cm van de data- en elektrische kabelboom voor navigatie langs de rechter rolbeugelbuis, met de connector met 12 contacten **(grijs)** en de connector met 12 contacten **(zwart)** omhoog naar de navigatieontvanger.
2. Sluit de 2 connectoren aan de lange kant van de connector met 12 contacten van de datakabelboom met de aanduiding AGI4 A KEY (GRIJS) aan op de connectorsleuven in de adapterkabelboom.

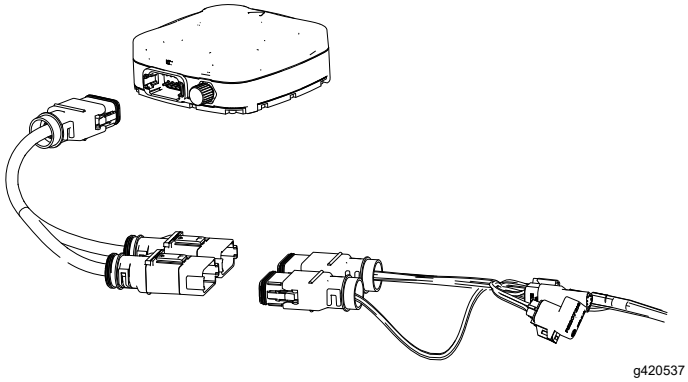

g420537

Figuur 123

3. Steek de adapterkabelboom in de ontvanger.

De data- en de elektrische kabelboom voor navigatie langs de rechterkant van de machine leiden

1. Leid de data- en elektrische kabelboom voor navigatie langs de rechter rolbeugelbuis en de kabelboom van de antenne van de modem naar de dwarsbalk voor de stoelsteun.

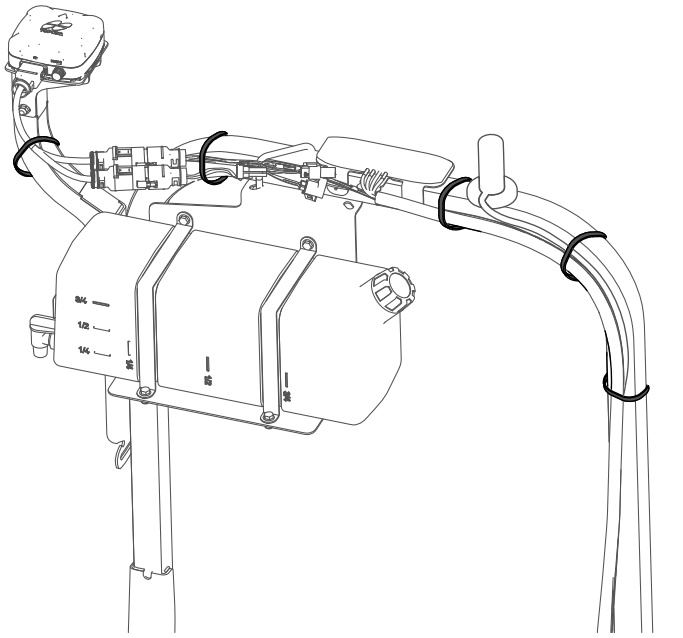

g421251

Figuur 124

2. Bevestig de kabelboom met kabelbinders aan de rolbeugel.

   Opmerking: Zorg dat er speling is op de kabelboom tussen de connectors met 12 contacten en de kabelbinder.
3. Leid de aftakking van 227 cm van de data- en elektrische kabelboom voor navigatie langs de onderkant van het bedieningspaneel van de machine.

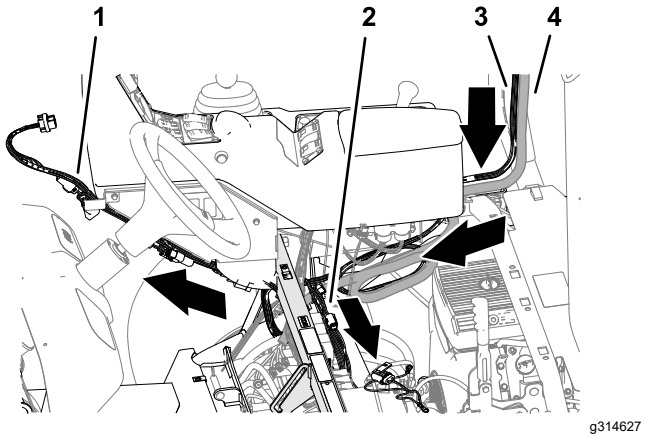

g314627

Figuur 125

1. Kabelboomaftakking van 227 cm (data- en elektrische kabelboom voor navigatie)
2. Aftakking van 258 cm van voedingskabelboom (data- en elektrische kabelboom voor navigatie)
3. Data- en elektrische kabelboom voor navigatie
4. Kabelboom van antenne van modem

4. Leid de aftakking van 258 cm van de data- en elektrische kabelboom voor navigatie langs de schokbrekerbuis en naar de accu.

De CAN 2/ASC10 voedingsconnector aansluiten

1. Breng de magnetische bevestiging van de achterste kabelboom aan op het bovenste buisframe rechts van de machine.

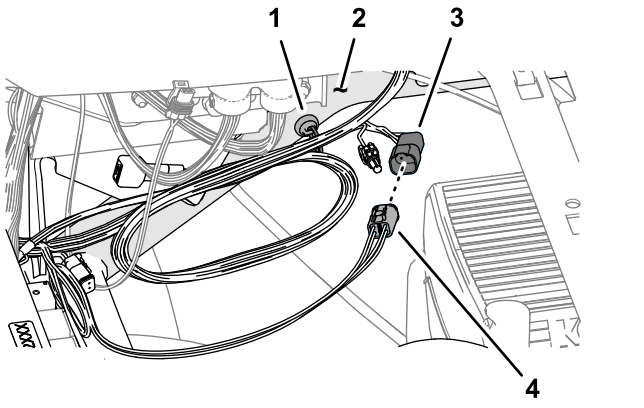

Figuur 126

1. Magnetische bevestiging (achterste kabelboom)
2. Bovenste buisframe rechts
3. Connector met 4 contacten (met de aanduiding ASC10 PWR & CAN FROM X30 - achterste kabelboom)
4. Connector met 4 pinnen (met de aanduiding CAN 2 ASC 10 BUS - datakabelboom)

2. Steek de connector met 4 pinnen met de aanduiding CAN 2 ASC 10 BUS van de datakabelboom in de connector met 4 contacten met de aanduiding ASC10 PWR & CAN FROM X30 van de achterste kabelboom.

25

Het display monteren

Benodigde onderdelen voor deze stap:

1	Displaybevestiging
3	Flenskopbout (6 x 12 mm)
2	U-bout (5/16")
4	Flenskopbout (5/16" x ¾")
8	Flensborgmoer (5/16")
1	Bal
1	Displayarm

Het stuurwiel verwijderen

1. Gebruik een stukje tape om de positie van het stuurwiel op de stuurklep te markeren.

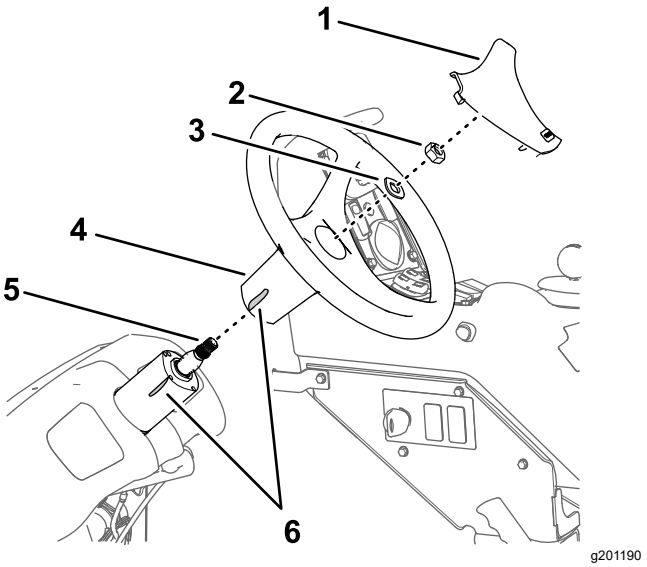

Figuur 127

1. Stuurwielkap
2. Moer (⅝")
3. Ring (⅝")
4. Stuurwiel
5. As (stuurklep)
6. Tape

2. Verwijder de kap van het stuurwiel.
3. Verwijder de moer (⅝") en ring (⅝") waarmee het stuurwiel op de stuurklep bevestigd is, en verwijder het stuurwiel.

De displaybevestiging monteren

1. Lijn de displaybevestiging uit op de machine zoals wordt afgebeeld.

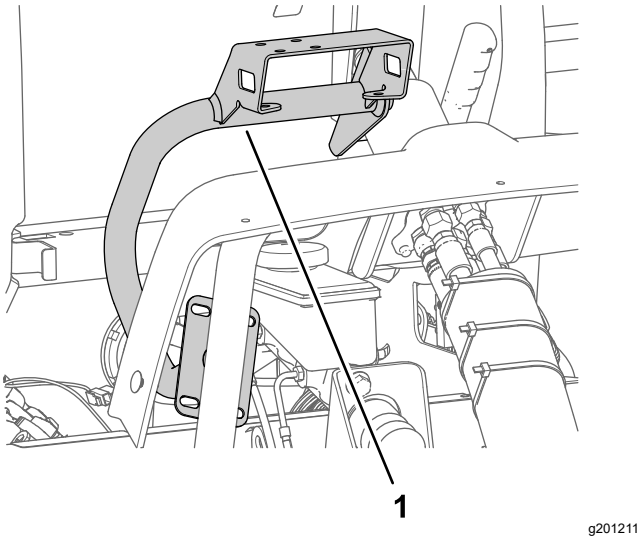

Figuur 128

1. Monitorbeugel

2. Monteer de displaybevestiging op de behuizing van de stuurklep; gebruik de 3 flenskopbouten (6 x 12 mm).

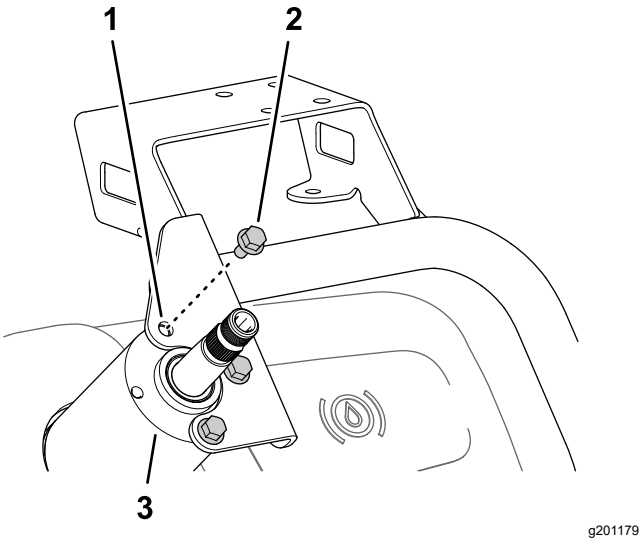

Figuur 129

1. Monitorbeugel
2. Flenskopbout (6 x 12 mm)
3. Behuizing (stuurklep)

3. Monteer de plaat van de displaybevestiging op de steunbuis van het chassis van de machine; gebruik de 2 U-bouten en 4 flensborgmoeren (5/16").

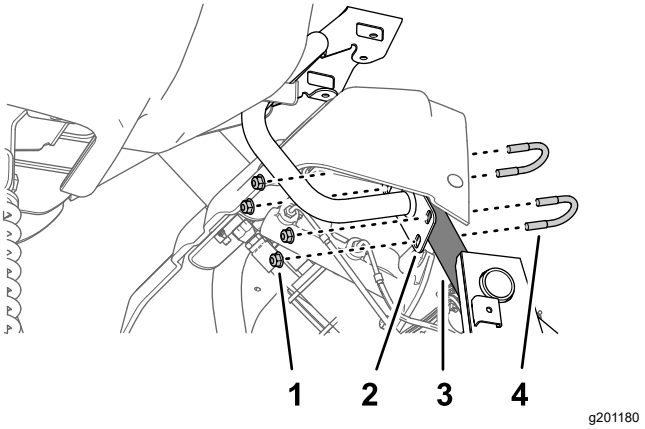

Figuur 130

1. Flensborgmoer (5/16")
2. Plaat (displaybevestiging)
3. Steunbuis (machinechassis)
4. U-bout (5/16")

4. Haal de 3 flenskopbouten (6 x 12 mm) van de stuurklep aan met een torsie van 972 tot 1198 N·cm; haal de flensborgmoeren aan de steunbuis aan met 1978 tot 2542 N·cm.

Het stuurwiel monteren

1. Lijn de tapemarkering op het stuurwiel uit met de tapemarkering op de behuizing van de stuurklep.

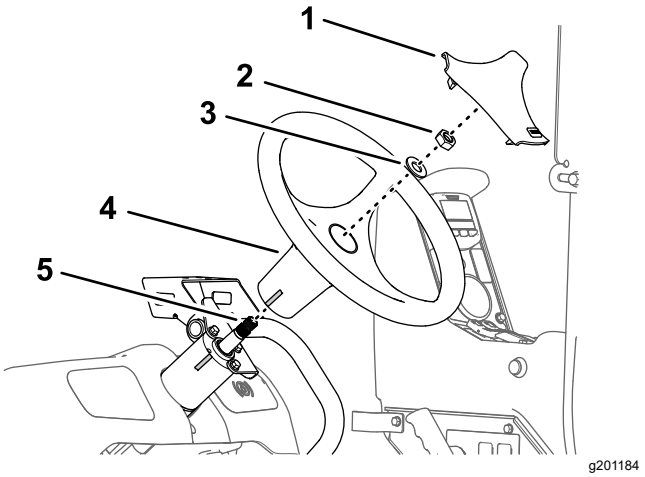

Figuur 131

1. Stuurwielkap
2. Moer (⅝")
3. Ring (⅝")
4. Stuurwiel
5. As (stuurklep)

2. Monteer het stuurwiel op de as van de stuurklep met de eerder verwijderde ring (⅝") en moer (⅝").
3. Draai de moer vast tot 206 à 254 N·m.
4. Het deksel monteren.

Het display op de bevestiging monteren

1. Monteer de bal op de beugel voor de displaybevestiging; gebruik hierbij de 4 flenskopbouten (5/16" x ¾") en 4 flensborgmoeren (5/16").

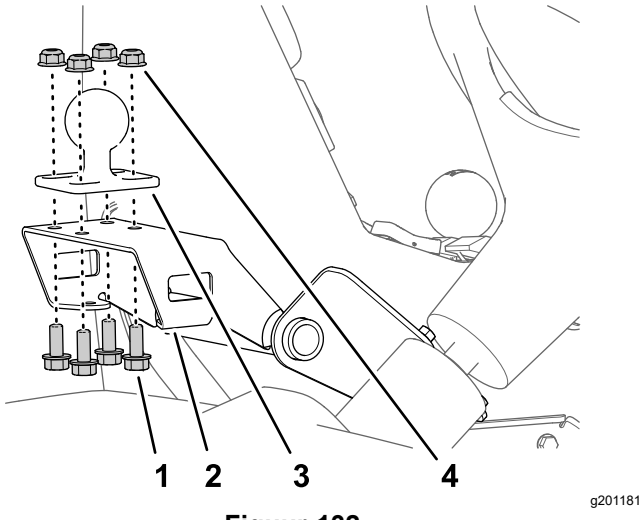

Figuur 132

1. Beugel (displaybevestiging)
2. Flenskopbout (5/16" x ¾")
3. Bal
4. Flensborgmoer (5/16")

2. Haal de bouten en moeren aan met 1978 tot 2542 N·cm.
3. Monteer de kogelfitting van het display en de bal van de machine op de lange displayarm.

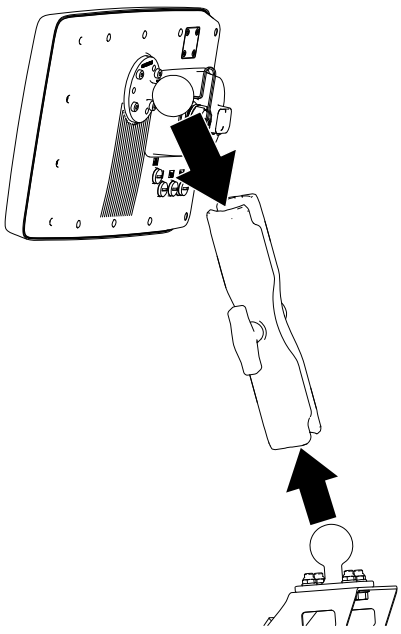

Figuur 133

4. Stel het display zo af dat het zichtbaar is vanaf de zitplaats van de bestuurder van de machine, en draai de knop van de displayarm handmatig aan.

26

De datakabel aansluiten op het display

Geen onderdelen vereist

De data- en elektrische kabelboom voor navigatie leiden en aansluiten op het display

1. Leid de aftakking van 227 cm van de data- en elektrische kabelboom voor navigatie (de aftakking met de connector met 26 contacten) omhoog en langs de steunbuis voor het display.
2. Sluit de datakabelboom voor navigatie aan op de monitor.

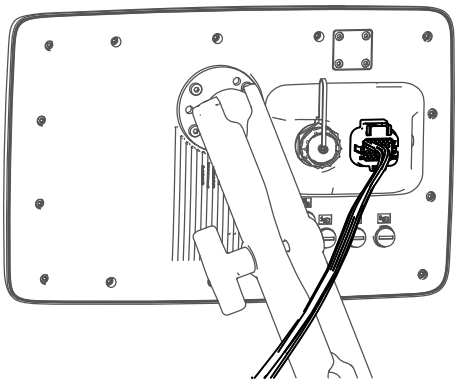

Figuur 134

De afsluitresistor verwijderen

Verwijder de afsluitresistor van de connector met 6 contacten met de aanduiding CAN 2 TERMINATOR van de datakabel zoals afgebeeld.

Opmerking: U hebt de oude afsluitresistor niet meer nodig.

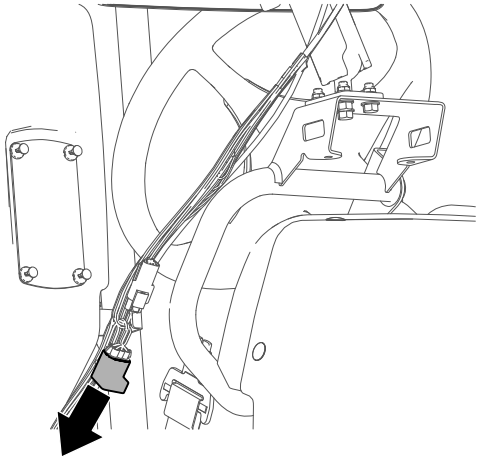

g422948

Figuur 135

27

De datakabelboom van de modem op de machine monteren

Benodigde onderdelen voor deze stap:

1	Datakabelboom modem - 300 cm

De datakabelboom van de modem aansluiten op het display

Schroef de connector van de kabelboom van de modem in het display.

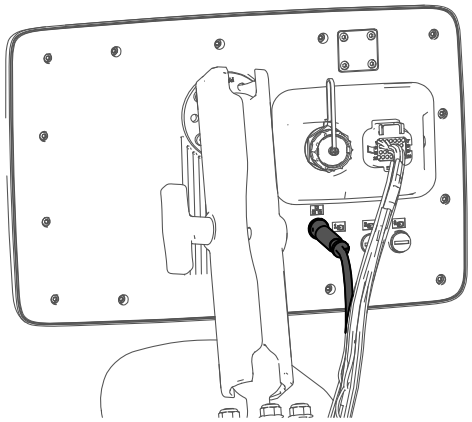

g420566

Figuur 136

De kabelboom van de modem leiden

1. Leid de datakabelboom van de modem langs de datakabelboom voor het display.
2. Leid de datakabelboom van de modem onder de schokbrekerbuis van de machine.
3. Leid de datakabelboom van de modem langs de achterkant van de relais en naar beneden.

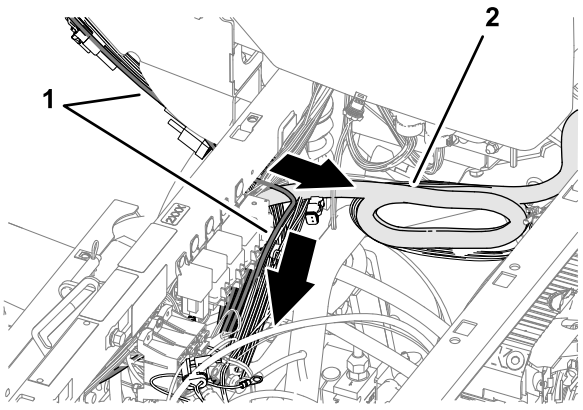

g315307

Figuur 137

1. Datakabelboom (bedieningspaneel)
2. Datakabelboom van modem

4. Lijn de connector met 4 pinnen met de aanduiding ETHERNET CL-55 van de datakabelboom van de modem uit in de buurt van de 4 connectoren voor de kabelboom van de antenne van de model, zoals afgebeeld.

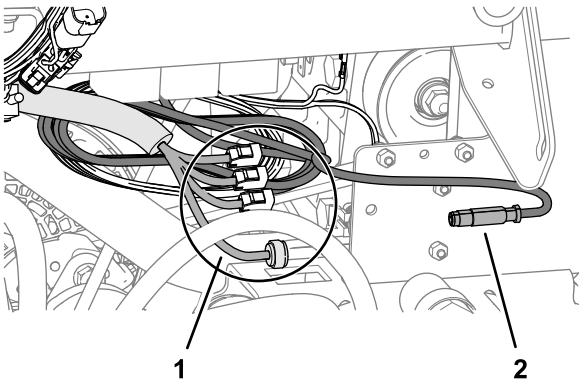

g315308

Figuur 138

1. Connectoren (kabelboom van antenne van modem)
2. Connector met 4 pinnen (met de aanduidingETHERNET CL-55 - datakabelboom van modem)

De data- en de elektrische kabelboom voor navigatie, de kabelboom van de antenne van de modem en de datakabelboom van de modem bevestigen

1. Bundel aan het bovenste buisframe rechts de data- en de elektrische kabelboom voor navigatie, en de kabelboomaftakkingCAN 2 ASC 10 BUS met de bijgeleverde kabelboom van het spuitsysteem. Gebruik hiervoor 2 kabelbinders.
2. Bundel de kabelboom van de antenne van de modem en bevestig deze met 2 kabelbinders aan de bijgeleverde kabelboom van het spuitsysteem.

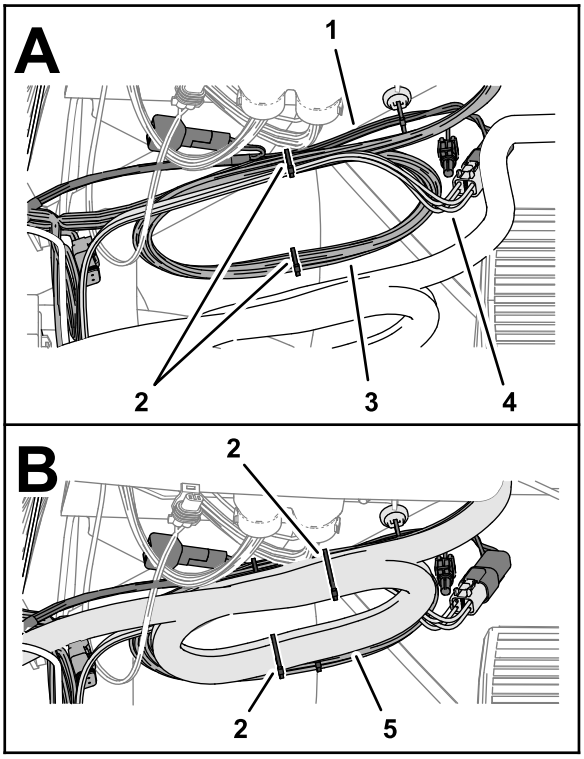

g315764

Figuur 139

1. Bijgeleverde kabelboom van spuitsysteem
2. Kabelbinders
3. Data- en elektrische kabelboom voor navigatie
4. Kabelboomaftakking CAN 2 ASC 10 BUS
5. Kabelboom van antenne van modem

3. Bevestig de datakabelboom van de modem en de data- en elektrische kabelboom voor navigatie met een kabelbinder aan de monitorbuis.

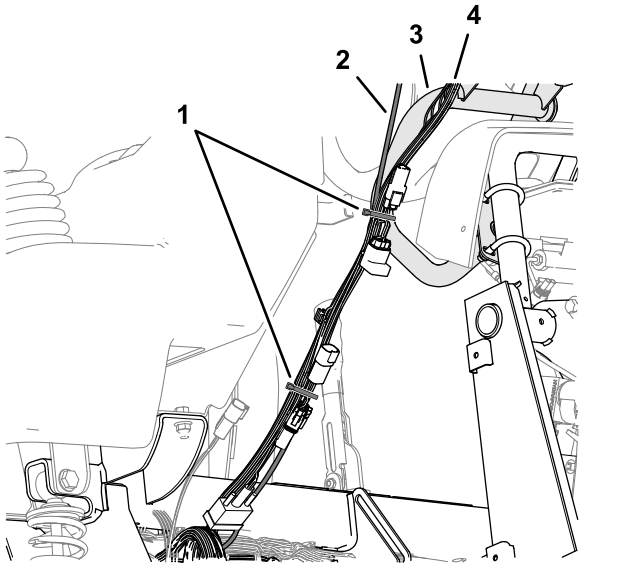

g315768

Figuur 140

1. Kabelbinder
2. Datakabelboom van modem
3. Monitorbuis
4. Data- en elektrische kabelboom voor navigatie

4. Bevestig de datakabelboom van de modem en de data- en elektrische kabelboom voor navigatie met een kabelbinder.

28

De voedingskabelboom van de modem op de machine monteren

Benodigde onderdelen voor deze stap:

1	Voedingskabelboom van modem

Procedure

1. Lijn de voedingskabelboom van de modem uit met de machine.

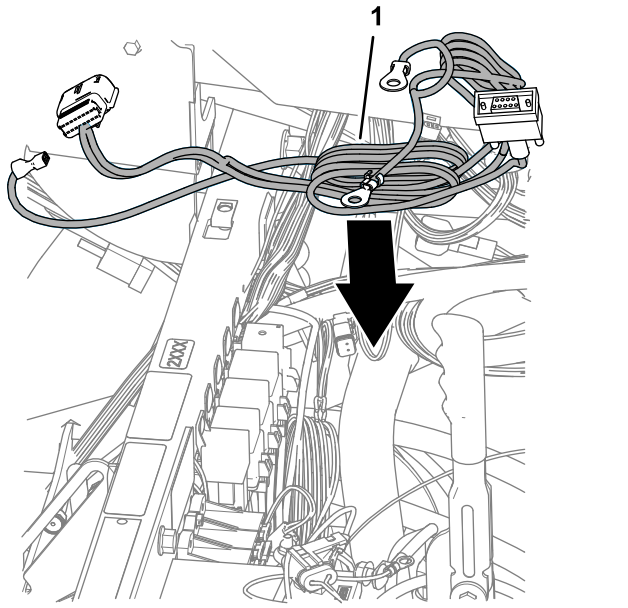

g315593

Figuur 141

1. Voedingskabelboom van modem

2. Leid de ringconnectoren van de voedingskabelboom van de modem met de aanduiding BATTERY (accu) en GROUND (aarding) naar de accu.

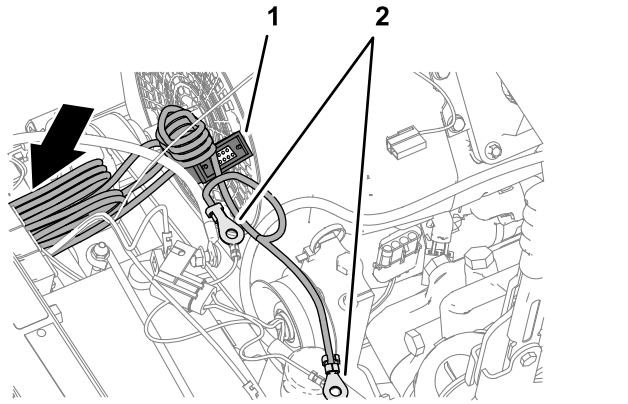

g315594

Figuur 142

1. Connector met 9 pinnen (met de aanduidingRS232 - voedingskabelboom van modem)
2. Ringconnectoren (met de aanduiding BATTERY (accu) en GROUND (aarding) - voedingskabelboom van modem)

3. Leid de connector met 4 pinnen met de aanduiding ETHERNET CL-55 en de connector met 18 contacten met de aanduiding CL55 van de voedingskabelboom van de modem onder de zekeringhouder van de machine.
4. Leid aan de voorkant van de machine de connector met 4 pinnen met de aanduiding ETHERNET CL-55 en de connector met 18 contacten met de aanduiding CL55 van de voedingskabelboom van de modem naar de machine zoals afgebeeld.

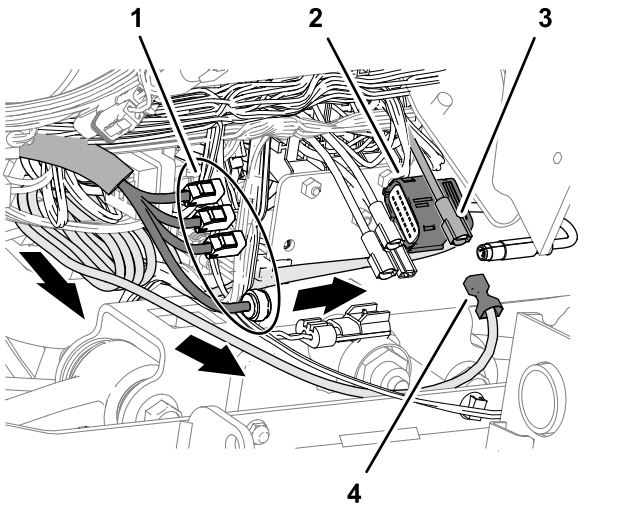

g315595

Figuur 143

1. Connector met 4 pinnen (met de aanduidingETHERNET CL-55 - datakabelboom van modem)
2. Connector met 18 contacten (met de aanduidingCL55 - voedingskabelboom van modem)
3. Vrouwelijke connector (vermogen voor opties - zekeringhouder)
4. Aansluiting (met de aanduiding SWITCHED (geschakeld) - voedingskabelboom van modem)

5. Steek de aansluiting van de voedingskabelboom van de modem met de aanduiding SWITCHED (geschakeld) in de vrouwelijke connector voor vermogen voor opties van de zekeringhouder.

   Opmerking: Als de zekeringhouder van uw machine geen beschikbaar vermogencircuit voor opties heeft, monteer dan een extra zekeringhouder voor vermogen voor opties; raadpleeg uw erkende Toro distributeur.
6. Bundel in de buurt van de zekeringhouder de voedingskabel van de modem bij de connector met 9 pinnen met de aanduiding RS232 en bevestig de kabelboom met 2 kabelbinders zoals afgebeeld.

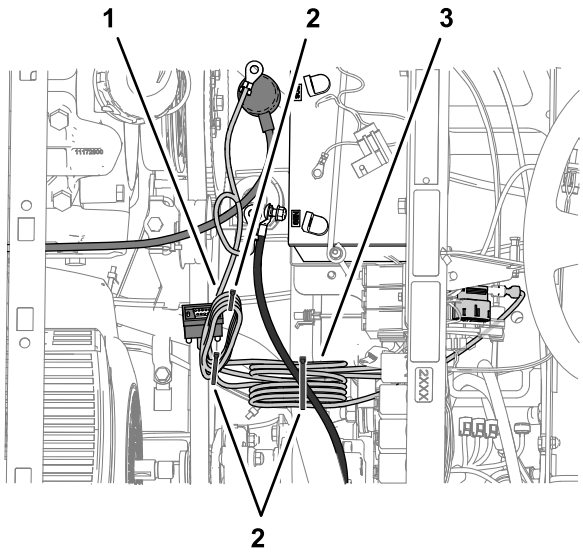

g315843

Figuur 144

1. Bundel van voedingskabelboom van model (bij connector met 9 pinnen met de aanduiding RS232 - niet gebruikt)
2. Kabelbinders
3. Bundel van voedingskabelboom van modem (bij minkabel van de accu)

7. Bundel de voedingskabel van de modem bij de minkabel van de accu, en bevestig de bundel met een kabelbinder aan de accukabel.
8. Plaats de zekering (10 A) in de aansluiting van de zekeringhouder (Figuur 145) voor het stroomcircuit voor opties dat u in stap 5 hebt gebruikt.

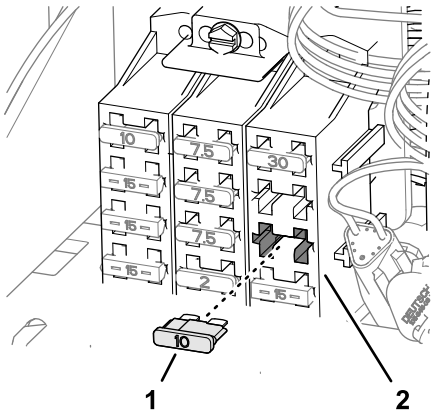

g323085

Figuur 145

1. Zekering (10 A)
2. Zekeringhouder

29

De CL-55 modem monteren

Benodigde onderdelen voor deze stap:

1	CL-55 modem
1	Beugel van modem
2	Bout (nr. 10- 24" x 1⅜")
2	Borgmoer (nr. 10 - 24")
2	Magneet
2	Popnagel

De modem op de machine monteren

1. Verwijder de druknagel waarmee de kabelboom van de machine aan de beugel van de steunstang is bevestigd.

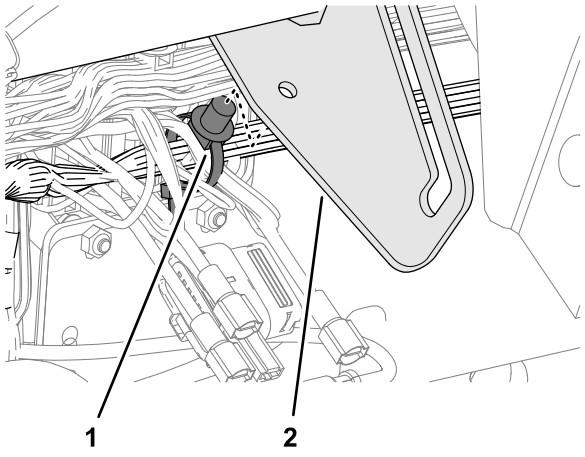

g315555

Figuur 146

1. Druknagel (machinekabelboom)
2. Beugel van steunstang

2. Bevestig de modem; gebruik hierbij 2 bouten (nr. 10- 24" x 1⅜") en 2 moeren (nr. 10 - 24").

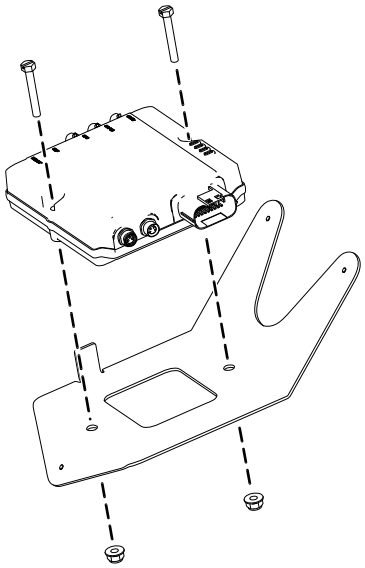

g422629

Figuur 147

3. Bevestig de magneten met de popnagels aan de beugel van de modem.

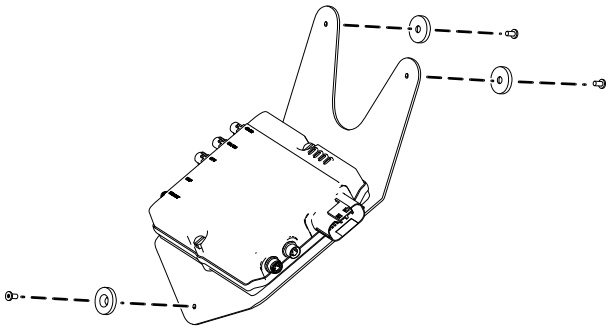

g422627

Figuur 148

4. Plaats de beugel van de modem onder de beugel van de steunstang en achter de flens van het machineframe.

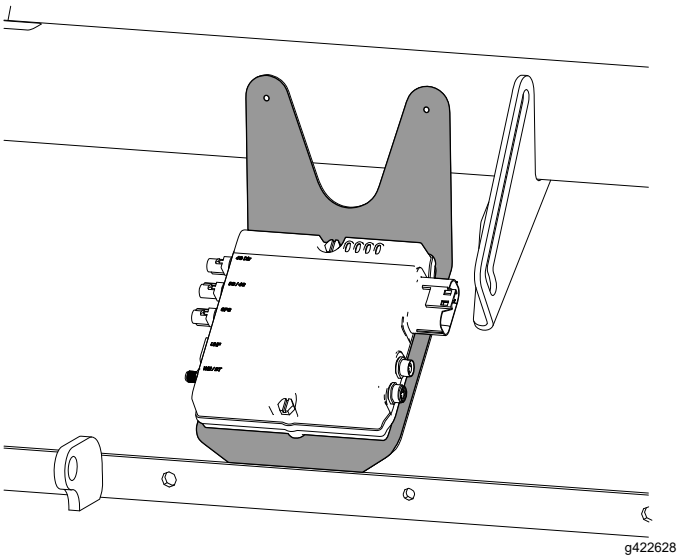

g422628

Figuur 149

5. Steek de bovenste druknagel van de kabelboom in de openingen in de beugel van de steunstang.

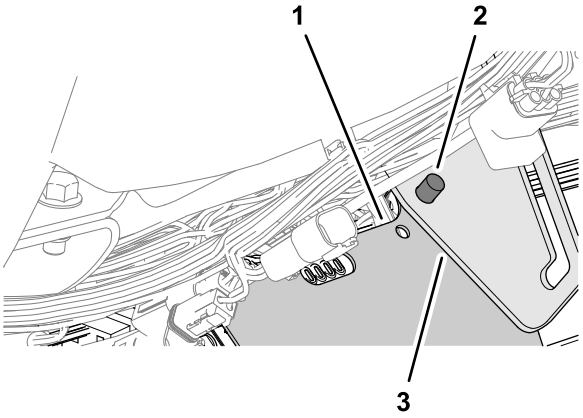

g315554

Figuur 150

1. Beugel van modem
2. Druknagel (machinekabelboom)
3. Beugel van steunstang

De kabelboom van de antenne op de modem aansluiten

1. Steek de coaxiale connector van de kabelboom van de antenne van de modem met de aanduidingWIFI in de coaxiale poort van de CL-55 modem met de aanduidingWIFI/BT en maak de coaxiale connector vast.

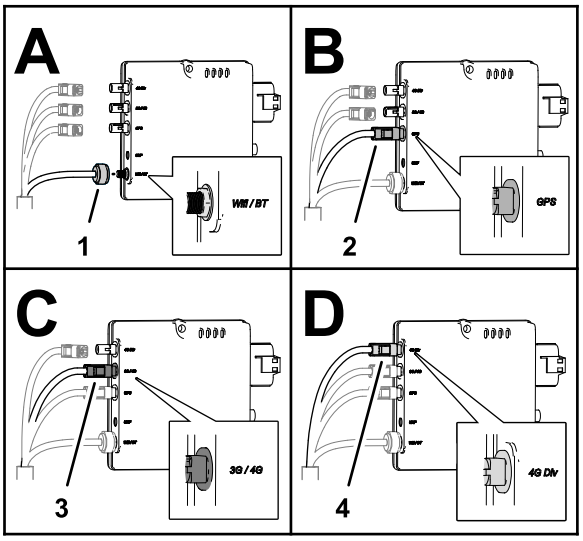

g310538

Figuur 151

1. Coaxiale connector (met de aanduiding WIFI) kabelboom van antenne van modem
2. Blauwe coaxiale induwconnector (met de aanduiding GNSS - kabelboom van antenne van modem)
3. Violette coaxiale induwconnector (met de aanduiding LTE-1 - kabelboom van antenne van modem)
4. Rode coaxiale induwconnector (met de aanduiding LTE-2 - kabelboom van antenne van modem)

2. Steek de blauwe coaxiale induwconnector van de kabelboom van de antenne van de modem met de aanduidingGNSS in de connector van de CL-55 modem met de markeringGPS, tot de connectoren goed vastzitten.
3. Steek de violette coaxiale induwconnector van de kabelboom van de antenne van de modem met de aanduidingLTE-1 in de connector van de CL-55 modem met de markering3G / 4G, tot de connectoren goed vastzitten.
4. Steek de rode coaxiale induwconnector van de kabelboom van de antenne van de modem met de aanduidingLTE-2 in de connector van de CL-55 modem met de markering4G DIV, tot de connectoren goed vastzitten.

De data- en voedingskabelboom van de modem op de modem aansluiten

1. Steek de connector met 4 pinnen van de datakabelboom van de modem met de aanduiding ETHERNET CL55 in de connector met 4 contacten (zonder aanduiding) van de CL-55 modem, en draai de kartelmoer van de connector met 4 pinnen vast.

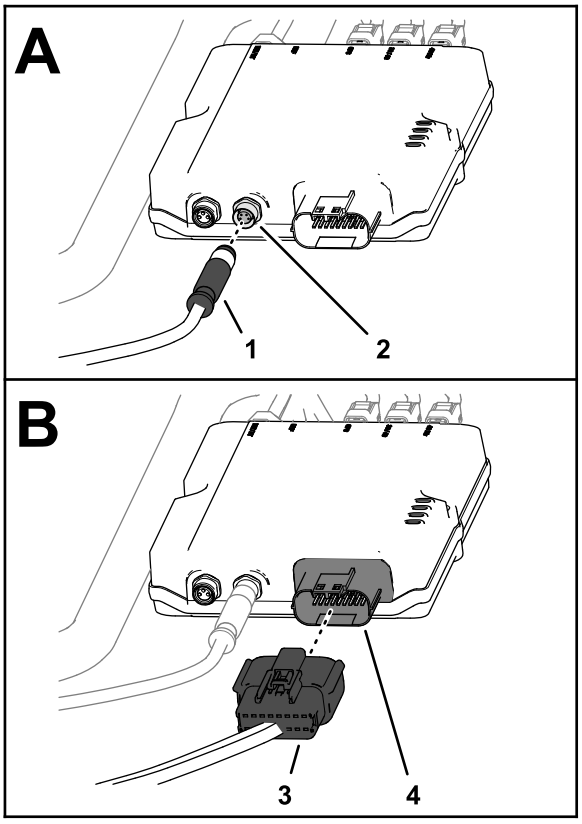

g310539

Figuur 152

1. Connector met 4 pinnen (met de aanduidingETHERNET CL55 - datakabelboom van modem)
2. Connector met 4 contacten (zonder aanduiding - CL-55 modem)
3. Connector met 18 contacten (met de aanduidingCL55 - voedingskabelboom van modem)
4. Connector met 18 pinnen (CL-55 modem)

2. Steek de connector met 18 contacten van de voedingskabelboom van de modem met de aanduiding CL55 in de connector met 18 pinnen van de CL-55 modem.

30

De passieve resistor van de machinekabelboom verwijderen

Geen onderdelen vereist

Procedure

Verwijder aan de binnenkant van het bedieningspaneel van de machine de passieve afsluitresistor van de

connector met 3 pinnen zonder aanduiding van de machinekabelboom en bewaar deze.

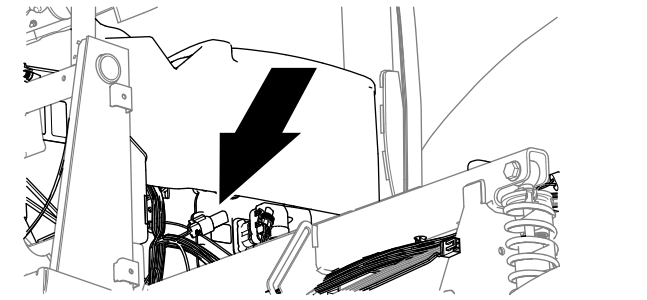

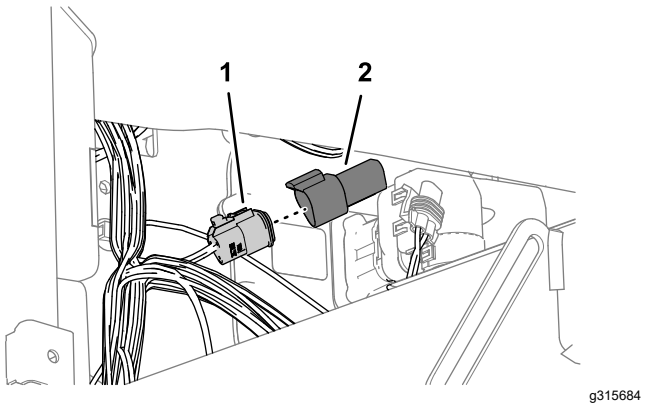

Figuur 153

1. Connector met 3 pinnen (zonder aanduiding - machinekabelboom)
2. Afsluitresistor (passief)

31

De ISO-CAN-bus kabelboom monteren

Benodigde onderdelen voor deze stap:

1	ISO-CAN-bus kabelboom - 302 cm

De ISO-bus kabelboom op de data- en elektrische kabelboom voor navigatie aansluiten

1. Leid aan de voorkant van het bedieningspaneel van de machine de connector met de aanduiding TO ISOBUS (Naar ISOBUS) van de ISO-Can-bus kabelboom in de onderkant van het display.

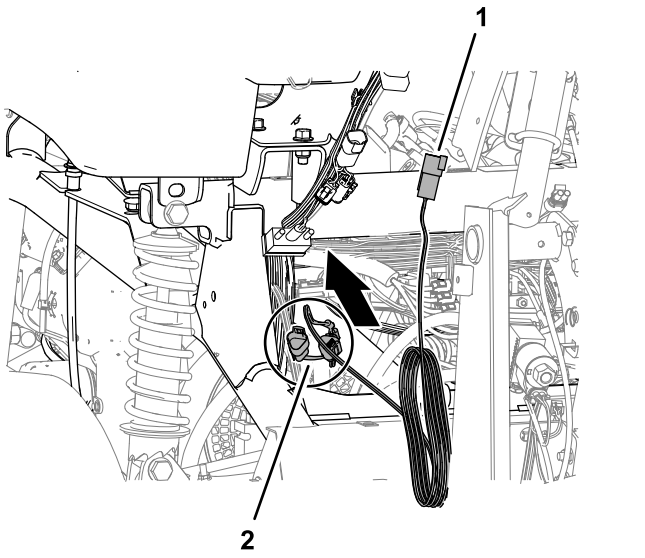

Figuur 154

1. Connector (met aanduiding TO ISOBUS (Naar ISOBUS)- ISO CAN-bus kabelboom)
2. Connectoren (met aanduiding CAN PORT A EN TO TORO CAN BUS (CAN poort A en Naar Toro CAN-bus) - ISO-CAN-BUS KABELBOOM)

2. Verwijder de dop van de connector met 4 contacten met de aanduiding CAN 1 ISOBUS van de data- en elektrische kabelboom voor navigatie.

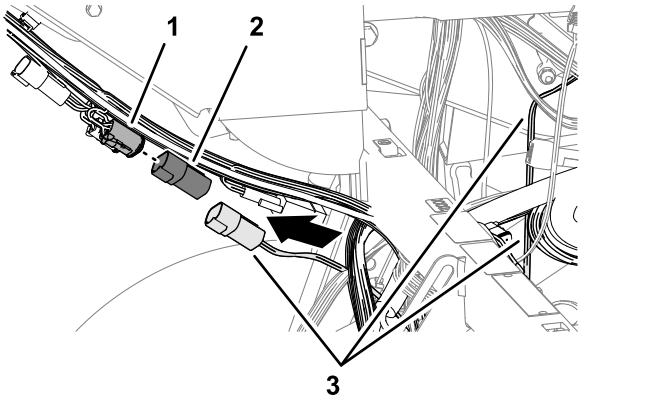

Figuur 155

1. Connector met 4 contacten (met de aanduiding CAN 1 ISOBUS - data- en elektrische kabelboom voor navigatie)
2. Dop
3. ISO-CAN-bus kabelboom

3. Steek de connector met 4 pinnen met de aanduiding TO ISOBUS (naar isobus) van de ISO-CAN-bus kabelboom in de connector met 4 contacten met de aanduiding CAN 1 ISOBUS van de data- en elektrische kabelboom voor navigatie.

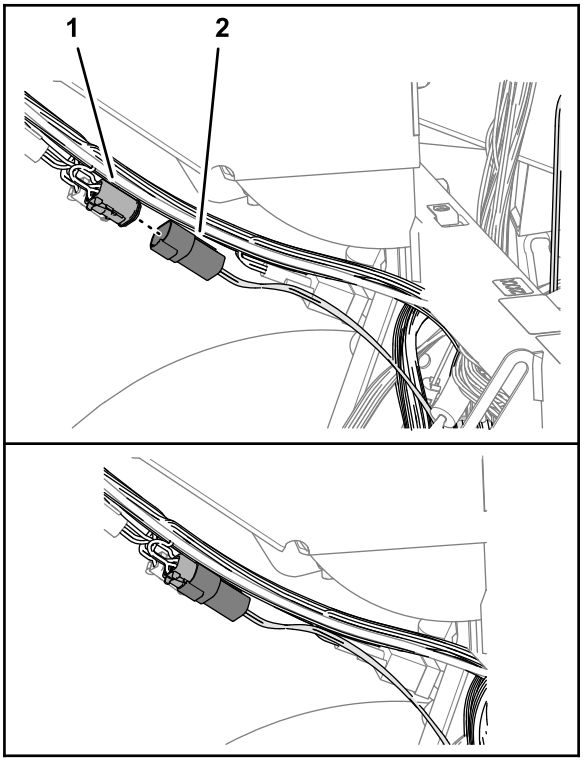

g315681

Figuur 156

1. Connector met 4 contacten (met de aanduiding CAN 1 ISOBUS - data- en elektrische kabelboom voor navigatie)
2. Connector met 4 pinnen (met aanduiding TO ISOBUS (naar isobus) - ISO-CAN-bus kabelboom)

4. Leid de connectoren met de aanduiding TO TORO CANBUS (naar Toro CANBUS) en CAN PORT A (CAN poort A) van de ISO-CAN-bus kabelboom naar de zekeringhouder.

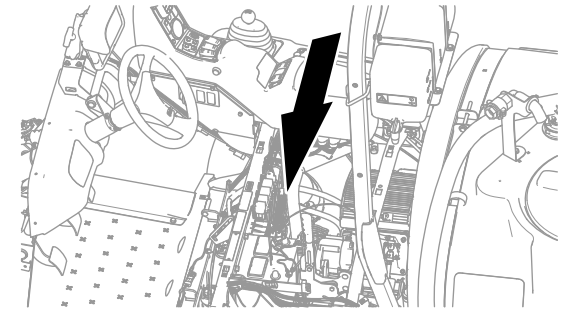

g324925

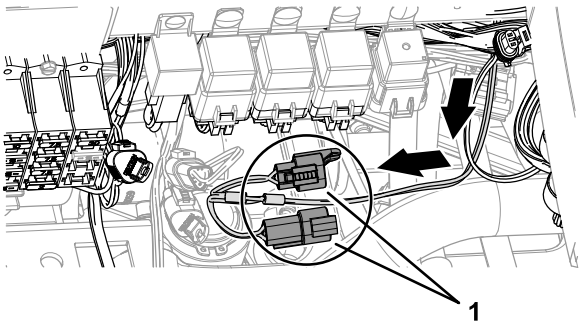

g324880

Figuur 157

1. Connectoren (met de aanduiding TO TORO CANBUS (naar Toro CANBUS) en CAN PORT A (CAN poort A) - ISO-CAN-bus kabelboom)

De ISO bus kabelboom op de machinekabelboom aansluiten

1. Verwijder aan de zekeringhouder de dop van de connector met 3 contacten met de aanduiding CAN BUS DIAGNOSTICS (Diagnostiek Can-bus) van de machinekabelboom.

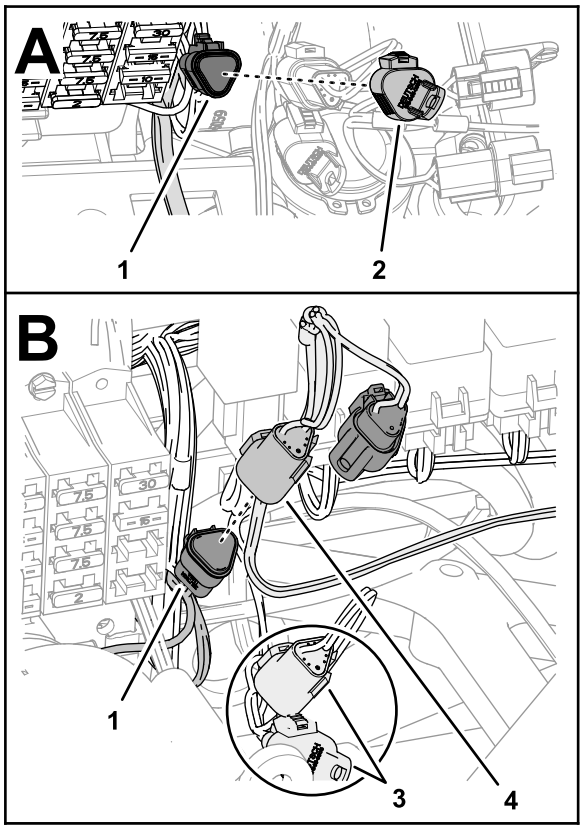

g324923

Figuur 158

1. Connector met 3 contacten (met de aanduiding CAN BUS DIAGNOSTICS (Diagnostiek Can-bus) - machinekabelboom)
2. Dop
3. Connectoren - bijgeleverde kabelboom van spuitsysteem (met de aanduiding DIAG. CONN. (Diagnostiek conn.) en CAN DIAGNOSTICS INTERCONNECT (CAN diagnostiek interconnectie) - niet aansluiten)
4. Connector met 3 pinnen (met aanduiding TO TORO CANBUS (naar Toro Canbus)- ISO CAN bus kabelboom)

2. Steek de connector met 3 pinnen met de aanduiding TO TORO CANBUS (naar Toro Canbus) van de ISO-CAN bus kabelboom in de connector met 3 contacten met de aanduiding CAN BUS DIAGNOSTICS (CAN bus diagnostiek) van de machinekabelboom.

   Belangrijk: **Sluit de kabelboomconnectoren met de aanduiding DIAG. CONN. (Diagnostiek conn.) en CAN DIAGNOSTICS INTERCONNECT (CAN diagnostiek interconnectie) van de achterste kabelboom niet aan.**

De ISO Bus kabelboom bevestigen

1. Bundel de ISO-CAN-bus kabelboom en bevestig hem met een kabelbinder aan de data- en elektrische kabelboom voor navigatie.

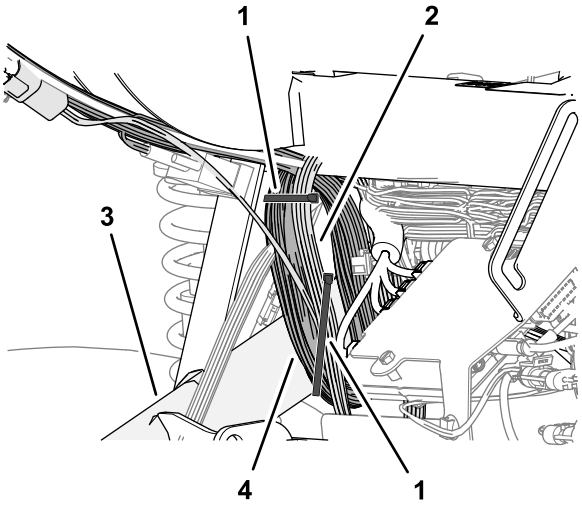

g315869

Figuur 159

1. Kabelbinder
2. ISO-CAN-bus kabelboom
3. Rechterframebuis
4. Data- en elektrische kabelboom voor navigatie

2. Bevestig de ISO-CAN-bus kabelboom en data- en elektrische kabelboom voor navigatie met een kabelbinder aan de rechter framebuis zoals afgebeeld.

32

De adapterkabelboom en afsluitresistor monteren

Benodigde onderdelen voor deze stap:

1	Adapterkabelboom - 13 cm

Procedure

1. Verwijder aan de satellietontvanger de ISO-bus terminator voor de connector met 6 contacten van de GeoLink kabelboom en gooi de terminator weg.

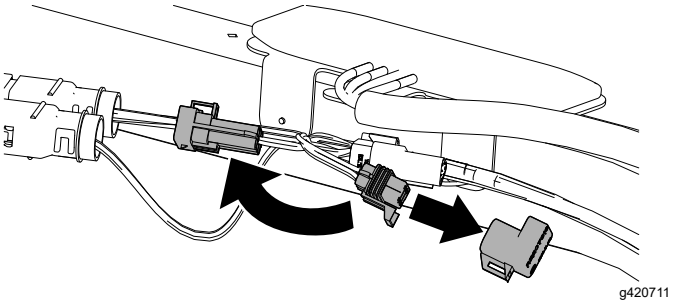

g420711

Figuur 160

2. Steek de connector met 6 pinnen van de adapterkabelboom van 13 cm in de stekker met 6 contacten van de GeoLink kabelboom.
3. Steek de resistor in de connector met 3 contacten van de adapterkabelboom.
4. Maak de adapterkabelboom met een kabelbinder vast aan de GeoLink kabelboom.

33

De bedrading van de koppeling van de spuitpomp aansluiten

Geen onderdelen vereist

Procedure

1. Koppel de connector met 2 contacten van de machinekabelboom aangeduid met SPRAY PUMP COIL (spoel van spuitpomp) af van de connector met 2 pinnen van de pompkoppeling.

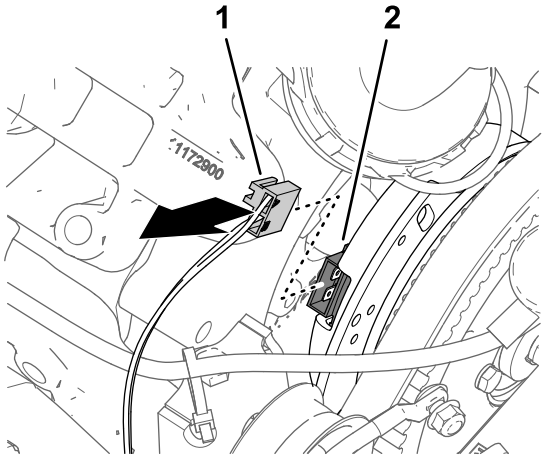

g198155

Figuur 161

1. Connector met 2 contacten – machinekabelboom (SPOEL VAN SPUITPOMP)
2. Connector met 2 pinnen (pompkoppeling)

2. Sluit de connector met 2 pinnen van de aftakking van 84 cm van de bijgeleverde kabelboom van het spuitsysteem aan op de connector met 2 contacten van de machinekabelboom met aanduiding SPRAY PUMP COIL (SPOEL VAN SPUITPOMP) ().

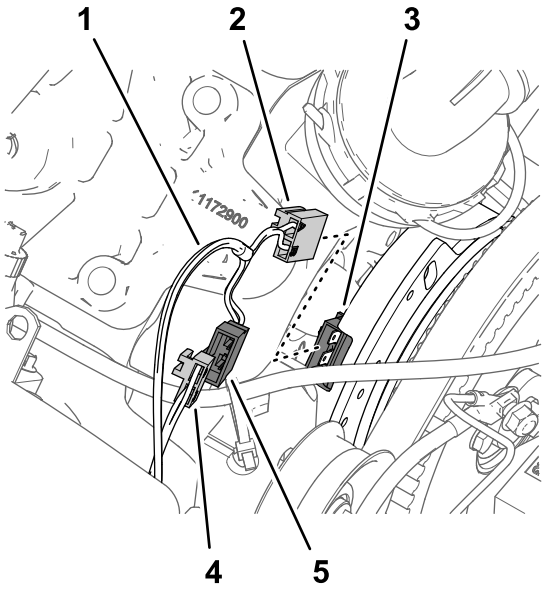

g198144

Figuur 162

1. Aftakking van bijgeleverde kabelboom van spuitsysteem – 84 cm
2. Connector met 2 contacten (zonder aanduiding - bijgeleverde kabelboom van spuitsysteem)
3. Connector met 2 pinnen (pompkoppeling)
4. Connector met 2 contacten – machinekabelboom (SPOEL VAN SPUITPOMP)
5. Connector met 2 pinnen (zonder aanduiding - bijgeleverde kabelboom van spuitsysteem)

3. Sluit de connector met 2 contacten van de bijgeleverde kabelboom van het spuitsysteem aan op de connector met 2 pinnen van de pompkoppeling.
4. Leid de kabelboomaftakking van 84 cm tegen de motor en de spuitpomp, maar zorg voor vrije ruimte tussen de kabelboom en de riem van de wisselstroomdynamo.

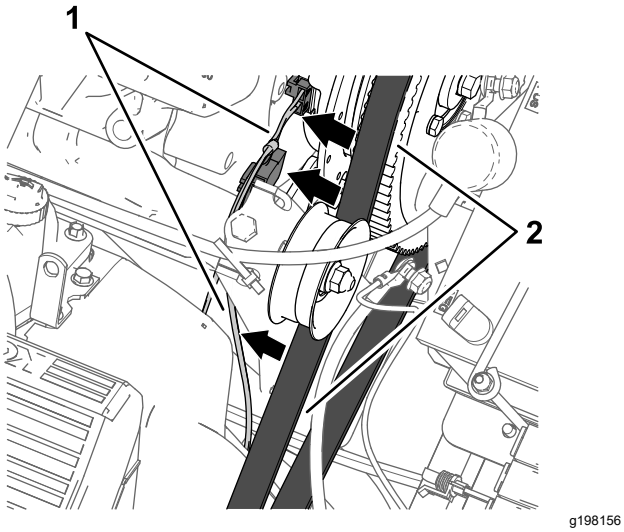

Figuur 163

1. Aftakking van bijgeleverde kabelboom van spuitsysteem – 84 cm
2. Riem van wisselstroomdynamo

34

Onderdelen van het elektrische systeem monteren

Benodigde onderdelen voor deze stap:

1	Beugel van accu
1	Aanslag
2	Flensborgmoer (¼")
1	Band
1	Accu (650 A)
1	Beugel van wisselstroomdynamo
1	Aandrijfpoelie, 279 mm
4	Bout (¼" x 2¼")
1	Wisselstroomdynamo (60 A)
1	Flenskopbout (8 x 25 mm)
1	Flenskopbout (⅜" x 1½")
1	V-riem

De accu (300 A) en accubeugel verwijderen

1. Verwijder de 2 flensborgmoeren en de aandrukstang van de 2 J-bouten waarmee de accu aan de accubeugel van de machine is bevestigd.

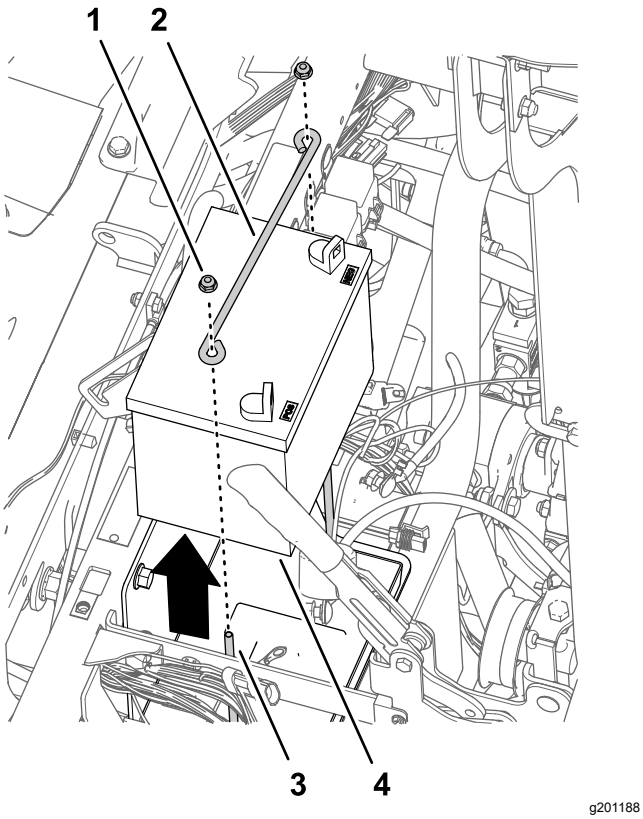

Figuur 164

1. Flensborgmoer (¼")
2. Aandrukstang
3. J-bout
4. Accu (300 A)

2. Verwijder de 2 J-bouten en de accubak van de accubeugel en gooi de 2 J-bouten weg.

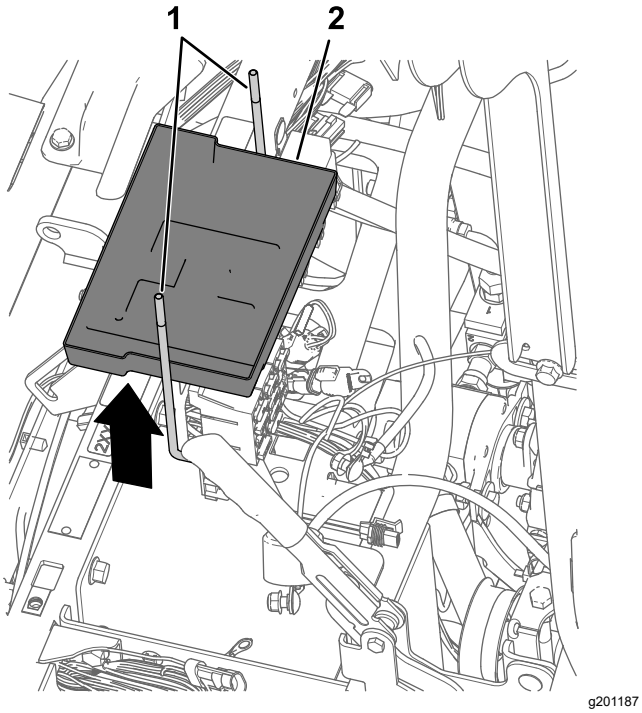

Figuur 165

1. J-bout
2. Accubak

3. Haal de accu uit de machine.

   Opmerking: U hebt de flensmoeren, aandrukstang en accu (300 A) niet meer nodig.

4. Verwijder de 3 bouten (10-24 x ¾") en 3 moeren (10-24) waarmee de zekeringhouders aan de accubeugel zijn bevestigd en bewaar de bouten en moeren.

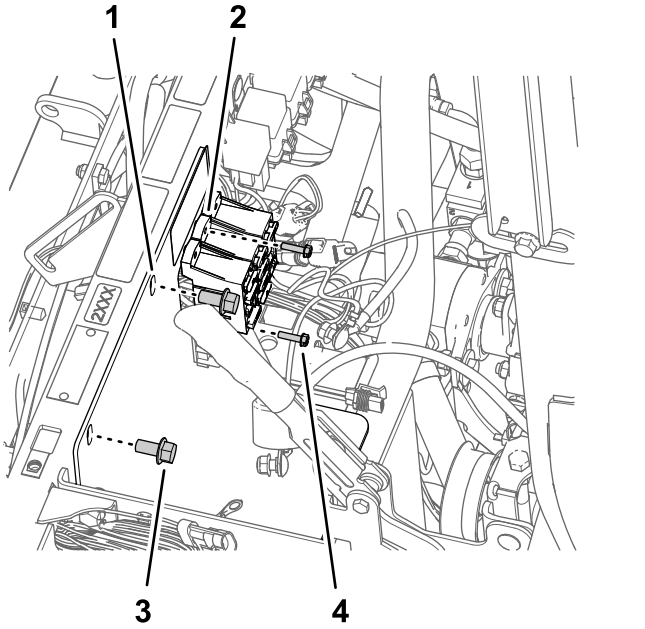

Figuur 166

1. Aandrukstang
2. Zekeringhouder
3. Flenskopbout (⅜" x ¾")
4. Bout (10-24 x ¾")

5. Verwijder de 2 flenskopbouten (⅜" x ¾") waarmee de accubeugel aan de schokbrekerbuis van de machine is bevestigd en bewaar de flenskopbouten.
6. Verwijder de 2 bouten (10-24 x ¾"), 2 borgmoeren (10-24) en de kabelclip waarmee het aardingsblok en de kabel aan de beugel van de accu zijn bevestigd en bewaar de bouten en borgmoeren.

   Opmerking: Gooi de kabelclip weg.

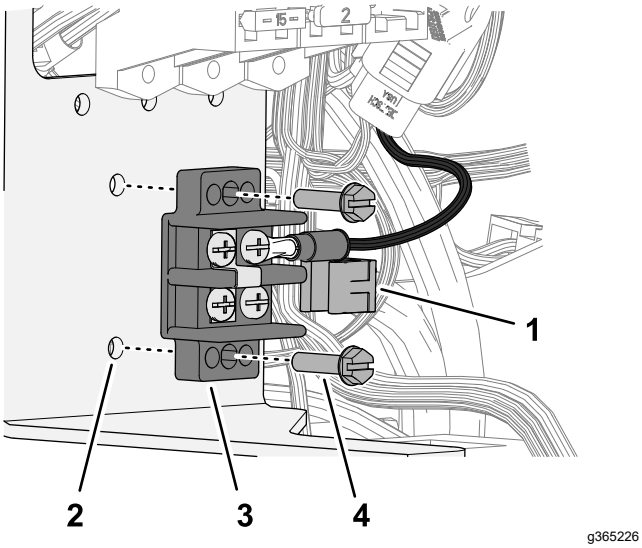

g365226

Figuur 167

1. Kabelclip
2. Beugel van accu
3. Aardingsblok
4. Bout (10-24 x ¾")

7. Verwijder de beugel van de accu van de machine en gooi deze weg.

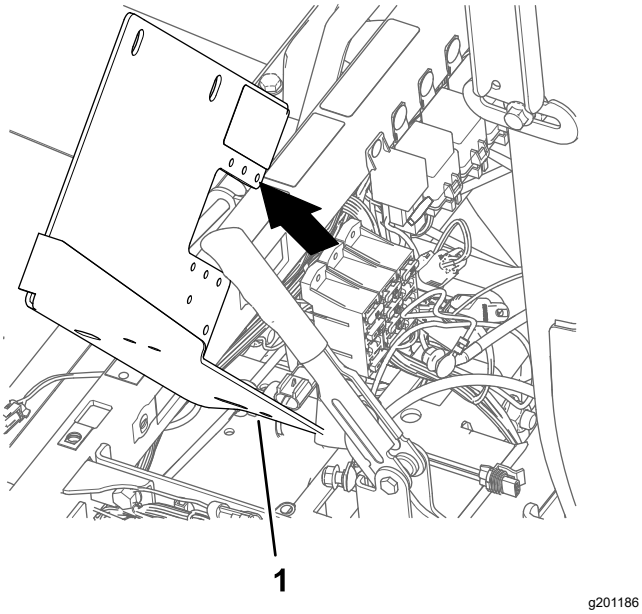

g201186

Figuur 168

1. Beugel van accu

De beugel van de accu monteren

1. Monteer 2 aanslagen op de beugel van de accu met 2 flensborgmoeren (¼").

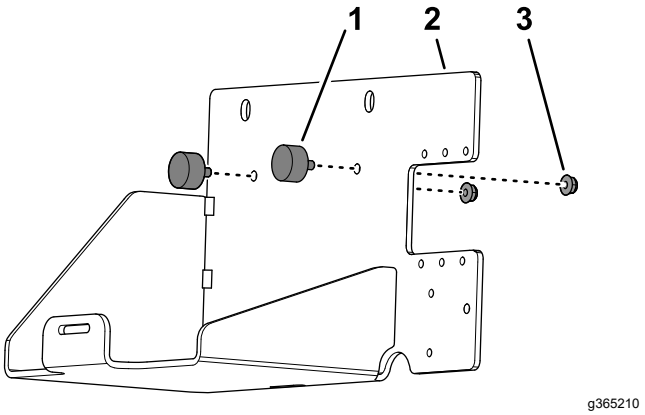

g365210

Figuur 169

1. Aanslag
2. Beugel van accu
3. Flensborgmoer (¼")

2. Monteer de band door de 2 sleuven in de beugel van de accu.

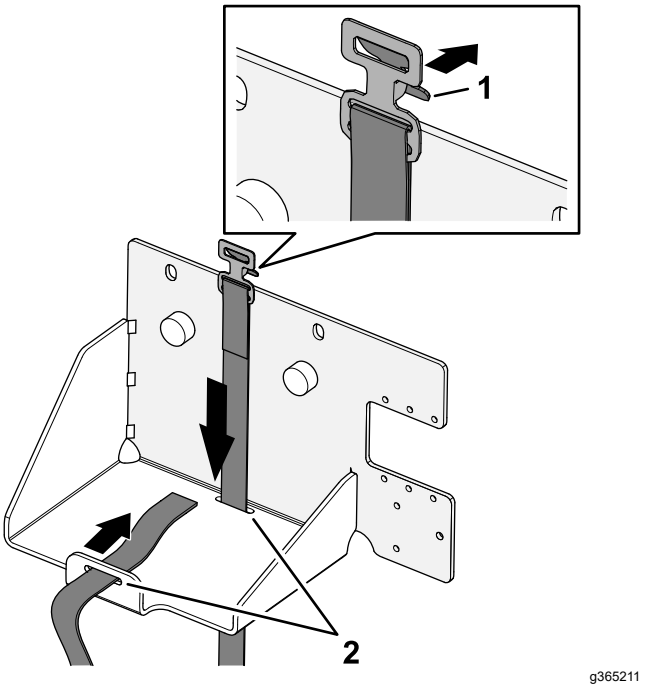

g365211

Figuur 170

1. Sluiting (bandgesp)
2. Sleuf (beugel van accu)

De accubeugel en accu (650 A) monteren

1. Lijn de nieuwe accubeugel uit met de schokbrekerbuis van de machine en de zekeringhouders.

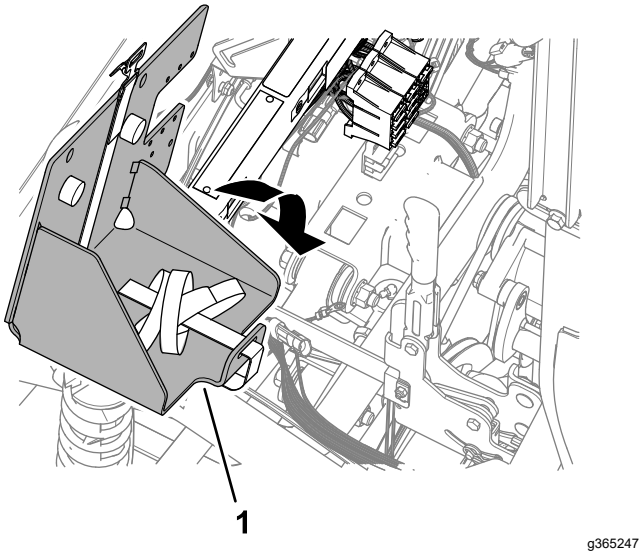

g365247

Figuur 171

1. Beugel van accu

2. Monteer de beugel van de accu aan de schokbrekerbuis met de 2 eerder verwijderde flenskopbouten (⅜" x ¾").

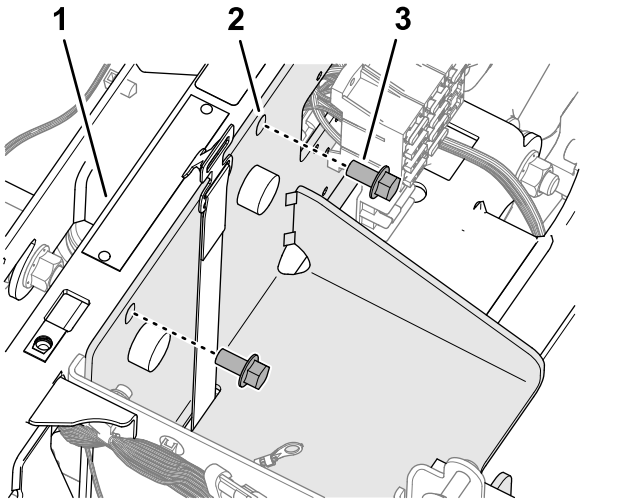

g365259

Figuur 172

1. Schokbrekerbuis
2. Beugel van accu
3. Flenskopbout (⅜" x ¾")

3. Draai de flenskopbouten vast met een torsie van 37 tot 45 N·m.
4. Bevestig het aardingsblok en de beugel van de accu met de 2 bouten (10-24 x ¾") en 2 borgmoeren (10-24) die u eerder hebt verwijderd en bevestig de kabelclip aan de rand van de beugel.

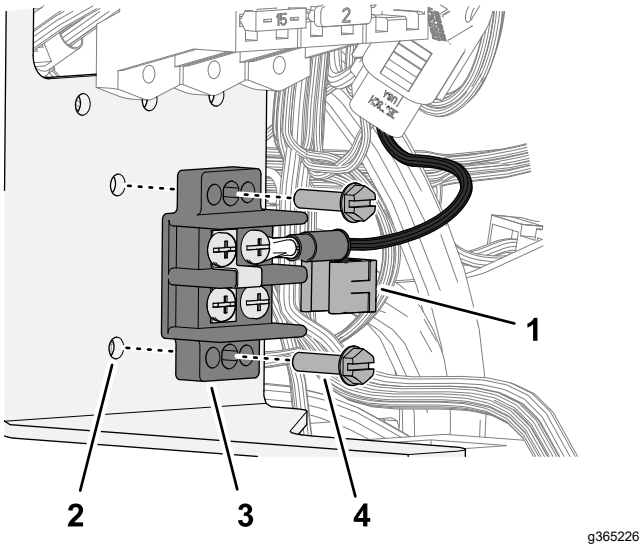

g365226

Figuur 173

1. Kabelclip
2. Beugel van accu
3. Aardingsblok
4. Bout (10-24 x ¾")

5. Bevestig de zekeringhouders aan de beugel van de accu; gebruik hiervoor de 3 eerder verwijderde bouten (10-24 x ¾") en 3 moeren (10-24).

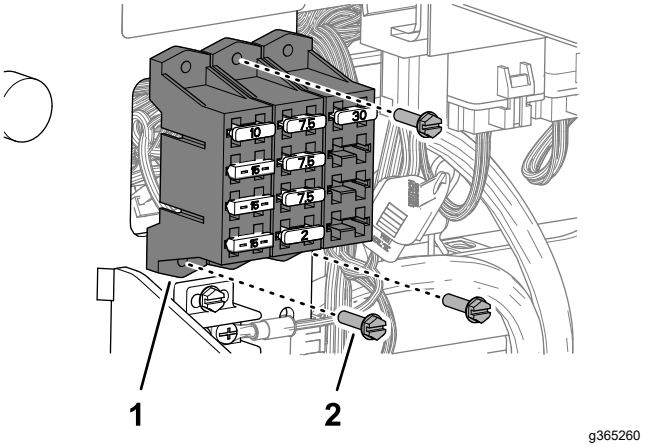

g365260

Figuur 174

1. Zekeringhouder
2. Bout (10– 24 x ¾")

6. Monteer de accu (650 A) in de beugel van de accu.

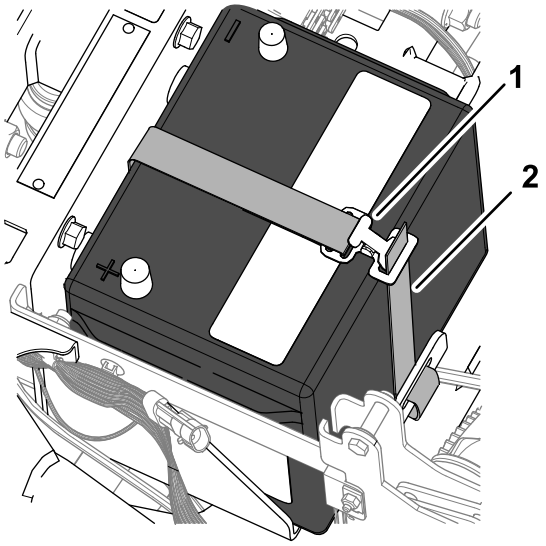

g365262

Figuur 175

1. Gesp van accuband
2. Band (bevestigingsband van accu)

7. Steek de band van de accu door de gesp en trek de band aan tot de accu goed vastzit.

De beugel van de wisselstroomdynamo monteren

1. Zet aan de pompkop de 2 bouten los zodat u een speling van 7 tot 10 mm verkrijgt tussen de boutkop en de pomp.

   Opmerking: U hoeft de bouten niet te verwijderen van de spuitpomp.

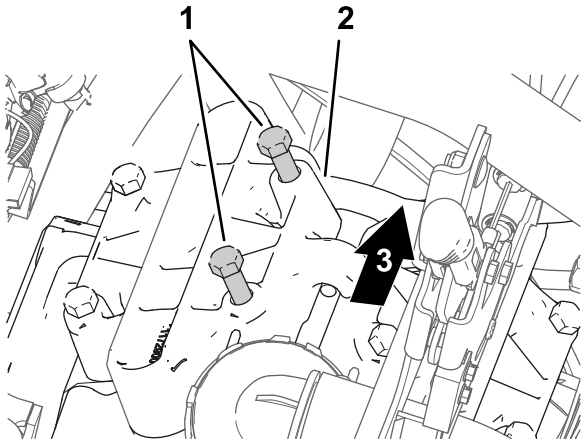

g201308

Figuur 176

1. Bouten (pompkop)
2. Pompkop (op 11-uurpositie)
3. Achterkant van machine

2. Lijn de beugel van de wisselstroomdynamo uit tussen de bouten en de pompkop.

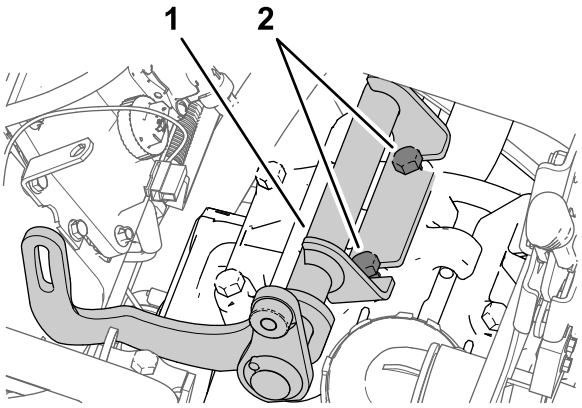

g201303

Figuur 177

1. Beugel van wisselstroomdynamo
2. Bouten (pompkop)

3. Draai de bouten vast met een torsie van 61 tot 75 N·m.

De aandrijfpoelie monteren

1. Draai de moer voor de as van de spanpoelie los.

   Opmerking: Zorg dat er geen spanning op de riem zit.

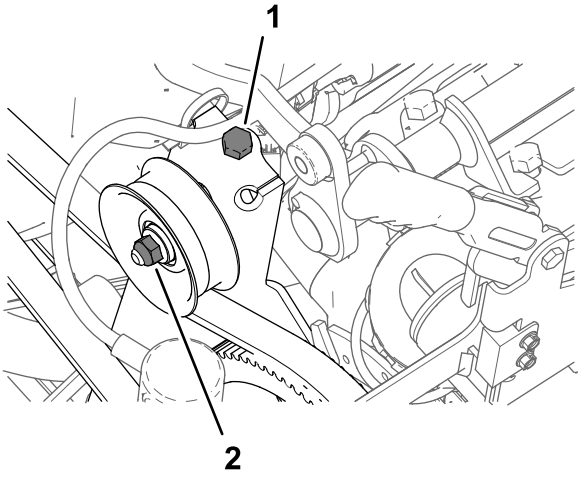

g201304

Figuur 178

1. Spanbout van riem (machine)
2. Moer (as van spanpoelie)

2. Draai de spanbout van de riem om de spanning van de riem van de spuitpomp te halen.
3. Verwijder de 4 bouten (¼" x 1") en 4 borgringen (¼") waarmee de poelie aan de spuitpomp is bevestigd.

   Belangrijk: **Verwijder de poelie niet.**

   Opmerking: Bewaar de borgring; u hebt de bouten niet meer nodig.

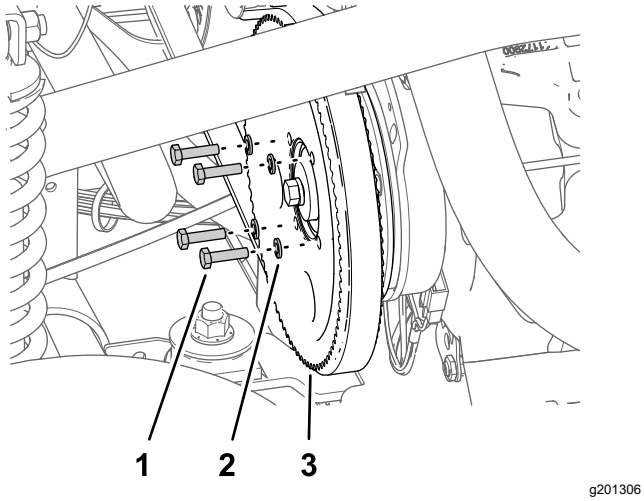

g201306

Figuur 179

1. Bout (¼" x 1")
2. Borgring (¼")
3. Poelie (spuitpomp)

4. Lijn de gaten in de poelie voor de wisselstroomdynamo (bijgeleverd) uit met de gaten in de poelie voor de spuitpomp.

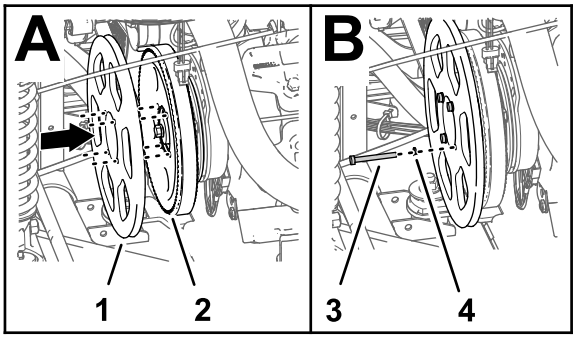

g201305

Figuur 180

1. Aandrijfpoelie, 279 mm
2. Poelie (spuitpomp)
3. Bout (¼" x 2¼")
4. Borgring (¼")

5. Monteer de poelie van de wisselstroomdynamo op de poelie van de spuitpomp en op de spuitpomp; gebruik de 4 bouten (¼" x 2¼") en de 4 borgringen (¼").
6. Draai de bouten vast met een torsie van 1017 tot 1243 N·m.
7. Draai de spanbout van de riem vast tot de riem 9,5 mm doorbuigt wanneer u een gewicht van 4,5 kg aanbrengt in het midden tussen het kettingwiel van de motor en dat van de spuitpomp.

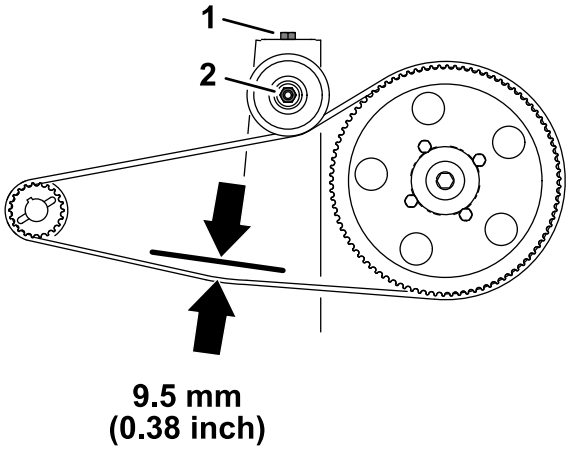

g201360

Figuur 181

1. Spanbout van riem (machine)
2. Moer (as van spanpoelie)

8. Draai de moer van de as van de spanpoelie aan met een torsie van 37 tot 44 N·m.

De wisselstroomdynamo monteren

1. Monteer de wisselstroomdynamo (60 A) op het tussenstuk met schroefdraad van de beugel van de wisselstroomdynamo; gebruik hierbij de flenskopbout (⅜" x 1½").

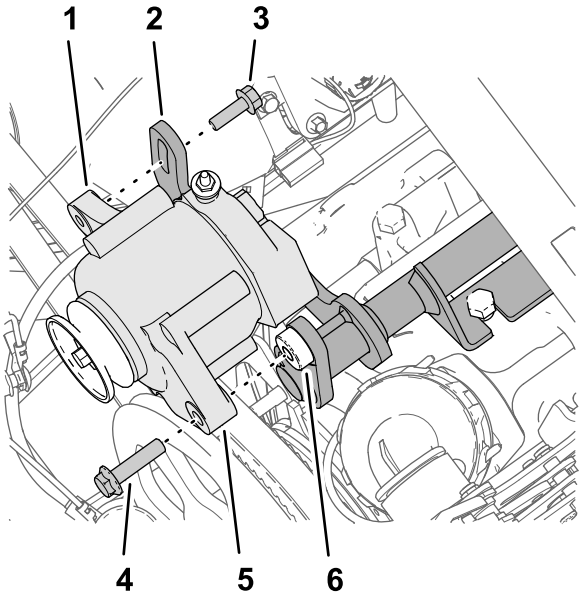

g201413

Figuur 182

1. Flens met schroefdraad (8 mm) – wisselstroomdynamo (60 A)
2. Flens met uitsparing (beugel van wisselstroomdynamo)
3. Flenskopbout (8 x 25 mm)
4. Flenskopbout (⅜" x 1½")
5. Flens (gat van 10 mm) – wisselstroomdynamo (60 A)
6. Tussenstuk met schroefdraad (⅜-16) – beugel van wisselstroomdynamo

2. Monteer de flens met schroefdraad van de wisselstroomdynamo op de flens met uitsparing van de beugel van de wisselstroomdynamo; gebruik hierbij de flenskopbout (8 x 25 mm).
3. Leg de V-riem over de aandrijfpoelie van 279 mm en de poelie van de wisselstroomdynamo.

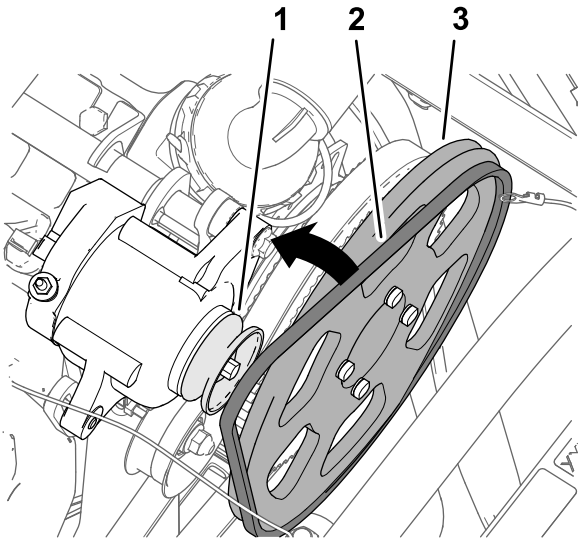

g201412

Figuur 183

1. Poelie (wisselstroomdynamo – 60 A)
2. V-riem
3. Aandrijfpoelie, 279 mm

4. Draai de wisselstroomdynamo naar boven om de riem aan te spannen tot de riem 9,5 mm doorbuigt wanneer u een gewicht van 4,5 kg aanbrengt in het midden tussen de poelie van de wisselstroomdynamo en de aandrijfpoelie van 279 mm.

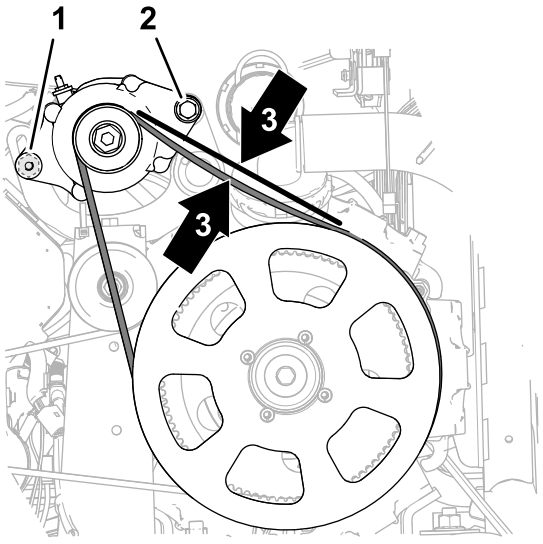

g201701

Figuur 184

1. Flenskopbout (8 x 25 mm)
2. Flenskopbout (⅜" x 1½")
3. Riem buigt 9,5 mm door

5. Draai de flenskopbout (8 x 25 mm) aan met een torsie van 23 tot 29 N·m.
6. Haal de flenskopbout (3/8 x 1-1/2 inch) aan met een torsie van 37 tot 45 N·m.

35

De kabelboom bij de stoelbasis aansluiten

Benodigde onderdelen voor deze stap:

1	Draad van wisselstroomdynamo (rood – 6 gauge)
1	Relais
1	Druknagel
1	Zekering (15 A)

De wisselstroomdynamo (50 A) aansluiten

1. Verbind de 2 contacten aan het uiteinde van de roze draad van 57 cm van de kabelboom met de connector met 2 pinnen van de wisselstroomdynamo (50 A).

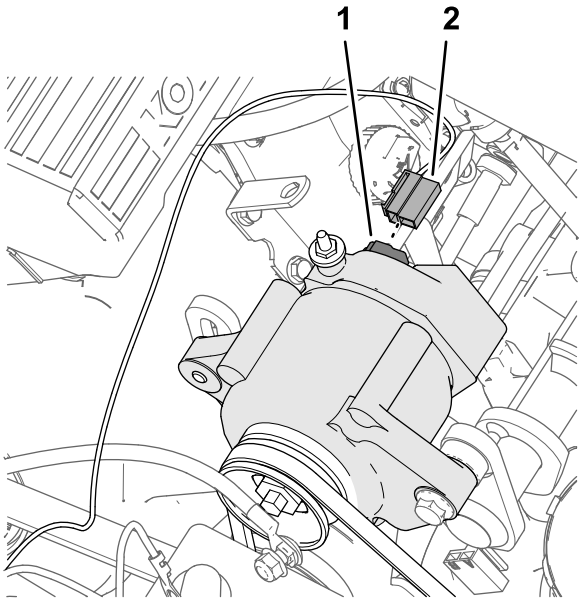

Figuur 185

1. Connector met 2 pinnen – wisselstroomdynamo (50 A)
2. Connector met 2 contacten – sensordraad, roze, 57 cm

2. Leid de roze sensordraad weg van de riemen van de wisselstroomdynamo en bevestig de draad met een kabelbinder.
3. Verwijder de moer van de pool van de wisselstroomdynamo (50 A).

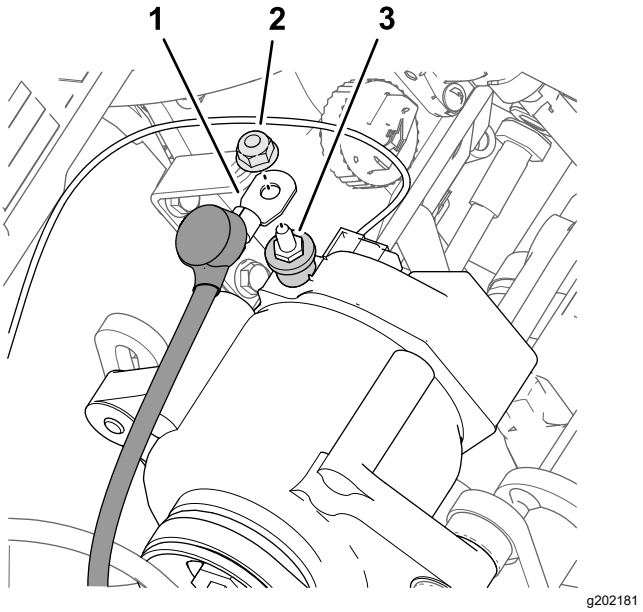

Figuur 186

1. Kabel van wisselstroomdynamo (rood – 6 gauge)
2. Moer
3. Pool – wisselstroomdynamo (50 A)

4. Monteer het uiteinde van de rode kabel van de wisselstroomdynamo (6 gauge) met het isolatorkapje op de pool van de wisselstroomdynamo (50 A) met de moer.
5. Leid het andere uiteinde van de kabel van de wisselstroomdynamo naar de accupolen, weg van de poelie en de riem van de wisselstroomdynamo.
6. Draai de moer vast tot 47 à 57 N·m.
7. Schuif het isolatorkapje over de pool van de wisselstroomdynamo.

Het inschakelrelais van de ASC 10 aansluiten

1. Sluit de connector met 5 pinnen van het relais aan op de connector met 5 contacten van de kabelboom met aanduiding ASC 10 ENABLE RELAY (inschakelrelais ASC 10).

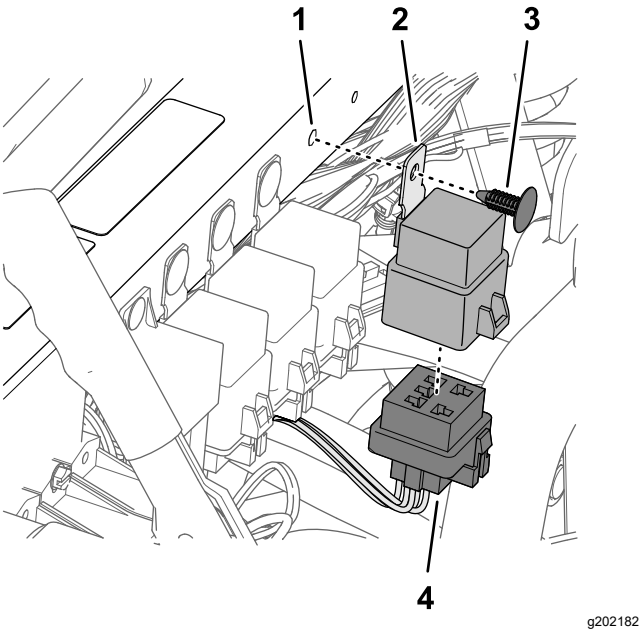

Figuur 187

1. Opening (schokbreker-buis)
2. Relais
3. Druknagel
4. Connector met 5 contacten (INSCHAKELRELAIS ASC 10)

2. Lijn de opening in de montagelip van het relais uit met de opening in de schokbrekerbuis, en bevestig het relais aan de buis door middel van de druknagel.

De zekeringhouders aansluiten

1. Bereid een multimeter voor om een continuïteitstest uit te voeren.
2. Steek de sonde van de multimeter in contact 4 (rechterkolom) van zekeringopening 2 van zekeringhouder 3 van de machine.

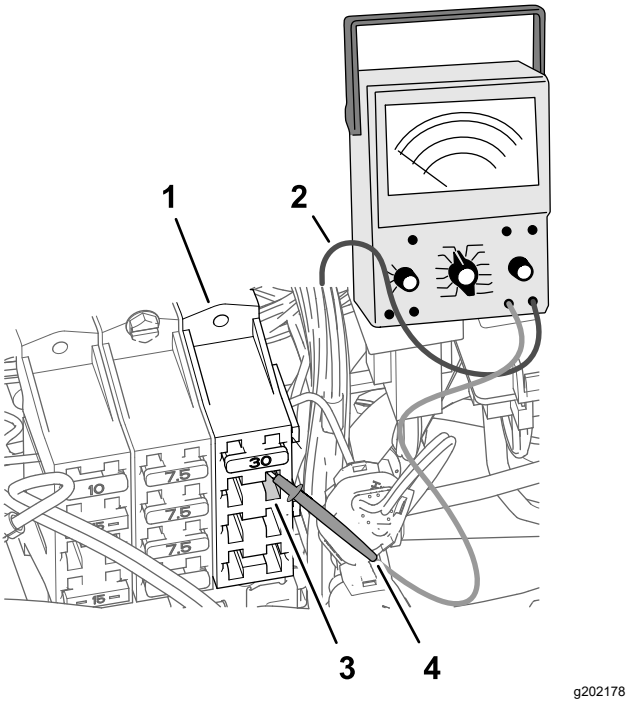

Figuur 188

1. Zekeringhouder 3 (machine)
2. Kabel van multimeter
3. Zekeringopening 2 – contact 4 (rechterkolom)
4. Sonde van multimeter

3. Gebruik aan de voorzijde van de zekeringhouders de andere sonde van de multimeter om na te gaan welke kabelschoen die aan het uiteinde van de rode draad van 2,6 mm dik zit, aangesloten is op opening 2 – contact 4.

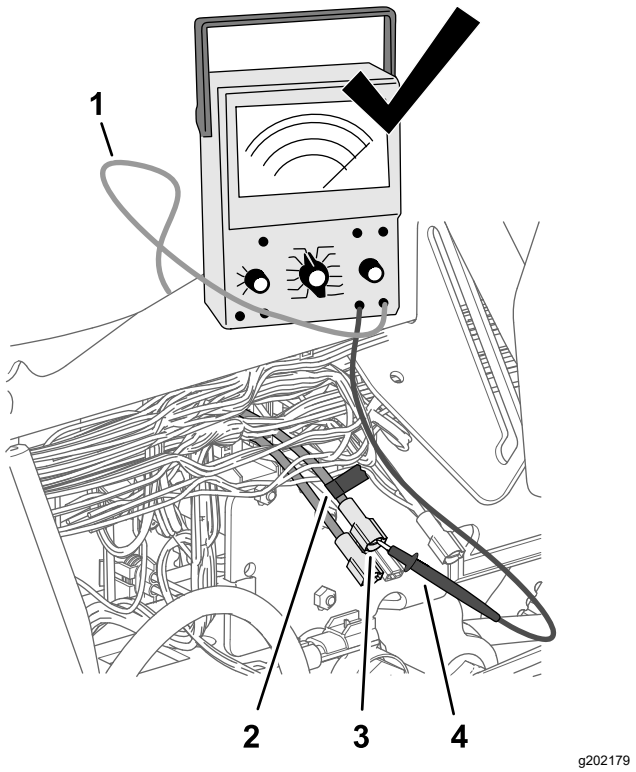

Figuur 189

1. Kabel van multimeter
2. Tape
3. Kabelschoen (rode draad van 2,6 mm dik)
4. Sonde van multimeter

4. Gebruik een stukje tape om de connector en draad te markeren die u hebt geïdentificeerd in de vorige stap.
5. Sluit de kabelschoen die u gemarkeerd hebt in de vorige stap aan op de contrastekker aan het uiteinde van de roze draad van 51 mm van de kabelboom.

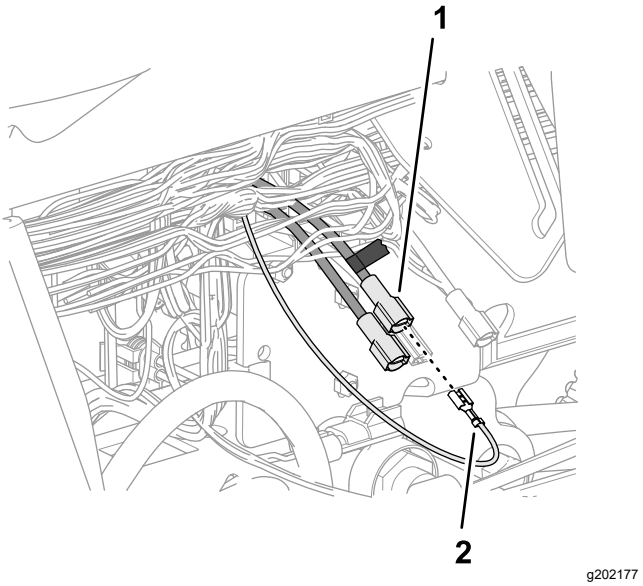

Figuur 190

1. Gemarkeerde kabelschoen (rode draad van 2,6 mm dik)
2. Contrastekker – roze draad van 51 mm

6. Druk de zekering (15 A) in zekeringopening 2 van zekeringhouder 3 tot de zekering goed op haar plaats zit.

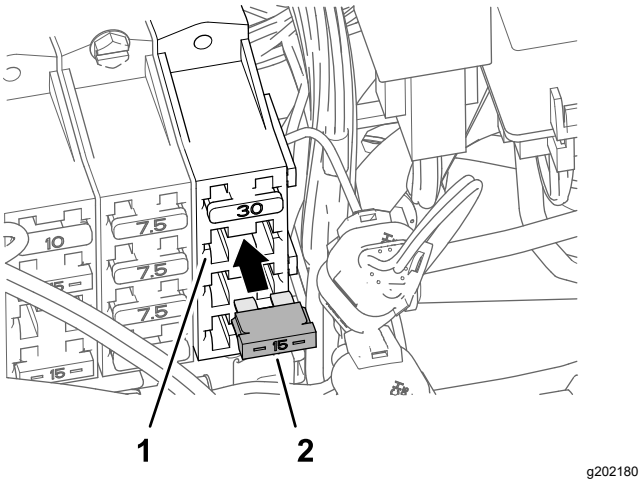

Figuur 191

1. Zekeringopening 2 (zekeringenhouder 3)
2. Zekering (15 A)

36

De data- en elektrische kabelboom voor navigatie monteren

Benodigde onderdelen voor deze stap:

1	Snelsluitklem (rode handgreep)
1	Snelsluitklem (zwarte handgreep)

De snelsluitklemmen op de accu monteren

1. Verwijder de zeskantmoeren en de ringen van de snelsluitklemmen.
2. Open de sluiting van de snelsluitklem met de zwarte handgreep.

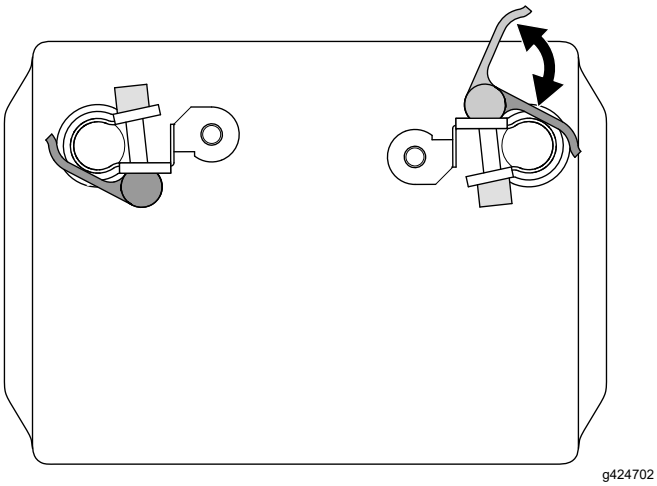

g424702

Figuur 192

3. Monteer de snelsluitklem op de minpool van de accu, met de pool met schroefdraad van de klem naar het midden van de accu gericht.
4. Maak de sluiting van de snelsluitklem dicht.

   Opmerking: Als u de klemkracht van de snelsluitklem wenst aan te passen, maak dan de handgreep open, draai de kartelmoer om de klemkracht te vergroten of te verkleinen, en sluit de handgreep van de klem.
5. Herhaal de stappen voor de rode handgreepklem op de pluspool van de accu.

De accu aansluiten

⚠ WAARSCHUWING

Als accukabels verkeerd worden verbonden, kan dit schade aan de machine en de kabels tot gevolg hebben en vonken veroorzaken. Hierdoor kunnen accugassen tot ontploffing komen en lichamelijk letsel veroorzaken.

- **Maak altijd *eerst de minkabel (zwart) van de accu los voordat u de pluskabel (rood) losmaakt*.**
- **Sluit altijd *eerst de pluskabel (rood) van de accu aan voordat u de minkabel (zwart) aansluit*.**

⚠ WAARSCHUWING

Accupolen of metalen gereedschappen kunnen kortsluiting maken met metalen onderdelen, waardoor vonken kunnen ontstaan. Hierdoor kunnen accugassen tot ontploffing komen en lichamelijk letsel veroorzaken.

- **Zorg ervoor dat bij het verwijderen of installeren van de accu de accupolen niet in aanraking komen met metalen onderdelen van de machine.**
- **Voorkom dat metalen gereedschappen kortsluiting veroorzaken tussen de accupolen en metalen onderdelen van de machine.**

1. Snijd in het isolatorkapje van de pluskabel naar de startinrichting.

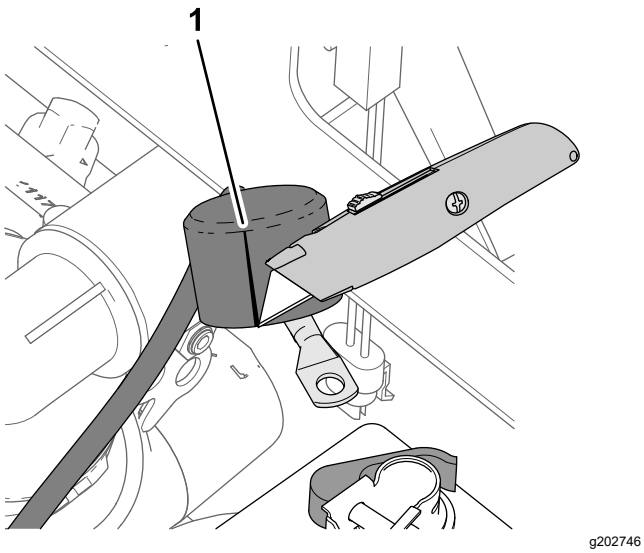

g202746

Figuur 193

1. Snee (isolatorkapje – pluskabel van accu naar startinrichting)

2. Koppel de volgende draad- en kabelklemmen aan op de pool met schroefdraad van de plusklem van de accu. Hou de volgende volgorde aan:

   Belangrijk: **Zorg dat de klem van de pluskabel naar de motorstarter bovenaan de opeengestapelde klemmen op de pool met schroefdraad zit.**

   A. Ringconnector - aftakking van 165 cm van voedingskabelboom van modem (met de aanduiding BATTERY (accu)

   B. Klem van pluskabel van accu – naar wisselstroomdynamo (50 A)

   C. Ringconnector - aftakking van 258 cm van data- en elektrische kabelboom voor navigatie (met de aanduiding BATTERY (+) (accu (+))

   D. Ringconnector – aftakking van 21,6 cm van machinekabelboom met aanduiding TO BATTERY POSITIVE (naar pluspool accu)

   E. Ringconnector – aftakking van 24 cm van bijgeleverde kabelboom van spuitsysteem (zonder aanduiding)

   F. Klem van pluskabel van accu – naar motorstarter

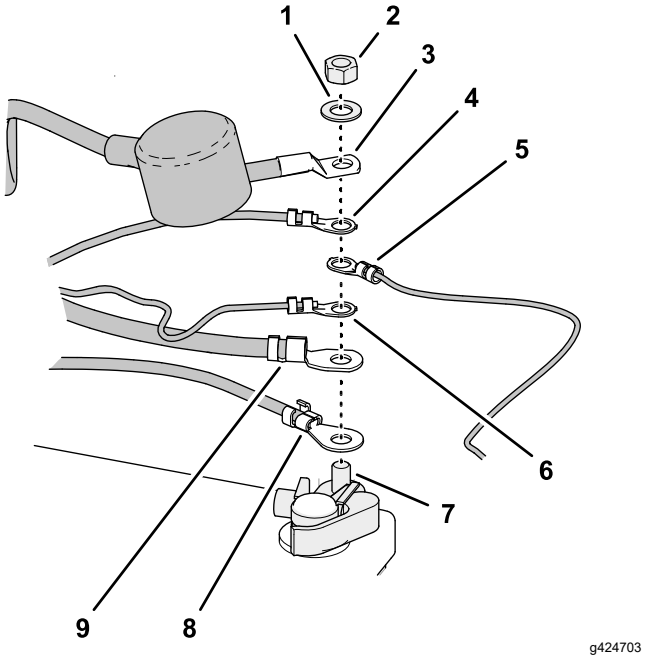

g424703

Figuur 194

1. Ring, ¼" (snelsluitklem)
2. Zeskantmoer, ¼" (snelsluitklem)
3. Klem van pluskabel van accu – naar motorstarter
4. Ringconnector – aftakking van 24 cm van bijgeleverde kabelboom van spuitsysteem (zonder aanduiding)
5. Ringconnector – aftakking van 21,6 cm van machinekabelboom met aanduiding TO BATTERY POSITIVE (naar pluspool accu)
6. Ringconnector - aftakking van 258 cm van data- en elektrische kabelboom voor navigatie (zonder aanduiding - rode kabelisolatie)
7. Pool met schroefdraad - snelsluitklem (pluspool van accu)
8. Klem van pluskabel van accu – naar wisselstroomdynamo (50 A)
9. Ringconnector - aftakking van 165 cm van voedingskabelboom van modem (met de aanduiding BATTERY (accu))

3. Monteer de zeskantmoer (¼") en de ring (¼") op de pool met schroefdraad, en haal de moer aan met een torsie van 1017 tot 1234 N·cm.
4. Lijn het isolatorkapje van de pluskabel van de accu naar de startinrichting uit over de pool met schroefdraad.
5. Koppel de volgende draad- en kabelklemmen aan op de pool met schroefdraad van de minklem van de accu. Hou de volgende volgorde aan:

   Belangrijk: **Zorg dat de klem van de minkabel naar de motor en de chassisaarding**

bovenaan de opeengestapelde klemmen op de pool met schroefdraad zit.

A. Ringconnector - aftakking van 258 cm van data- en elektrische kabelboom voor navigatie (zonder aanduiding - zwarte kabelisolatie)

B. Ringconnector - aftakking van 165 cm van voedingskabelboom van modem (met de aanduiding GROUND (aarding))

C. Klem van minkabel van accu – naar de motor en de chassisaarding

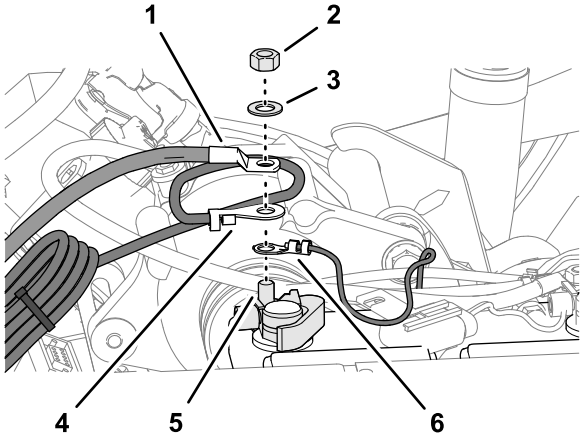

g315992

Figuur 195

1. Klem van minkabel van accu – naar de motor en de chassisaarding
2. Zeskantmoer (¼" – snelsluitklem)
3. Ring (¼" – snelsluitklem)
4. Ringconnector - aftakking van 165 cm van voedingskabelboom van modem (met de aanduiding GROUND (aarding))
5. Pool met schroefdraad - snelsluitklem (minpool van accu)
6. Ringconnector - aftakking van 258 cm van data- en elektrische kabelboom voor navigatie (zonder aanduiding - zwarte kabelisolatie)

De kabelboom bevestigen

1. Bevestig het overtollige eind van de datakabelboom tegen de bovenste framebuis aan de rechterkant.

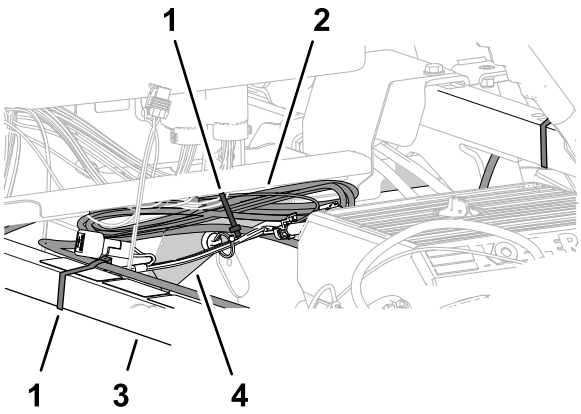

g202768

Figuur 196

1. Kabelbinder
2. Kabelbundel datakabel
3. Schokbrekerbuis
4. Bovenste framebuis, rechts

2. Lijn de datakabelboom uit met de schokbrekerbuis en bevestig de kabelboom met een kabelbinder aan de buis.
3. Lijn de kabelboombundel van de datakabelboom uit met de bovenste framebuis aan de rechterkant, en bevestig de kabelboombundel met een kabelbinder aan de framebuis.
4. Zorg voor speling tussen de poelies en riemen enerzijds en de datakabel, accukabel, bijgeleverde kabelboom en accukabels anderzijds.

   Bevestig de kabelboom en de kabels indien nodig met kabelbinders om speling te verkrijgen met de riemen en de poelies.

37

De gebruiksdosisschakelaar verwijderen

Benodigde onderdelen voor deze stap:

1	Schakelaarplug

Procedure

1. Verwijder de 4 flenskopschroeven (¼" x ½") waarmee het plaatje met 3 schakelaars aan het bedieningspaneel is bevestigd.

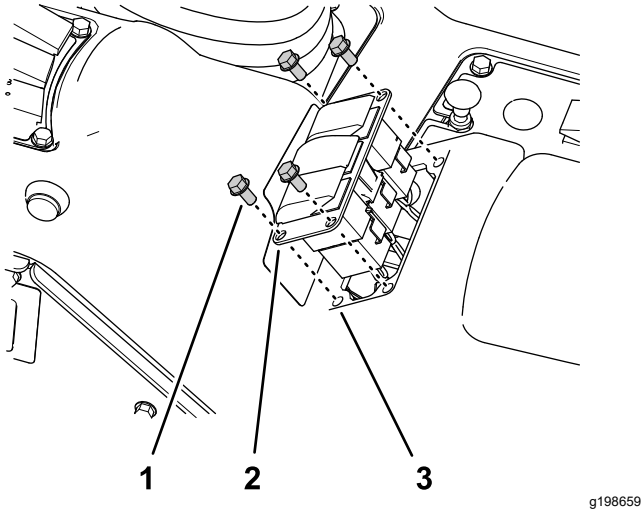

Figuur 197

1. Flenskopschroef (¼" x ½")
2. Plaatje met 3 schakelaars
3. Opening (bedieningspaneel)

2. Druk de vergrendelingslipjes van de schakelaar voor de gebruiksdosis naar elkaar toe, en duw de schakelaar uit het plaatje met de 3 schakelaars.

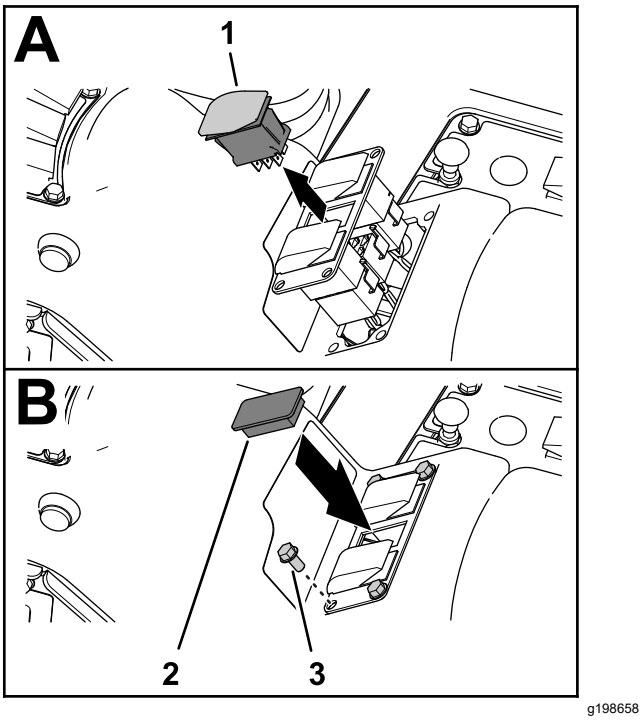

Figuur 198

1. Schakelaar voor gebruiksdosis
2. Schakelaarplug
3. Flenskopschroef (¼" x ½")

3. Koppel de connector met 8 contacten van de machinekabelboom (aangeduid met **Rate Switch** (dosisschakelaar)) af van de connector met 8 pinnen van de schakelaar.

Opmerking: U hebt de schakelaar voor de gebruiksdosis die u van de machine verwijderd hebt niet meer nodig.

4. Leid de aftakking van de voorste kabelboom voor de schakelaar voor de gebruiksdosis door de opening in het plaatje met 3 schakelaars, en bevestig de kabelaftakking met een kabelbinder aan een naburige kabelboomaftakking.
5. Monteer het plaatje met 3 schakelaars op het bedieningspaneel; gebruik hierbij de 4 flenskopschroeven (¼" x ½") die u verwijderd hebt in stap 1.
6. Lijn de schakelaarplug uit met de opening in het plaatje met 3 schakelaars waar u de schakelaar voor de gebruiksdosis verwijderd hebt.
7. Druk de schakelaarplug in het plaatje met 3 schakelaars tot de plug stevig in het plaatje klikt.

38

De motorkap en de voorste spatborden monteren

Benodigde onderdelen voor deze stap:

13	Druknagel

De motorkap plaatsen

1. Lijn de gaten in de motorkap uit met de gaten in het dashboard en het frame van de machine.

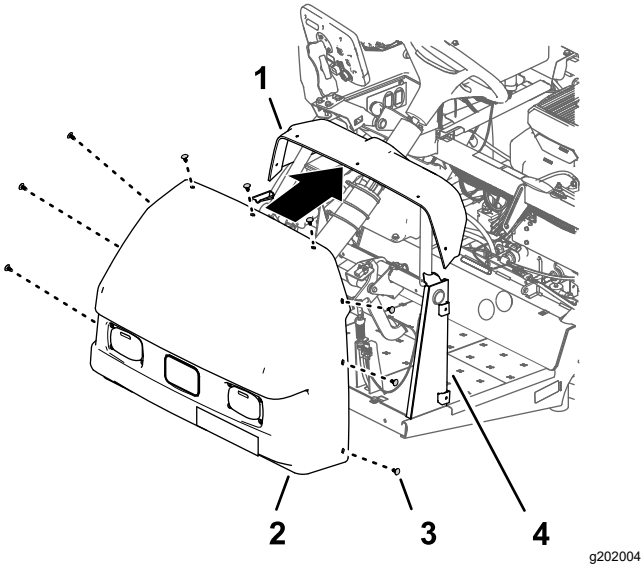

Figuur 199

1. Dashboard
2. Motorkap
3. Druknagel
4. Bevestigingsbeugel van dashboard

2. Gebruik 9 druknagels om de motorkap aan het dashboard en het frame te bevestigen.
3. Sluit de 2 elektrische connectoren (met 2 contacten) op de machinekabelboom aan op de connectoren met 2 pinnen van de linker- en rechterkoplamp.

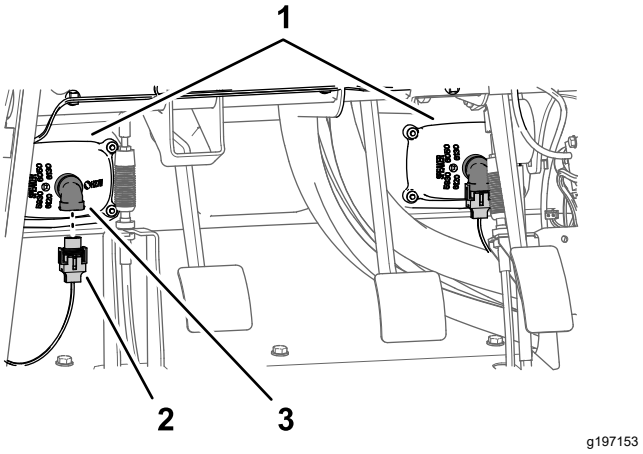

Figuur 200

1. Koplampen
2. Connector met 2 contacten (machinekabelboom)
3. Connector met 2 pinnen (koplamp)

Het spatbord linksvoor monteren

1. Lijn het binnenste spatbordscherm uit met de onderste en bovenste framebuis aan de linkerkant.

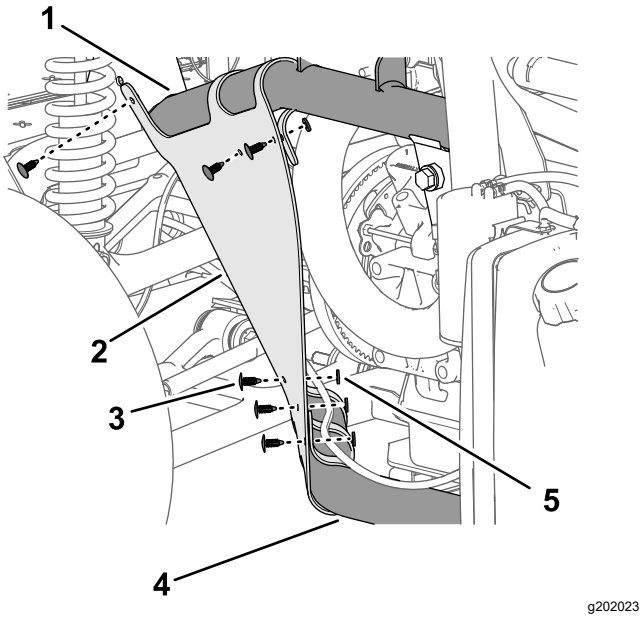

Figuur 201

1. Bovenste framebuis, links
2. Binnenste spatbordscherm
3. Druknagel
4. Onderste framebuis, links
5. Ring (9/16" x ½")

2. Bevestig het binnenste spatbordscherm met de 6 druknagels aan de framebuizen.
3. Lijn de gaten in het spatbord uit met de gaten in het frame van de machine.

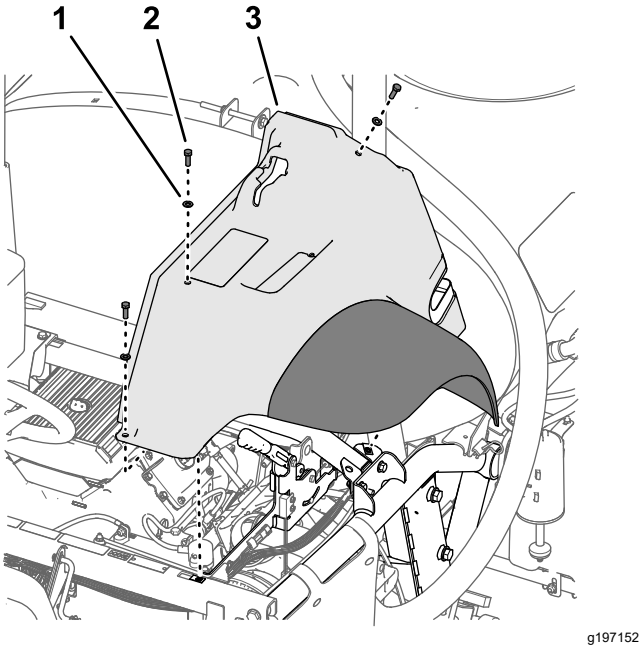

g197152

Figuur 202

1. Ring (5/16")
2. Bout (5/16" x 1")
3. Spatbord linksvoor

4. Monteer het spatbord losjes aan het frame met de 3 bouten (5/16" x 1") en 3 ringen (5/16") die u eerder hebt verwijderd.
5. Bevestig het spatbord met de 2 druknagels aan het framekanaal.

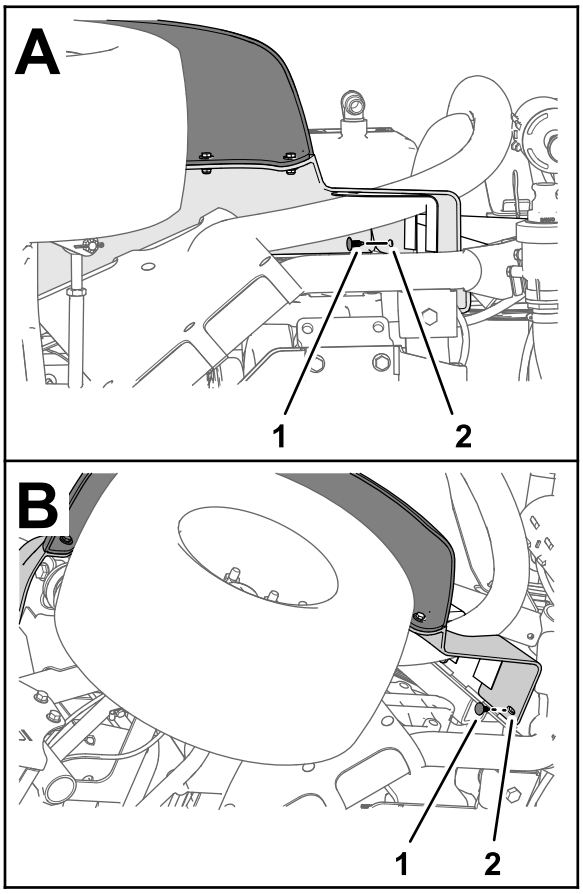

g264614

Figuur 203

1. Druknagel
2. Spatbord linksvoor

6. Haal de bout (5/16" x 1") aan met een torsie van 1978 tot 2542 N·cm.
7. Herhaal stap 1 tot en met 6 voor het binnenste spatbordscherm en het spatbord aan de andere kant van de machine.

Het spatbord rechtsvoor monteren

1. Lijn het binnenste spatbordscherm uit met de onderste en bovenste framebuis aan de rechterkant.

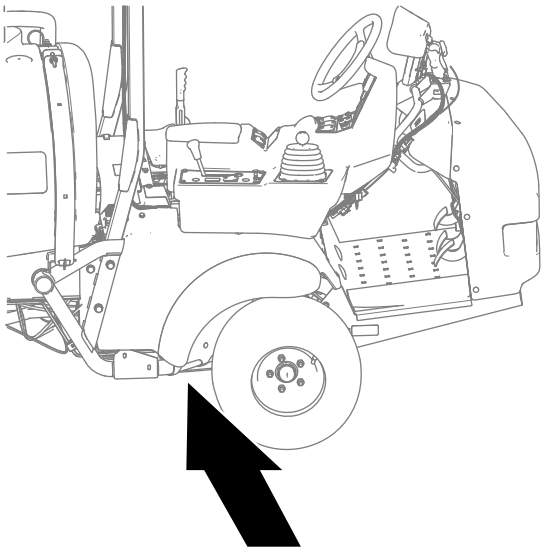

g323169

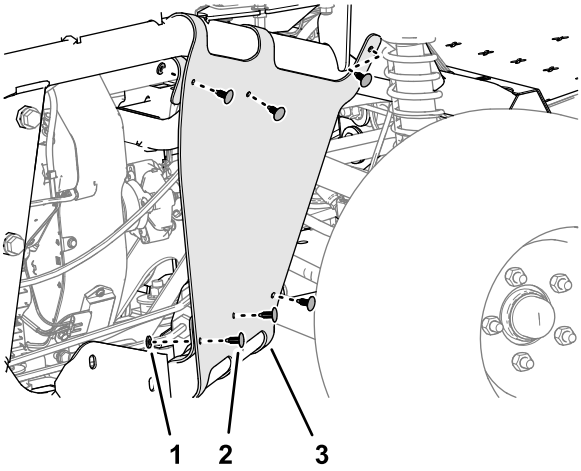

g323162

Figuur 204

1. Ring (9/16" x ½")
2. Druknagel
3. Binnenste spatbordscherm

2. Bevestig het binnenste spatbordscherm met de 6 druknagels en 5 ringen (9/16" x ½") aan de framebuizen.
3. Lijn het spatbord rechtsvoor uit met de machine en lijn de gaten in het spatbord uit met de gaten in het frame.

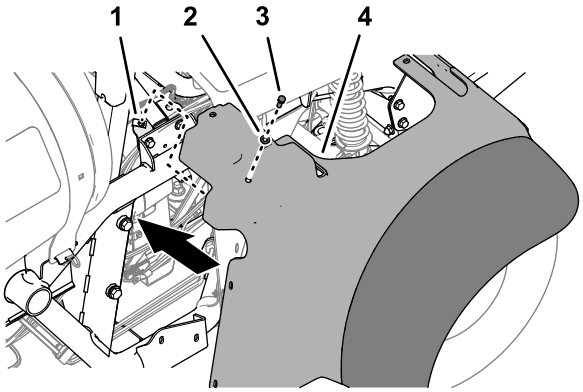

g323164

Figuur 205

1. Clipmoer (dwarsbalksteun)
2. Ring (5/16")
3. Tapbout (5/16" x 1")
4. Spatbord rechtsvoor

4. Bevestig het spatbord rechtsvoor aan de clipmoer van de dwarsbalksteun met de tapbout (5/16" x 1") en ring (5/16").
5. Bevestig het spatbord rechtsvoor met 2 druknagels aan het montagekanaal van de rolbeugel.

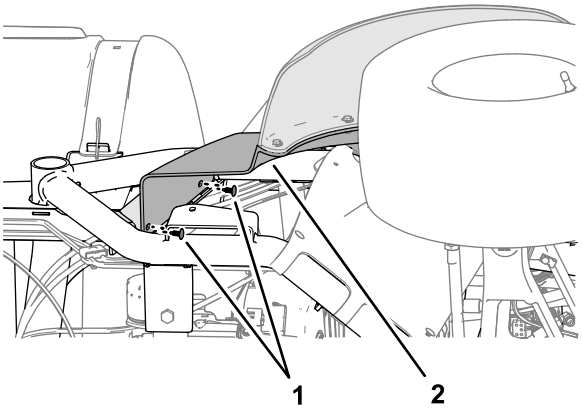

g323166

Figuur 206

1. Druknagel
2. Spatbord rechtsvoor

6. Lijn de opening in het spatbord rechtsvoor uit met de opening in de platformvloer en bevestig het spatbord aan de vloer met een tapbout (5/16" x 1") en ring (5/16").

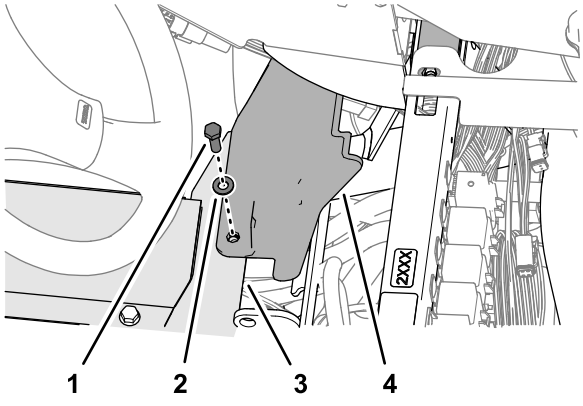

g323165

Figuur 207

1. Tapbout (5/16" x 1")
2. Ring (5/16")
3. Platformvloer
4. Spatbord rechtsvoor

7. Lijn de opening in de onderste kap van het bedieningspaneel uit met de opening in de schokbrekerbuis en de opening in de kap van het uiteinde van het bedieningspaneel met de opening in de dwarsbalkbuis.

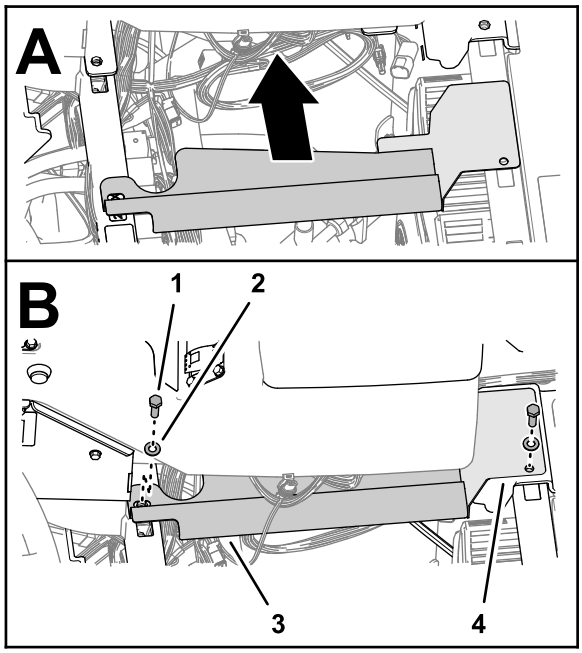

g323163

Figuur 208

1. Tapbout (5/16" x 1")
2. Ring (5/16")
3. Kap van bedieningspaneel (onderkant)
4. Kap van bedieningspaneel (uiteinde)

8. Bevestig de kappen aan de buizen met 2 tapbouten (5/16" x 1") en flensmoeren (5/16").

39

Het inspectieluik van de motor en de stoel monteren

Geen onderdelen vereist

Het inspectieluik van de motor monteren

Machines zonder de tankspoelset

1. Lijn de sluitingen van het inspectieluik van de motor uit met de lagers in de steunbeugels van het luik op de rolbeugel.

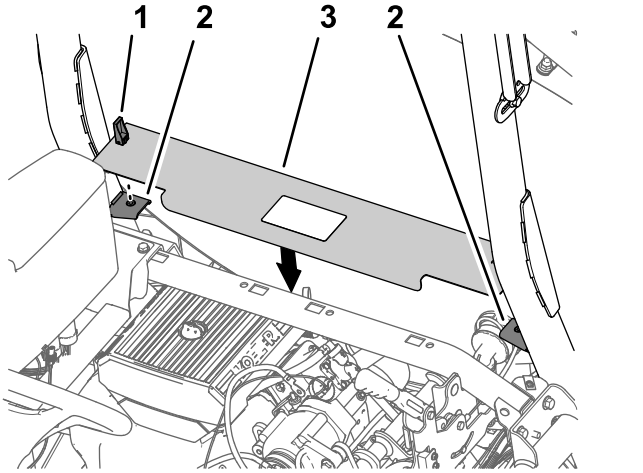

g202414

Figuur 209

1. Sluiting
2. Steunbeugel van luik
3. Inspectieluik van motor

2. Monteer het paneel op de beugels.
3. Draai de handgreep van de sluitingen naar beneden om het paneel aan de beugels te bevestigen.

De stoel monteren

1. Lijn de stoel en de stoelplaat uit met het chassis van de machine.

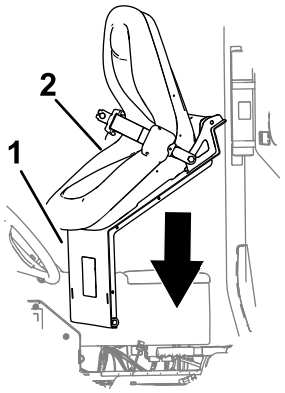

g202000

Figuur 210

1. Stoelplaat
2. Stoel

2. Lijn de gaten in de draaifittings van de stoelsteun uit met de gaten in de chassisbeugel.

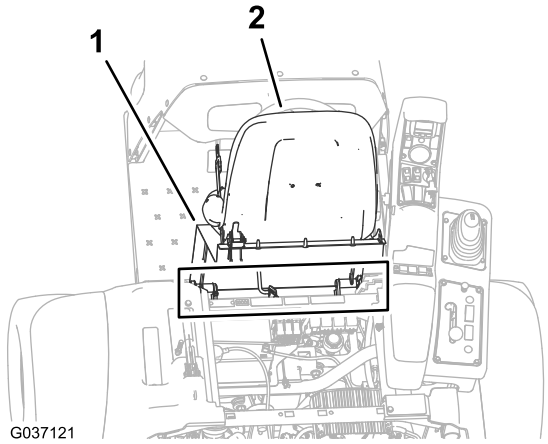

g037121

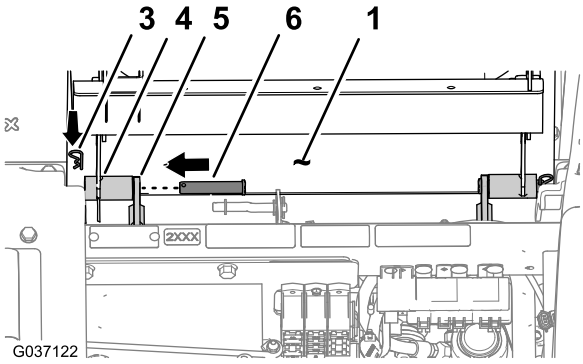

g202002

Figuur 211

1. Stoelplaat
2. Stoel
3. R-pen
4. Draaifitting (stoelsteun)
5. Chassisbeugel
6. Draaipen

3. Gebruik de 2 draaipennen om de stoelsteun op de chassisbeugels te monteren.
4. Gebruik de 2 R-pennen om de draaipennen aan de machine te bevestigen.
5. Monteer de steunstang op de stoelbeugel; gebruik hierbij de ring en de R-pen.

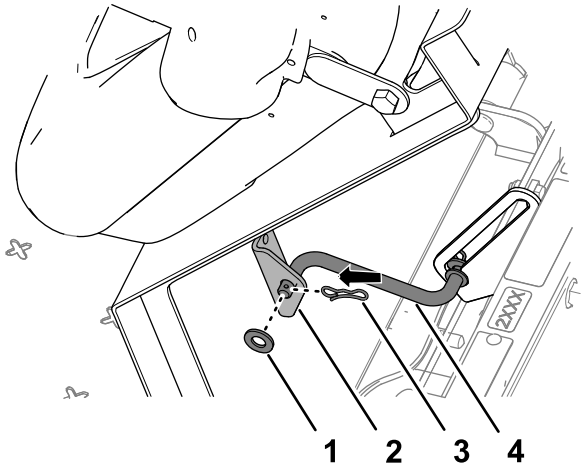

g202001

Figuur 212

1. Ring
2. Beugel (stoel)
3. R-pen
4. Steunstang

6. Druk de connector met 2 contacten van de machinekabelboom in de connector van de stoelschakelaar tot ze in elkaar klikken.

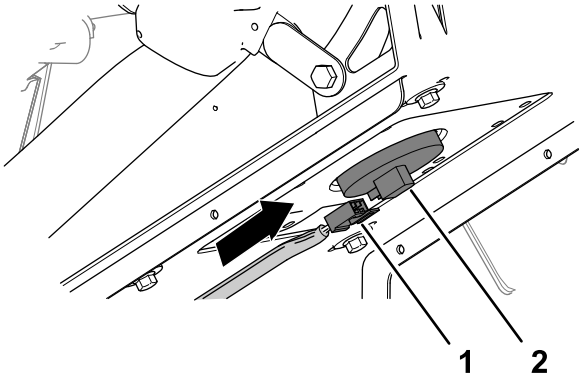

g202003

Figuur 213

1. Connector met 2 contacten (machinekabelboom)
2. Connector van de stoelschakelaar

7. Kantel de stoel een beetje naar voren, verwijder de steunstang uit de uitsparing en kantel de stoel naar beneden tot deze vergrendeld wordt.

40

De machine-instellingen programmeren

Geen onderdelen vereist

Procedure

1. Breng de sleutel in het contact en draai het naar de stand AAN.

   Het startscherm wordt weergegeven op het display van het InfoCenter en het indicatorlampje brandt kortstondig.

   Opmerking: Start de motor niet.

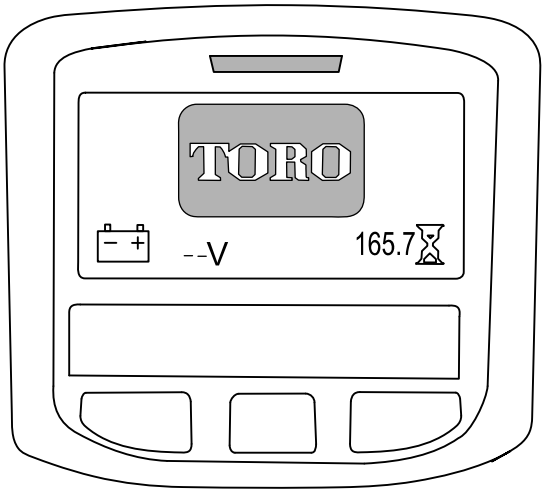

g202877

Figuur 214

2. Druk in het hoofdscherm op de middelste knop van het InfoCenter om naar het navigatiescherm te gaan.

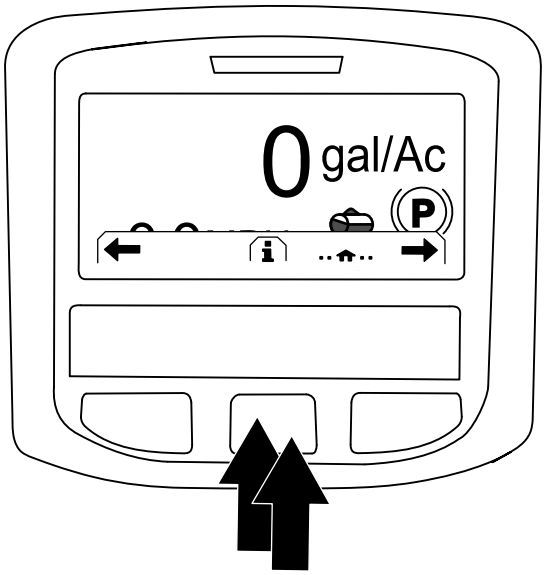

g202868

Figuur 215

3. Druk op de middelste knop van het InfoCenter om naar het hoofdmenu te gaan.
4. Druk in het scherm HOOFDMENU op de middelste knop om naar de optie INSTELLINGEN te navigeren en druk op de rechterknop om de optie te selecteren.

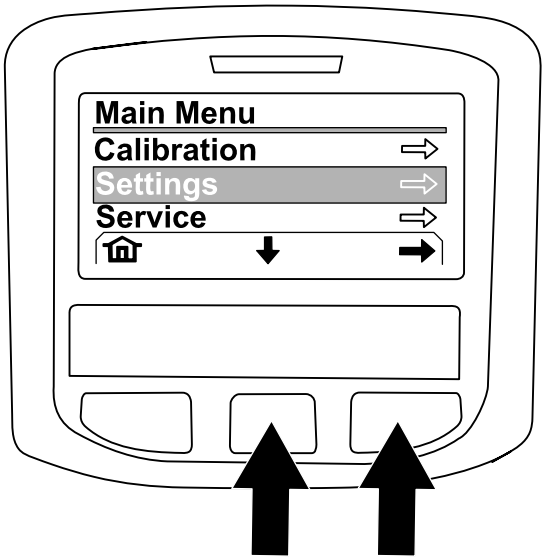

g202874

Figuur 216

5. Druk in het scherm INSTELLINGEN op de middelste knop om naar de optie BEVEILIGDE INSTELLINGEN te navigeren en druk op de rechterknop om de optie te selecteren.

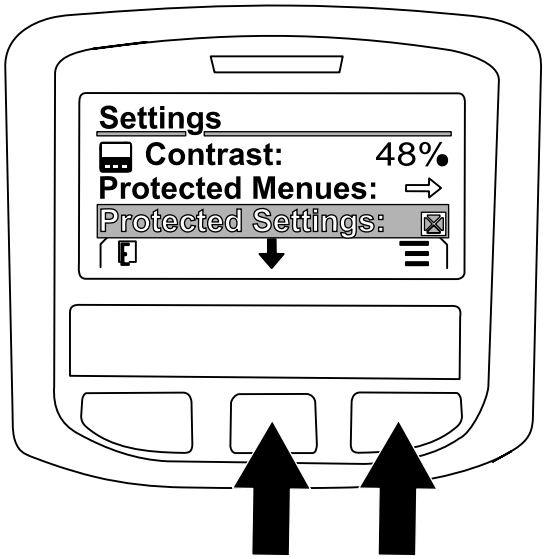

g202869

Figuur 217

6. Ga als volgt te werk om de pincode in te voeren:
   A. Druk de middelste knop zo vaak als nodig is in om het linkercijfer van de pincode in te voeren.

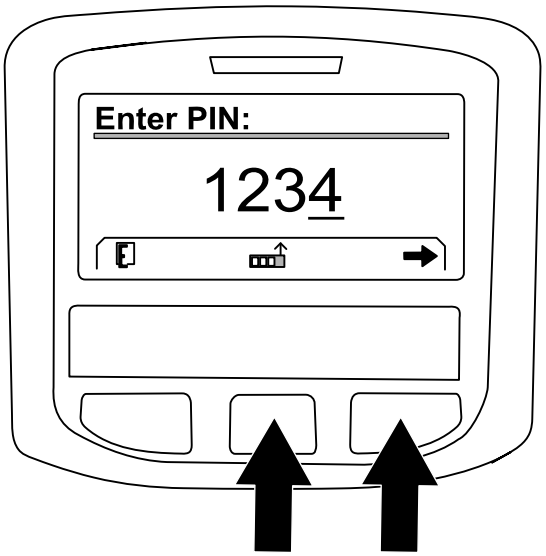

g202870

Figuur 218

   B. Druk op de rechterknop om naar het volgende cijfer van de pincode te gaan.
   C. Herhaal stap A en B voor de 3 andere cijfers van de pincode.
   D. Wanneer u alle cijfers van de pincode ingevoerd hebt, drukt u op de rechterknop en vervolgens op de middelste knop om de pincode te bevestigen.

      Het indicatorlampje gaat kortstondig branden.

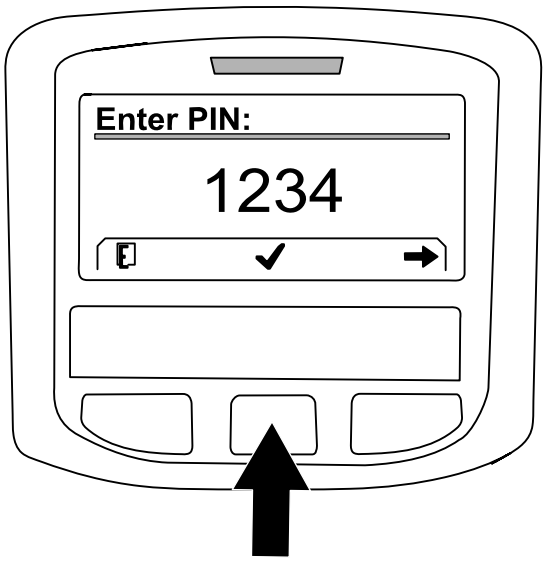

g202871

Figuur 219

7. Druk op de middelste knop om naar de optie GEOLINK te navigeren en druk op de rechterknop om de optie in te stellen.

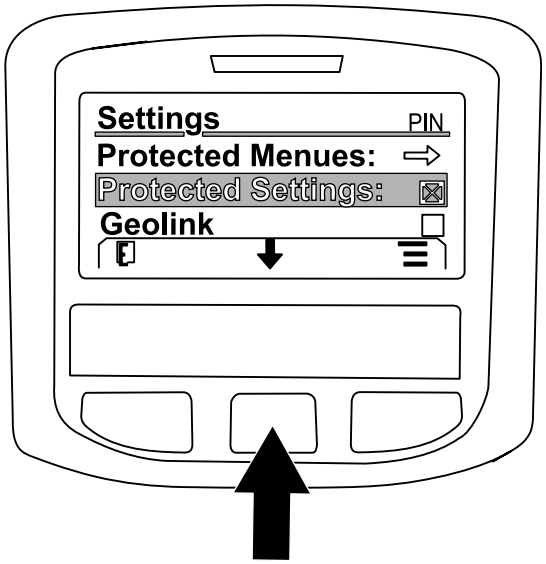

g202875

Figuur 220

   Het InfoCenter toont het GeoLink-bevestigingsscherm.

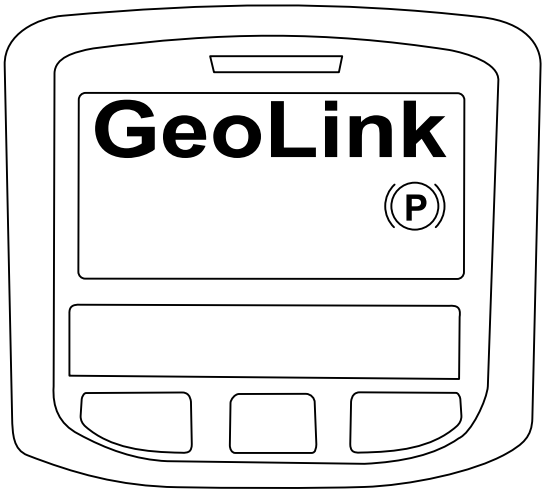

g202872

Figuur 221

8. Draai het contactsleuteltje naar de stand UIT en vervolgens naar AAN.
9. Eerst verschijnt het GEOLINK-startscherm wanneer u het contactsleuteltje naar AAN draait.

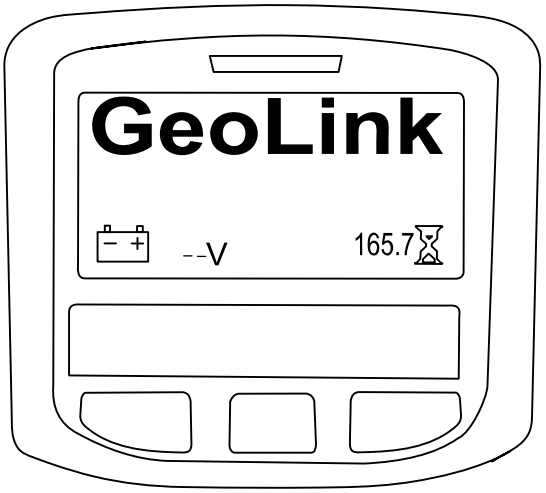

g202878

Figuur 222

41

De GeoLink onderdelen van voeding voorzien

Geen onderdelen vereist

Procedure

1. Draai het contactsleuteltje naar de stand LOPEN (benzine) of VOORGLOEIEN/LOPEN (diesel).
2. Controleer of de volgende onderdelen aangeven dat elk onderdeel van voeding wordt voorzien:
   - Bedieningspaneel - geeft afbeeldingen en tekst weer



g423361

Figuur 223

   - Satellietontvanger - de STROOMINDICATORbrandt

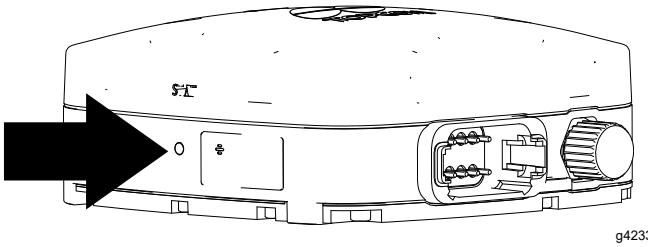

g423320

Figuur 224

   - Modem - de ledindicatoren branden.

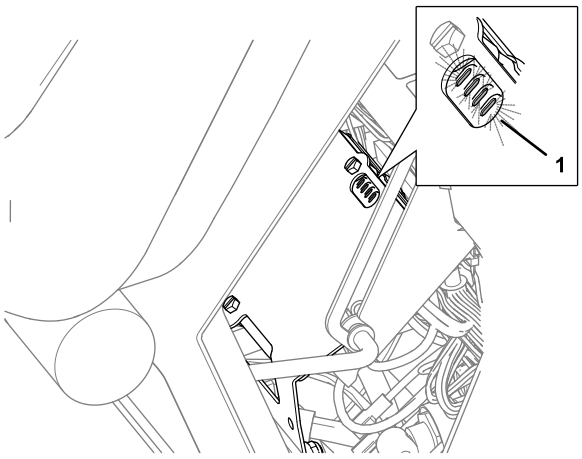

g316148

Figuur 225

1. Ledindicatoren (basis passagiersstoel)

- Automatische besturing van de spuitboomsecties - de STATUSINDICATOR brandt

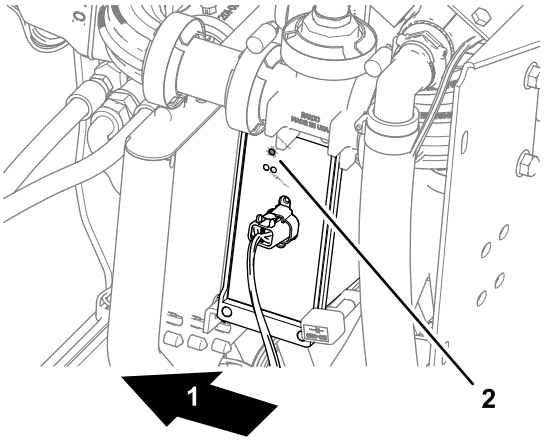

g302923

Figuur 226

1. Achterkant van machine
2. STATUSINDICATOR (automatische besturing van de spuitboomsecties)

3. Draai het contactsleuteltje op UIT.
4. Controleer dat de voeding naar de volgende onderdelen uitgeschakeld is:
   - Bedieningspaneel
   - Satellietontvanger
   - Automatische besturing van de spuitboomsecties

42

De software-installatie voltooien

Geen onderdelen vereist

Procedure

Raadpleeg de *Softwaregids* van uw GeoLink systeem.

Voer de volgende stappen uit:

1. De softwareversie controleren.
2. De maateenheden selecteren.
3. Een veld creëren.
4. Een nieuw product en een nieuwe gebruiksdosis creëren.
5. Een spuittaak creëren.
6. De spuitboomkleppen balanceren
7. Het spuitsysteem controleren.
8. De mengomloopklep balanceren.
9. De vloeistofstroommeter kalibreren.
10. De cellulaire status controleren.
11. Het kompas op de locatie van de distributeur kalibreren.
12. Het niet vluchtig RAM op de locatie van de klant verwijderen.
13. Het kompas op de locatie van de klant kalibreren.

Toro Garantie

Garantie gedurende twee jaar of 1500 bedrijfsuren

Voorwaarden en producten waarvoor de garantie geldt

De Toro Company biedt de garantie dat uw Toro product (hierna: het 'product') gedurende 2 jaar of 1500 bedrijfsuren* vrij van materiaalgebreken of fabricagefouten is, met dien verstande dat hierbij de kortste periode moet worden aangehouden. Deze garantie geldt voor alle producten met uitzondering van beluchters (zie de afzonderlijke garantieverklaringen voor deze producten). In een geval waarin de garantie van toepassing is, zullen wij het product kosteloos repareren en ook niet de kosten van diagnose, arbeid, onderdelen en transport in rekening brengen. De garantie gaat in op de datum waarop het product is geleverd aan de oorspronkelijke koper.
* Het product is uitgerust met een urenteller.

Aanwijzingen voor aanvraag van garantieservice

U dient contact op te nemen met de distributeur of erkende dealer bij wie u het product heeft gekocht, zodra u denkt dat er sprake is van een geval waarop de garantie van toepassing is. Als het u moeite kost een distributeur of erkende dealer te vinden of vragen hebt over rechten of plichten met betrekking tot de garantie, kunt u contact met ons opnemen op:

Toro Commercial Products Service Department
8111 Lyndale Avenue South
Bloomington, MN 55420-1196

+1-952-888-8801 of +1-800-952-2740
E-mail: commercial.warranty@toro.com

Plichten van de eigenaar

Als eigenaar van het product bent u verantwoordelijk voor de vereiste onderhouds- en afstelwerkzaamheden die worden vermeld in de *Gebruikershandleiding*. Herstellingen voor problemen met het product die worden veroorzaakt door het niet uitvoeren van de vereiste onderhouds- en afstelwerkzaamheden worden niet gedekt door deze garantie.

Zaken en gevallen die niet onder de garantie vallen

Niet alle storingen of defecten van het product die plaatsvinden tijdens de garantieperiode zijn materiaalgebreken of fabricagefouten. Buiten deze garantie vallen:

- Defecten als gevolg van het gebruik van andere dan originele Toro onderdelen, of als gevolg van de montage en gebruik van additionele, gewijzigde of niet van Toro afkomstige accessoires en producten.
- Defecten als gevolg van nalatigheid om aanbevolen onderhouds- en/of afstelwerkzaamheden te verrichten.
- Defecten als gevolg van verkeerd, achteloos of roekeloos gebruik van het product.
- Door gebruik versleten onderdelen die niet defect zijn. Voorbeelden van onderdelen die slijten of worden verbruikt tijdens een normaal gebruik van het product zijn onder meer, maar niet uitsluitend: remblokken en remvoeringen, koppelingsvoeringen, maaimessen, messenkooien, rollen en lagers (verzegeld of smeerbaar), ondermessen, bougies, zwenkwielen en zwenkwiellagers, banden, filters, drijfriemen en sommige onderdelen van spuitmachines zoals membranen, spuitdoppen, vloeistofstroommeters en afsluitkleppen.
- Storingen die worden veroorzaakt door externe invloeden zijn onder meer, maar niet uitsluitend: weersomstandigheden, wijze van opslag, verontreiniging, gebruik van niet-goedgekeurde brandstoffen, koelvloeistoffen, smeermiddelen, additieven, meststoffen, water of chemicaliën.
- Storingen of gebrekkige prestaties die het gevolg zijn van het gebruik van brandstoffen (bv. benzine, diesel of biodiesel) die niet voldoen aan hun respectievelijke industriestandaarden.
- Normale geluidssterkte, trillingen, slijtage en achteruitgang. Normale slijtage omvat, maar is niet beperkt tot, schade aan zittingen ten gevolge van slijtage of afslijting, afgesleten geverfde oppervlakken, gekraste stickers of ramen.

Onderdelen

Garantie wordt verleend op onderdelen die moeten worden vervangen in het kader van het vereiste onderhoud, gedurende de garantieperiode tot hun geplande vervanging. Een onderdeel dat uit hoofde van de garantie is vervangen, komt voor de duur van de oorspronkelijke productgarantie in aanmerking voor de garantie en wordt eigendom van Toro. Toro neemt de uiteindelijke beslissing of een onderdeel of een groep van onderdelen wordt gerepareerd of vervangen. Toro mag voor garantiereparaties in de fabriek gereviseerde onderdelen gebruiken.

Garantie semitractieaccu en lithiumionaccu

Semitractieaccu's en lithiumionaccu's hebben een specifiek totaal aantal kilowatturen die zij tijdens hun levensduur kunnen leveren. De wijze waarop zij worden gebruikt, opgeladen en onderhouden kan hun levensduur verlengen of bekorten. Als de accu's in dit product worden gebruikt, zal hun bruikbaarheid tussen de oplaadintervallen langzaam verminderen totdat zij volledig uitgeput zijn. Vervanging van een accu die is uitgeput als gevolg van normaal gebruik, is de verantwoordelijkheid van de eigenaar van het product.
Opmerking: (alleen voor lithiumionaccu): raadpleeg de garantie van de accu voor meer informatie.

Levenslange garantie van krukas (uitsluitend voor ProStripe 02647 model)

De ProStripe met originele Toro koppelingsplaat en mesremkoppeling (ingebouwde mesremkoppeling (BBC) + koppelingsplaat) als originele uitrusting die door de originele koper wordt gebruikt in overeenstemming met de aanbevolen gebruiks- en onderhoudsprocedures, valt onder een levenslange garantie tegen verbuiging van de krukas van de motor. Machines die zijn uitgerust met frictieringen, mesremkoppelingeenheden (BBC) en andere dergelijke toestellen vallen niet onder de levenslange garantie van de krukas.

Onderhoud op kosten van de eigenaar

Opvoeren van de motor, smeren, reinigen en waxen, het vervangen van filters, koelvloeistof en het uitvoeren van aanbevolen onderhoudswerkzaamheden behoren tot de gebruikelijke werkzaamheden die nodig zijn voor Toro producten en die voor rekening van de eigenaar zijn.

Algemene voorwaarden

Op grond van deze garanties mogen reparaties uitsluitend worden uitgevoerd door een erkende Toro distributeur of dealer.

De Toro Company is niet aansprakelijk voor indirecte of bijkomende schade dan wel gevolgschade in samenhang met het gebruik van de Toro producten die onder deze garantie vallen, inclusief de kosten of uitgaven voor de levering van vervangend materiaal of diensten gedurende een redelijke periode van onbruikbaarheid of buitengebruikstelling tijdens de uitvoering van reparatiewerkzaamheden op grond van deze garantie. Met uitzondering van de emissiegarantie waarnaar hieronder, indien van toepassing, wordt verwezen, bestaat er geen andere expliciete garantie. Alle impliciete garanties van verkoopbaarheid of geschiktheid voor gebruik zijn beperkt tot de duur van deze expliciete garantie.

Sommige landen staan uitsluitingen van bijkomende schade of gevolgschade of beperkingen op de duur van de impliciete garantie niet toe, zodat bovengenoemde uitsluitingen en beperkingen in uw geval mogelijk niet van toepassing zijn. Deze garantie geeft u specifieke juridische rechten; daarnaast kunt u beschikken over andere rechten die per land kunnen verschillen.

Opmerking met betrekking tot de emissiegarantie

Het emissiecontrolesysteem op uw product kan vallen onder de dekking van een afzonderlijke garantie die tegemoetkomt aan de eisen van de Amerikaanse Environmental Protection Agency (EPA) en/of de California Air Resources Board (CARB). De beperkingen van de bedrijfsuren die hierboven zijn genoemd, gelden niet voor de garantie op het emissiecontrolesysteem. Zie de garantieverklaring voor het controlesysteem van de emissie van de motor in de Gebruikershandleiding van uw product of in het documentatiemateriaal van de fabrikant van de motor.

Andere landen dan de VS of Canada

Kopers van Toro producten die zijn geëxporteerd uit de Verenigde Staten of Canada, moeten contact opnemen met hun Toro distributeur (dealer) voor de garantiebepaling die in hun land, provincie of staat van toepassing zijn. Als u om een of andere reden ontevreden bent over de service van uw distributeur of moeilijk informatie over de garantie kunt krijgen, verzoeken wij u contact op te nemen met uw erkend Toro servicecenter.



Count on it.