Form No. 3421-483 Rev B

疏草刀拉杆套件

适用于序列号 401500000 及以后型号的 Greensmaster® 3120 或 Greensmaster® 3150 主机

型号 138-4976

安装说明

请根据正常操作位置来判定机器的左侧和右侧。

重要事项 **滚筒轴零件号 136-8440 必须与本套件一起安装。请联系 Toro 授权经销商以获得本套件。**

确保滚筒轴采用粗牙螺纹。如果不是粗牙螺纹请联系您的 Toro 授权经销商。

1. 将机器停放在水平地面上降低滚刀组关闭发动机设定手刹从点火开关上拔下钥匙然后断开火花塞。
2. 从牵引架上拆下滚筒、弹簧垫圈、拉杆组件、扁平垫圈、锁紧垫圈和润滑脂螺丝图 1。

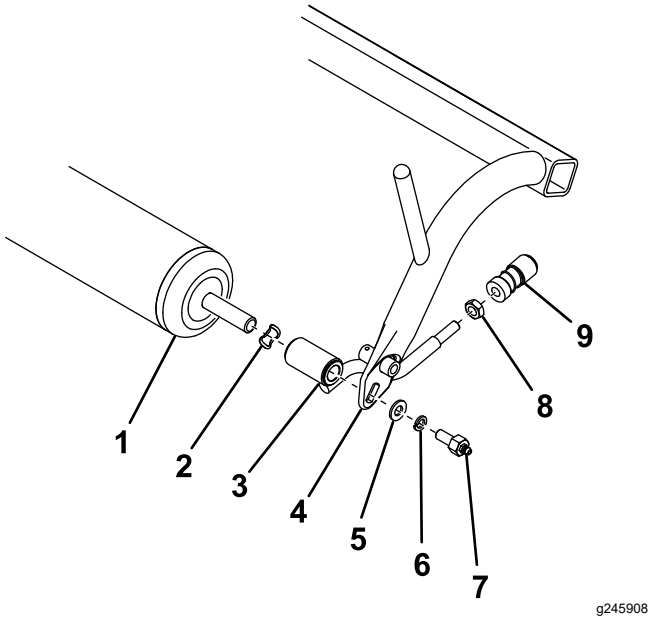

图 1

1. 滚筒
2. 弹簧垫圈
3. 拉杆组件
4. 牵引架
5. 扁平垫圈
6. 锁紧垫圈
7. 润滑脂螺丝
8. 锁紧螺母
9. 球窝接头接收器

3. 从拉杆组件上卸下并保留球窝接头接收器图 1。丢弃之前卸下的所有五金件只保留滚筒和球窝接头接收器。
4. 如果牵引架的下侧没有 2 个孔使用 5.6mm 钻头在如图 2 所示的位置钻孔。

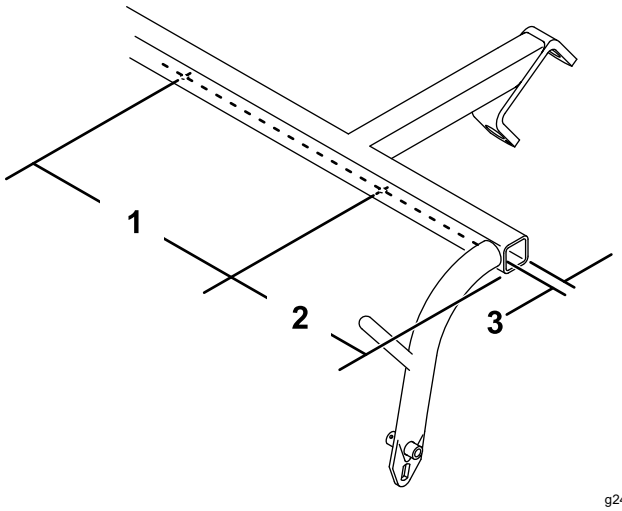

图 2

1. 49.4cm
2. 8.9cm
3. 1.9cm

5. 用 2 个自攻螺丝将 2 个缓冲器固定到牵引架的下侧图 3。

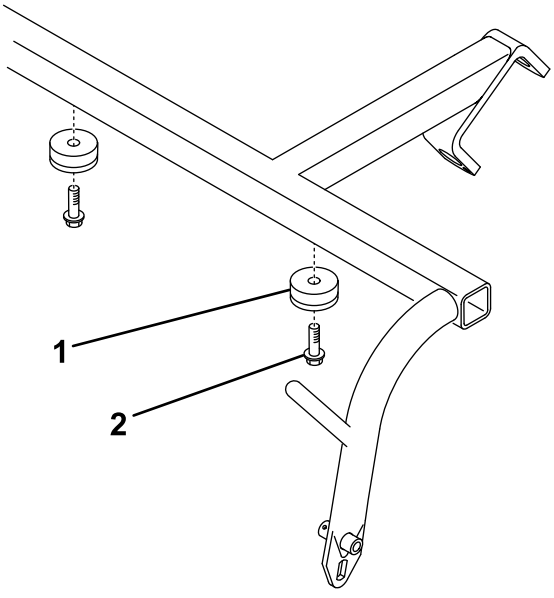

图 3

1. 缓冲器
2. 自攻螺丝

6. 将牵引架隔片滑到滚筒的两端图 4。

© 2026—The Toro® Company
8111 Lyndale Avenue South
Bloomington, MN 55420

注册 www.Toro.com.

译文 (ZH)
美国印刷
保留所有权利

3421-483

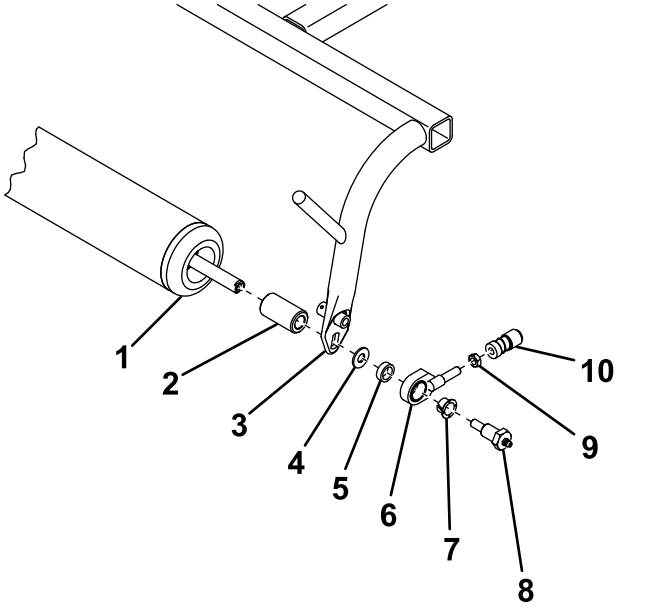

图 4

1. 滚筒
2. 牵引架隔片
3. 牵引架
4. 扁平垫圈
5. 拉杆隔片
6. 拉杆组件
7. 凸缘轴套
8. 润滑脂螺丝
9. 锁紧螺母
10. 球窝接头接收器

7. 如图 4 所示将滚筒固定到牵引架上。
8. 将锁紧螺母和之前卸下的球窝接头接收器拧到拉杆组件上图 4。此时不要拧紧锁紧螺母。
9. 调整球窝接头接收器使润滑脂螺丝与球窝接头接收器开口之间的距离为 9.1cm然后拧紧锁紧螺母以将其固定到位图 5。

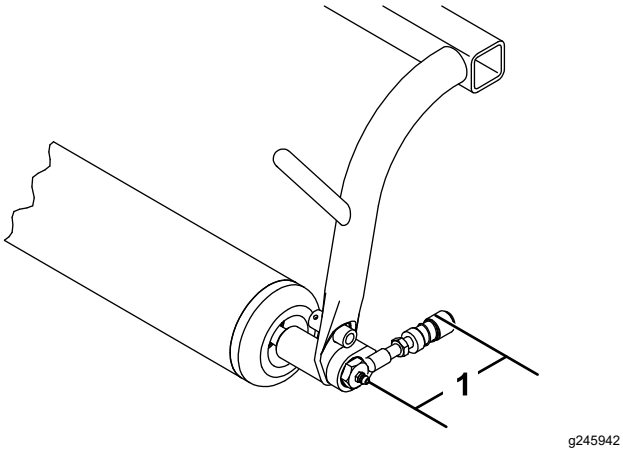

图 5

1. 9.1cm

10. 在疏草刀前滚筒的两端均装上球头螺栓图 6。

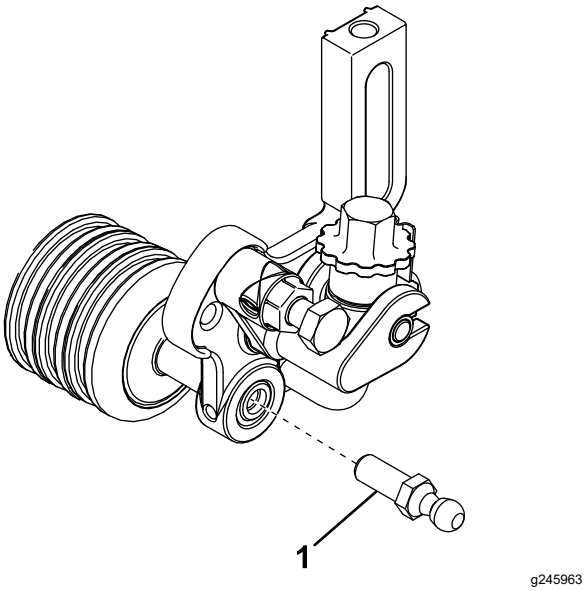

图 6

1. 球头螺栓

11. 将套管滑回球窝接头接收器然后将接收器挂到疏草刀球头螺栓上。