Form No. 3421-480 Rev B

Kit de articulação do rastelo

para unidade de tração Greensmaster® 3120 ou Greensmaster® 3150 com número de série 401500000 e posteriores

Modelo nº 138-4976

Instruções de instalação

Determine os lados direito e esquerdo da máquina a partir da posição normal de operação.

Importante: **A peça número 136-8440 do eixo do rolo deve ser instalada com este kit. Contacte o distribuidor Toro autorizado para adquirir este veio do rolo.**

Certifique-se de que o veio do rolo tem roscas grossas. Caso contrário, contacte o distribuidor autorizado Toro.

1. Estacione a máquina numa superfície nivelada, baixe as unidades de corte, desligue o motor, engate o travão de estacionamento, retire a chave da ignição e desligue a vela.
2. Retire o rolo, anilhas de mola, conjuntos articulados, anilhas de cabeça chata, anilhas de bloqueio e parafusos de lubrificação da estrutura de tração (Figura 1).

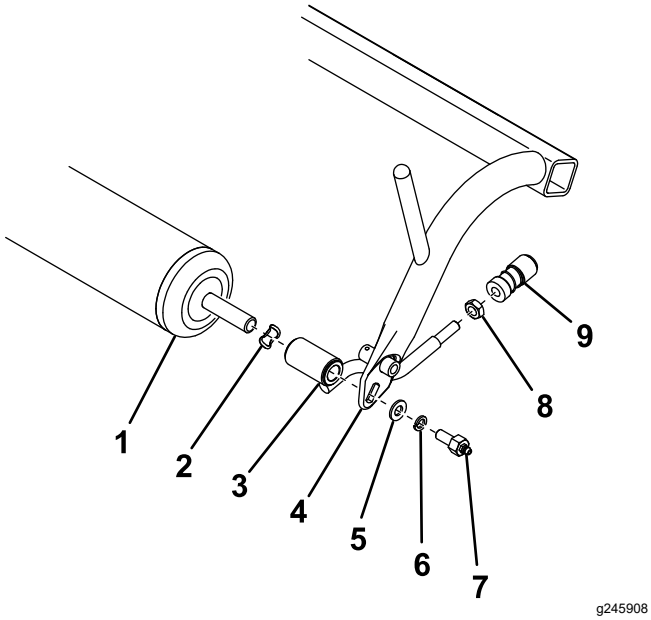

Figura 1

1. Rolo
2. Anilha da mola
3. Conjunto articulado
4. Estrutura de tração
5. Anilha de cabeça chata
6. Anilha de bloqueio
7. Parafuso de lubrificação
8. Porca de retenção
9. Recetor da junta esférica

3. Retire e guarde os recetores das juntas esféricas dos conjuntos articulados (Figura 1). Elimine todas as ferragens previamente removidas exceto o rolo e os recetores das juntas esféricas.
4. Se a estrutura de tração não tiver dois furos no lado inferior, faça-os no local que se mostra em Figura 2 utilizando uma broca de 5,6 mm.

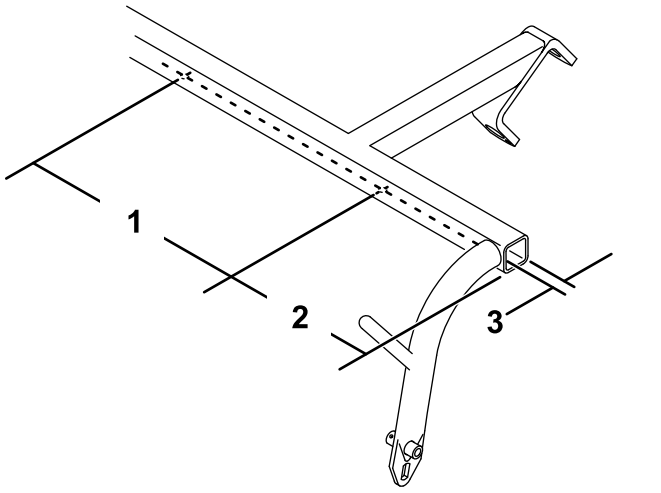

Figura 2

1. 49,4 cm
2. 8,9 cm
3. 1,9 cm

5. Prenda dois amortecedores à parte inferior da estrutura de tração utilizando dois parafusos autorroscantes (Figura 3).

© 2026—The Toro® Company
8111 Lyndale Avenue South
Bloomington, MN 55420

Registe o seu produto em www.Toro.com.

Tradução do original (PT)
Impresso nos E.U.A.
Todos os direitos reservados

3421-480

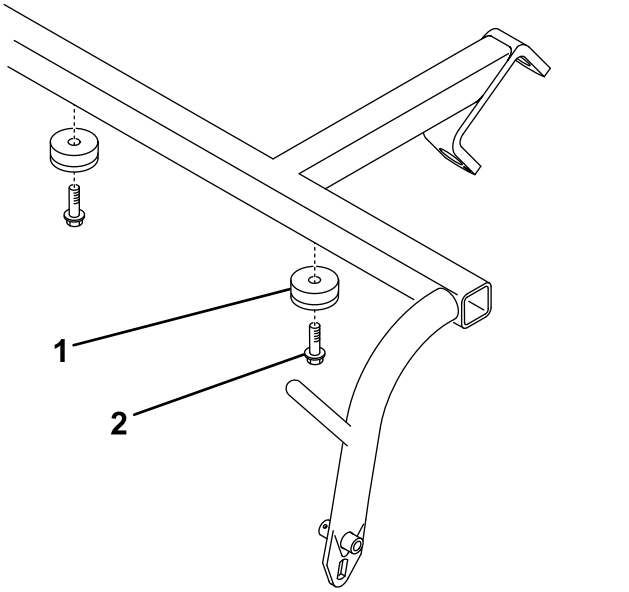

Figura 3

1. Para-choques
2. Parafuso autorroscante

6. Insira um espaçador de estrutura em cada extremidade do rolo (Figura 4).

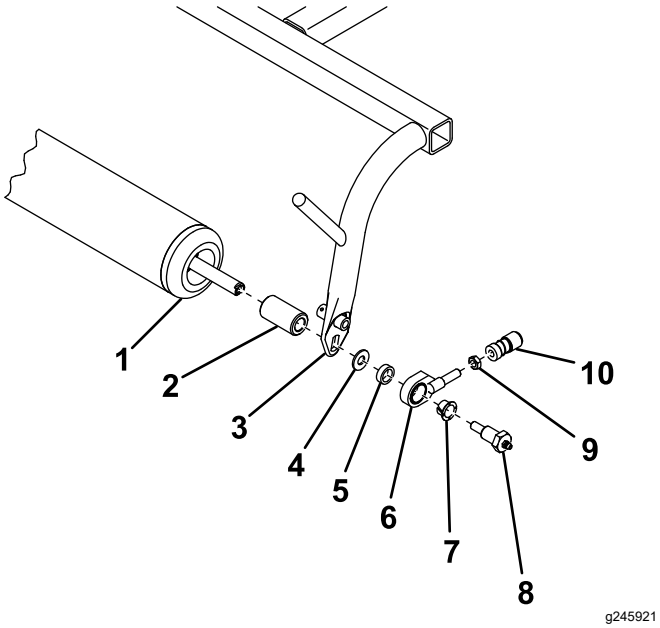

Figura 4

1. Rolo
2. Espaçador de estrutura
3. Estrutura de tração
4. Anilha de cabeça chata
5. Espaçador da articulação
6. Conjunto articulado
7. Casquilho da flange
8. Parafuso de lubrificação
9. Porca de retenção
10. Recetor da junta esférica

7. Prenda o rolo à estrutura de tração como se mostra na Figura 4.
8. Enrosque a porca de retenção e o recetor da junta esférica previamente removida no conjunto articulado (Figura 4). Não aperte a porca de bloqueio nesta altura.
9. Ajuste o recetor da junta esférica de forma a que a distância entre o parafuso de lubrificação e a abertura do recetor da junta esférica seja de 9,1 cm e aperte a porca de retenção para o prender no sítio (Figura 5).

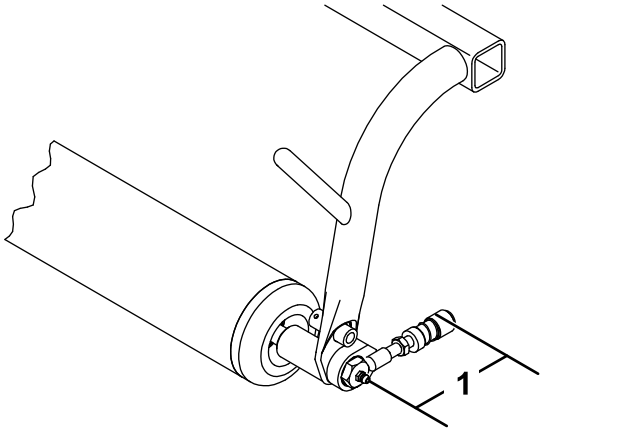

Figura 5

1. 9,1 cm

10. Enrosque o pino esférico em cada extremidade dos rolos dianteiros do rastelo (Figura 6).

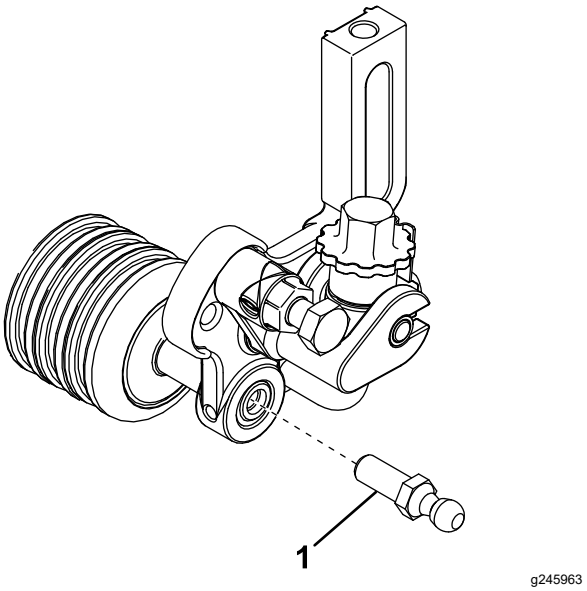

Figura 6

1. Pino esférico

11. Faça deslizar a manga para os recetores da junta esférica e engate-os nos pinos esféricos do rastelo.