Form No. 3421-478 Rev B

Trekkoppeling voor groomer

voor Groundsmaster® 3120 en Greensmaster® 3150 tractie-eenheden met serienummer 401500000 of hoger

Modelnr.: 138-4976

Installatie-instructies

Bepaal vanuit de normale bedieningspositie de linker- en rechterzijde van de machine.

Belangrijk: **Deze set vereist montage van de rolas (onderdeelnr. 136-8440). Neem contact op met uw erkende Toro distributeur om deze rolas te bestellen.**

Controleer of de as van de roller ruwe schroefdraad heeft. Neem contact op met uw erkende Toro distributeur als dat niet het geval is.

1. Plaats de machine op een horizontaal oppervlak, laat de maai-eenheden neer, zet de motor af, stel de parkeerrem in werking, verwijder het contactsleuteltje en koppel de bougie af.
2. Verwijder de rol, de veerringen, de trekkoppelingen, de platte ringen, de borgringen en de smeernippelschroeven uit het trekframe (Figuur 1).

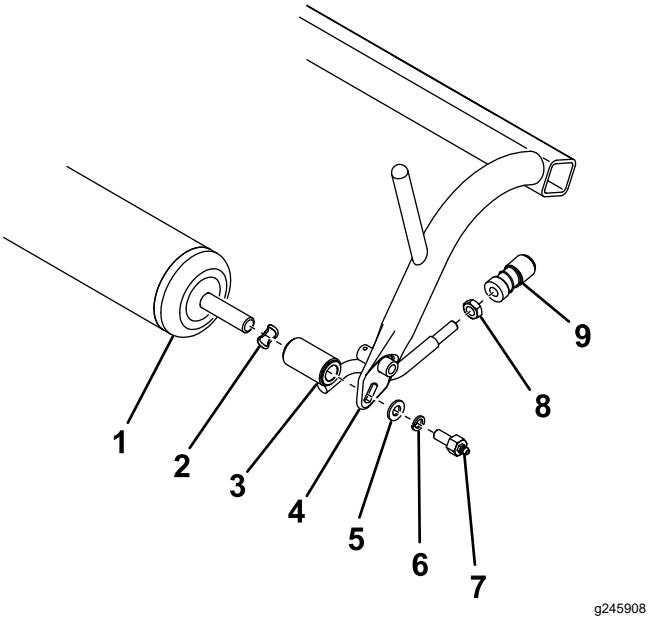

Figuur 1

1. Rol
2. Veerring
3. Trekkoppeling
4. Trekframe
5. Platte ring
6. Borgring
7. Smeernippelschroef
8. Contramoer
9. Kogelverbindinghouder

3. Verwijder de kogelverbindinghouders van de trekkoppelingen en bewaar ze (Figuur 1). Gooi al het bevestigingsmateriaal dat u eerder verwijderd hebt weg, behalve de rol en de kogelverbindinghouders.
4. Als het trekframe niet uitgerust is met 2 openingen onderaan, moet u deze met een boorbit van 5,6 mm boren op de locatie getoond in Figuur 2.

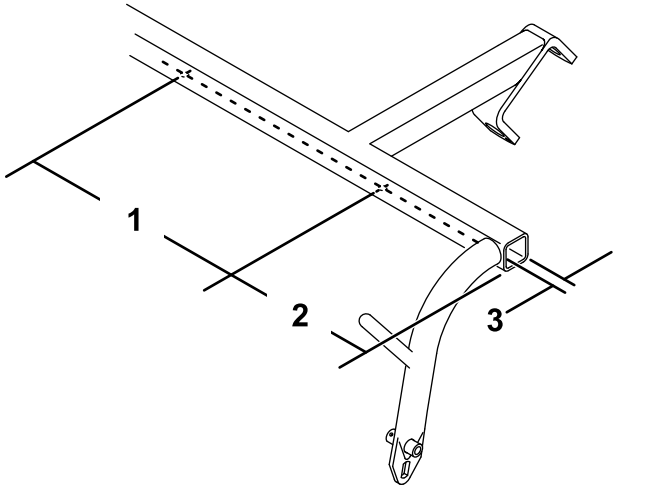

Figuur 2

1. 49,4 cm
2. 8,9 cm
3. 1,9 cm

5. Bevestig 2 buffers op de onderkant van het trekframe; gebruik hiervoor 2 zelftappende schroeven (Figuur 3).

© 2026—The Toro® Company
8111 Lyndale Avenue South
Bloomington, MN 55420

Registreer uw product op www.Toro.com.

Vertaling van de oorspronkelijke tekst (NL)
Gedrukt in de VS
Alle rechten voorbehouden

3421-478

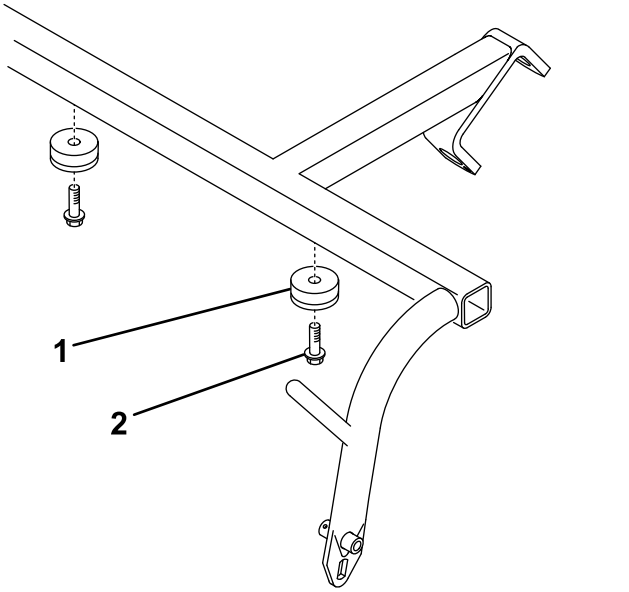

Figuur 3

1. Buffer
2. Zelftappende schroef

6. Schuif een frame-afstandsstuk op de uiteinden van de rol (Figuur 4).

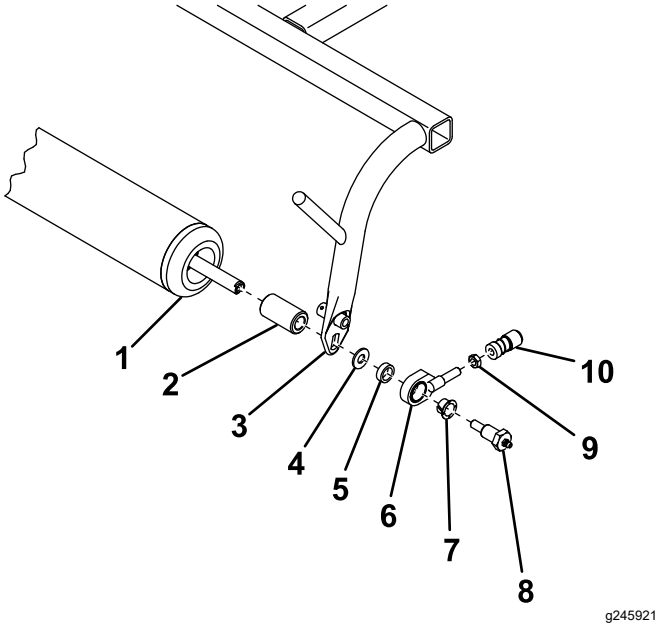

Figuur 4

1. Rol
2. Frame-afstandsstuk
3. Trekframe
4. Platte ring
5. Afstandsring van trekkoppeling
6. Trekkoppeling
7. Flenslager
8. Smeernippelschroef
9. Contramoer
10. Kogelverbindinghouder

7. Bevestig de rol op het trekframe zoals wordt getoond in Figuur 4.
8. Schroef een contramoer en de kogelverbindinghouder die u eerder verwijderd hebt op het trekframe (Figuur 4). Draai de contramoer nu nog niet vast.
9. Stel de kogelverbindinghouder zo af dat de afstand tussen de smeernippelschroef en de opening in de kogelverbindinghouder 9,1 cm bedraagt, en draai de contramoer aan om te bevestigen (Figuur 5).

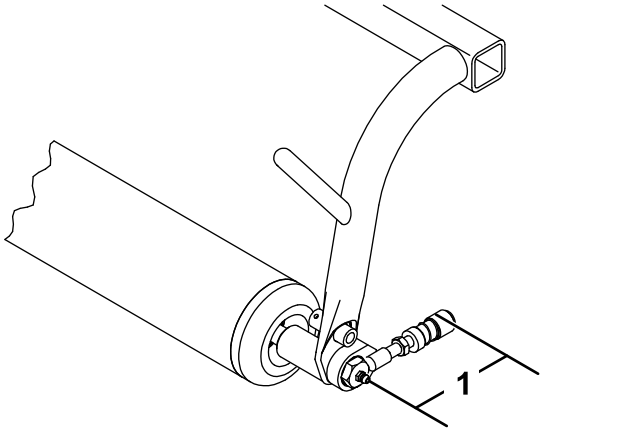

Figuur 5

1. 9,1 cm

10. Draai een halvekogeltap op de uiteinden van de voorrollen van de groomer (Figuur 6).

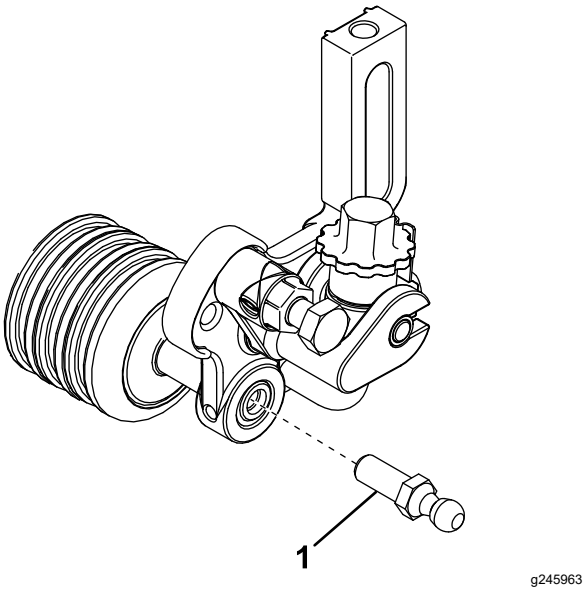

Figuur 6

1. Halvekogeltap

11. Schuif de mof op de kogelverbindinghouders terug en haak de houders op de halvekogeltappen van de groomer.