Form No. 3421-479 Rev B

Trekkoblingssett for trimsats

for trekkenheter med serienummer 401500000 og senere i Greensmaster® 3120- og Greensmaster® 3150-serien

Modellnr. 138-4976

Installasjonsveiledning

Fastslå hva som er venstre og høyre side på maskinen ut fra normal arbeidsstilling.

Viktig: **Valseaksel med delenummer 136-8440 må monteres sammen med dette settet. Ta kontakt med en autorisert Toro-forhandler for denne valseakselen.**

Påse at valseakselen har grove gjenger. Hvis den ikke har det, kontakt en autorisert Toro-forhandler.

1. Parker maskinen på en jevn overflate, senk klippeenhetene, slå av motoren, sett på parkeringsbremsen, ta nøkkelen ut av tenningen og koble fra tennpluggen.
2. Fjern valsen, fjærskivene, trekkoblingsenhetene, de flate skivene, låseskivene og smøreskruene fra trekkrammen (Figur 1).

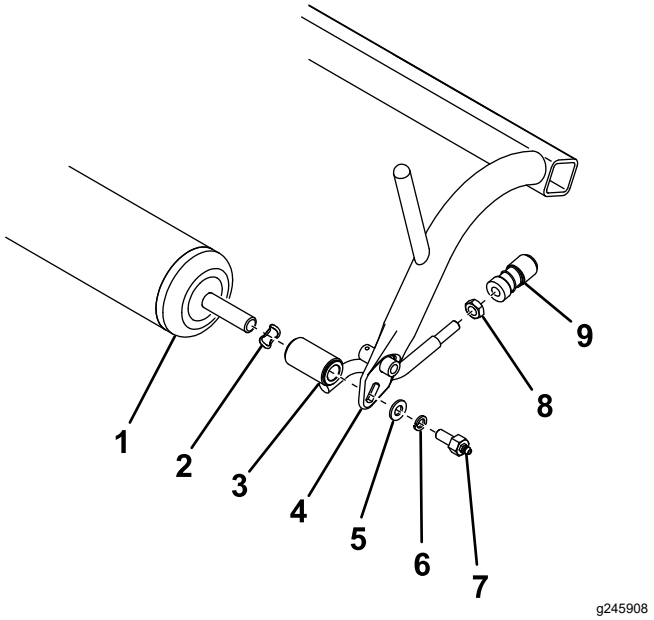

Figur 1

1. Valse
2. Fjærskive
3. Trekkoblingsenhet
4. Trekkramme
5. Flat skive
6. Låseskive
7. Smøreskrue
8. Låsemutter
9. Kuleleddmottaker

3. Fjern og ta vare på kuleleddmottakerne fra trekkoblingsenhetene (Figur 1). Kast alle monteringsdelene du fjernet tidligere, bortsett fra valsen og kuleleddmottakerne.
4. Hvis trekkrammen ikke har to hull på undersiden, bor dem på plasseringen vist i Figur 2 med et 5,6 mm bor.

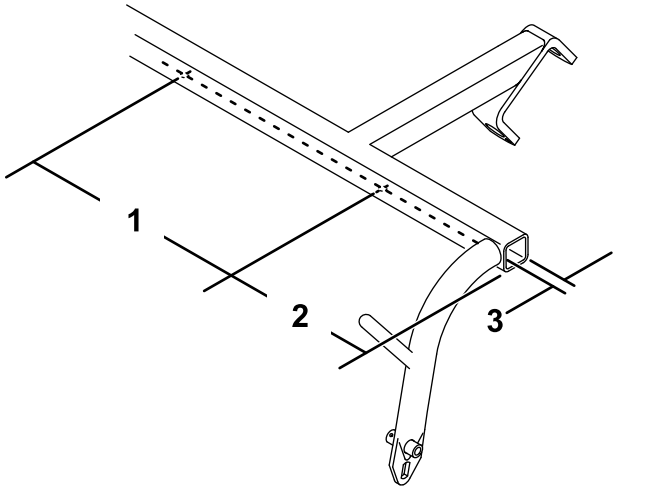

Figur 2

1. 49,4 cm
2. 8,9 cm
3. 1,9 cm

5. Monter to støtfangere på undersiden av trekkrammen med to selvgjengende skruer (Figur 3).

© 2026—The Toro® Company
8111 Lyndale Avenue South
Bloomington, MN 55420

Registrer ditt produkt på www.Toro.com.

Oversettelse av originalen (NO)
Trykt i USA
Med enerett

3421-479

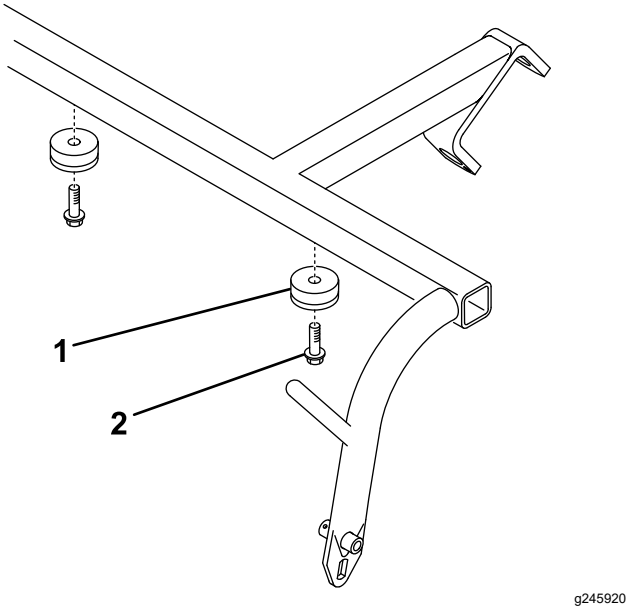

Figur 3

1. Støtfanger
2. Selvgjengende skrue

6. Skyv på et rammeavstandsstykke i hver ende av valsen (Figur 4).

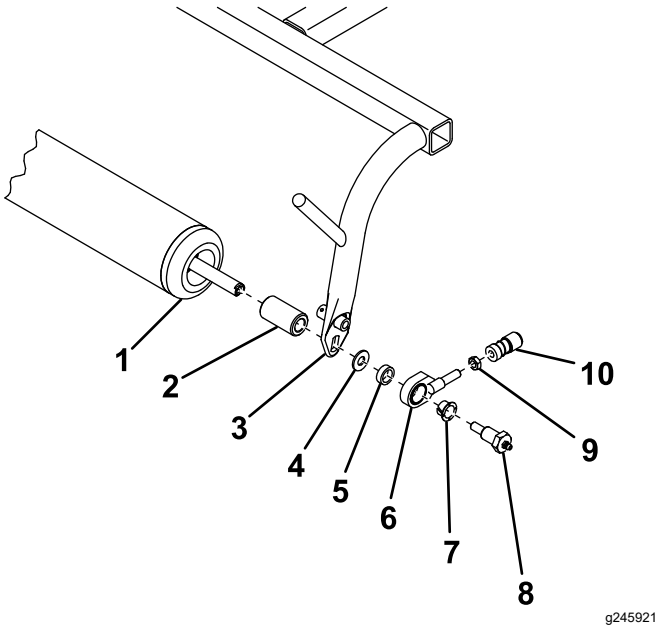

Figur 4

1. Valse
2. Rammeavstandsstykke
3. Trekkramme
4. Flat skive
5. Avstandsstykke for trekkobling
6. Trekkoblingsenhet
7. Flensfôring
8. Smøreskrue
9. Låsemutter
10. Kuleleddmottaker

7. Monter valsen løst til trekkrammen, som vist i Figur 4.
8. Træ en låsemutter og kuleleddmottakeren du fjernet tidligere, på trekkoblingsenheten (Figur 4). Låsemutteren skal ikke strammes på dette tidspunktet.
9. Juster kuleleddmottakeren slik at avstanden mellom smøreskruen og åpningen i kuleleddmottakeren er 9,1 cm, og stram låsemutteren for å feste den på plass (Figur 5).

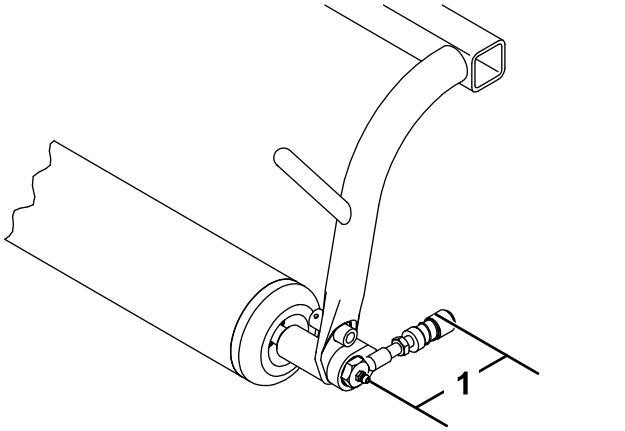

Figur 5

1. 9,1 cm

10. Træ en kulebolt på hver side av trimsatsens fremre valser (Figur 6).

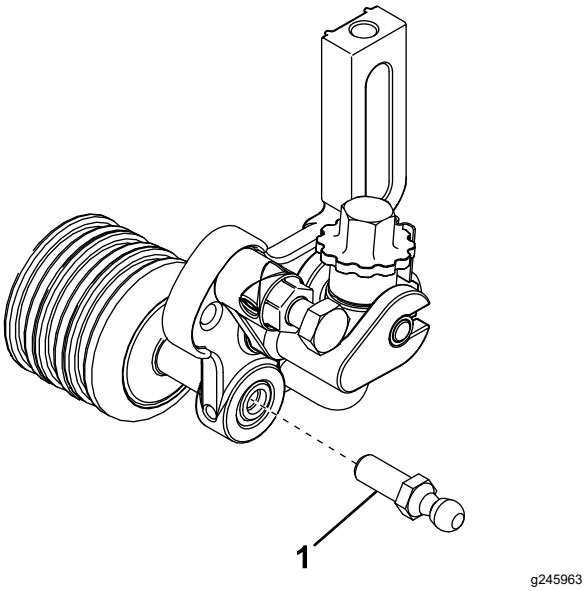

Figur 6

1. Kulebolt

11. Skyv hylsen på kuleleddmottakerne bakover og hekt dem på trimsatsens kulebolter.