Form No. 3421-475 Rev B

Kit di collegamento di trazione grooming

per trattorini Groundsmaster® 3120 o Greensmaster® 3150 con numero di serie 401500000 e successivi

Nº del modello 138-4976

Istruzioni di installazione

Stabilite i lati sinistro e destro della macchina dalla normale posizione di guida.

Importante: **L'albero del rullo n. cat. 136-8440 deve essere montato insieme a questo kit. Per l'albero del rullo, rivolgetevi al distributore Toro autorizzato.**

Assicuratevi che l'albero del rullo abbia filettature grossolane. In caso contrario, contattate il vostro distributore autorizzato Toro.

1. Parcheggiate la macchina su un terreno pianeggiante, abbassate gli apparati di taglio, spegnete il motore, inserite il freno di stazionamento, togliete la chiave di accensione e scollegate la candela.
2. Rimuovete il rullo, le rondelle elastiche, i gruppi del collegamento di trazione, le rondelle piane, le rondelle di bloccaggio e le viti di ingrassaggio dal telaio di trazione (Figura 1).

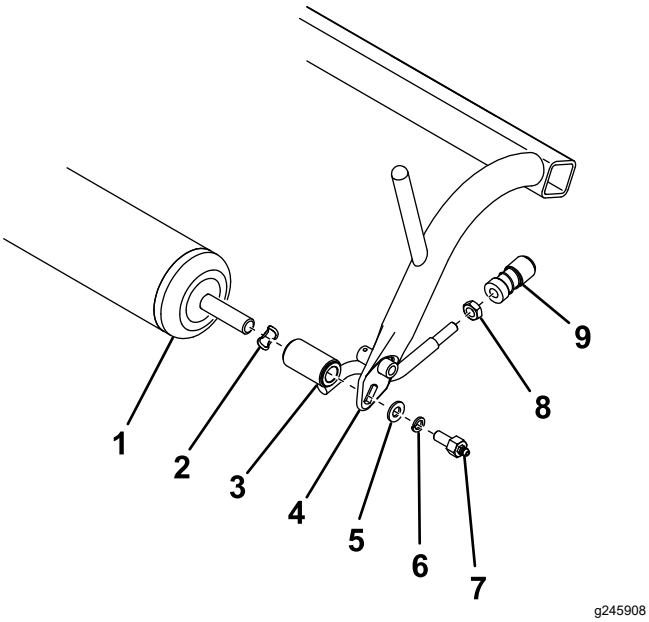

Figura 1

1. Rullo
2. Rondella elastica
3. Gruppo collegamento trazione
4. Telaio di trazione
5. Rondella piana
6. Rondella di bloccaggio
7. Vite di ingrassaggio
8. Controdado
9. Alloggiamento del giunto sferico

3. Togliete e conservate gli alloggiamenti dei giunti sferici dai gruppi di collegamento della trazione (Figura 1). Scartate tutta la bulloneria rimossa in precedenza, ad eccezione degli alloggiamenti dei giunti sferici e del rullo.
4. Se il telaio di trazione non ha 2 fori nel sottoscocca, praticateli nella posizione indicata nella Figura 2 con una punta da trapano da 5,6 mm.

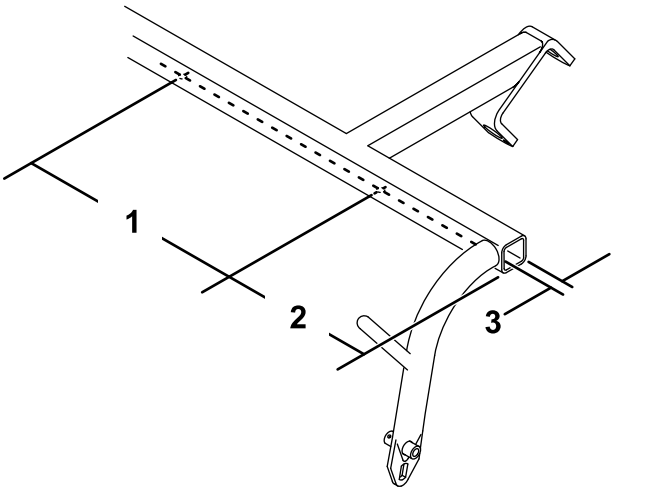

Figura 2

1. 49,4 cm
2. 8,9 cm
3. 1,9 cm

5. Fissate 2 paraurti sul sottoscocca del telaio di trazione con 2 viti autofilettanti (Figura 3).

© 2026—The Toro® Company
8111 Lyndale Avenue South
Bloomington, MN 55420

Registrate il vostro prodotto presso www.Toro.com.

Traduzione dell'originale (IT)
Stampato negli USA
Tutti i diritti sono riservati

3421-475

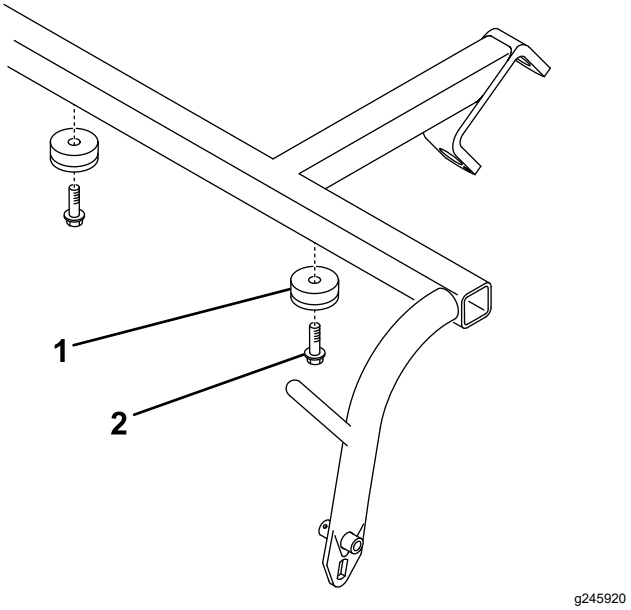

Figura 3

1. Paraurti
2. Vite autofilettante

6. Inserite un distanziale su ciascuna estremità del rullo (Figura 4).

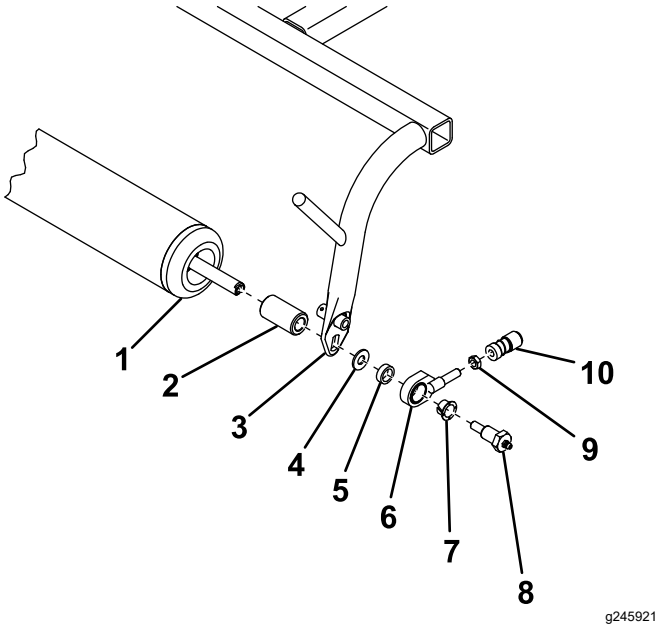

Figura 4

1. Rullo
2. Distanziale del telaio
3. Telaio di trazione
4. Rondella piana
5. Distanziale collegamento trazione
6. Gruppo collegamento trazione
7. Boccola flangiata
8. Vite di ingrassaggio
9. Controdado
10. Alloggiamento del giunto sferico

7. Fissate il rullo al telaio di trazione come illustrato nella Figura 4.

8. Montate un controdado e l'alloggiamento del giunto sferico rimosso in precedenza sul gruppo di collegamento della trazione (Figura 4). Non serrate ancora il controdado.

9. Regolate l'alloggiamento del giunto sferico in modo che la distanza tra la vite di ingrassaggio e l'apertura nell'alloggiamento del giunto sferico sia di 9,1 cm e serrate il controdado per fissarlo in posizione (Figura 5).

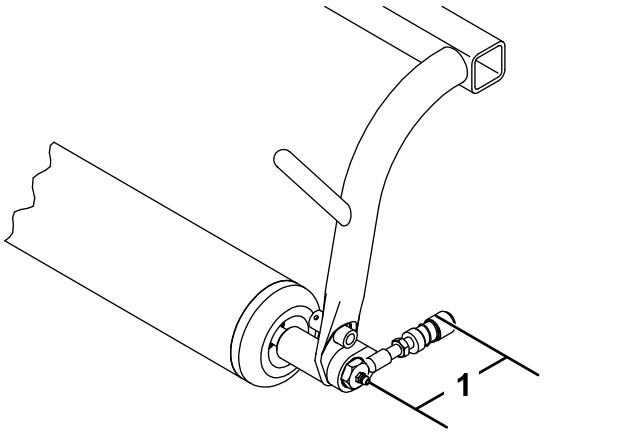

Figura 5

1. 9,1 cm

10. Inserite una vite a sfera in ciascuna estremità dei rulli anteriori del groomer (Figura 6).

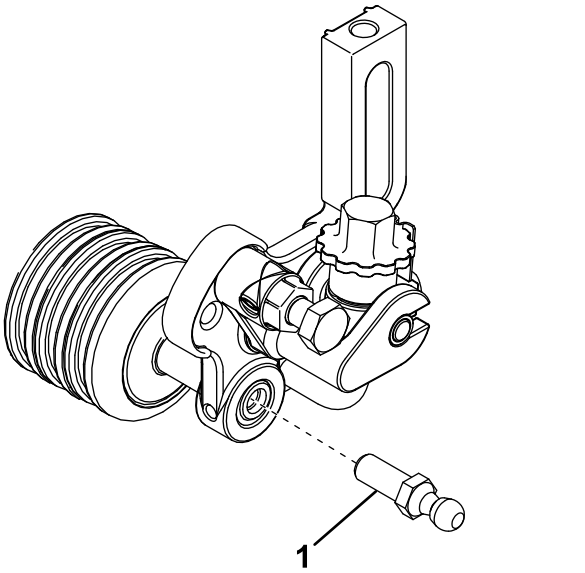

Figura 6

1. Prigioniero a sfera

11. Fate scorrere all'indietro il manicotto sugli alloggiamenti del giunto sferico e agganciateli alle viti a sfera del groomer.