Form No. 3421-482 Rev B

Draglänkssats för trimmare

till traktorenheterna Greensmaster® 3120 och Greensmaster® 3150, serienummer 401500000 och senare

Modellnr 138-4976

Monteringsanvisningar

Vänster och höger sida på maskinen är lika med förarens vänstra respektive högra sida vid normal körning.

Viktigt: **Rullaxel, artikelnummer 136-8440, måste monteras med denna sats. Kontakta en auktoriserad Toro-återförsäljare angående denna rullaxel.**

Kontrollera att rullaxeln har grova gängor. Kontakta en auktoriserad Toro-återförsäljare om den inte har det.

1. Ställ maskinen på ett plant underlag, sänk ned klippenheterna, stäng av motorn, koppla in parkeringsbromsen, ta ut nyckeln ur tändningslåset och koppla ur tändstiftet.
2. Avlägsna rullen, fjäderbrickorna, draglänksenheterna, planbrickorna, låsbrickorna och smörjskruvarna från dragramen (Figur 1).

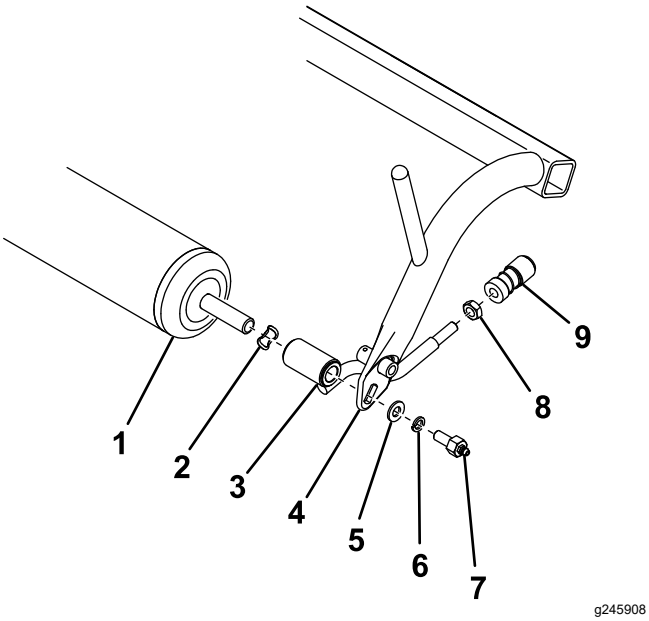

Figur 1

1. Rulle
2. Fjäderbricka
3. Draglänksenhet
4. Dragram
5. Planbricka
6. Låsbricka
7. Smörjskruv
8. Kontramutter
9. Kulledsmottagare

3. Ta bort kulledsmottagarna från draglänksenheterna och spara dem (Figur 1). Släng alla fästelement du tog bort tidigare utom rullen och kulledsmottagarna.
4. Om dragramen inte har två hål på undersidan borrar du dessa med en 5,6 mm borrkrona på den plats som visas i Figur 2.

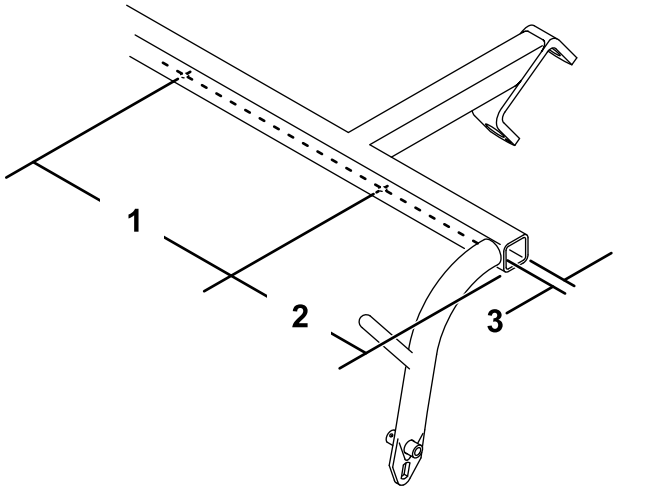

Figur 2

1. 49,4 cm
2. 8,9 cm
3. 1,9 cm

5. Fäst två stötdämpare på undersidan av dragramen med två självgängande skruvar (Figur 3).

© 2026—The Toro® Company
8111 Lyndale Avenue South
Bloomington, MN 55420

Registrera din produkt på www.Toro.com.

Översättning av originalet (SV)
Tryckt i USA
Med ensamrätt

3421-482

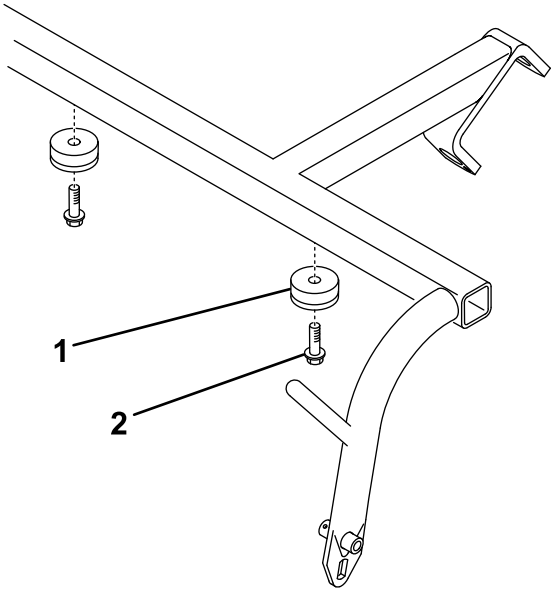

Figur 3

1. Stötdämpare
2. Självgängande skruv

6. Skjut på en ramdistansbricka på båda ändarna av rullen (Figur 4).

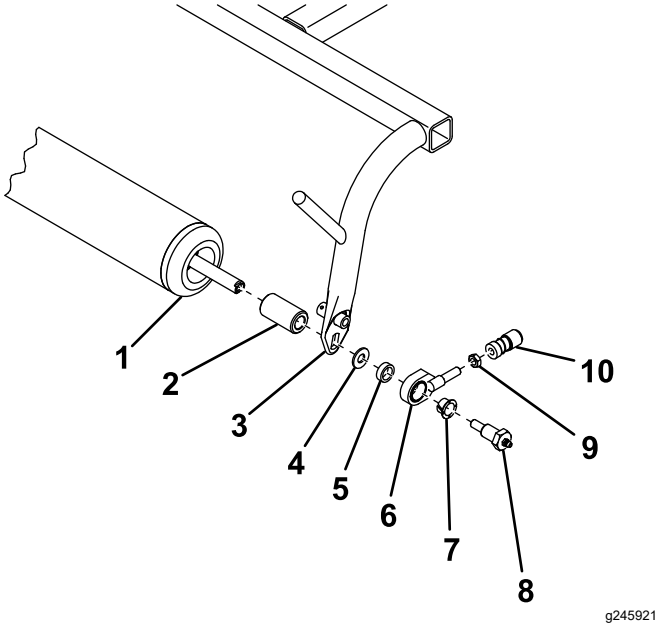

Figur 4

1. Rulle
2. Ramdistansbricka
3. Dragram
4. Planbricka
5. Draglänksdistansbricka
6. Draglänksenhet
7. Flänsbussning
8. Smörjskruv
9. Kontramutter
10. Kulledsmottagare

7. Fäst rullen på dragramen enligt Figur 4.
8. Gänga på en kontramutter och den kulledsmottagare du tog bort tidigare på draglänksenheten (Figur 4). Dra inte åt kontramuttern ännu.

9. Justera kulledsmottagaren så att avståndet mellan smörjskruven och kulledsmottagarens öppning är 9,1 cm och dra åt kontramuttern så att den sitter ordentligt (Figur 5).

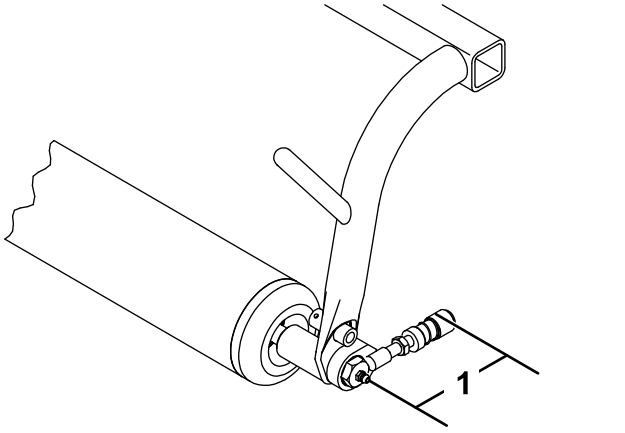

Figur 5

1. 9,1 cm

10. Gänga in en kultapp i båda ändarna av trimmarens främre rullar (Figur 6).

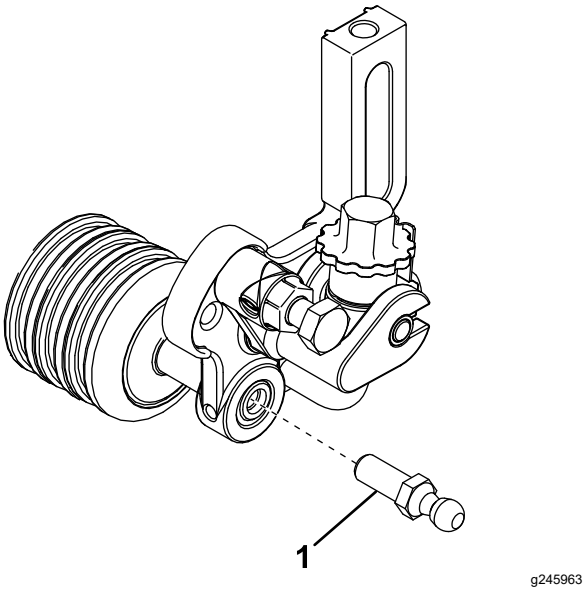

Figur 6

1. Kultapp

11. Skjut tillbaka kulledsmottagarhylsorna och haka fast dem på trimmarens kultappar.