Form No. 3421-481 Rev B

Комплект тяговых звеньев механической щетки

для тягового блока Greensmaster® 3120 или Greensmaster® 3150 с серийным номером 401500000 и выше

Номер модели 138-4976

Инструкции по монтажу

Определите левую и правую стороны машины (при взгляде со стороны места оператора).

Внимание: **С этим комплектом должен быть установлен вал катка с номером по каталогу 136-8440. Для приобретения данного вала катка свяжитесь с местным официальным дистрибьютором компании Toro.**

Убедитесь в том, что на валу валика имеется крупная резьба. Если это не так, свяжитесь с местным официальным дистрибьютором компании Toro.

1. Припаркуйте машину на ровной горизонтальной поверхности, опустите режущие блоки, заглушите двигатель, включите стояночный тормоз, извлеките ключ зажигания и отсоедините свечу зажигания.
2. Снимите валик, пружинные шайбы, тяговые звенья в сборе, плоские шайбы, стопорные шайбы и пресс-масленки с тяговой рамы (Рисунок 1).

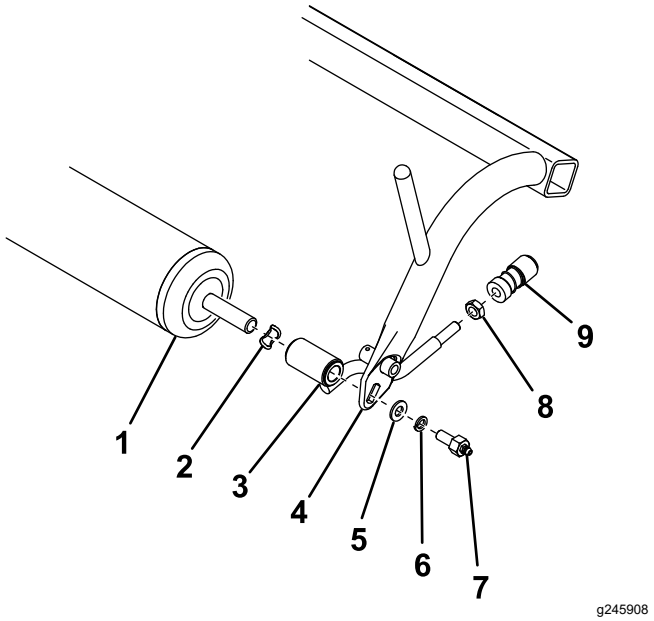

Рисунок 1

1. Валик
2. Пружинная шайба
3. Тяговое звено в сборе
4. Тяговая рама
5. Плоская шайба
6. Стопорная шайба
7. Пресс-масленка
8. Контргайка
9. Приемная часть шаровой опоры

3. Снимите приемные части шаровых опор с тяговых звеньев в сборе (Рисунок 1) и сохраните их. Удалите в отходы все ранее снятые крепежные детали, за исключением ролика и приемных частей шаровых опор.
4. Если в нижней поверхности тяговой рамы нет двух отверстий, просверлите их в местах, показанных на Рисунок 2, сверлом на 5,6 мм.

© 2026—The Toro® Company
8111 Lyndale Avenue South
Bloomington, MN 55420

Регистрация в www.Toro.com.

EAC

Перевод исходного документа (RU)
Напечатано в США
Все права защищены

3421-481

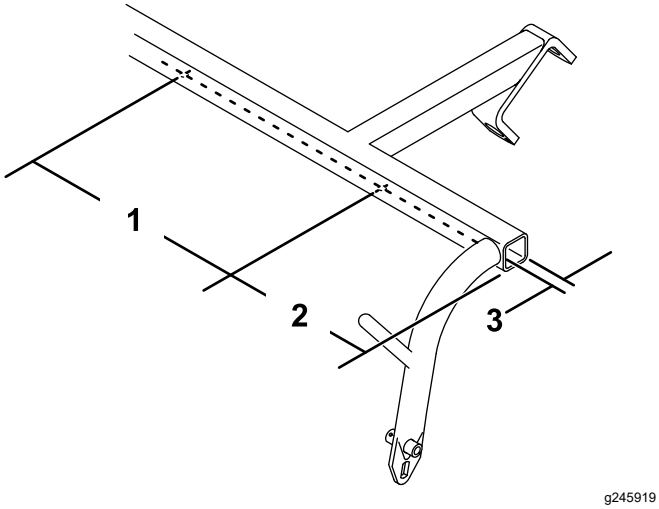

g245919

Рисунок 2

1. 49,4 см
2. 8,9 см
3. 1,9 см

5. Прикрепите 2 амортизатора к нижней поверхности тяговой рамы с помощью 2 самонарезающих винтов (Рисунок 3).

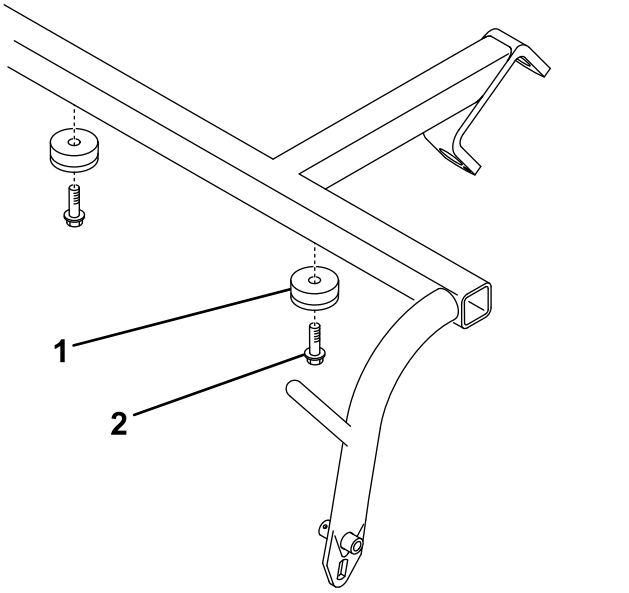

g245920

Рисунок 3

1. Амортизатор
2. Самонарезающий винт

6. Наденьте проставку рамы на каждый конец валика (Рисунок 4).

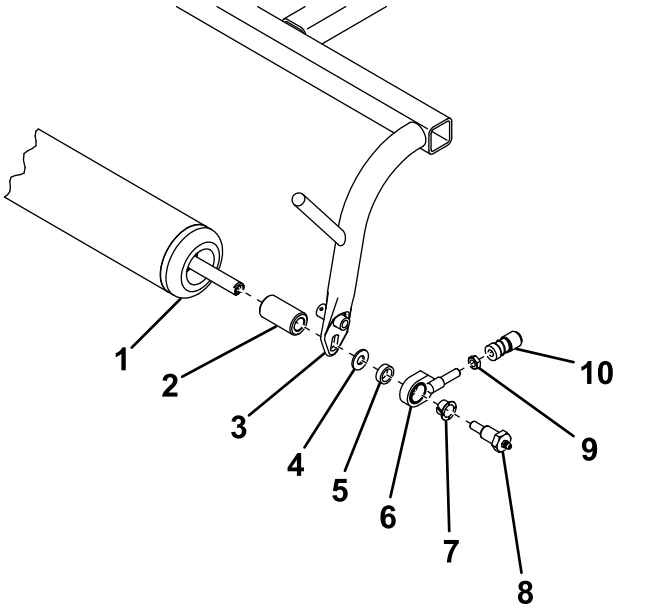

g245921

Рисунок 4

1. Валик
2. Проставка рамы
3. Тяговая рама
4. Плоская шайба
5. Проставка тягового звена
6. Тяговое звено в сборе
7. Фланцевая втулка
8. Пресс-масленка
9. Контргайка
10. Приемная часть шаровой опоры

7. Прикрепите валик к тяговой раме, как показано на Рисунок 4.
8. Наверните зажимную гайку и ранее снятую приемную часть шаровой опоры на тяговое звено в сборе (Рисунок 4). Не затягивайте зажимную гайку на этом этапе.
9. Выровняйте приемную часть шаровой опоры таким образом, чтобы расстояние между пресс-масленкой и отверстием в приемной части шаровой опоры составляло 9,1 см, и затяните зажимную гайку, чтобы закрепить ее на месте (Рисунок 5).

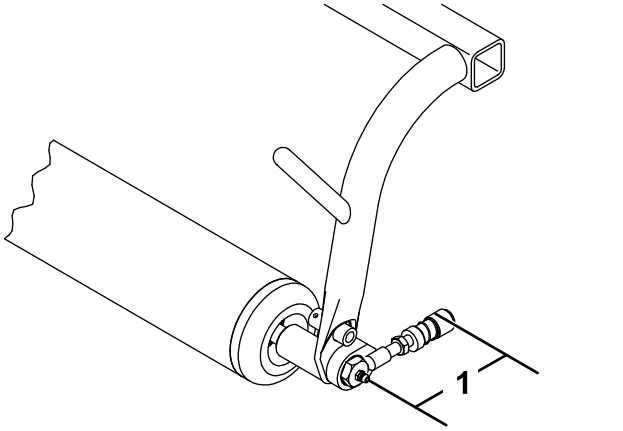

g245942

Рисунок 5

1. 9,1 см

10. Наверните шаровой палец на каждый конец переднего валика механической щетки (Рисунок 6).

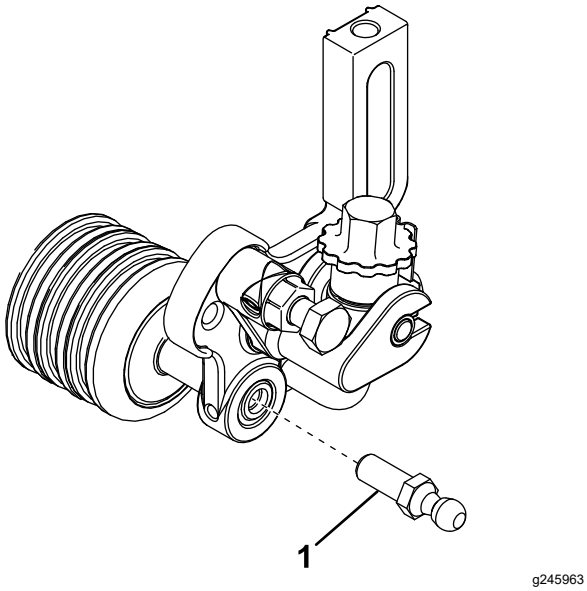

g245963

Рисунок 6

1. Шаровой палец

11. Наденьте на приемные части шаровых опор втулки с обратной стороны и зацепите их за шаровые пальцы механической щетки.