Form No. 3421-476 Rev B

グルーマ プルリンク キット

シリアル番号 401500000 以降の Greensmaster® 3120 および Greensmaster® 3150 トラクションユニット用

モデル番号 138-4976

取り付け要領

前後左右は運転位置からみた方向です。

重要 **部品番号136-8440のローラシャフトはこのキットと一緒に取り付ける必要があります。このローラシャフトに関してはToroの正規配給店に問い合わせて下さい。**

ローラシャフトのねじ山が粗いねじ山であることを確認してください。ねじ山の種類が違う場合には、代理店に連絡してください。

1. 平らな場所に駐車し、カッティングユニットを下降させ、エンジンを停止させ、駐車ブレーキを掛けてキーを抜き取り、点火プラグコードを外す。
2. プルフレームから、ローラ、スプリングワッシャ、プルリンクアセンブリ、平ワッシャ、ロックワッシャ、グリスねじを外す図 1。

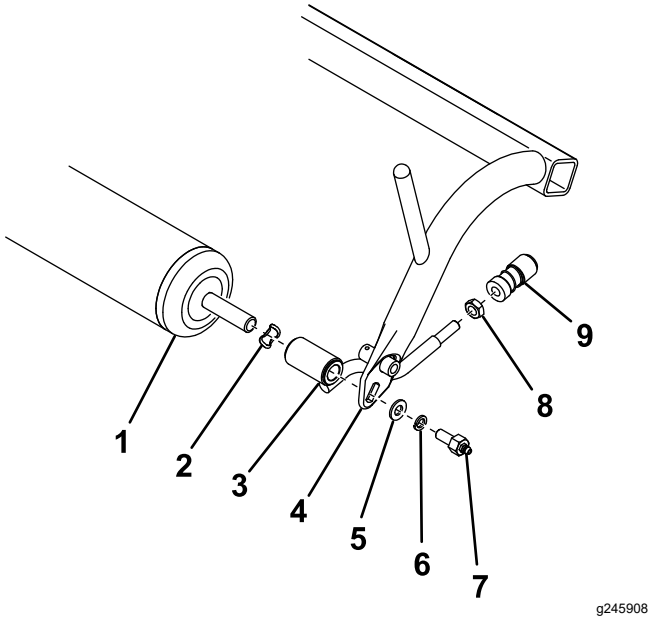

図 1

1. ローラ
2. スプリングワッシャ
3. プルリンクアセンブリ
4. プルフレーム
5. 平ワッシャ
6. ロックワッシャ
7. グリスねじ
8. ジャムナット
9. ボールジョイントレシーバ

3. プルリンクアセンブリからボールジョイントレシーバを外して保管する図 1。外した部品のうち、ローラとボールジョイントレシーバ以外のものは廃棄する。
4. プルフレームの下側に 2 つの穴がついていない場合には、図 2に示す位置に直径 0.221"5.6 mmの穴を開ける。

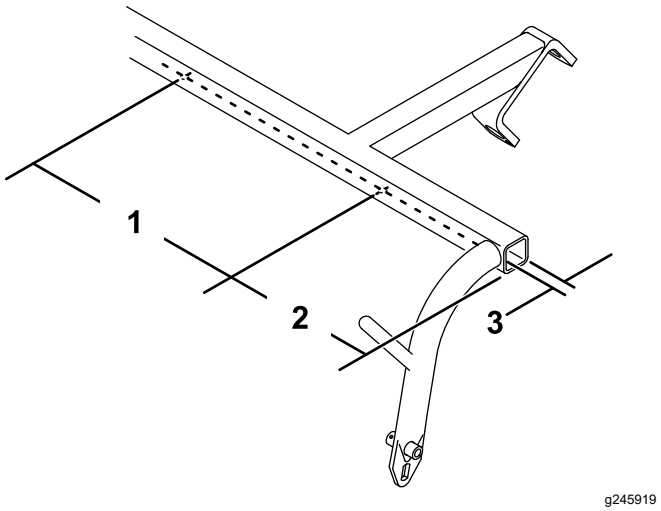

図 2

1. 49.4 cm
2. 8.9 cm
3. 1.9 cm

5. プルフレームの下側に、タップねじ2本でバンパー 2 個を固定する図 3。

© 2026—The Toro® Company
8111 Lyndale Avenue South
Bloomington, MN 55420

製品の登録は www.Toro.com.

この文書は翻訳です。 (JA)
Printed in the USA
禁無断転載

3421-476

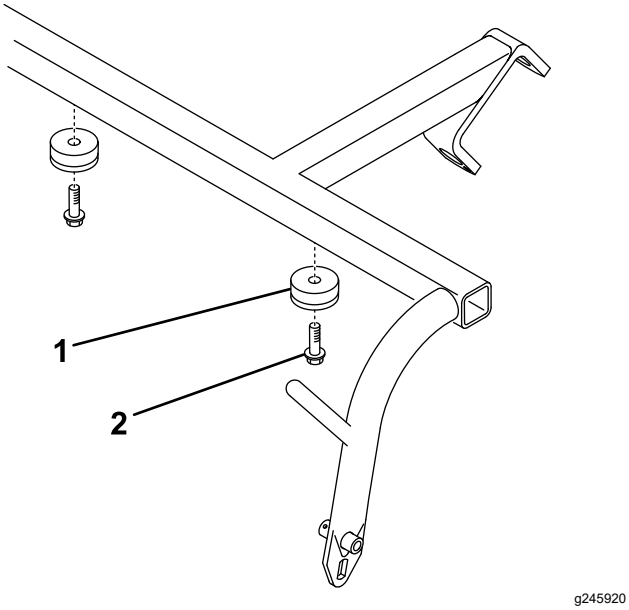

図 3

1. バンパー
2. タップねじ

6. ローラの左右端部にフレームスペーサを入れる図 4。

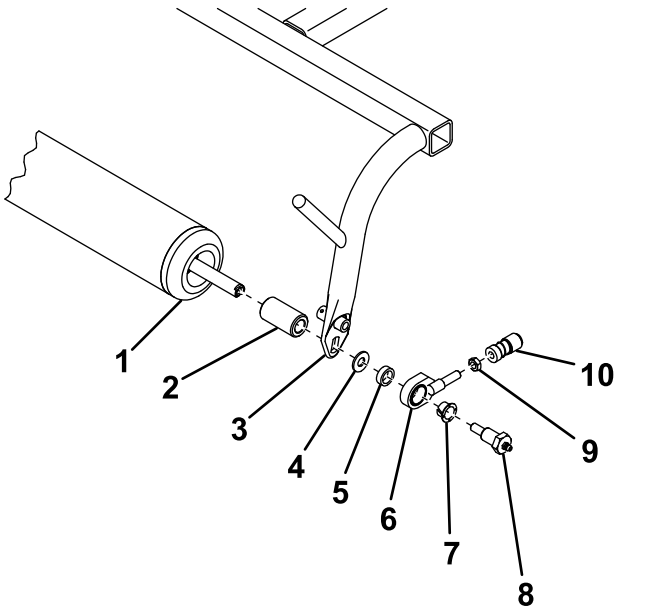

図 4

1. ローラ
2. フレームスペーサ
3. プルフレーム
4. 平ワッシャ
5. プルリンクスペーサ
6. プルリンクアセンブリ
7. フランジブッシュ
8. グリスねじ
9. ジャムナット
10. ボールジョイントレシーバ

7. 図 4のように、プルフレームにローラを取り付ける。
8. プルリンクアセンブリに、ジャムナットと先ほど外したボールジョイントレシーバを取り付ける図 4。この時点ではまだジャムナットを締め付けないこと。
9. グリスねじとボールジョイントの開口部との距離が 91 mm になるようにボールジョイントレシーバを調整し、ジャムナットを締めて固定する図 5。

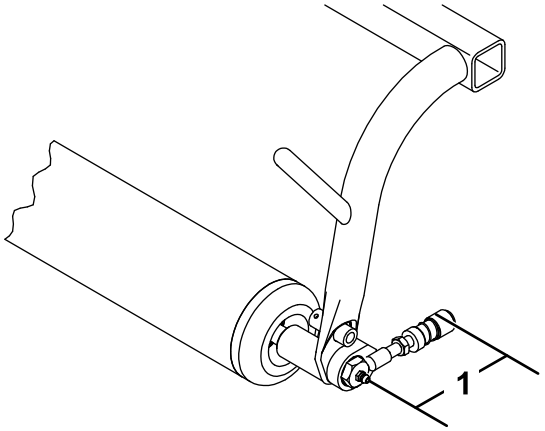

図 5

1. 91 mm

10. グルーマの前ローラの左右両端にボールスタッドを取り付ける図 6。

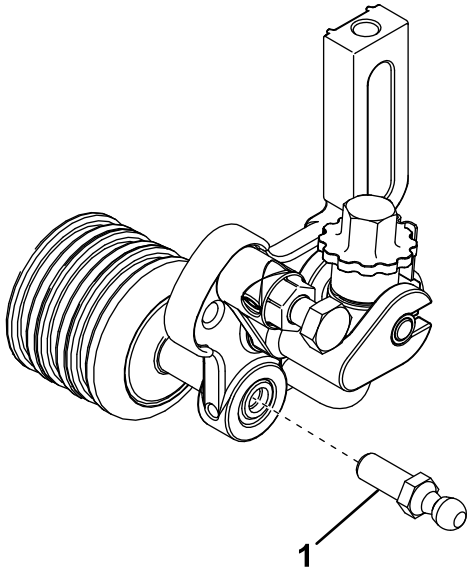

図 6

1. ボールスタッド

11. 各ボールジョイントのスリーブをスライドさせてグルーマのボールスタッドにはめ込む。